All rights reserved by **CNHi.**
The information contained in this catalogue is intended to be of a general nature only. **CNHi.** may at any time and from time to time, for technical or other necessary reasons, modify any of the details or specifications of the product described in this catalogue.
To be sure of getting accurate, detailed and up-to-date information, an intending buyer should consult his nearest **CNHi.** dealer or distributor.
Single item numeration method used in this catalogue may not be used without written consent from **CNHi.**

31.220.AD	01	p1	10/2014

VAR - 123782, 789101,987654 - PTO - D650

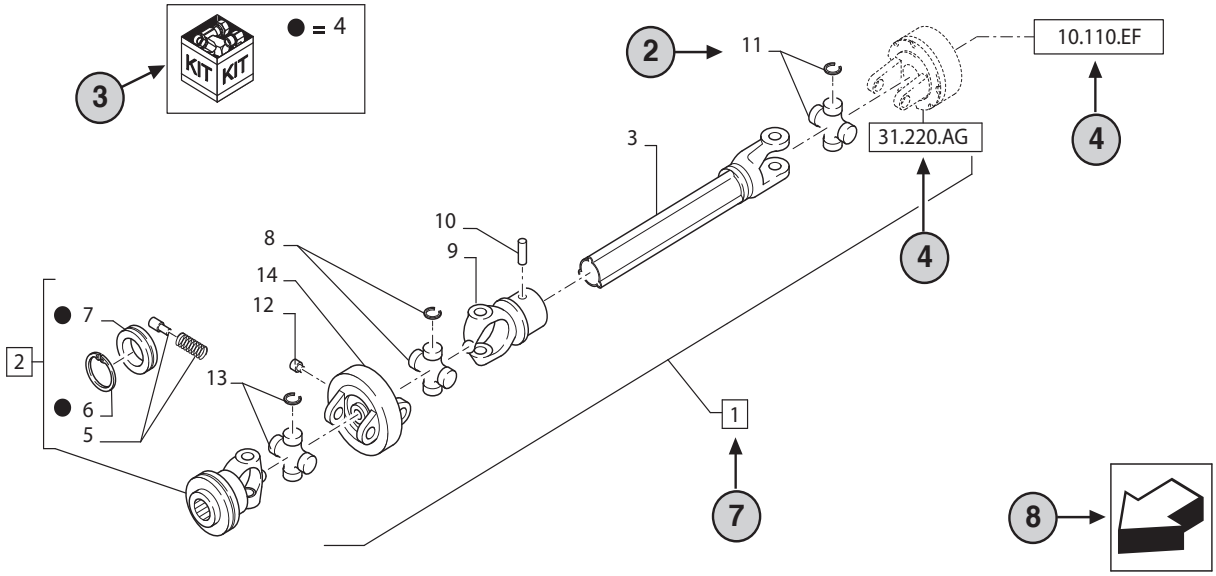

STANDARD ← 6

31.220.AD	01	p1	10/2014

VAR - 123782, 789101,987654 - PTO - D650

23 9 10 11 12 13 14

REF	FN	PART NUMBER	YR/SN	QTY	DESCRIPTION
1	1	86529340		1	SHAFT PTO, Incl 2 - 11
2		84014007		1	YOKE, Incl 4 -7
3		NSS		1	NOT SERVICED SEPARATELY, SHAFT, 350mm, Incl in 1
4		84004292		1	KIT, Seal Kit, Incl 6, 7
4		{84058743}		1	KIT, Seal Kit, Incl 6, 7

15 16 17 20 7 2 18 19 21 22

1 = FOR ITALY ONLY ← 5

MODELS ← 1

1 Model Number and Model Description

2 Reference - Figure call-out of the part number.

3 Parts supplied in repair kits per symbol reference.

4 31.220.AD — Part illustrated on the **Page** or in the **Figure** indicated, or calls for **Variations** or **Details**.Indicates components shown in detail elsewhere in the catalogue under the figure number shown.

5 Footnote references

6 Figure notes

7 1 2 Includes item(s) ..... (See Description within partlist).

8 Orientation. (Arrow indicates front of the machine).

9 Figure description.

10 General information of the figure.

11 Figure title number that aligns with the SRT. Standard Repair Time.

12 **Sequence** code within the assembly.

13 Page number within the sequence code.

14 **Date** of printing or updating of page (month-year).

15 **Note** - Relating to the Part Number. There is a key to symbols and abbreviations at the bottom of the text page.

16 Non-serviced parts.

17 Further description of the part to help confirm identification.

18 Not available as service part.

19 Part Number.

20 To be defined.

21 Total **Quantity** of the Part referred to in the page.
The quantity can be replaced by the following indications:
AR = quantity as requested.

22 Part **Description**.

23 Variant Codes

TABLE OF CONTENTS

00.000.00	01	ÍNDICE PICTOGRÁFICO - MANUTENÇÃO
00.000.10	01	ÍNDICE PICTOGRÁFICO - MOTOR
00.000.21	01	ÍNDICE PICTOGRÁFICO - TRANSMISSÃO
00.000.25	01	ÍNDICE PICTOGRÁFICO - EIXO DIANTEIRO 4WD
00.000.27	01	ÍNDICE PICTOGRÁFICO - EIXO TRASEIRO
00.000.33	01	ÍNDICE PICTOGRÁFICO - FREIOS E COMANDOS
00.000.35	01	ÍNDICE PICTOGRÁFICO - SISTEMA HIDRÁULICO
00.000.37	01	ÍNDICE PICTOGRÁFICO - GANCHOS PARA REBOQUE E LASTRAGEM
00.000.39	01	ÍNDICE PICTOGRÁFICO - COMPONENTES DA ESTRUTURA
00.000.41	01	ÍNDICE PICTOGRÁFICO - DIREÇÃO
00.000.44	01	ÍNDICE PICTOGRÁFICO - EIXO & RODAS
00.000.50	01	ÍNDICE PICTOGRÁFICO - CONTROLE DE CLIMA NA CABINE
00.000.55	01	ÍNDICE PICTOGRÁFICO - SISTEMA ELÉTRICO
00.000.82	01	ÍNDICE PICTOGRÁFICO - CARREGADOR DIANTEIRO
00.000.84	01	ÍNDICE PICTOGRÁFICO - RETROESCAVADEIRA
00.000.90	01	ÍNDICE PICTOGRÁFICO - PLATAFORMA, CABINE, CARROCERIA Y DECALQUES
05.001.01	02	BUCKET RETROFIT KIT
05.100.01	01	FILTROS
05.100.01	01	LISTA DE ESTOQUE INICIAL DO CONCESSIONÁRIO
10.001.02	01	BLOCO DE CILINDROS
10.001.02	02	BLOCO DE CILINDROS
10.001.02	03	BLOCO DE CILINDRO STIFFENER PLATE
10.012.03	01	MOTOR - SUPORTES
10.012.03	02	MONTAGEM
10.012.03	03	MONTAGEM
10.012.03	04	MONTAGEM
10.101.01	01	CABEÇOTE
10.101.01	02	CABEÇOTE
10.101.02	01	CABEÇOTE DE CILINDROS - TAMPAS
10.101.02	02	CABEÇOTE, TAMPAS
10.101.03	01	RESPIRO - MOTOR
10.102.03	01	ALOJAMENTO DO VOLANTE
10.102.03	02	ALOJAMENTO DO VOLANTE
10.102.03	03	CÁRTER, TAMPAS
10.102.04	01	TAMPA DA ENGRENAGEM DIANTEIRA
10.103.01	01	VIRABREQUIM

TABLE OF CONTENTS

10.103.01	02	**VIRABREQUIM**
10.103.02	01	**POLIA - EIXO MOTOR (2856237)**
10.103.03	01	**VOLANTE - MOTOR**
10.103.04	01	**POLIA, VIRABREQUIM**
10.105.01	01	**PISTÃO - MOTOR ASPIRADO**
10.105.01	02	**PISTÃO - MOTOR TURBINADO**
10.105.01	03	**BIELA DO MOTOR**
10.105.01	04	**PISTÃO, MOTOR, TIER 3**
10.105.01	05	**HASTE DE CONEXÃO**
10.106.04	01	**CABEÇOTE DE CILINDROS - MECANISMO DE VÁLVULAS**
10.106.07	01	**ÁRVORE DE COMANDO DE VÁVULAS**
10.106.07	02	**EIXO EXCÊNTRICO**
10.110.02	01	**BALANCEADOR DINÂMICO, ALOJAMENTO, ENGRENAGENS E EIXO**
10.110.02	02	**BALANCEADOR DINÂMICO, ALOJAMENTO, ENGRENAGENS E EIXO**
10.202.01	01	**FILTRO DE AR - PEÇAS DA ADMISSÃO DE AR**
10.202.01	02	**FILTRO DE AR - PEÇAS DA ADMISSÃO DE AR**
10.202.03	01	**FILTRO DE AR**
10.206.01	01	**FILTRO DE COMBUSTÍVEL**
10.206.01	02	**FILTRO DE COMBUSTÍVEL**
10.206.02	01	**FILTROS DE ÓLEO - MOTOR**
10.210.01	01	**BOMBA DE COMBUSTÍVEL**
10.210.01	02	**BOMBA DE COMBUSTÍVEL**
10.212.01	01	**RESERVATÓRIO DE COMBUSTÍVEL**
10.214.01	01	**FILTRO SEPARADOR DE ÁGUA - TUBULAÇÃO**
10.214.01	02	**FILTRO SEPARADOR DE ÁGUA - TUBULAÇÃO**
10.214.02	01	**FILTRO DE COMBUSTÍVEL - SEPARADOR DE ÁGUA**
10.218.03	01	**SISTEMA DE INJEÇÃO DE COMBUSTÍVEL - INJETOR**
10.218.03	02	**INJECTION EQUIPMENT - INJECTOR**
10.218.04	01	**TUBULAÇÃO - COMBUSTÍVEL**
10.218.04	03	**TUBULAÇÃO - COMBUSTÍVEL**
10.218.05	01	**GRUPO INJEÇÃO - TUBULAÇÃO**
10.218.05	02	**INJECTION EQUIPMENT - PIPING**
10.218.05	03	**SISTEMA DE INJEÇÃO DE COMBUSTÍVEL**
10.218.05	04	**SISTEMA DE INJEÇÃO DE COMBUSTÍVEL**
10.218.05	05	**SISTEMA DE INJEÇÃO DE COMBUSTÍVEL**
10.220.01	01	**CONTROLES - ACELERADOR, PEDAL**

TABLE OF CONTENTS

10.220.02	01	**CONTROLES - ACELERADOR DE MÃO**
10.246.01	01	**BOMBA INJETORA**
10.246.01	02	**BOMBA INJETORA**
10.246.02	01	**BOMBA INJETORA**
10.246.02	02	**BOMBA INJETORA**
10.250.05	01	**TURBOCOMPRESOR**
10.250.05	02	**TURBOCOMPRESOR**
10.250.06	01	**TUBAGENS - OLEO MOTOR**
10.250.06	02	**TUBAGENS - OLEO MOTOR**
10.254.06	01	**MOTOR ASPIRADO - TUBO DE ESCAPE**
10.254.08	01	**COLETOR DE ADMISSÃO - MOTOR ASPIRADO**
10.254.08	02	**COLETOR ADMISSÃO - MOTOR TURBO**
10.254.08	03	**COLETOR ADMISSÃO - MOTOR TURBO**
10.254.10	01	**COLETOR DE ESCAPE**
10.254.11	01	**SILENCIOSO - SISTEMA DE ESCAPE**
10.254.12	01	**AQUECEDOR DA GRADE DE ARRANQUE A FRIO**
10.304.01	01	**BOMBA DE ÓLEO - MOTOR**
10.304.02	01	**BOMBA DE ÓLEO, CARTER**
10.304.02	02	**CÁRTER DE ÓLEO**
10.304.10	01	**VARETA DE NÍVEL DE ÓLEO DO MOTOR**
10.400.03	01	**SISTEMA DE ARREFECIMENTO - MOTOR**
10.400.03	02	**SISTEMA DE ARREFECIMENTO - MOTOR**
10.402.02	01	**BOMBA DE ÁGUA**
10.402.05	01	**BOMBA DE ÁGUA - CONTROLE**
10.402.05	02	**BOMBA DE ÁGUA - CONTROLE**
10.402.09	01	**TERMOSTATO - SISTEMA DE ARREFECIMENTO DO MOTOR**
10.402.09	02	**TERMOSTATO - SISTEMA DE ARREFECIMENTO DO MOTOR**
10.406.01	01	**SISTEMA DE DESAERAÇÃO - SUPORTE**
10.406.04	01	**RADIADOR - SUPORTES**
10.406.06	01	**RADIADOR - REVESTIMENTOS E GUARNIÇÕES**
10.408.01	01	**TROCADOR DE CALOR - MOTOR**
10.408.01	02	**TROCADOR DE CALOR - MOTOR**
10.414.01	01	**HÉLICE DO MOTOR - 7 PÁS**
10.414.01	02	**HÉLICE DO MOTOR**
10.414.02	01	**ACIONAMENTO DA HÉLICE E POLIA**
10.414.02	02	**ACIONAMENTO DA HÉLICE E POLIA**

TABLE OF CONTENTS

21.100.01	01	**TRANSMISSÃO - CONJUNTO**
21.104.03	01	**TRANSMISSÃO - 2WD - FILTRO, ÓLEO**
21.104.03	01	**TRANSMISSÃO - 2WD/4WD POWERSHIFT TIPO S, SPS - FILTRO, ÓLEO**
21.104.03	02	**TRANSMISSÃO, 4WD - FILTRO, ÓLEO**
21.109.02	01	**TRANSMISSÃO - SISTEMA DE ARREFECIMENTO**
21.112.01	01	**TRANSMISSÃO, 4WD - CARCAÇA**
21.112.01	02	**TRANSMISSÃO, 2WD - CARCAÇA**
21.112.04	01	**TRANSMISSÃO, SUPORTES - POWERSHIFT**
21.112.04	02	**TRANSMISSÃO - SUPORTES (MODELOS SEM POWERSHIFT)**
21.115.01	01	**TRANSMISSÃO - ALAVANCA DE CONTROLE**
21.133.02	01	**TRANSMISSÃO, 2WD - MECANISMO DE TROCA DE MARCHAS**
21.133.02	02	**TRANSMISSÃO, 4WD - MECANISMO DE TROCA DE MARCHAS**
21.133.02	03	**TRANSMISSÃO, 2WD / 4WD POWERSHIFT TIPO S - MECANISMO DE TROCA DE MARCHAS**
21.134.01	01	**TRANSMISSÃO, 2WD / 4WD POWERSHIFT TIPO S - VÁLVULA, CONTROLE**
21.134.01	02	**TRANSMISSÃO, 4WD - VÁLVULA, COMANDO**
21.134.01	03	**TRANSMISSÃO, 2WD / 4WD POWERSHIFT TIPO S - VÁLVULA, CONTROLE**
21.134.05	01	**TRANSMISSÃO, 4WD - VÁLVULA, SOLENÓIDE**
21.140.01	01	**TRANSMISSÃO, 2WD - EIXO, ENTRADA & TDF**
21.140.01	02	**TRANSMISSÃO - 2WD / 4WD POWERSHIFT - EIXOS, ENTRADA & TDF**
21.154.01	01	**TRANSMISSÃO, 2WD - BOMBA, ÓLEO**
21.154.01	02	**TRANSMISSÃO, 4WD - BOMBA, ÓLEO**
21.154.01	03	**TRANSMISSÃO - 2WD / 4WD POWERSHIFT - BOMBA, ÓLEO**
21.154.02	01	**TRANSMISSÃO, 2WD - EIXO, RÉ & PRIMÁRIO**
21.154.02	02	**TRANSMISSÃO, 4WD - EIXO, RÉ & PRIMÁRIO**
21.154.02	03	**TRANSMISSÃO, 2WD/4WD - EIXO, RÉ & PRIMÁRIO**
21.154.03	02	**TRANSMISSÃO, 4WD - EIXO, SAÍDA**
21.154.03	03	**TRANSMISSÃO, 4WD POWERSHIFT - EIXO, SAÍDA**
21.154.09	01	**TRANSMISSÃO, 2WD - EIXO, SECUNDÁRIO**
21.154.09	02	**TRANSMISSÃO, 4WD - EIXO, SECUNDÁRIO**
21.154.09	03	**TRANSMISSÃO, 2WD / 4WD POWERSHIFT - EIXO, SECUNDÁRIO**
21.300.01	01	**ÁRVORE DE TRANSMISSÃO - EIXO TRASEIRO**
25.100.01	01	**EIXO 4WD, TRAÇÃO DIANTEIRA - MONTAGEM**
25.100.02	01	**EIXO, DIANTEIRO - SUPORTES (2WD)**
25.100.03	01	**EIXO DIANTEIRO, 4WD 14.3 HD**
25.100.08	01	**EIXO, DIANTEIRO - CARCAÇA (2WD)**
25.100.09	01	**EIXO DIANTEIRO, COMPONENTES, ALOJAMENTO**

TABLE OF CONTENTS

25.100.09A	01	EIXO DIANTEIRO, COMPONENTES, ALOJAMENTO, 4WD
25.100.10	01	EIXO DIANTEIRO, COMPONENTES, DIFERENCIAL, COBERTURA, 4WD
25.100.10A	01	EIXO DIANTEIRO, COMPONENTES, DIFERENCIAL, COBERTURAS, 4WD
25.102.01	01	EIXO, TRAÇÃO DIANTEIRA - ÁRVORE DE TRANSMISSÃO
25.102.02	01	EIXO DIANTEIRO, COMPONENTES, ENGRENAGEM DIFERENCIAL
25.102.02A	01	EIXO DIANTEIRO, COMPONENTES, ENGRENAGEM DIFERENCIAL, 4WD
25.102.03	01	EIXO DIANTEIRO, COMPONENTES, TRANSMISSÃO CÓNICA, 4WD
25.102.03A	01	EIXO DIANTEIRO, COMPONENTES, TRANSMISSÃO CÓNICA, 4WD
25.104.01	01	EIXO, TRAÇÃO DIANTEIRA, 4WD - ANEL E PINHÃO
25.106.01	01	EIXO, TRANSMISSÃO DIANTEIRA, 4WD - DIFERENCIAL
25.108.01	01	EIXO, TRANSMISSÃO DIANTEIRA - CARCAÇA, ARTICULAÇÃO GIRATÓRIA (4WD)
25.108.02	01	EIXO DIANTEIRO - CARCAÇA, ARTICULAÇÃO (2WD)
25.108.02	02	EIXO DIANTEIRO - CUBO E ROLAMENTOS (2WD)
25.108.03	01	EIXO DIANTEIRO, COMPONENTES, STD, VEIO, 4WD
25.108.03A	01	EIXO DIANTEIRO, COMPONENTES, VEIO, STD, 4WD
25.108.04	01	EIXO DIANTEIRO, COMPONENTES, ARTICULAÇÃO DIREÇÃO, PERNO, 4WD
25.108.04A	01	EIXO DIANTEIRO, COMPONENTES, ARTICULAÇÃO DIRECÇÃO, PERNO, STD, 4WD
25.108.05	01	EIXO DIANTEIRO, COMPONENTES, ARTICULAÇÃO DIREÇÃO, CUBO, 4WD
25.108.05A	01	EIXO DIANTEIRO, COMPONENTES, ARTICULAÇÃO DIRECÇÃO, LADO ESQUERDO, STD, 4WD
25.108.05B	01	EIXO DIANTEIRO, COMPONENTES, ARTICULAÇÃO DIRECÇÃO, LADO DIREITO, STD, 4WD
25.108.06	01	EIXO DIANTEIRO 4WD, MONTAGEM DO TIRANTE
25.300.01	01	EIXO, TRANSMISSÃO DIANTEIRA, 4WD - ÁRVORES, EIXO
25.300.02	01	ÁRVORE DE TRANSMISSÃO, 4WD - EIXO DIANTEIRO
25.310.01	01	EIXO, TRANSMISSÃO DIANTEIRA, 4WD - PLANETÁRIO
25.310.02	01	EIXO DIANTEIRO, COMPONENTES, REDUTOR PLANETÁRIO, SUPORTE, 4WD
25.310.02A	01	EIXO DIANTEIRO, COMPONENTES, REDUTOR PLANETÁRIO, SUPORTE, 4WD
25.400.01	01	EIXO DIANTEIRO, CILINDRO DE DIREÇÃO, 63-36X245
27.100.08	01	EIXO, TRASEIRO - SUPORTES
27.100.09	01	EIXO, TRASEIRO - CARCAÇA
27.100.11	01	EIXO, TRASEIRO - FREIO, DIFERENCIAL
27.106.01	01	EIXO, TRASEIRO - DIFERENCIAL
27.106.02	01	EIXO, TRASEIRO - COROA E PINHÃO
27.110.02	01	EIXO, TRASEIRO - BLOQUEIO DO DIFERENCIAL
27.110.02	02	EIXO, TRASEIRO - BLOQUEIO DO DIFERENCIAL
27.120.02	01	EIXO, TRANSMISSÃO TRASEIRA - PLANETÁRIOS
27.120.02	02	EIXO, TRANSMISSÃO TRASEIRA - PLANETÁRIOS

TABLE OF CONTENTS

33.110.04	01	TRANSMISSÃO, 2WD / 4WD - FREIO, ESTACIONAMENTO
33.202.04	01	SISTEMA HIDRÁULICO DO FREIO
33.202.06	01	PEDAIS DOS TRAVÕES
33.202.09	01	SISTEMA DE FREIO - CILINDRO MESTRE
33.202.10	01	SISTEMA HIDRÁULICO - COMANDO DO FREIO (4X2)
33.202.11	01	SISTEMA HIDRÁULICO - COMANDO DO FREIO (4X4)
33.202.12	01	SISTEMA HIDRÁULICO DO FREIO
35.106.01	01	BOMBA HIDRÁULICA - INSTALAÇÃO
35.106.02	01	BOMBA, EQUIPAMENTO HIDRÁULICO
35.106.02	02	BOMBA HIDRÁULICA, COMPONENTES
35.150.01	01	SEÇÃO DE VÁLVULA - RETROESCAVADEIRA, ENTRADA (COM COMANDOS PILOTADOS)
35.150.02	01	SEÇÃO DE VÁLVULA - RETROESCAVADEIRA, BOOM (COM COMANDOS PILOTADOS)
35.150.03	01	SEÇÃO DE VÁLVULA - RETROESCAVADEIRA, CAÇAMBA (COM COMANDOS PILOTADOS)
35.150.04	01	SEÇÃO DE VÁLVULA - RETROESCAVADEIRA, BI-DIRECIONAL
35.150.05	01	SEÇÃO DE VÁLVULA - RETROESCAVADEIRA, SAÍDA
35.150.06	02	SEÇÃO DE VÁLVULA - RETROESCAVADEIRA, OSCILAÇÃO (COM COMANDOS PILOTADOS)
35.150.08	01	SEÇÃO DE VÁLVULA - RETROESCAVADEIRA, ESTABILIZADOR (COM COMANDOS PILOTADOS)
35.150.09	01	SEÇÃO DE VÁLVULA - RETROESCAVADEIRA, CONCHA (COM COMANDOS PILOTADOS)
35.150.11	01	SEÇÃO DE VÁLVULA - RETROESCAVADEIRA, BOOM EXTENSÍVEL (COM COMANDOS PILOTADOS)
35.150.14	01	SISTEMA HIDRÁULICO - VÁLVULA REDUTORA DE PRESSÃO (2 CARRETÉIS) (COM COMANDOS PILOTADOS)
35.150.14	02	SISTEMA HIDRÁULICO - VÁLVULA REDUTORA DE PRESSÃO (3 CARRETÉIS) (COM COMANDOS PILOTADOS)
35.150.14	03	SISTEMA HIDRÁULICO - VÁLVULA REDUTORA DE PRESSÃO (4 CARRETÉIS) (COM COMANDOS PILOTADOS)
35.150.15	01	SISTEMA HIDRÁULICO - VÁLVULA, ALAVANCA DE CONTROLE (COMANDOS PILOTADOS) (ESQUERDO) COM BUZINA E BOTÕES UNI-DIRECIONAIS
35.150.15	02	SISTEMA HIDRÁULICO - VÁLVULA, ALAVANCA DE CONTROLE (COMANDOS PILOTADOS) (ESQUERDO) COM BUZINA E BOTÕES BI-DIRECIONAIS
35.150.15	03	SISTEMA HIDRÁULICO - VÁLVULA, JOYSTICK (COM COMANDOS PILOTADOS) (LADO ESQUERDO) COM BUZINA
35.150.16	01	VÁLVULA, JOYSTICK (COM COMANDOS PILOTADOS) (LADO DIREITO) SEM BRAÇO EXTENSÍVEL DA CONCHA
35.150.16	02	SISTEMA HIDRÁULICO - VÁLVULA, ALAVANCA DE CONTROLE (COMANDOS PILOTADOS) (DIREITO) SEM BRAÇO EXTENSÍVEL DA CONCHA, 7 CARRETÉIS
35.150.16	03	SISTEMA HIDRÁULICO - VÁLVULA, ALAVANCA DE CONTROLE (COMANDOS PILOTADOS) (DIREITO) COM BRAÇO EXTENSÍVEL DA CONCHA, 8 CARRETÉIS
35.359.01	01	CARREGADOR, VÁLVULA DE CONTROLE, MECÂNICA, 3 CARRETÉIS
35.701.02	01	SISTEMA HIDRÁULICO - CILINDRO, CAÇAMBA DA CARREGADEIRA 4 EM 1
35.701.02	02	SISTEMA HIDRÁULICO - CILINDRO, CAÇAMBA DA CARREGADEIRA 4 EM 1
35.701.03	01	CILINDRO - CARREGADEIRA 4 EM 1
35.701.04	01	HIDRÁULICO - CARREGADEIRA 4 EM 1
35.701.06	01	SISTEMA HIDRÁULICO - CARREGADEIRA, 2 CARRETÉIS (COM COMANDOS PILOTADOS)

TABLE OF CONTENTS

35.701.06	02	SISTEMA HIDRÁULICO - CARREGADEIRA, 3 CARRETÉIS (COM COMANDOS PILOTADOS)
35.701.06	03	SISTEMA HIDRÁULICO - CARREGADEIRA, 3 CARRETÉIS (COM COMANDOS PILOTADOS)
35.701.08	01	SISTEMA HIDRAULICO - VÁLVULA DA CARREGADEIRA, 3 CARRETÉIS (COMANDO PILOTADOS)
35.701.08	02	SISTEMA HIDRAULICO - VÁLVULA DA CARREGADEIRA, 3 CARRETÉIS (COMANDO PILOTADOS)
35.701.11	01	SISTEMA HIDRÁULICO - CILINDRO LEVANTAMENTO CARREGADEIRA
35.701.13	01	SISTEMA HIDRÁULICO - LEVANTAMENTO CARREGADEIRA
35.701.14	01	SISTEMA HIDRÁULICO - CARREGADEIRA
35.701.15	01	SISTEMA HIDRÁULICO - CARREGADEIRA, 2 CARRETÉIS (COM COMANDOS PILOTADOS)
35.701.16	01	SISTEMA HIDRÁULICO - CARREGADEIRA, 2 CARRETÉIS (SEM COMANDOS PILOTADOS)
35.701.16	02	SISTEMA HIDRÁULICO - CARREGADEIRA, 2 CARRETÉIS (SEM COMANDOS PILOTADOS)
35.701.16	03	SISTEMA HIDRÁULICO - CARREGADEIRA, 2 CARRETÉIS (SEM COMANDOS PILOTADOS), COMPONENTES
35.701.17	01	SISTEMA HIDRÁULICO, CONTROLE SUSPENSÃO
35.701.17	02	SISTEMA HIDRÁULICO, CONTROLE SUSPENSÃO
35.701.17	03	SISTEMA HIDRÁULICO, CONTROLE SUSPENSÃO
35.701.17	04	SISTEMA HIDRÁULICO, CONTROLE SUSPENSÃO
35.701.17	05	SISTEMA HIDRÁULICO, CONTROLE SUSPENSÃO
35.701.17	06	SISTEMA HIDRÁULICO, CONTROLE SUSPENSÃO
35.723.10	01	CILINDRO DA CAÇAMBA, CILINDRO BRAÇADEIRA, ESQUERDO
35.723.10	02	CILINDRO DA CAÇAMBA, CILINDRO BRAÇADEIRA, DIREITO
35.724.03	01	COMANDOS DA CARREGADEIRA - LEVANTAMENTO E CAÇAMBA
35.724.04	01	COMANDOS DA CARREGADEIRA - TRANSMISSÃO 4X2 E 4X4
35.724.05	01	COMANDOS DA CARREGADEIRA - TRANSMISSÃO POWER SHIFT
35.724.06	01	COMANDOS - LEVANTAMENTO E CAÇAMBA DA CARREGADEIRA
35.724.06	02	CONTROLE, BALDE DE CARREGAMENTO 4X1, INSTALAÇÃO, MECÂNICA
35.724.06	03	CONTROLE, BALDE DE CARREGAMENTO 4X1, INSTALAÇÃO, POWERSHUTTLE
35.724.07	01	COMANDOS - LEVANTAMENTO E CAÇAMBA DA CARREGADEIRA
35.724.07	02	COMANDOS - LEVANTAMENTO E CAÇAMBA DA CARREGADEIRA
35.724.08	01	VÁLVULA - COMANDOS CARREGADEIRA, PROTEÇÃO
35.724.09	01	VÁLVULA - COMANDOS DA CARREGADEIRA, 2 CARRETÉIS
35.724.10	01	VÁLVULA - COMANDOS DA CARREGADEIRA, 3 CARRETÉIS
35.726.02	01	VÁLVULA - COMANDOS PILOTADOS E JOYSTICK (6 CARRETÉIS, SEM BRAÇO EXTENSÍVEL DA CONCHA, COM AUXÍLIO HIDRÁULICO)
35.726.03	02	VÁLVULA - COMANDOS PILOTADOS E JOYSTICK (6 CARRETÉIS, SEM BRAÇO EXTENSÍVEL DA CONCHA, SEM AUXÍLIO HIDRÁULICO)
35.726.04	01	VÁLVULA - COMANDOS PILOTADOS E JOYSTICK (7 CARRETÉIS, COM BRAÇO EXTENSÍVEL DA CONCHA, COM AUXÍLIO HIDRÁULICO)
35.726.04	02	VÁLVULA - COMANDOS PILOTADOS E JOYSTICK (7 CARRETÉIS, COM BRAÇO EXTENSÍVEL DA CONCHA, SEM AUXÍLIO HIDRÁULICO)
35.726.05	01	VALVE - PILOT CONTROL AND JOYSTICKS (7 SPOOL, W/O EXT DIPPER W/ AUX HYDS)

TABLE OF CONTENTS

35.726.06	01	VÁLVULA - COMANDOS PILOTADOS E JOYSTICK (7 CARRETÉIS, SEM BRAÇO EXTENSÍVEL DA CONCHA, COM HIDR AUX)
35.726.07	01	VALVE - PILOT CONTROL AND JOYSTICKS (8 SPOOL, W/ EHOE, W/ AUX HYDS) (APR 5 2012 11:18:00.5112 AM)
35.726.07	01	VALVE - PILOT CONTROL AND JOYSTICKS (8 SPOOL, W/ EHOE, W/ AUX HYDS) (APR 5 2012 11:18:00.5093 AM)
35.726.08	01	SISTEMA HIDRÁULICO - COMANDOS PILOTADOS
35.726.08	02	SISTEMA HIDRÁULICO - COMANDOS PILOTADOS
35.726.08	04	SISTEMA HIDRÁULICO - COMANDOS PILOTADOS, AUXILIAR DUPLO (8 CARRETÉIS)
35.726.09	01	COMANDOS, ESTRUTURA DA TORRE
35.726.09	02	COMANDOS, ESTRUTURA DA TORRE
35.726.09	03	COMANDOS, ESTRUTURA DA TORRE
35.726.10		SISTEMA HIDRÁULICO - COMANDOS NÃO-PILOTADOS (3 CARRETÉIS)
35.726.16	02	VÁLVULA - COMANDOS RETROESCAVADEIRA, 6 CARRETÉIS (SEM BRAÇO EXTENSÍVEL DA CONCHA, SEM AUXÍLIO HIDRÁULICO, COM COMANDOS PILOTADOS)
35.726.16	03	VÁLVULA - COMANDOS RETROESCAVADEIRA, 6 CARRETÉIS (SEM BRAÇO EXTENSÍVEL DA CAÇAMBA, SEM 2 ALAVANCAS)
35.726.16	04	VÁLVULA - COMANDOS RETROESCAVADEIRA, 6 CARRETÉIS (IMERSOR PADRÃO, COM 2 ALAVANCAS)
35.726.17	01	VÁLVULA - COMANDOS RETROESCAVADEIRA, 7 CARRETÉIS (SEM BRAÇO EXTENSÍVEL DA CONCHA, COM AUXÍLIO HIDRÁULICO, SEM COMANDOS PILOTADOS)
35.726.17	03	VÁLVULA - RETROESCAVADEIRA, 7 CARRETÉIS (SEM BRAÇO EXTENSÍVEL, COM AUXÍLIO, PILOTADO)
35.726.17	04	VÁLVULA - RETROESCAVADEIRA, 7 CARRETÉIS (COM BRAÇO EXTENSÍVEL, SEM AUXÍLIO, PILOTADO)
35.726.17	05	VÁLVULA - RETROESCAVADEIRA, 7 CARRETÉIS (COM BRAÇO EXTENSÍVEL)
35.726.18	01	VÁLVULA - RETROESCAVADEIRA, 8 CARRETÉIS (SEM BRAÇO EXTENSÍVEL, COM AUXÍLIO, PILOTADO)
35.726.18	02	VÁLVULA - RETROESCAVADEIRA, 8 CARRETÉIS (SEM BRAÇO EXTENSÍVEL, SEM AUXÍLIO, PILOTADO)
35.726.19	01	INSTALAÇÃO DA VÁLVULA - COMANDOS RETROESCAVADEIRA, 8 CARRETÉIS (OSCILAÇÃO NO PÉ)
35.726.19	02	INSTALAÇÃO DA VÁLVULA - COMANDOS RETROESCAVADEIRA, 8 CARRETÉIS
35.726.19	03	INSTALAÇÃO DA VÁLVULA - COMANDOS RETROESCAVADEIRA, 7 CARRETÉIS (OSCILAÇÃO NO PÉ)
35.726.19	04	INSTALAÇÃO DA VÁLVULA - COMANDOS RETROESCAVADEIRA, 7 CARRETÉIS (OSCILAÇÃO NA MÃO)
35.726.19	05	VÁLVULA - RETROESCAVADEIRA, 6 CARRETÉIS COM BRAÇO EXTENSÍVEL (SEM 2 ALAVANCAS)
35.726.19	06	VÁLVULA - RETROESCAVADEIRA, 7 CARRETÉIS COM BRAÇO EXTENSÍVEL (SEM 2 ALAVANCAS)
35.726.19	07	VÁLVULA - RETROESCAVADEIRA, 7 CARRETÉIS COM BRAÇO EXTENSÍVEL (COM 2 ALAVANCAS)
35.726.20	01	INSTALAÇÃO DA VÁLVULA - COMANDOS RETROESCAVADEIRA, UNI AUX PILOTADO, SOMENTE BOMBA DE ENGRENAGENS
35.726.22	01	INSTALAÇÃO DA VÁLVULA - COMANDOS RETROESCAVADEIRA, BI AUX (COMANDOS MECÂNICOS)
35.726.23	01	INSTALAÇÃO DA VÁLVULA - COMANDOS RETROESCAVADEIRA, AUXILIAR DUPLO (COMANDOS PILOTADOS) BOMBA VÁLVULA VARIÁVEL
35.726.24	01	INSTALAÇÃO DA VÁLVULA - COMANDOS RETROESCAVADEIRA, AUXILIAR DUPLO (COMANDOS PILOTADOS) BOMBA VÁLVULA VARIÁVEL
35.726.25	01	SISTEMA HIDRÁULICO
35.726.25	02	INSTALAÇÃO DA VÁLVULA - COMANDOS RETROESCAVADEIRA, AUX DUPLO PILOTADO, SOMENTE BOMBA DE ENGRENAGENS
35.726.26	01	SISTEMA HIDRÁULICO

TABLE OF CONTENTS

35.726.30	01	COMANDO - RETROESCAVADEIRA, COM OSCILAÇÃO NO PÉ (COM BRAÇO EXTENSÍVEL DA CONCHA)
35.726.30	02	COMANDO - RETROESCAVADEIRA, COM OSCILAÇÃO NO PÉ (COM BRAÇO EXTENSÍVEL DA CONCHA)
35.726.31	01	COMANDO - RETROESCAVADEIRA, 2 ALAVANCAS
35.726.31	02	INSTALAÇÃO DA VÁLVULA - AMORTECEDOR DE OSCILAÇÃO (AMORTECIMENTO)
35.726.31	03	SISTEMA HIDRÁULICO - CILINDRO RETROESCAVADEIRA OSCILAÇÃO / ESTABILIZADOR
35.726.32	01	RETROESCAVADEIRA - SISTEMA HIDRÁULICO - AMORTECEDOR DE OSCILAÇÃO (AMORTECIMENTO)
35.726.32	02	VÁLVULA - AMORTECIMENTO DA OSCILAÇÃO
35.726.33	01	RETROESCAVADEIRA - SISTEMA HIDRÁULICO - OSCILAÇÃO
35.726.34	01	COMANDO - RETROESCAVADEIRA, BRAÇO STD DA OSCILAÇÃO
35.726.35	01	COMANDO - RETROESCAVADEIRA, INTERRUPTOR DE PÉ PARA AUXILIARES
35.726.36	01	CONTROL - BACKHOE, WITH FOOT SWING (WITHOUT EXTENDABLE DIPPER)
35.726.36	02	COMANDO - RETROSCAVADEIRA, COM OSCILAÇÃO NO PÉ (SEM BRAÇO EXTENSÍVEL DA CONCHA)
35.726.36	03	SUPORTE E VEDADORES (TORRE DE CONTROLE)
35.726.37	01	COMANDO RETROESCAVADEIRA - VÁLVULA
35.726.37	01	VÁLVULA - MARTELETE AUXILIAR (COM COMANDOS MECÂNICOS)
35.726.37	02	SISTEMA HIDRÁULICO - CONTROLE MARTELETE
35.726.38	01	SISTEMA HIDRÁULICO - MARTELETE
35.726.39	01	BRAÇO EXTENSÍVEL, SISTEMA HIDRÁULICO AUXILIAR, W/ STANDARD CLIMATE
35.726.39	02	SISTEMA HIDRÁULICO AUXILIAR, COM BRAÇO STANDARD
35.730.01	01	CILINDRO - CONCHA DA RETROESCAVADEIRA
35.730.02	01	CILINDRO - BRAÇO RETROESCAVADEIRA
35.730.03	01	CILINDRO - BOOM DA RETROESCAVADEIRA
35.730.04	01	RETROESCAVADEIRA - TORRE OSCILANTE E CILINDROS DA OSCILAÇÃO
35.732.01	01	CILINDRO - ESTABILIZADOR DA RETROESCAVADEIRA
35.732.01	02	SISTEMA HIDRÁULICO - INSTALAÇÃO DA VÁLVULA DE RETENÇÃO, ESTABILIZADOR
35.732.01	04	SISTEMA HIDRÁULICO - ESTABILIZADOR DA RETROESCAVADEIRA
35.732.01	05	APOYOS ESTABILIZADORES
35.736.02	01	CILINDRO - LEVANTAMENTO DA CARREGADEIRA
35.737.01	01	SISTEMA HIDRÁULICO - INSTALAÇÃO DO BRAÇO
35.738.01	01	CILINDRO - CAÇAMBA DA CARREGADEIRA
35.738.02	01	HIDRÁULICO - RETROESCAVADEIRA (COM BRAÇO EXTENSÍVEL DA CAÇAMBA)
35.738.04	01	CILINDRO - CAÇAMBA RETROESCAVADEIRA
35.739.02	01	CILINDRO - OSCILAÇÃO DA RETROESCAVADEIRA
35.739.03	01	CILINDRO - OSCILAÇÃO DA RETROESCAVADEIRA
35.739.04	01	CILINDRO - OSCILAÇÃO DA RETROESCAVADEIRA

TABLE OF CONTENTS

35.740.01	01	SISTEMA HIDRÁULICO - RETROESCAVADEIRA (SEM BRAÇO EXTENSÍVEL)
35.740.01	02	SISTEMA HIDRÁULICO - RETROESCAVADEIRA (COM BRAÇO EXTENSÍVEL)
35.740.01	03	CILINDRO - RETROESCAVADEIRA (COM BRAÇO EXTENSÍVEL)
35.740.02	01	HYDRAULICS - BACKHOE EXTENDABLE DIPPER (580N)
35.740.03	01	HYDRAULICS - BACKHOE EXTENDABLE DIPPER
35.750.01	01	SISTEMA HIDRÁULICO - RESERVATÓRIO
35.750.02	01	SISTEMA HIDRÁULICO - RESERVATÓRIO, CAIXA DE FERRAMENTAS
35.750.03	01	SISTEMA HIDRÁULICO - FILTRO
35.750.04	01	SISTEMA HIDRÁULICO - PROTEÇÃO DO FILTRO
37.140.01	01	CONTRAPESO, DIANTEIRO
37.140.02	01	CONTRAPESO, TRASEIRA, VERSÃO CARREGADEIRA
39.100.02	01	CHASSI / SUPORTES, COBERTURAS - TELA, ENTRADA DE AR
39.102.01	01	ESTABILIZADOR
39.102.02	01	ESTABILIZADOR, RESGUARDO DE PROTECÇÃO DESDOBRÁVEL
39.105.01	01	RETROESCAVADEIRA - BOOM E TORRE DE OSCILAÇÃO
39.105.02	01	RETROESCAVADEIRA - BOOM E TORRE DE OSCILAÇÃO
39.106.01	01	RETROESCAVADEIRA - PROTEÇÃO DO BRAÇO
39.121.01	01	RETROESCAVADEIRA - BRAÇO, EXTENSÍVEL (EXTERNO)
39.121.02	02	RETROESCAVADEIRA - BRAÇO EXTENSÍVEL (INTERNO)
39.121.03	01	RETROESCAVADEIRA - ACOPLAMENTO E PINOS DA CAÇAMBA
39.121.04	01	RETROESCAVADEIRA - ACOPLAMENTO E PINOS DA CAÇAMBA
39.121.05	01	RETROESCAVADEIRA - ELO, RETO
39.121.06	01	RETROESCAVADEIRA - ACOPLAMENTO HIDRÁULICO
39.125.01	01	ESTRUTURA - ELEVAÇÃO DA CARREGADEIRA
39.125.02	01	CARREGADEIRA - ARTICULAÇÃO CILINDRO DA CAÇAMBA
39.125.03	01	CARREGADEIRA - ARTICULAÇÃO CILINDRO DA CAÇAMBA
41.200.02	01	SISTEMA HIDRÁULICO - DIREÇÃO
41.204.05	01	SISTEMA DE DIREÇÃO - TOLDO
41.204.08	01	COLUNA DE DIREÇÃO
41.216.05	01	EIXO, DIANTEIRO - CILINDRO, DIREÇÃO
41.216.06	01	EIXO, TRANSMISSÃO DIANTEIRO - CILINDRO, DIREÇÃO
41.216.06	02	CILINDRO DE DIRECÇÃO, CONJUNTO, 4WD
44.511.01	01	RODAS DIANTEIRAS E PNEUS
44.511.08	01	RODAS, DIANTEIRA - PNEUS
44.512.01	01	RODAS TRASEIRAS E PNEUS
44.520.03	01	RODAS, TRASEIRA - PNEUS

TABLE OF CONTENTS

50.104.01	01	CABINE - AQUECEDOR
50.200.08	01	CABINE - COMPRESSOR DO AR CONDICIONADO
50.200.17	01	CABINE - AR CONDICIONADO, CONDENSADOR E FILTRO SECADOR
50.206.03	01	CABINE - TUBOS DO AR CONDICIONADO, EVAPORADOR
50.206.04	01	CABINE - FILTRO DE AR
50.206.05	01	CABINE - ALOJAMENTO DO VENTILADOR, DUTOS DE VENTILAÇÃO, TUBOS DE DRENAGEM
55.100.01	01	CHICOTE, INSTALAÇÃO - CHASSI
55.100.02	01	CHICOTE, INSTALAÇÃO - TRANSMISSÃO
55.100.02	02	CHICOTE - TRANSMISSÃO SPS
55.100.02	03	CHICOTE - TRANSMISSÃO SPS
55.100.03	01	CHICOTE - CHASSI
55.100.20	01	SISTEMA ELÉTRICO DO MOTOR
55.100.30	01	CHICOTE, TRANSMISSÃO 2WD / 4WD POWERSHIFT - VÁLVULA DE COMANDO
55.100.40	01	SISTEMA ELÉTRICO - TRANSMISSÃO, POWERSHIFT TIPO S
55.100.50		SENSOR DE VELOCIDADE, TRANSMISSÃO
55.201.01	01	MOTOR DE PARTIDA E ALTERNADOR
55.201.03	01	MOTOR DE PARTIDA
55.301.01	01	ALTERNADOR
55.301.07	01	BATERIA, DUPLA - PARTIDA A FRIO
55.301.08	01	BATERIA, SIMPLES
55.301.08	02	SISTEMA ELÉTRICO - BATERIA SIMPLES
55.404.01	01	SISTEMA ELÉTRICO - FARÓIS, TOLDO ROPS
55.404.01	02	SISTEMA ELÉTRICO - FARÓIS, TOLDO ROPS
55.404.02		LUZ DA MATRÍCULA E SUPORTE
55.404.03		LUZ DA MATRÍCULA E SUPORTE
55.408.01	01	FAROL, ROTATIVO (MODELOS COM CABINE OU COM TOLDO)
55.408.01	02	BUZINA
55.408.02	01	ALARME DE RÉ
55.510.01	01	RÁDIO
55.512.13	01	CHICOTE, INSTALAÇÃO - CONSOLE FRONTAL STD, TRANSMISSÃO STANDARD TOLDO
55.512.14	01	CHICOTE - CONSOLE FRONTAL, INTERRUPTORES
55.512.14	02	CHICOTE - CONSOLE FRONTAL, SUPORTES
55.512.14	03	CIRCUITO ELÉTRICO DO PAINEL DIANTEIRO - MONTAGEM
55.512.15	01	CHICOTE, INSTALAÇÃO - CONSOLE FRONTAL STD
55.512.15	02	CHICOTE - CONSOLE FRONTAL STD, TRANSMISSÃO STANDARD
55.512.15	03	CHICOTE - CONSOLE FRONTAL, TRANSMISSÃO SPS

TABLE OF CONTENTS

55.512.16	01	SISTEMA ELÉTRICO - CONSOLE LATERAL, TRANSMISSÃO TIPO S E H
55.512.16	02	CHICOTE, INSTALAÇÃO - CONSOLE LATERAL
55.512.16	03	SISTEMA ELÉTRICO - CONSOLE LATERAL, TRANSMISSÃO TIPO H
55.512.16	04	CONJUNTO DE INSTRUMENTOS
55.512.17	01	SISTEMA ELÉTRICO - CONSOLE LATERAL, TRANSMISSÃO TIPO S
55.512.17	02	CHICOTE, INSTALAÇÃO - CONSOLE LATERAL, TRANSMISSÃO TIPO S E H
55.512.18	01	HARNESS - BACKHOE DUAL AUXILIARY HYDRAULIC WITH MECHANICAL CONTROLS (APR 5 2012 11:19:00.5108 AM)
55.512.19	01	CHICOTE - RETROESCAVADEIRA, AUXILIAR HIDRÁULICO SIMPLES, COM COMANDOS PILOTADOS
55.512.20	01	CHICOTE - RETROESCAVADEIRA, AUXILIAR HIDRÁULICO DUPLO, COM COMANDOS PILOTADOS
55.512.21	01	CHICOTE - RETROESCAVADEIRA, COM COMANDOS PILOTADOS
55.514.01	01	FARÓIS, CABINE ROPS
55.518.01	01	CABINE - LIMPADOR DE PÁRA-BRISA DIANTEIRO
55.518.02	01	CABINE - LIMPADOR DE PÁRA-BRISA TRASEIRO
55.518.05	01	CABINE - LAVADOR DE PÁRA-BRISAS
55.518.07	01	TOLDO, ROPS - LIMPADOR DE PÁRA-BRISA, DIANTEIRO E LAVADOR DE PÁRA-BRISA
55.518.08	01	TOLDO, ROPS - LIMPADOR DE PÁRA-BRISA DIANTEIRO
55.520.01	01	TELEMATICS - CABINE
55.520.02	01	TELEMATICS - TOLDO
82.100.01	01	CARREGADEIRA - CAÇAMBA 82 POL COM DENTES (OPC)
82.100.01	02	CARREGADEIRA - CAÇAMBA 85 POL COM DENTES (OPC)
82.100.01	03	CARREGADEIRA - CAÇAMBA 93 POL COM DENTES (OPC)
82.100.02	01	CAÇAMBA COMPRIDA (82 E 85 POL)
82.100.02	02	CAÇAMBA COMPRIDA (93 POL)
82.100.03	01	CARREGADEIRA - CAÇAMBA 82 POL (COM LÂMINA)
82.100.04	01	CAÇAMBA, CARREGADEIRA 4 EM 1 (82 POL)
82.100.04	02	BALDE 4 EM 1, 93INCH/2362MM, COMPONENTES
82.100.05	01	CAÇAMBA, CARREGADEIRA 4 EM 1 (82 POL - 93 POL), INSTALAÇÃO
82.100.06	01	CAÇAMBA DO CARREGADOR, 93 IN COM LÂMINA
82.100.06	02	CAÇAMBA DO CARREGADOR, 93 IN COM DENTE
82.100.06	03	CAÇAMBA DO CARREGADOR, 85 IN COM LÂMINA
82.100.06	04	CAÇAMBA DO CARREGADOR, 85 IN COM DENTE
84.100.01	01	CAÇAMBA, RETROESCAVADEIRA (305 MM (12 POL) WIDE)
84.100.01	04	CAÇAMBA, RETROESCAVADEIRA (610 MM (24 POL) / 762 MM (30 POL) WIDE)
84.100.01	05	CAÇAMBA, RETROESCAVADEIRA - ALTA CAPACIDADE (610 MM (24 POL) / 762 MM (30 POL) WIDE)
84.100.01	06	CAÇAMBA, RETROESCAVADEIRA (914 MM (36 POL) WIDE)
84.102.01	01	CAÇAMBA, RETROESCAVADEIRA (457 MM (18 POL) WIDE)

TABLE OF CONTENTS

84.102.03	01	CAÇAMBA HD (457 MM (18 POLEGADAS) WIDE)
84.104.01	01	CAÇAMBA, RETROESCADEIRA (610 MM (24 POLEGADAS) WIDE)
84.104.02	01	CAÇAMBA, RETROESCAVADEIRA UNIVERSAL (610 MM (24 POL) / 762 MM (30 POL) WIDE)
84.104.03	01	CAÇAMBA HD (610 MM (24 POLEGADAS) WIDE)
84.106.01	01	CAÇAMBA HD (762 MM (30 POLEGADAS) WIDE)
84.108.01	01	CAÇAMBA HD (305 MM (12 POLEGADAS) WIDE)
84.108.01	02	CAÇAMBA HD (914 MM (36 POLEGADAS) WIDE)
84.120.01	01	TRAVA DO BOOM
84.912.01		BACKHOE - DIPPER, STANDARD
84.912.02		BACKHOE - DIPPER, STANDARD CYLINDER PIN
88.033.01		DIA KIT, HARNESS, SPRING APPLIED HYDRAULICALLY RELEASED PARK BRAKE
88.035.01		DIA KIT, BOOM LOCK, 580N/SN/SN WT
88.035.02		DIA KIT, CHAFF SCREEN
88.088.01		DIA KIT, DUAL AUXILIARY PILOT EHOE, SERVICE
88.088.02		DIA KIT, CONVERSION FROM STD
88.088.03		DIA KIT, PARTS TO BE ORDERED FROM P AND C TO
88.090.01		DIA KIT, CANOPY DELUXE CONVERSION NARROW AND WIDE
88.100.55		DIA KIT, CONJUNTO DE INSTRUMENTOS, MECÂNICO PARA ELECTRÓNICO
90.100.02	01	CAPÔ - PAINÉIS, LATERAIS
90.100.04	01	CAPÔ - GRADE
90.100.09	01	PAINEL DE INSTRUMENTOS, DIANTEIRO - COBERTURAS
90.100.10	01	PAINEL DE INSTRUMENTOS, LATERAL - COBERTURAS (LADO DIREITO)
90.100.11	01	PAINEL DE INSTRUMENTOS, SUPORTE
90.100.11	02	PAINEL DE INSTRUMENTOS, CONSOLE E TAMPAS
90.108.01	01	DECALQUES
90.108.01	02	DECALQUES
90.108.09	02	DECALQUES - PORTUGUÊS
90.108.09	03	DECALQUES - ESPANHOL
90.108.09	05	DECALQUES - PORTUGUÊS
90.108.09	06	DECALQUES - ESPANHOL
90.116.01	01	PÁRA-LAMA
90.116.08	01	FENDER EXTENSIONS
90.118.01	01	CHAPAS DO PISO
90.120.00	01	ASSENTO DO OPERADOR - MONTAGEM
90.120.01	01	ASSENTO DO OPERADOR
90.120.01	02	ASSENTO DO OPERADOR

TABLE OF CONTENTS

90.120.01	03	ASSENTO DO OPERADOR
90.120.02	01	BANCO DO OPERADOR SEM SUSPENSÃO - COM APOIO DE BRAÇO (VINIL)
90.120.02	02	BANCO DO OPERADOR SEM SUSPENSÃO - COM APOIO DE BRAÇO (VINIL)
90.120.03	01	BANCO DO OPERADOR COM SUSPENSÃO - COM APOIO DE BRAÇO (VINIL)
90.120.03	02	BANCO DO OPERADOR COM SUSPENSÃO - COM APOIO DE BRAÇO (VINIL)
90.120.03	03	ASSENTO DO OPERADOR
90.120.04	01	ASSENTO - SUPORTE
90.120.04	02	CONJUNTO DO ASSENTO, SUSPENSÃO MECÂNICA
90.120.05	01	ASSENTO DO OPERADOR - SUSPENSÃO A AR
90.120.05	02	ASSENTO DO OPERADOR - SUSPENSÃO A AR
90.120.06	01	CONJUNTO DO ASSENTO STANDARD - SUPORTE
90.120.07	01	SEAT AIR SUSPENSION, CLOTH, CUSHION, ARMREST, COMPONENTS
90.120.07	02	SEAT AIR SUSPENSION, CLOTH, SWIVEL PIVOT, COMPONENTS
90.120.07	03	SEAT AIR SUSPENSION, CLOTH, SUSPENSION, COMPONENTS
90.120.07	04	CAB, SEAT AIR SUSPENSION, CLOTH, BELLOWS, PEDESTAL, COMPONENTS
90.120.07	05	CAB, SEAT AIR SUSPENSION, CLOTH, SWITCH, HARNESS
90.120.08	01	SEAT AIR SUSPENSION, CLOTH, CUSHION, ARMREST, COMPONENTS
90.120.08	02	SEAT AIR SUSPENSION, CLOTH, SWIVEL PIVOT, COMPONENTS
90.120.08	03	SEAT AIR SUSPENSION, CLOTH, SUSPENSION, COMPONENTS
90.120.08	04	CAB, SEAT AIR SUSPENSION, CLOTH, BELLOWS, PEDESTAL, COMPONENTS
90.120.08	05	CAB, SEAT AIR SUSPENSION, CLOTH, SWITCH, HARNESS
90.120.09	01	CINTO DE SEGURANÇA, ASSENTO SUSPENSO
90.120.10	01	CAIXA DE FERRAMENTAS - KIT INSTALAÇÃO RETRO (ACOPLAMENTO TRASEIRO)
90.120.12	01	BOLSA DE FERRAMENTAS
90.150.01	01	CABINE - TAPETES
90.150.01	02	CABINE - TAPETES, VERSÃO CARREGADEIRA
90.150.02	01	CABINE - INSTALAÇÃO
90.150.02	02	CABINE - REVESTIMENTOS E TAMPAS
90.150.03	01	CABINE - ESTRUTURA
90.150.03	02	CABINE - ADORNOS E COBERTURAS
90.150.04	01	CABINE - TETO
90.150.05	01	CABINE - TETO, FILTRO, DIFUSORES E LÂMPADA
90.150.08	01	TOLDO - INSTALAÇÃO
90.150.09	01	TOLDO, ROPS - ESTRUTURA, COBERTURAS, ESPELHOS, VISOR
90.150.10	01	TOLDO, ROPS - DELUXE
90.150.11	01	TOLDO, ROPS - FORROS

TABLE OF CONTENTS

90.150.12	01	**TOLDO, ROPS - FORROS**
90.150.13	01	**TOLDO, ROPS - FORROS**
90.154.02	01	**CABINE - PORTAS**
90.154.07	01	**CABINE - MONTAGEM DAS PORTAS**
90.156.01	01	**CABINE - VIDROS**
90.156.02	01	**TOLDO E ROPS - VIDROS**
90.156.03	01	**CABINE - JANELA, TRASEIRA**
90.156.04	01	**CABINE - JANELA, LADO DIREITO, PARA CABINES COM PORTA ÚNICA**
90.156.05	01	**CABINE - VIDROS, ESPELHOS E TRAVAS**
90.158.01	01	**CABINE - JANELA DIREITA**
90.158.02	01	**CABINE - JANELA ESQUERDA**
90.160.01	01	**CABINE, ADORNO, INTERNO - STD**

SECTION INDEX

Geral & Índice Pictorial

00.000.00	01	**ÍNDICE PICTOGRÁFICO - MANUTENÇÃO**
00.000.10	01	**ÍNDICE PICTOGRÁFICO - MOTOR**
00.000.21	01	**ÍNDICE PICTOGRÁFICO - TRANSMISSÃO**
00.000.25	01	**ÍNDICE PICTOGRÁFICO - EIXO DIANTEIRO 4WD**
00.000.27	01	**ÍNDICE PICTOGRÁFICO - EIXO TRASEIRO**
00.000.33	01	**ÍNDICE PICTOGRÁFICO - FREIOS E COMANDOS**
00.000.35	01	**ÍNDICE PICTOGRÁFICO - SISTEMA HIDRÁULICO**
00.000.37	01	**ÍNDICE PICTOGRÁFICO - GANCHOS PARA REBOQUE E LASTRAGEM**
00.000.39	01	**ÍNDICE PICTOGRÁFICO - COMPONENTES DA ESTRUTURA**
00.000.41	01	**ÍNDICE PICTOGRÁFICO - DIREÇÃO**
00.000.44	01	**ÍNDICE PICTOGRÁFICO - EIXO & RODAS**
00.000.50	01	**ÍNDICE PICTOGRÁFICO - CONTROLE DE CLIMA NA CABINE**
00.000.55	01	**ÍNDICE PICTOGRÁFICO - SISTEMA ELÉTRICO**
00.000.82	01	**ÍNDICE PICTOGRÁFICO - CARREGADOR DIANTEIRO**
00.000.84	01	**ÍNDICE PICTOGRÁFICO - RETROESCAVADEIRA**
00.000.90	01	**ÍNDICE PICTOGRÁFICO - PLATAFORMA, CABINE, CARROCERIA Y DECALQUES**

00.000.00	01	p1	9/2021

ÍNDICE PICTOGRÁFICO - MANUTENÇÃO

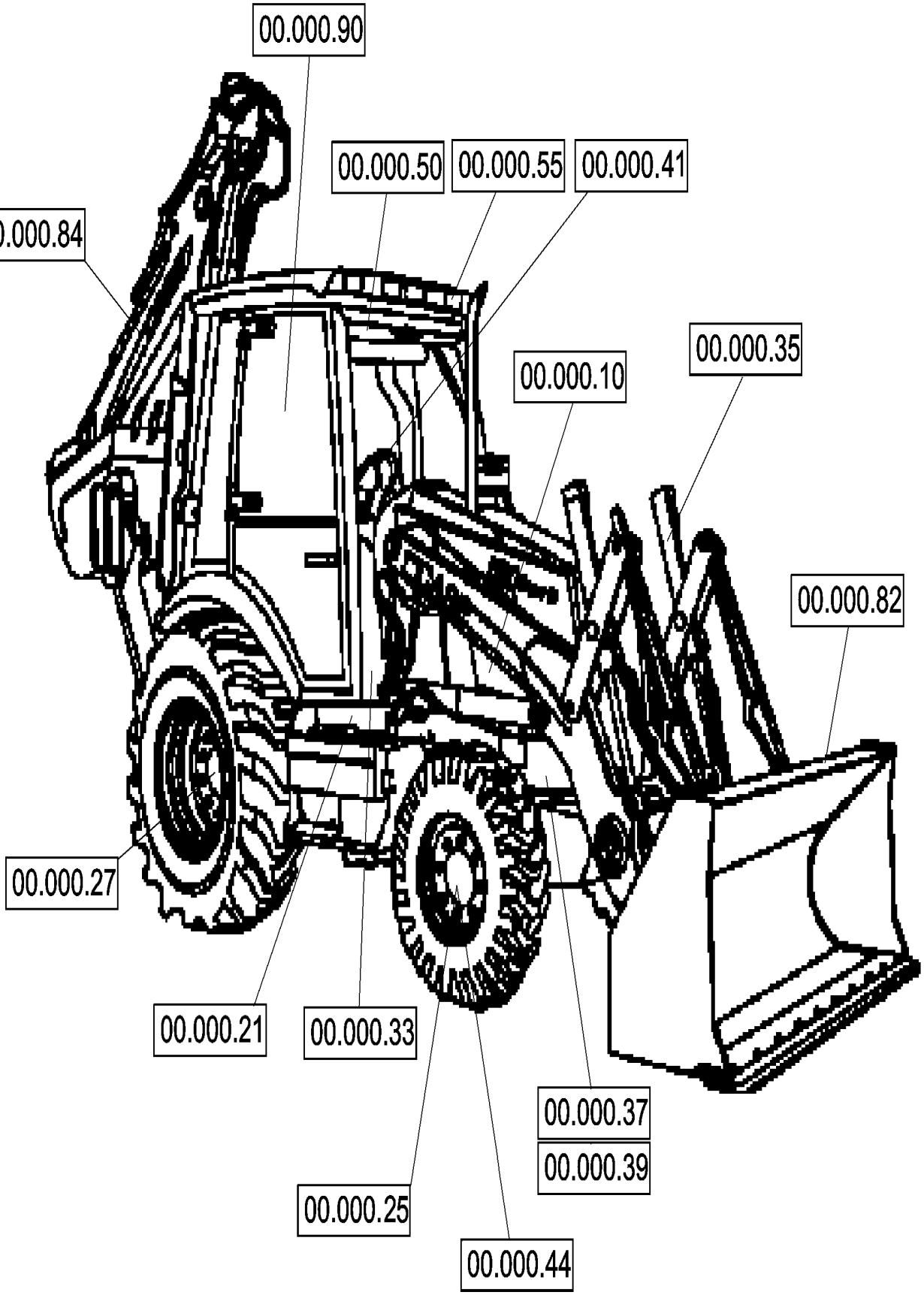

ÍNDICE PICTOGRÁFICO - MANUTENÇÃO

REF	FN	PART NUMBER	YR/SN	QTY	DESCRIPTION

580N-RETRO-CARREGADORA (BRASIL)

ÍNDICE PICTOGRÁFICO - MOTOR

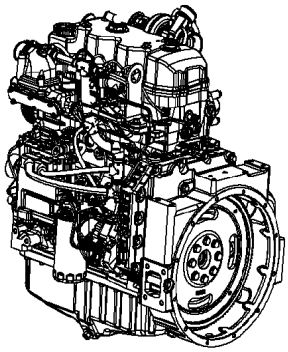

10.012.03

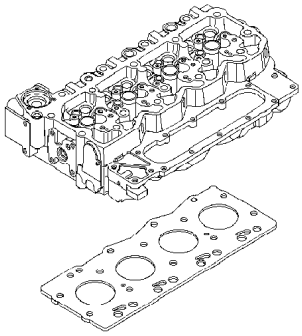

10.101.02

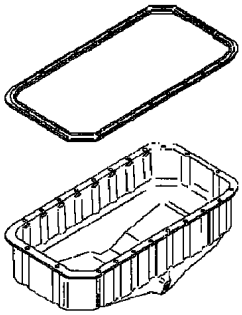

10.304.02

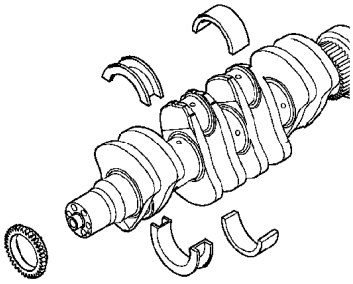

10.103.01

10.105.01

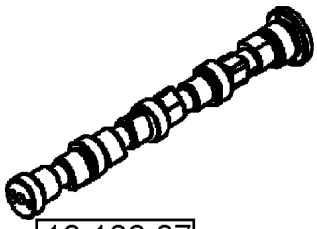

10.106.07

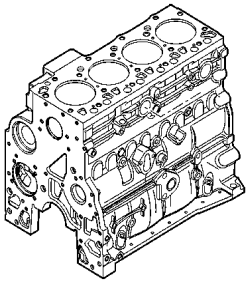

10.001.01

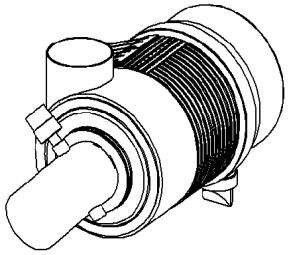

10.202.03

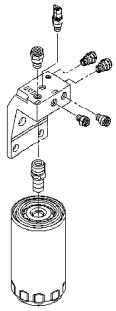

10.206.02

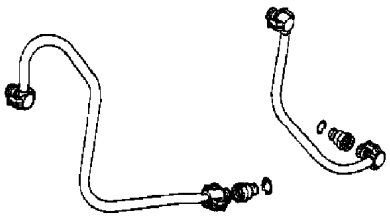

10.218.04

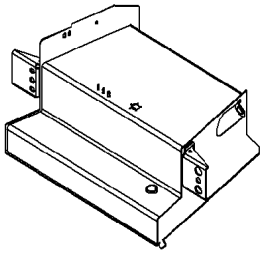

10.212.01

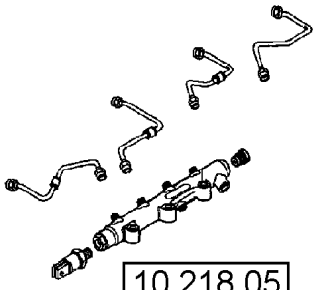

10.218.05

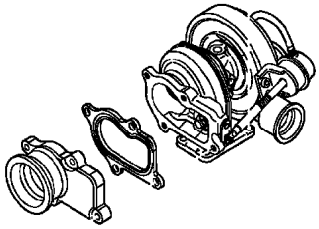

10.250.05

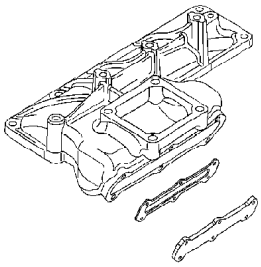

10.254.08

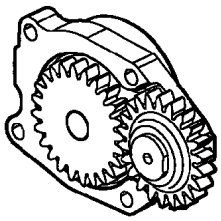

10.304.01

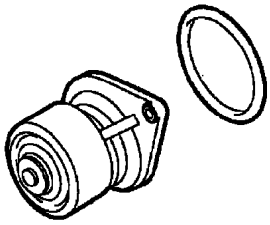

10.402.05

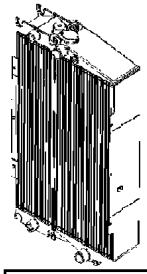

10.406.04

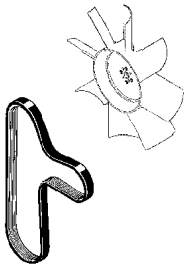

10.414.01

ÍNDICE PICTOGRÁFICO - MOTOR

REF	FN	PART NUMBER	YR/SN	QTY	DESCRIPTION

580N-RETRO-CARREGADORA (BRASIL)

ÍNDICE PICTOGRÁFICO - TRANSMISSÃO

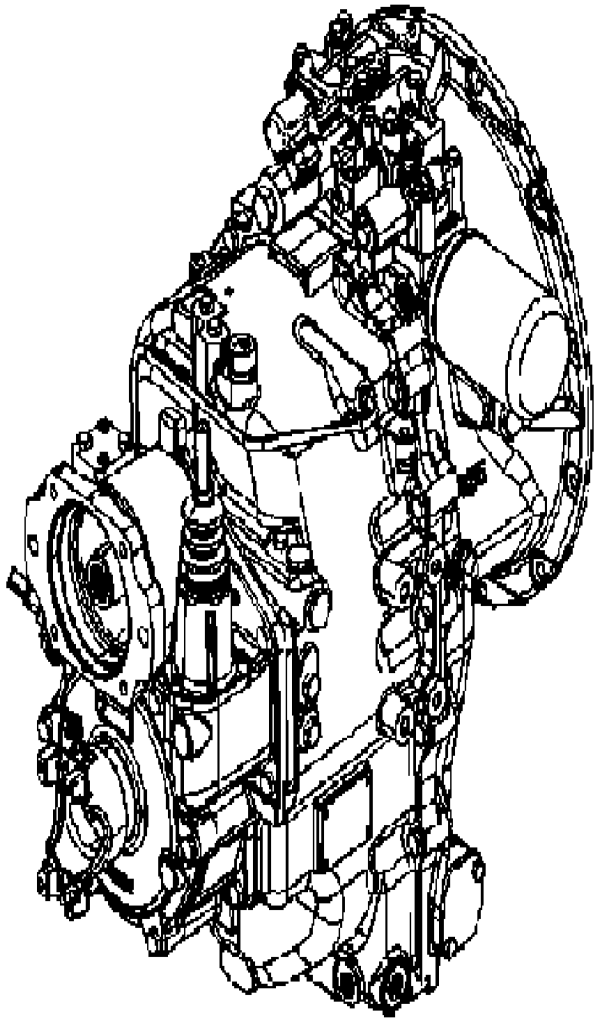

21.112.01 (03)

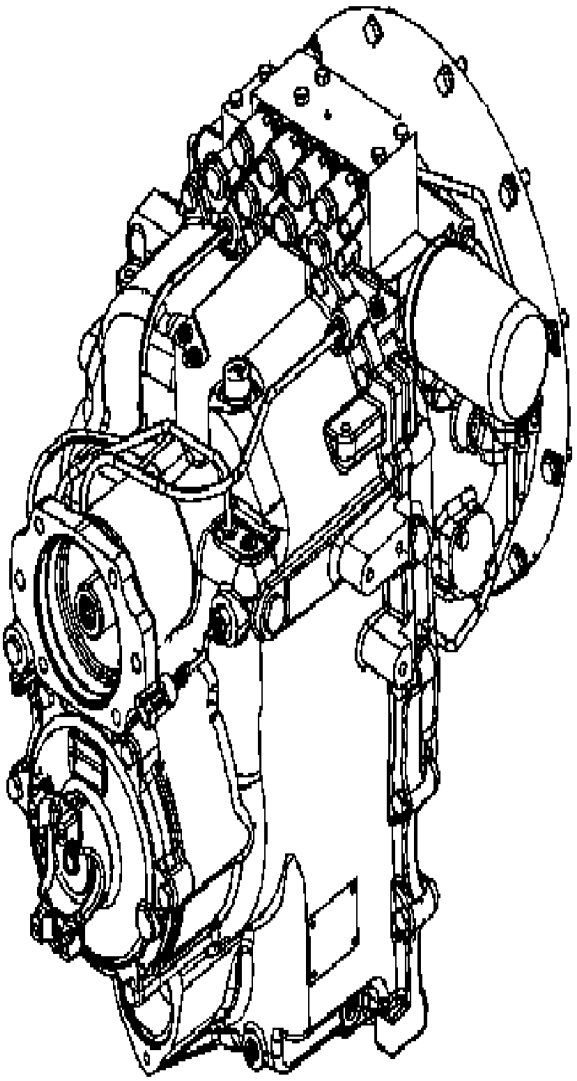

21.112.04

ÍNDICE PICTOGRÁFICO - TRANSMISSÃO

REF	FN	PART NUMBER	YR/SN	QTY	DESCRIPTION

580N-RETRO-CARREGADORA (BRASIL)

ÍNDICE PICTOGRÁFICO - EIXO DIANTEIRO 4WD

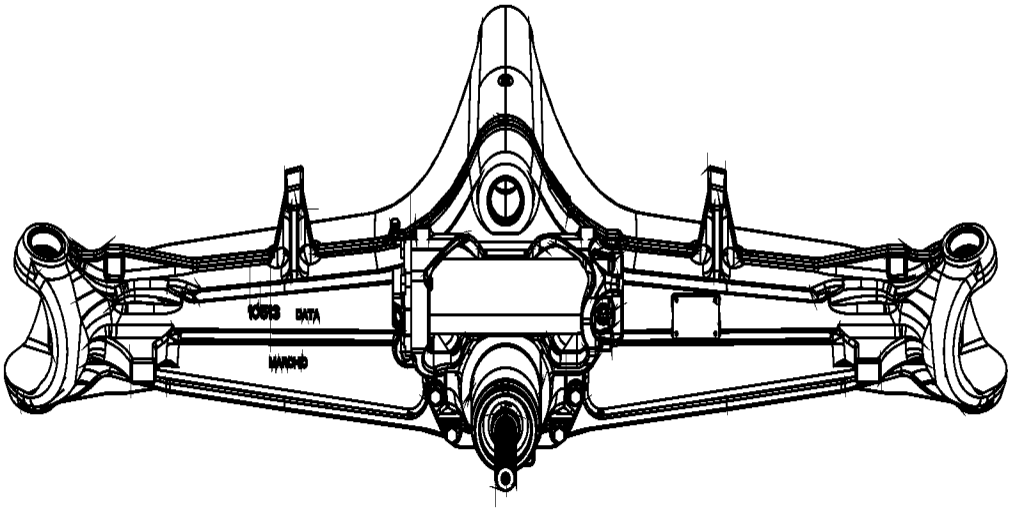

25.100.01

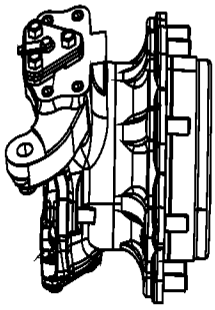

25.108.01

25.310.01

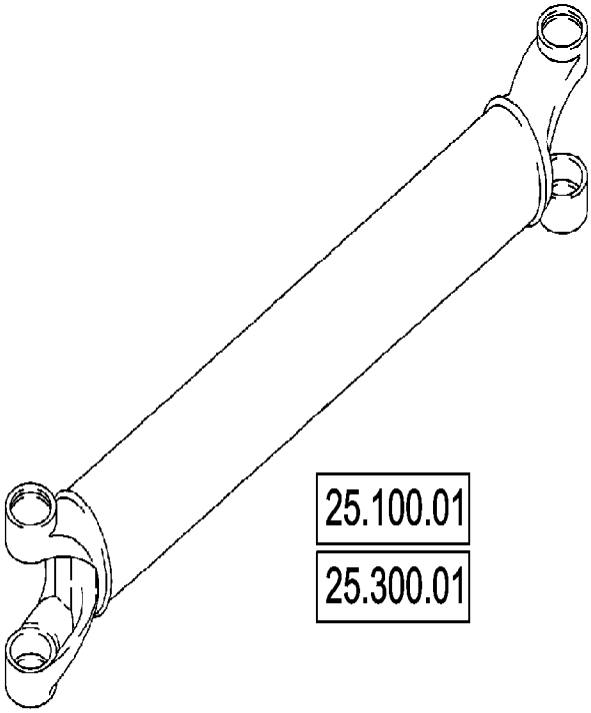

25.100.01

25.300.01

ÍNDICE PICTOGRÁFICO - EIXO DIANTEIRO 4WD

REF	FN	PART NUMBER	YR/SN	QTY	DESCRIPTION

580N-RETRO-CARREGADORA (BRASIL)

ÍNDICE PICTOGRÁFICO - EIXO TRASEIRO

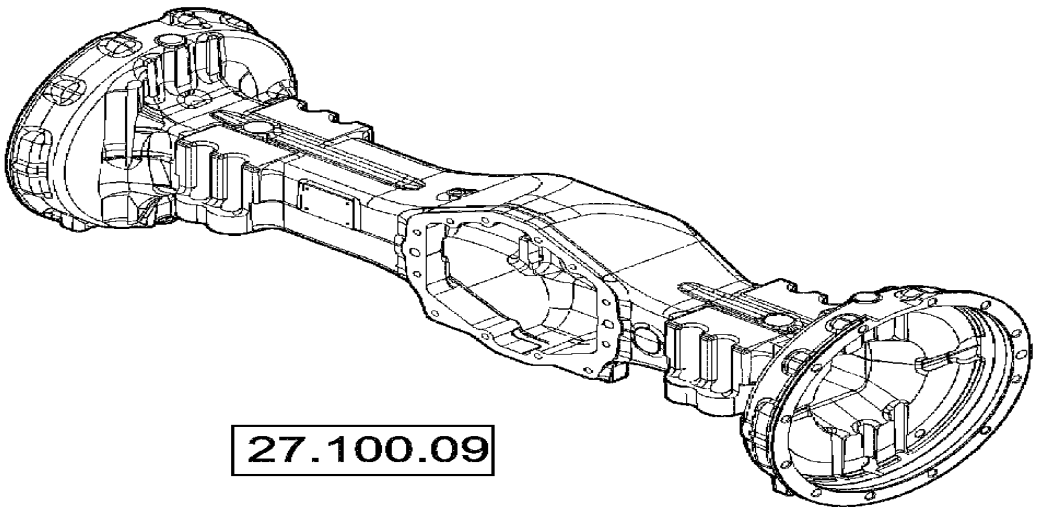

27.100.09

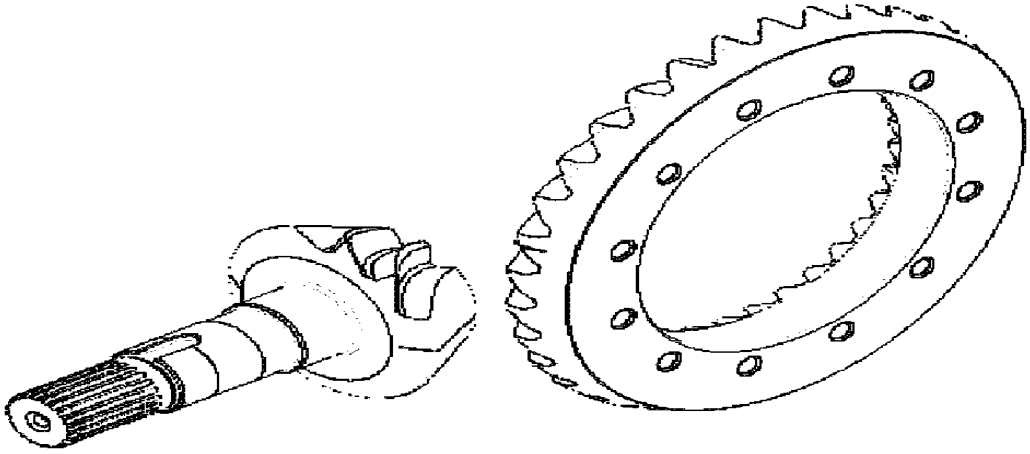

27.106.02

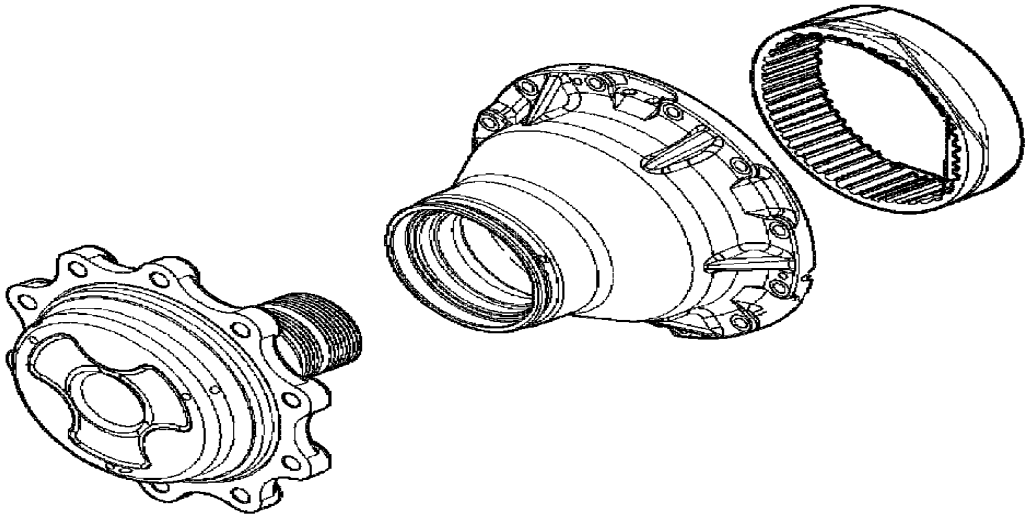

27.120.02

ÍNDICE PICTOGRÁFICO - EIXO TRASEIRO

REF	FN	PART NUMBER	YR/SN	QTY	DESCRIPTION

580N-RETRO-CARREGADORA (BRASIL)

ÍNDICE PICTOGRÁFICO - FREIOS E COMANDOS

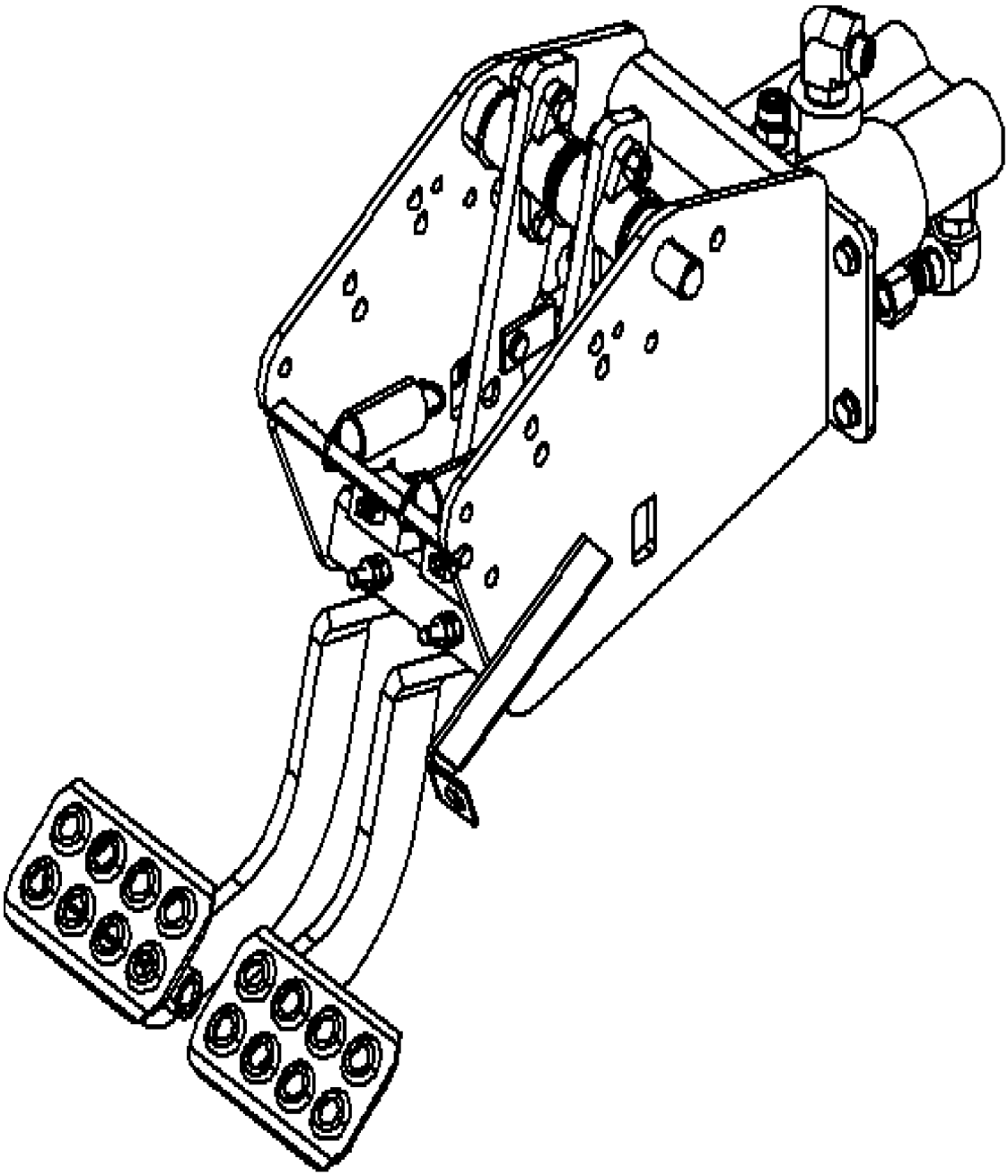

ÍNDICE PICTOGRÁFICO - FREIOS E COMANDOS

REF	FN	PART NUMBER	YR/SN	QTY	DESCRIPTION

580N-RETRO-CARREGADORA (BRASIL)

ÍNDICE PICTOGRÁFICO - SISTEMA HIDRÁULICO

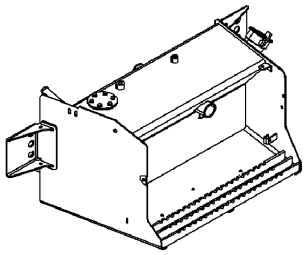

35.750.01

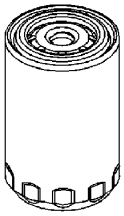

35.750.03

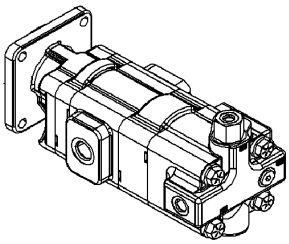

35.106.01
35.106.02

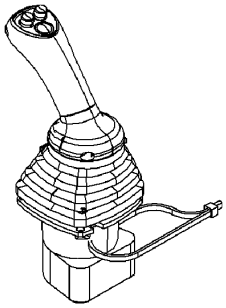

35.724.03(01)

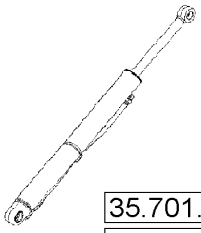

35.701.02
35.701.03

ÍNDICE PICTOGRÁFICO - SISTEMA HIDRÁULICO

REF	FN	PART NUMBER	YR/SN	QTY	DESCRIPTION

580N-RETRO-CARREGADORA (BRASIL)

00.000.37	01	p1	9/2021

ÍNDICE PICTOGRÁFICO - GANCHOS PARA REBOQUE E LASTRAGEM

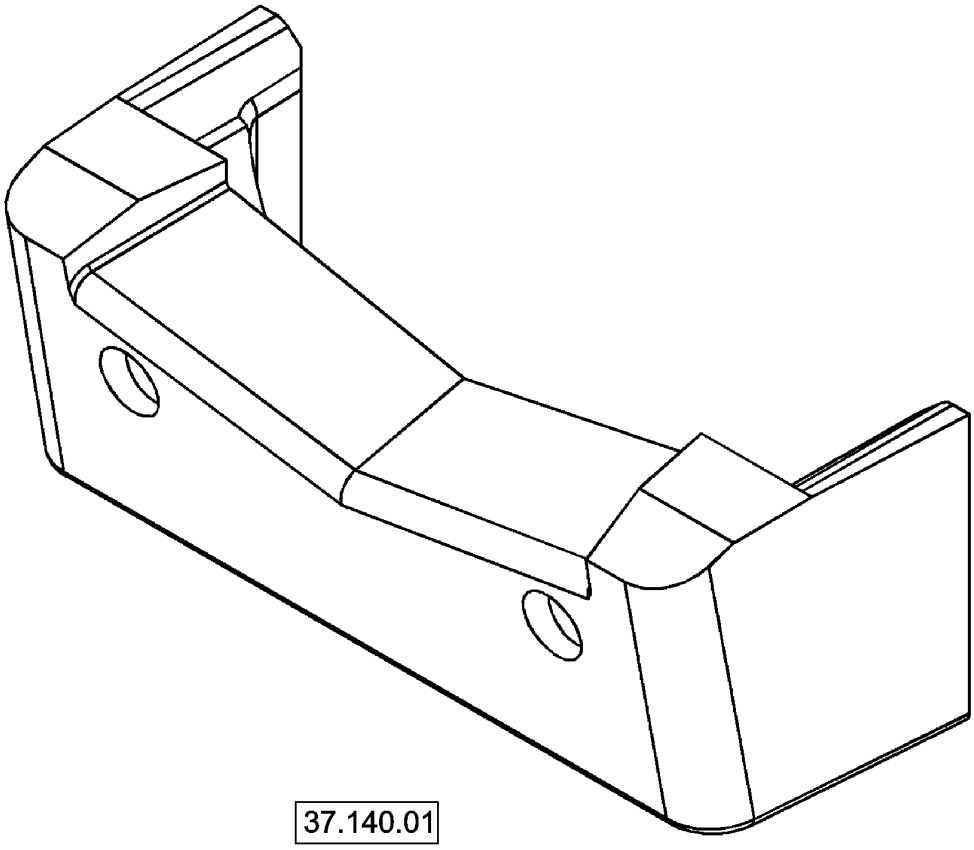

ÍNDICE PICTOGRÁFICO - GANCHOS PARA REBOQUE E LASTRAGEM

REF	FN	PART NUMBER	YR/SN	QTY	DESCRIPTION

580N-RETRO-CARREGADORA (BRASIL)

ÍNDICE PICTOGRÁFICO - COMPONENTES DA ESTRUTURA

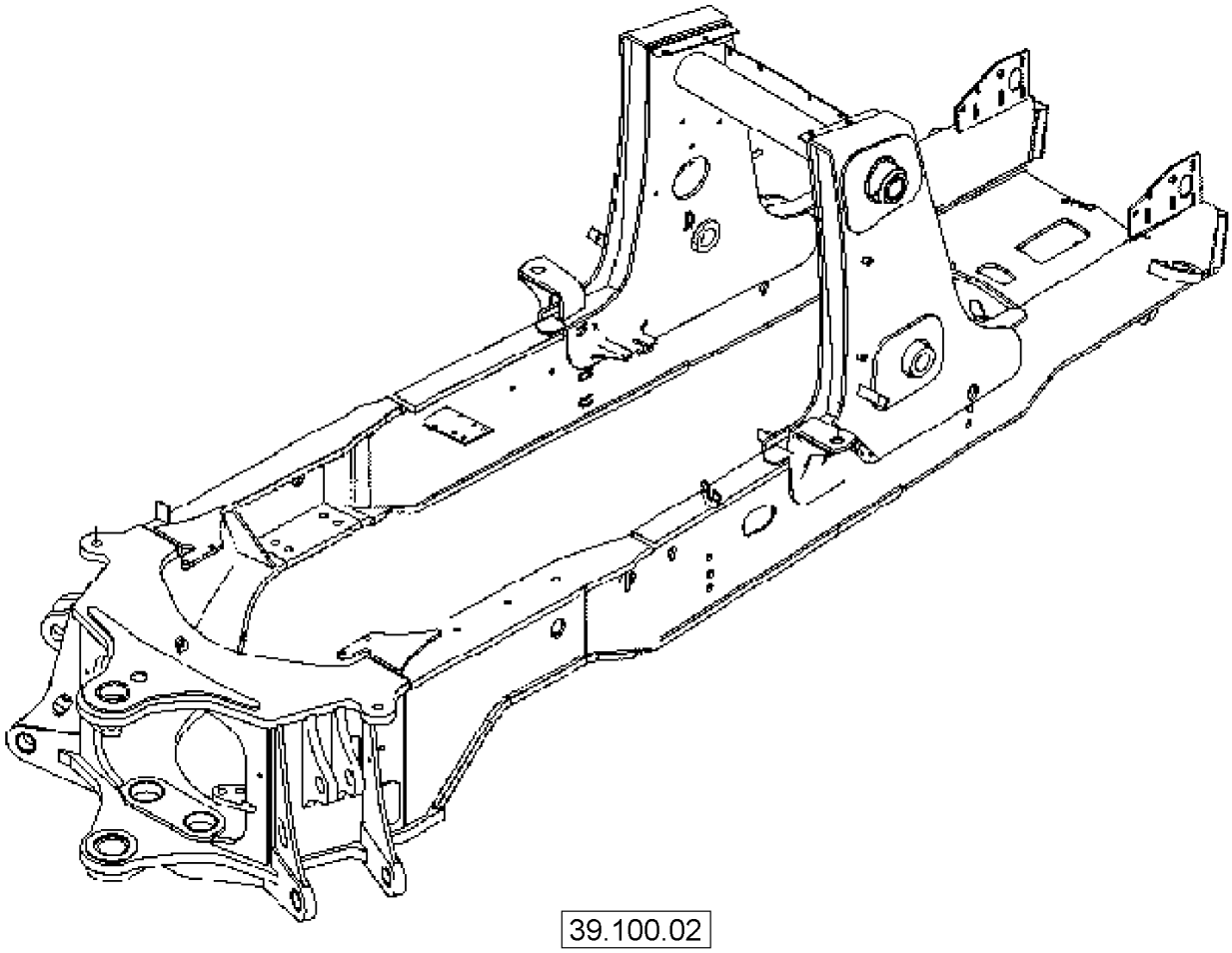

39.100.02

ÍNDICE PICTOGRÁFICO - COMPONENTES DA ESTRUTURA

REF	FN	PART NUMBER	YR/SN	QTY	DESCRIPTION

580N-RETRO-CARREGADORA (BRASIL)

ÍNDICE PICTOGRÁFICO - DIREÇÃO

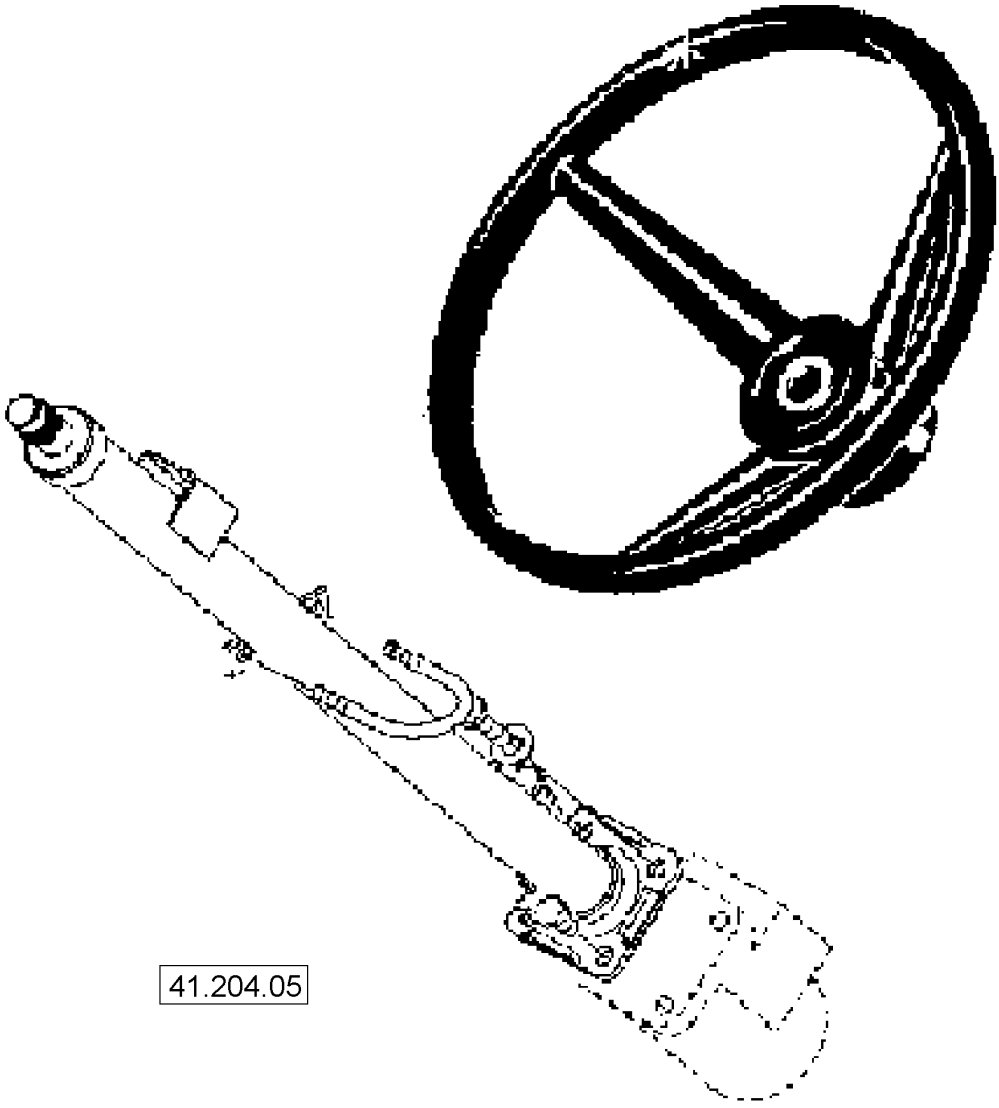

ÍNDICE PICTOGRÁFICO - DIREÇÃO

REF	FN	PART NUMBER	YR/SN	QTY	DESCRIPTION

580N-RETRO-CARREGADORA (BRASIL)

ÍNDICE PICTOGRÁFICO - EIXO & RODAS

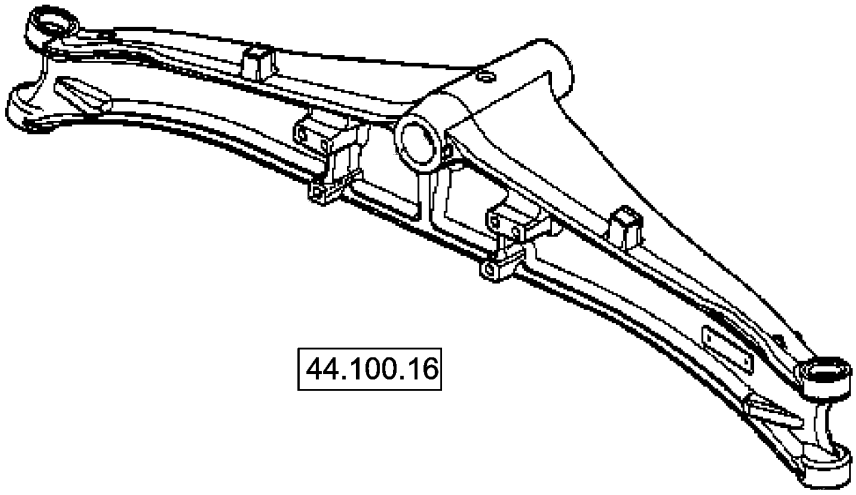

44.100.16

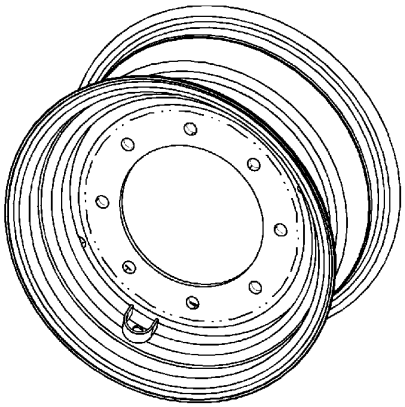

44.511.01

44.511.08

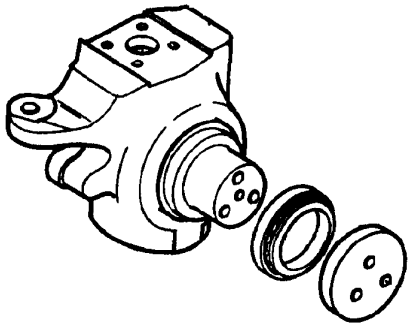

44.100.17

ÍNDICE PICTOGRÁFICO - EIXO & RODAS

REF	FN	PART NUMBER	YR/SN	QTY	DESCRIPTION

580N-RETRO-CARREGADORA (BRASIL)

ÍNDICE PICTOGRÁFICO - CONTROLE DE CLIMA NA CABINE

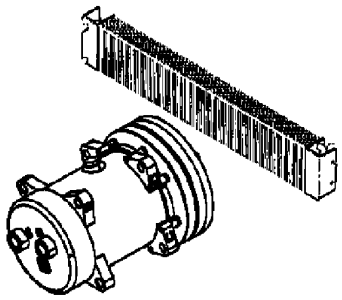

50.200.08

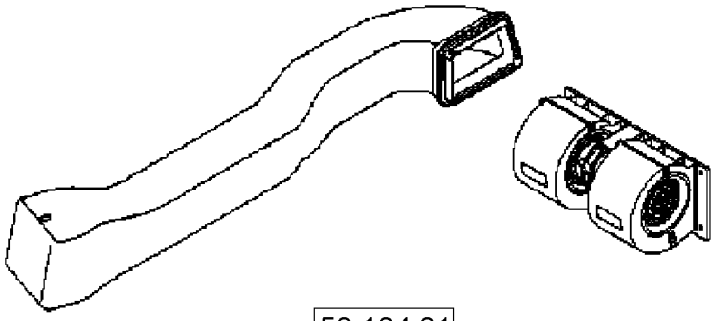

50.104.01

50.206.05

ÍNDICE PICTOGRÁFICO - CONTROLE DE CLIMA NA CABINE

REF	FN	PART NUMBER	YR/SN	QTY	DESCRIPTION

580N-RETRO-CARREGADORA (BRASIL)

ÍNDICE PICTOGRÁFICO - SISTEMA ELÉTRICO

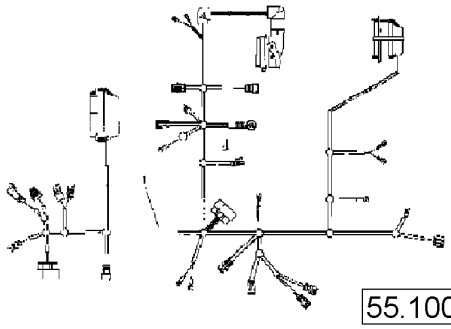

55.100.01

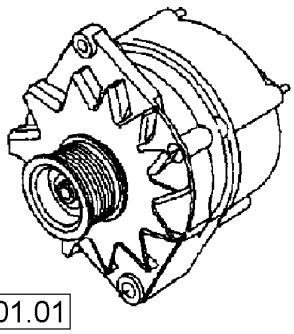

55.301.01

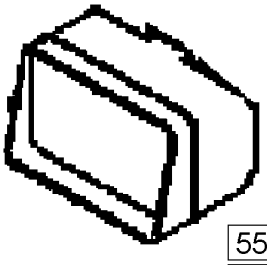

55.404.01
55.514.01

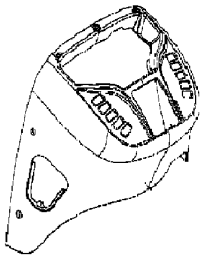

55.512.14

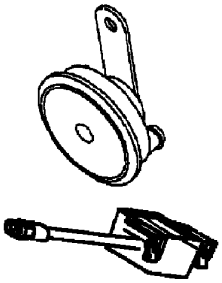

55.408.02
55.408.09

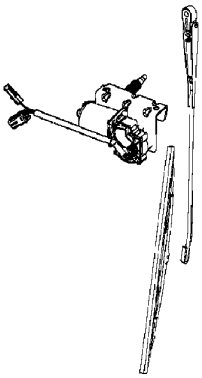

55.518.01
55.518.02

ÍNDICE PICTOGRÁFICO - SISTEMA ELÉTRICO

REF	FN	PART NUMBER	YR/SN	QTY	DESCRIPTION

580N-RETRO-CARREGADORA (BRASIL)

00.000.82	01	p1	9/2021

ÍNDICE PICTOGRÁFICO - CARREGADOR DIANTEIRO

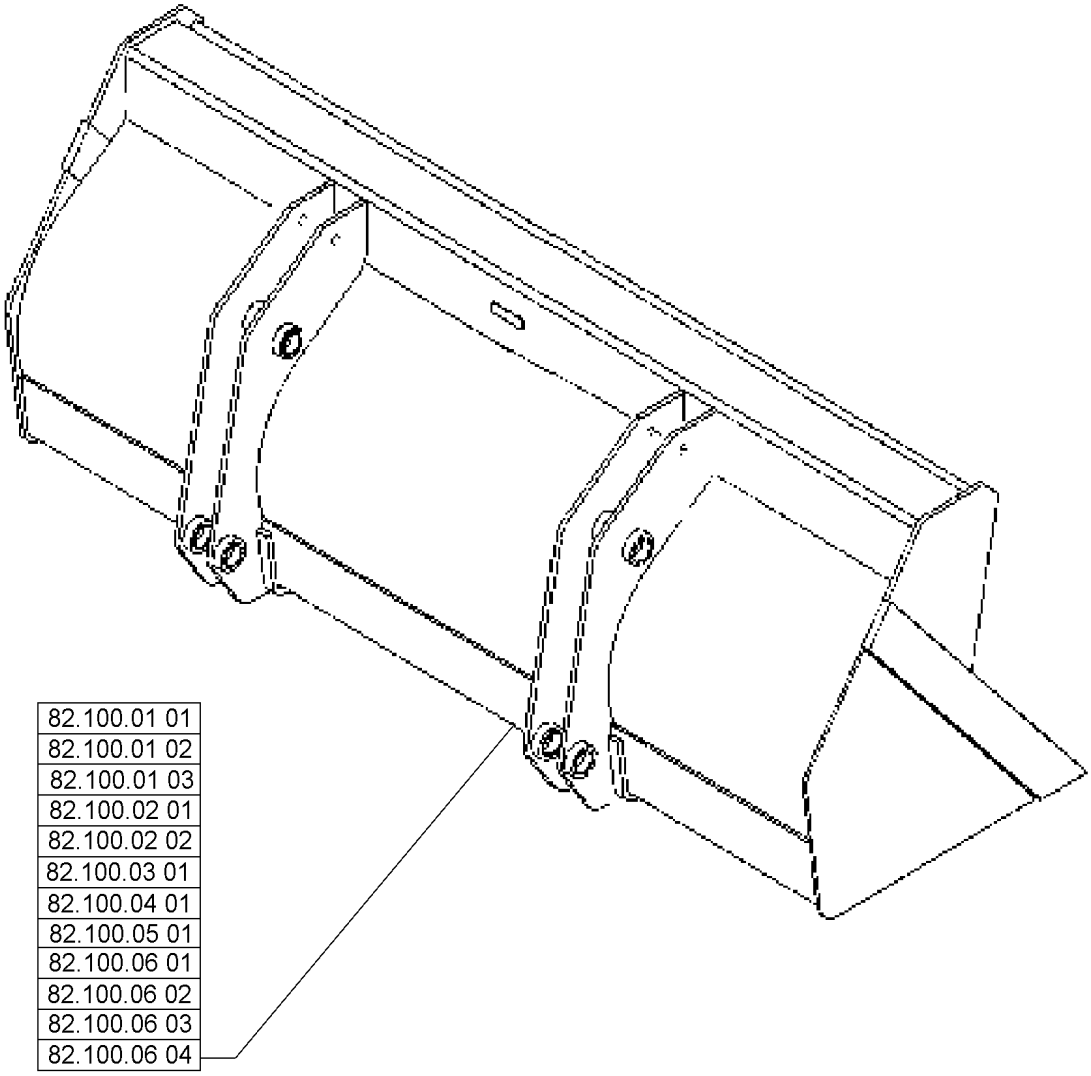

ÍNDICE PICTOGRÁFICO - CARREGADOR DIANTEIRO

REF	FN	PART NUMBER	YR/SN	QTY	DESCRIPTION

580N-RETRO-CARREGADORA (BRASIL)

ÍNDICE PICTOGRÁFICO - RETROESCAVADEIRA

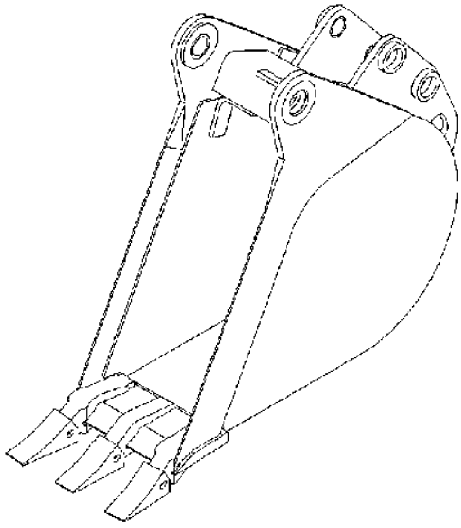

84.100.01

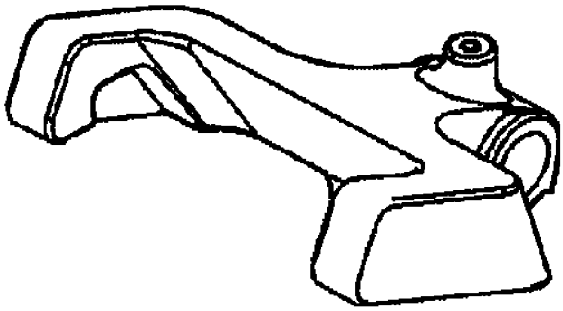

84.120.01

ÍNDICE PICTOGRÁFICO - RETROESCAVADEIRA

REF	FN	PART NUMBER	YR/SN	QTY	DESCRIPTION

580N-RETRO-CARREGADORA (BRASIL)

ÍNDICE PICTOGRÁFICO - PLATAFORMA, CABINE, CARROCERIA Y DECALQUES

90.108.01(01)

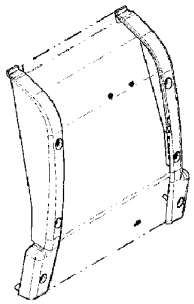

90.100.04

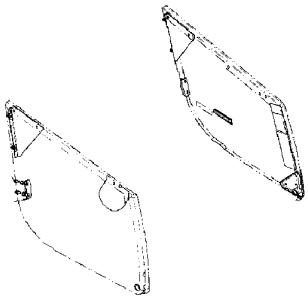

90.100.02

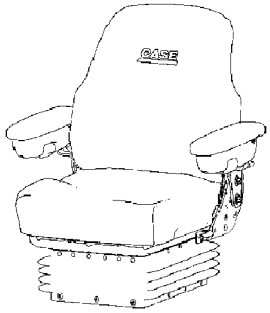

90.120.01
90.120.02
90.120.03
90.120.04
90.120.05
90.120.06

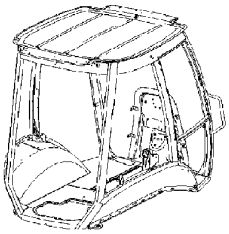

90.150.02

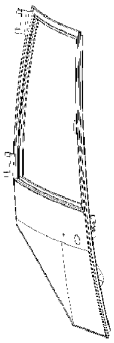

90.154.02

ÍNDICE PICTOGRÁFICO - PLATAFORMA, CABINE, CARROCERIA Y DECALQUES

REF	FN	PART NUMBER	YR/SN	QTY	DESCRIPTION

580N-RETRO-CARREGADORA (BRASIL)

SECTION INDEX

SERVIÇO DE MANUTENÇÃO

05.001.01	02	**BUCKET RETROFIT KIT**
05.100.01	01	**FILTROS**
05.100.01	01	**LISTA DE ESTOQUE INICIAL DO CONCESSIONÁRIO**

ART

NOT

AVAILABLE

BUCKET RETROFIT KIT

REF	FN	PART NUMBER	YR/SN	QTY	DESCRIPTION
1		84304990		1	DIA CONSTRUÇÃO Bucket Retrofit

580N-RETRO-CARREGADORA (BRASIL)

05.100.01	01	p1	9/2021

FILTROS

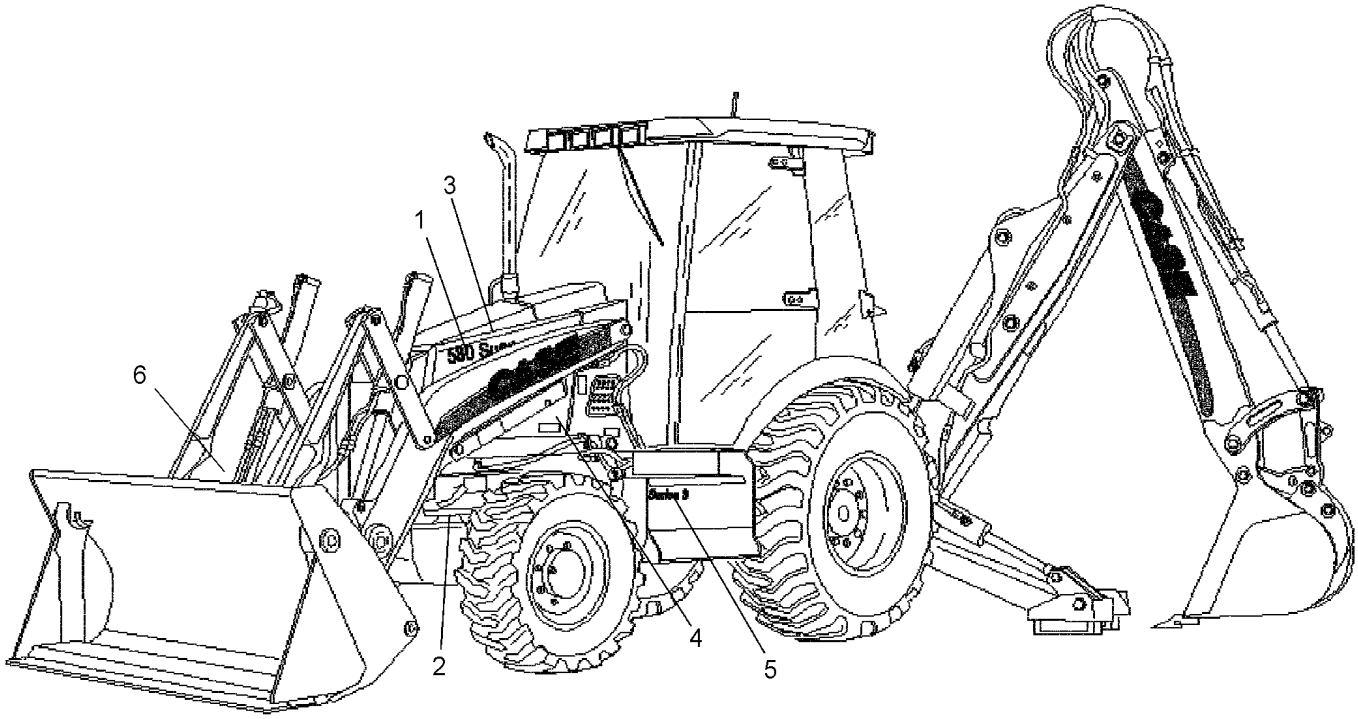

FILTROS

REF	FN	PART NUMBER	YR/SN	QTY	DESCRIPTION
1		87803261		1	FILTRO DE ÓLEO DO MO
2		254686A2		1	TRANSMISSION FILTER Spin-On, 13/16" - 16.97mm OD x 151.6mm L Transmission Oil
3		84403847		1	FILTRO DE COMBUSTÍVEL Aspirated Engine
3		2830348		1	FILTRO DE COMBUSTÍVEL Turbocharger Engine
3		87494328		1	FILTRO DE COMBUSTÍVEL Water Separator, Assy
3		87803445		1	FILTRO DE COMBUSTÍVEL 79.2mm OD x 4.3" L, 30 Microns Water Separator, Element
4		82981152		1	FILTRO DE AR 164.5mm OD x 347mm L Engine Air, Primary
4		82981153		1	FILTRO DE AR 94.6mm OD x 339.5mm L Engine, Secondary
4		360260A2		1	FILTRO DA CABINE A/C, 740mm L x 140.4mm W x 50mm Thk, Pleatloc Air
4		48028835		1	FILTRO DA CABINE Ar, Alternativa NEXPRO com modal DEPOT
5		84255607		1	FILTRO OLEO HIDRAUL. Spin-on, M87 x 2.5, 98.8mm OD x 239.8mm L Hydraulic Spin- on
6		86556176		1	ÓLEO PARA TRANSMISSÃO AMBRA MULTI G 1L BULK

580N-RETRO-CARREGADORA (BRASIL)

05.100.01	01	p1	9/2021

LISTA DE ESTOQUE INICIAL DO CONCESSIONÁRIO

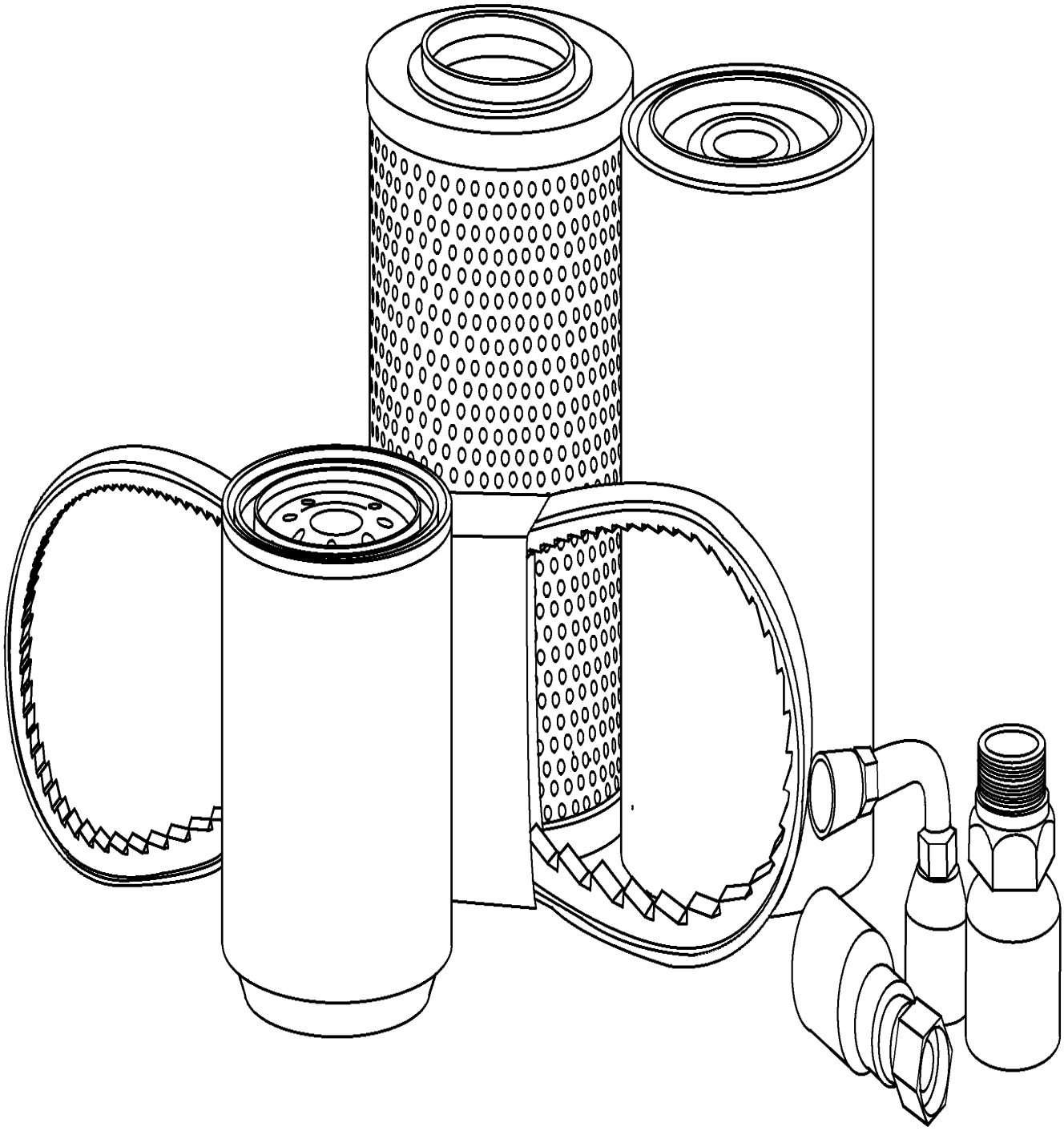

LISTA DE ESTOQUE INICIAL DO CONCESSIONÁRIO

LISTA DE ESTOQUE INICIAL DO CONCESSIONÁRIO

REF	FN	PART NUMBER	YR/SN	QTY	DESCRIPTION
		{LIST A}			Parts required for preventative maintenance
1		87803445		1	FILTRO DE COMBUSTÍVEL 79.2mm OD x 4.3" L, 30 Microns Assy
2		87393292		1	V-BELT 13.5 mm W x 1206.5mm L Air Conditioning
2		48036463		1	V-BELT Alternativa NEXPRO com modal DEPOT
3		84278184		1	CORREIA 28.28mm W x 1470mm L, 8 Ribs Engine
3		48036448		1	CORREIA Alternativa NEXPRO com modal DEPOT
4		84255607		1	FILTRO OLEO HIDRAUL. Spin-on, M87 x 2.5, 98.8mm OD x 239.8mm L Hydraulic Filter
5		84217229		1	FILTRO DE AR PRIMARY 91mm ID x 164.5mm OD x 347mm L Primary
5		48028811		1	FILTRO DE AR Alternativa NEXPRO com modal DEPOT
6		86982522		1	FILTRO DE AR PRIMARY Primary
6		51484931		1	FILTRO DE AR Alternativa NEXPRO com modal DEPOT
7		86982523		1	FILTRO DE AR SECONDARY Secondary
7		51504287		1	FILTRO DE AR NEXPRO OF 47761273 Alternativa NEXPRO com modal DEPOT
8		87682999		1	FILTRO DE AR SECONDARY 74.1mm ID x 94.6mm OD x 339.5mm L Secondary
8		48028799		1	FILTRO DE AR Alternativa NEXPRO com modal DEPOT
9		360260A2		1	FILTRO DA CABINE A/C, 740mm L x 140.4mm W x 50mm Thk, Pleatloc Air Conditioning
9		48028835		1	FILTRO DA CABINE Alternativa NEXPRO com modal DEPOT
10		84171692		1	FILTRO DE COMBUSTÍVEL
11		84228510		1	FILTRO DE ÓLEO DO MO
12		254686A2		1	TRANSMISSION FILTER Spin-On, 13/16" - 16.97mm OD x 151.6mm L Transmission

580N-RETRO-CARREGADORA (BRASIL)

05.100.01	01	p2	9/2021

LISTA DE ESTOQUE INICIAL DO CONCESSIONÁRIO

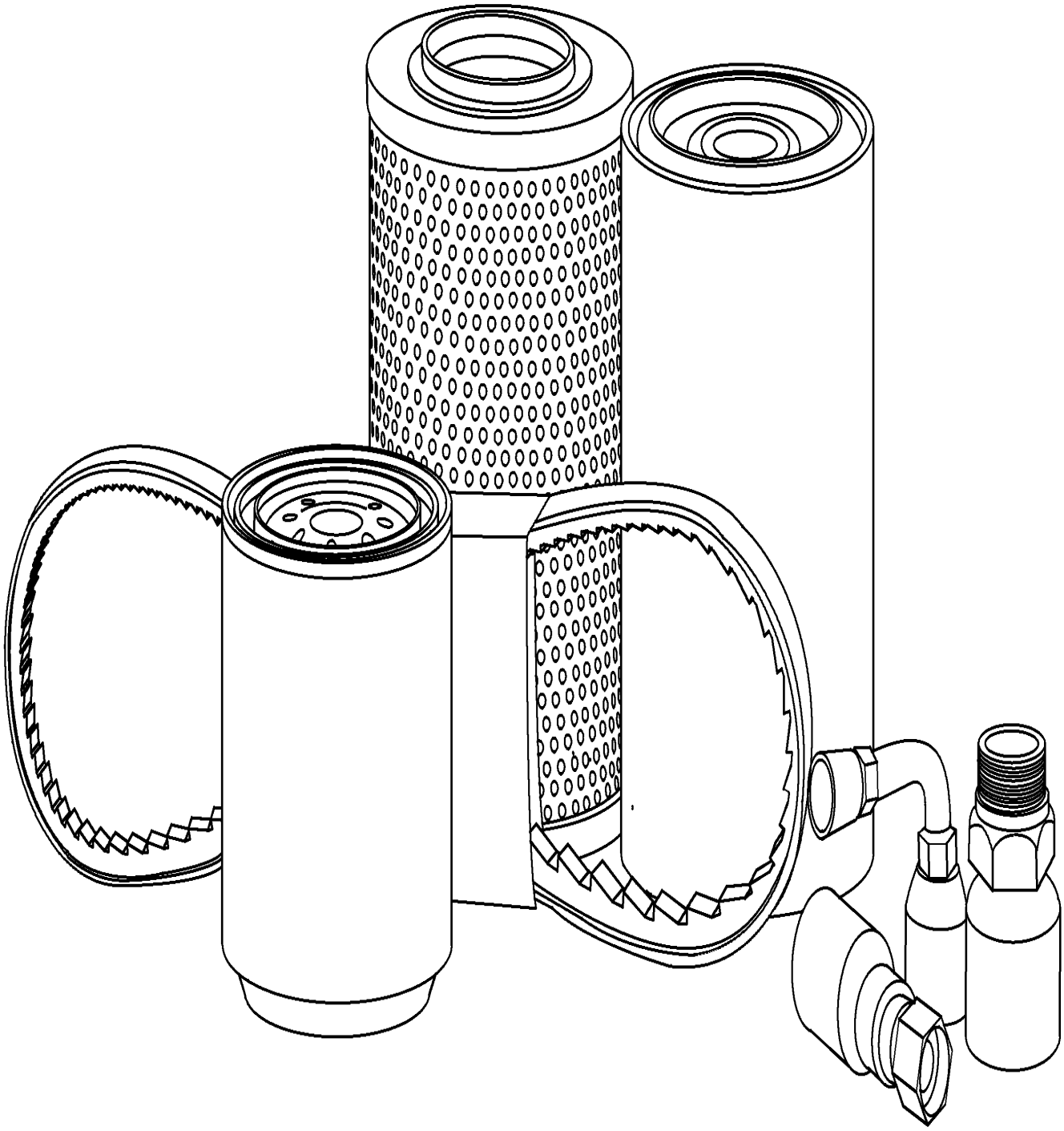

LISTA DE ESTOQUE INICIAL DO CONCESSIONÁRIO

LISTA DE ESTOQUE INICIAL DO CONCESSIONÁRIO

REF	FN	PART NUMBER	YR/SN	QTY	DESCRIPTION
13		377594A5		1	FILTRO DA CABINE
14		278534A1		1	REDE PARA FILTROS Transmission
		{LIST B}			Parts required for preventative maintenance and basic repair
1		87494328		1	FILTRO DE COMBUSTÍVEL Assy, Water Separator
2		87470931		1	ALARME DE RE Reverse Alarm, 12V
3		394800A1		1	CILINDRO DE GÁS Cab
4		114980A1		1	CILINDRO DE GÁS Hood
5		82008643		1	ANTENA Radio
6		2856255		1	BICO INJETOR COMBUST
7		86507198		1	BOMBA DO LAVADOR
8		2856352		1	BOMBA INJECÇÃO COMBU
9		87527167		1	ALARME 5-15V
10		87714969		1	BUZINA With Breather 12V
11		278328A1		1	ALAVANCA F-N-R SHUTTLE SHIFT 12V
12		300684A1		1	CINTO DE SEGURANÇA SAFETY BELT
13		2852102		1	TUBO Assy
14		282775A1		1	COMUTADOR
15		370747A1		1	DENTE DA NAVALHA Assy
16		2852098		1	FILTRO DE COMBUSTÍVEL Assy, Fuel
17		380719A2		1	LUZ INTERNA Assy
18		87415243		1	DENTE Assy, Bucket
19		D41659		1	DENTE Assy
20		E48692		1	PONTA DE DENTE
21		368224A1		1	DIODE
22		L71879		1	ELEMENTO DE DIODO 400V, 3A
23		E43769		1	INJETOR WINDSHIELD
24		87429818		1	BORDA CORTANTE
25		365941A1		1	BORDA CORTANTE 867mm L x 16mm L
26		365942A1		1	BORDA CORTANTE 867mm L x 16mm L
27		138827A1		1	BORDA CORTANTE
28		329553A3		1	BORDA CORTANTE
29		84238780		1	BORDA CORTANTE 1 Hole, 64,8mm Dia

580N-RETRO-CARREGADORA (BRASIL)

LISTA DE ESTOQUE INICIAL DO CONCESSIONÁRIO

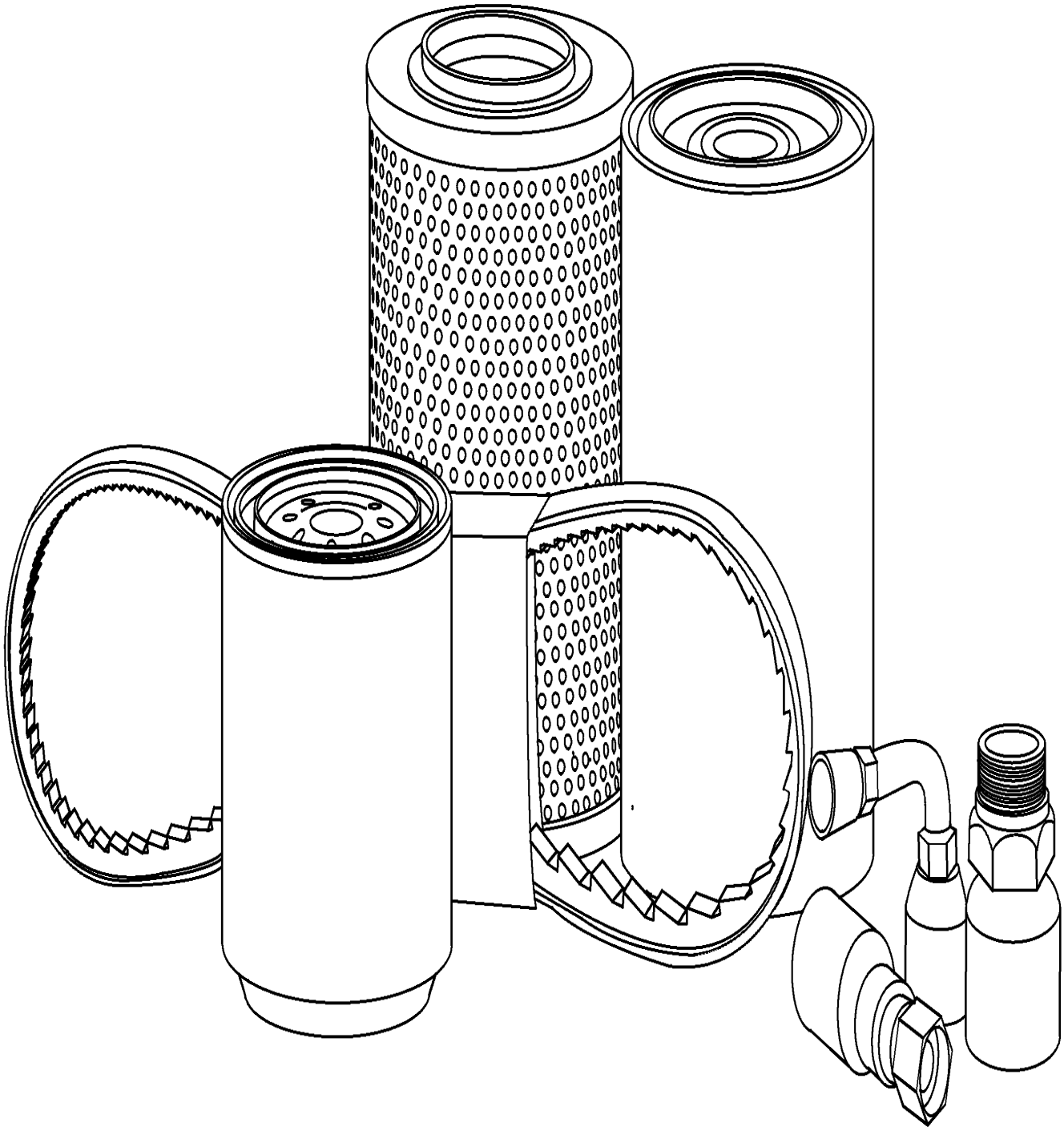

LISTA DE ESTOQUE INICIAL DO CONCESSIONÁRIO

LISTA DE ESTOQUE INICIAL DO CONCESSIONÁRIO

REF FN	PART NUMBER	YR/SN	QTY	DESCRIPTION
30	84239658		1	BORDA CORTANTE 1 Hole, 100mm Dia
31	84239659		1	BORDA CORTANTE 836mm L x 16mm Thk
32	84239664		1	BORDA CORTANTE 1 Hole, 100mm Dia
33	84239665		1	BORDA CORTANTE 836mm L x 16mm Thk
34	87584890		1	LIGHT ASSY. Halogen, 12V, 55W, Clear
34	47682620		1	LUZ DE TRABALHO Flood, LED, 12V LAMP, WORK, LED
35	87301972		1	LÂMPADA PISCA–PISCA Halogen, 12V, 21W, Amber Lens LE
36	87301973		1	LÂMPADA PISCA–PISCA Halogen, 12V, 21W, Amber Lens LD
37	47713922		1	REDE PARA FILTROS
38	1976955C1		1	FILTRO TELA Valve
39	10395890		1	FUSÍVEL 5A, Mini, Beige
40	87522597		1	FUSÍVEL 10A, Mini, Red
41	87410602		1	FUSÍVEL 300A, Grey
42	87524877		1	FUSÍVEL 15A, Mini, Blue
43	10401190		1	FUSÍVEL 20A, Mini, Yellow
44	2852125		1	VARETA DE NÍVEL 351.5mm L
45	226456A1		1	VISOR DE NÍVEL
46	87410105		1	TECLA
47	87423802		1	TECLA
48	84342285		1	ALAVANCA SHUTTLE
49	47132449		1	INTERRUPTOR, BOTAO
50	2852889		1	INTERRUPTOR DE PRESS Oil, M14 x 1.5
51	121920A1		1	BORDA CORTANTE Bolt On, 10 Holes, 12.7mm W x 2080mm L
52	142300A1		1	BORDA CORTANTE Bolt On, 10 Holes, 19mm W x 2083mm L
53	183810A1		1	BORDA 18"
54	129944A1		1	SUPORTE 24"
55	87429817		1	BORDA CORTANTE 85"
56	529068		1	LÂMPADA #1156, 12V, 21W
57	388053A2		1	LÂMPADA 14V, 1W

580N-RETRO-CARREGADORA (BRASIL)

LISTA DE ESTOQUE INICIAL DO CONCESSIONÁRIO

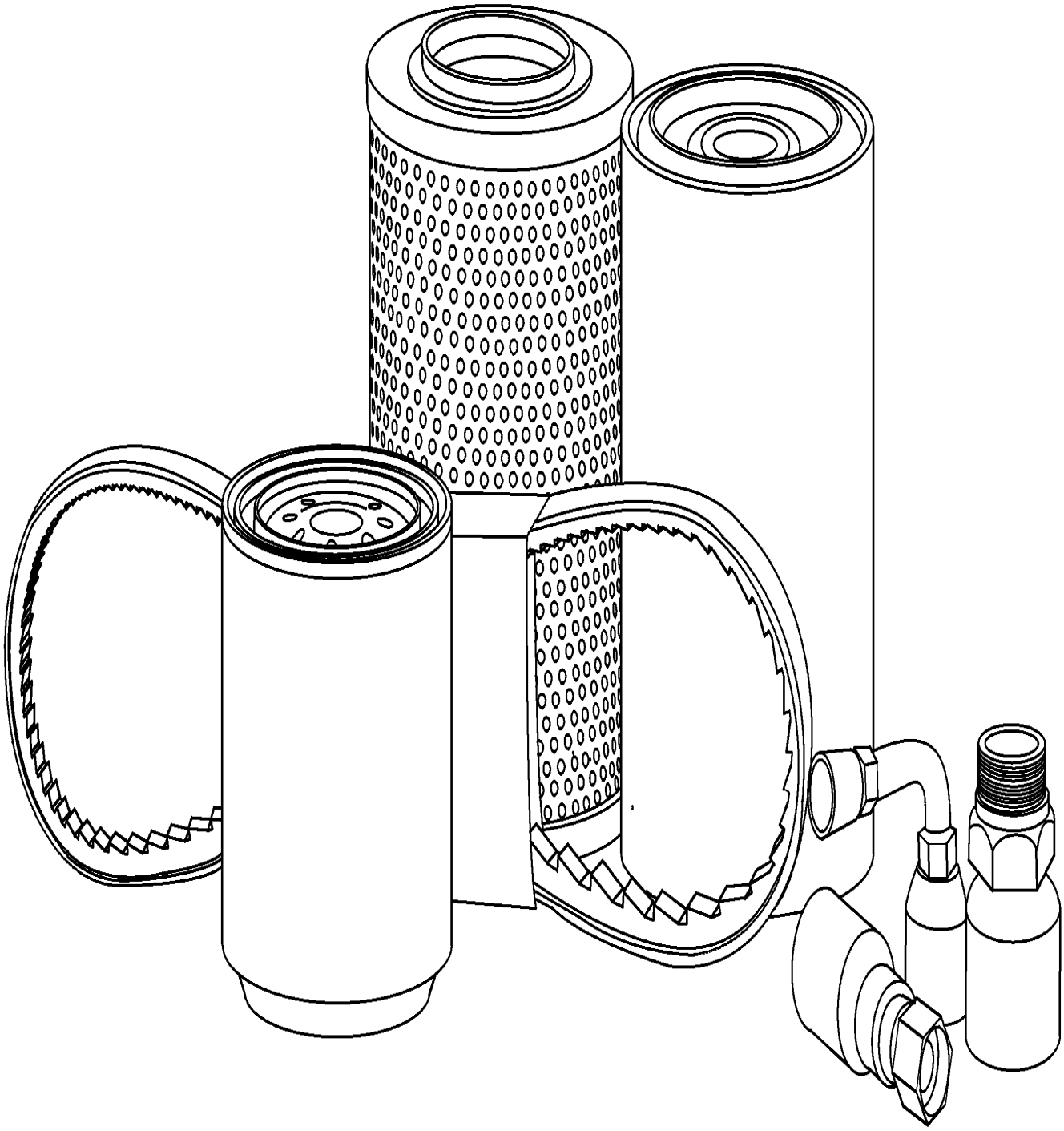

LISTA DE ESTOQUE INICIAL DO CONCESSIONÁRIO

LISTA DE ESTOQUE INICIAL DO CONCESSIONÁRIO

REF	FN	PART NUMBER	YR/SN	QTY	DESCRIPTION
58		9703399		1	LÂMPADA H3, 12V, 55W
59		86537133		1	LÂMPADA C6, #1157, 12.8V
60		D121152		1	LÂMPADA 12V
61		D135384		1	LAMP 12V
62		87669401		1	ESCOVA LIMPA PÁRA-BR 400mm L
63		87669761		1	ESCOVA LIMPA PÁRA-BR 600mm L
64		87454378		1	MANGUEIRA DO RADIADO 57.15 mm ID x 217.70 mm, SAE 20R4 CLASS D-1 Lower
65		87454377		1	MANGUEIRA DO RADIADO 45.00 mm ID x 289.50 mm, SAE 20R4 CLASS D-1 Upper
66		10402190		1	FUSÍVEL 30A
67		87522595		1	FUSÍVEL 7.5A, Mini, Brown
68		84254545		1	MÓDULO
69		87669381		1	MOTOR LIMPA PÁRA-BRI 12V
70		87701327		1	DISCO DE FREIO PACKAGE
71		87521766		1	QUADRO SINAL. MULTIP Analog
71		87521766R		1	PAINEL INSTRUMENTOS INSTR CLUSTER
71		87521766C		1	PAINEL INSTRUMENTOS INSTR CLUSTER Return Number
72		87337149		1	CLUSTER, INSTR. Analog CLUSTER, INSTRUMENT
72		87337149R		1	PAINEL INSTRUMENTOS INSTR CLUSTER 580N LOADER BACKHOE (BRAZIL) (1/12-)
72		87337149C		1	PAINEL INSTRUMENTOS INSTR CLUSTER Return Number
73		87578455		1	RELÉ 12V, Turn Signal and Hazard
74		E46853		1	SUPORTE
75		E48692		1	PONTA DE DENTE
76		7704803		1	HASTE
77		7704803		1	HASTE
78		87000228		1	INTERRUPTOR BAIXA PR
79		87576643		1	RADIADOR
80		87441876		1	RESFRIADOR DO ÓLEO
81		347706A3		1	RELÉ 12V, 5A
82		86619908		1	RELÉ 12V, 150A
83		87655334		1	RELÉ 12V, 35A, Micro

580N-RETRO-CARREGADORA (BRASIL)

LISTA DE ESTOQUE INICIAL DO CONCESSIONÁRIO

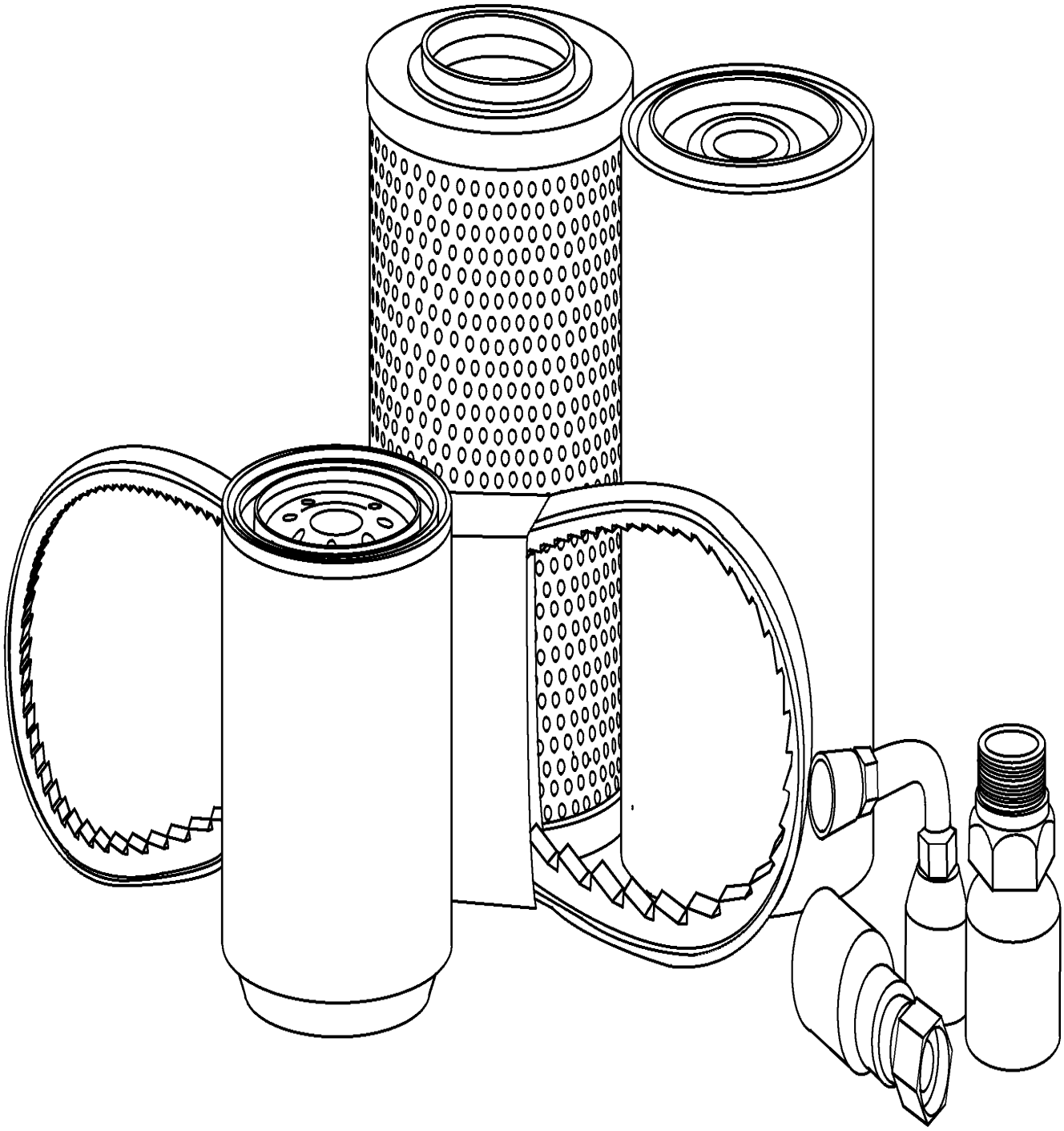

LISTA DE ESTOQUE INICIAL DO CONCESSIONÁRIO

LISTA DE ESTOQUE INICIAL DO CONCESSIONÁRIO

REF FN	PART NUMBER	YR/SN	QTY	DESCRIPTION
84	84271717		1	RELÉ 12V, 50A - 70A 70A
85	5194283		1	RESPIRO M10 x 1 Parking Brake
86	1530028C1		1	RESPIRO Transmission
87	84329587		1	RESPIRO 1-1/16-12UN Fuel Tank
88	2852531		1	RESPIRO Engine
89	5194153		1	RESPIRO M10 x 1 Axle, Assy
90	364180A1		1	PROTECTOR SOLAR
91	87406924		1	ESPELHO RETROVISOR
92	2852157		1	SENSOR PF 1/2 - 14, 3 terminal Round Engine Water Temperature
93	232948A1		1	INTERRUPTOR ALTA PRE M10 x 1.25 6H, close > 400 psig / open < 300 psig, 2 wire 24V
94	87705716		1	SENSOR Pressure
95	87705451		1	SENSOR Speed
96	300672A1		1	INTERRUPTOR Operator Seat
97	87645148		1	INTERRUPTOR Air Filter
98	279265A2		1	INTERRUPTOR Brake
99	84271440		1	RESISTÊNCIA Temperature
100	84271442		1	RESISTÊNCIA Temperature
101	87701313		1	SENSOR
102	79081900		1	SENSOR Air Filter
103	2856350		1	SENSOR 1/2" x 14 NPTF, 2 Pin Water Temp
104	85803019		1	TAMPA DO RADIADOR
105	84383461		1	TERMOSTATO
106	2852105		1	TUBO DE COMBUSTÍVEL Fuel System
107	47132002		1	AQUECEDOR
108	84278195		1	ECU Trax Control Unit
109	87601345		1	VARETA DE NÍVEL 824mm L
110	2852121		1	VARETA DE NÍVEL
111	84246306		1	VIDRO Front, Cab
112	84246307		1	VIDRO Front, Cab
113	84246308		1	VIDRO Front, Cab

580N-RETRO-CARREGADORA (BRASIL)

LISTA DE ESTOQUE INICIAL DO CONCESSIONÁRIO

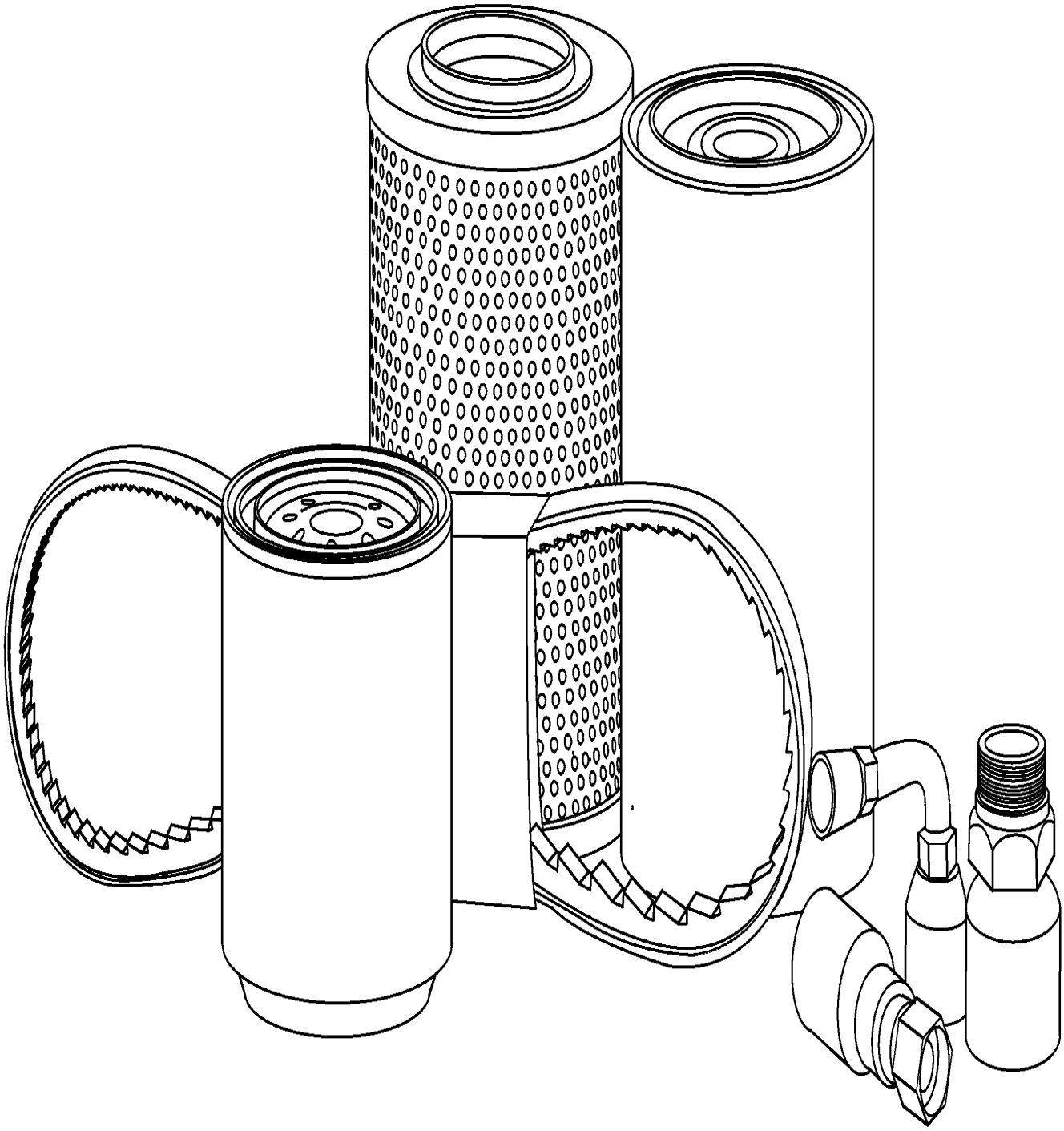

LISTA DE ESTOQUE INICIAL DO CONCESSIONÁRIO

LISTA DE ESTOQUE INICIAL DO CONCESSIONÁRIO

REF FN	PART NUMBER	YR/SN	QTY	DESCRIPTION
114	84246309		1	VIDRO LH, Cab
115	84339225		1	VIDRO RH, Cab
116	84339224		1	VIDRO LH, Cab
117	84261870		1	VIDRO RH, Door
118	84224316		1	JANELA DA CABINE LH, Door
119	84261868		1	VIDRO LH, Door
120	87434783		1	WINDOW ASSY Central, Rear
121	84224342		1	VIDRO Cab
122	84224343		1	VIDRO Cab
123	352208A1		1	JANELA DA CABINE 1071.5mm W x 573mm H Rear
124	352210A1		1	JANELA DA CABINE 1062.7mm W x 529.5mm H (Ctr) x 719.5mm H (Sides) Lower, Rear

580N-RETRO-CARREGADORA (BRASIL)

SECTION INDEX

Motor

10.001.02	01	BLOCO DE CILINDROS
10.001.02	02	BLOCO DE CILINDROS
10.001.02	03	BLOCO DE CILINDRO STIFFENER PLATE
10.012.03	01	MOTOR - SUPORTES
10.012.03	02	MONTAGEM
10.012.03	03	MONTAGEM
10.012.03	04	MONTAGEM
10.101.01	01	CABEÇOTE
10.101.01	02	CABEÇOTE
10.101.02	01	CABEÇOTE DE CILINDROS - TAMPAS
10.101.02	02	CABEÇOTE, TAMPAS
10.101.03	01	RESPIRO - MOTOR
10.102.03	01	ALOJAMENTO DO VOLANTE
10.102.03	02	ALOJAMENTO DO VOLANTE
10.102.03	03	CÁRTER, TAMPAS
10.102.04	01	TAMPA DA ENGRENAGEM DIANTEIRA
10.103.01	01	VIRABREQUIM
10.103.01	02	VIRABREQUIM
10.103.02	01	POLIA - EIXO MOTOR (2856237)
10.103.03	01	VOLANTE - MOTOR
10.103.04	01	POLIA, VIRABREQUIM
10.105.01	01	PISTÃO - MOTOR ASPIRADO
10.105.01	02	PISTÃO - MOTOR TURBINADO
10.105.01	03	BIELA DO MOTOR
10.105.01	04	PISTÃO, MOTOR, TIER 3
10.105.01	05	HASTE DE CONEXÃO
10.106.04	01	CABEÇOTE DE CILINDROS - MECANISMO DE VÁLVULAS
10.106.07	01	ÁRVORE DE COMANDO DE VÁVULAS
10.106.07	02	EIXO EXCÊNTRICO
10.110.02	01	BALANCEADOR DINÂMICO, ALOJAMENTO, ENGRENAGENS E EIXO
10.110.02	02	BALANCEADOR DINÂMICO, ALOJAMENTO, ENGRENAGENS E EIXO
10.202.01	01	FILTRO DE AR - PEÇAS DA ADMISSÃO DE AR
10.202.01	02	FILTRO DE AR - PEÇAS DA ADMISSÃO DE AR
10.202.03	01	FILTRO DE AR
10.206.01	01	FILTRO DE COMBUSTÍVEL

10.206.01	02	FILTRO DE COMBUSTÍVEL
10.206.02	01	FILTROS DE ÓLEO - MOTOR
10.210.01	01	BOMBA DE COMBUSTÍVEL
10.210.01	02	BOMBA DE COMBUSTÍVEL
10.212.01	01	RESERVATÓRIO DE COMBUSTÍVEL
10.214.01	01	FILTRO SEPARADOR DE ÁGUA - TUBULAÇÃO
10.214.01	02	FILTRO SEPARADOR DE ÁGUA - TUBULAÇÃO
10.214.02	01	FILTRO DE COMBUSTÍVEL - SEPARADOR DE ÁGUA
10.218.03	01	SISTEMA DE INJEÇÃO DE COMBUSTÍVEL - INJETOR
10.218.03	02	INJECTION EQUIPMENT - INJECTOR
10.218.04	01	TUBULAÇÃO - COMBUSTÍVEL
10.218.04	03	TUBULAÇÃO - COMBUSTÍVEL
10.218.05	01	GRUPO INJEÇÃO - TUBULAÇÃO
10.218.05	02	INJECTION EQUIPMENT - PIPING
10.218.05	03	SISTEMA DE INJEÇÃO DE COMBUSTÍVEL
10.218.05	04	SISTEMA DE INJEÇÃO DE COMBUSTÍVEL
10.218.05	05	SISTEMA DE INJEÇÃO DE COMBUSTÍVEL
10.220.01	01	CONTROLES - ACELERADOR, PEDAL
10.220.02	01	CONTROLES - ACELERADOR DE MÃO
10.246.01	01	BOMBA INJETORA
10.246.01	02	BOMBA INJETORA
10.246.02	01	BOMBA INJETORA
10.246.02	02	BOMBA INJETORA
10.250.05	01	TURBOCOMPRESOR
10.250.05	02	TURBOCOMPRESOR
10.250.06	01	TUBAGENS - OLEO MOTOR
10.250.06	02	TUBAGENS - OLEO MOTOR
10.254.06	01	MOTOR ASPIRADO - TUBO DE ESCAPE
10.254.08	01	COLETOR DE ADMISSÃO - MOTOR ASPIRADO
10.254.08	02	COLETOR ADMISSÃO - MOTOR TURBO
10.254.08	03	COLETOR ADMISSÃO - MOTOR TURBO
10.254.10	01	COLETOR DE ESCAPE
10.254.11	01	SILENCIOSO - SISTEMA DE ESCAPE
10.254.12	01	AQUECEDOR DA GRADE DE ARRANQUE A FRIO
10.304.01	01	BOMBA DE ÓLEO - MOTOR

SECTION INDEX

Motor

10.304.02	01	**BOMBA DE ÓLEO, CARTER**
10.304.02	02	**CÁRTER DE ÓLEO**
10.304.10	01	**VARETA DE NÍVEL DE ÓLEO DO MOTOR**
10.400.03	01	**SISTEMA DE ARREFECIMENTO - MOTOR**
10.400.03	02	**SISTEMA DE ARREFECIMENTO - MOTOR**
10.402.02	01	**BOMBA DE ÁGUA**
10.402.05	01	**BOMBA DE ÁGUA - CONTROLE**
10.402.05	02	**BOMBA DE ÁGUA - CONTROLE**
10.402.09	01	**TERMOSTATO - SISTEMA DE ARREFECIMENTO DO MOTOR**
10.402.09	02	**TERMOSTATO - SISTEMA DE ARREFECIMENTO DO MOTOR**
10.406.01	01	**SISTEMA DE DESAERAÇÃO - SUPORTE**
10.406.04	01	**RADIADOR - SUPORTES**
10.406.06	01	**RADIADOR - REVESTIMENTOS E GUARNIÇÕES**
10.408.01	01	**TROCADOR DE CALOR - MOTOR**
10.408.01	02	**TROCADOR DE CALOR - MOTOR**
10.414.01	01	**HÉLICE DO MOTOR - 7 PÁS**
10.414.01	02	**HÉLICE DO MOTOR**
10.414.02	01	**ACIONAMENTO DA HÉLICE E POLIA**
10.414.02	02	**ACIONAMENTO DA HÉLICE E POLIA**

BLOCO DE CILINDROS

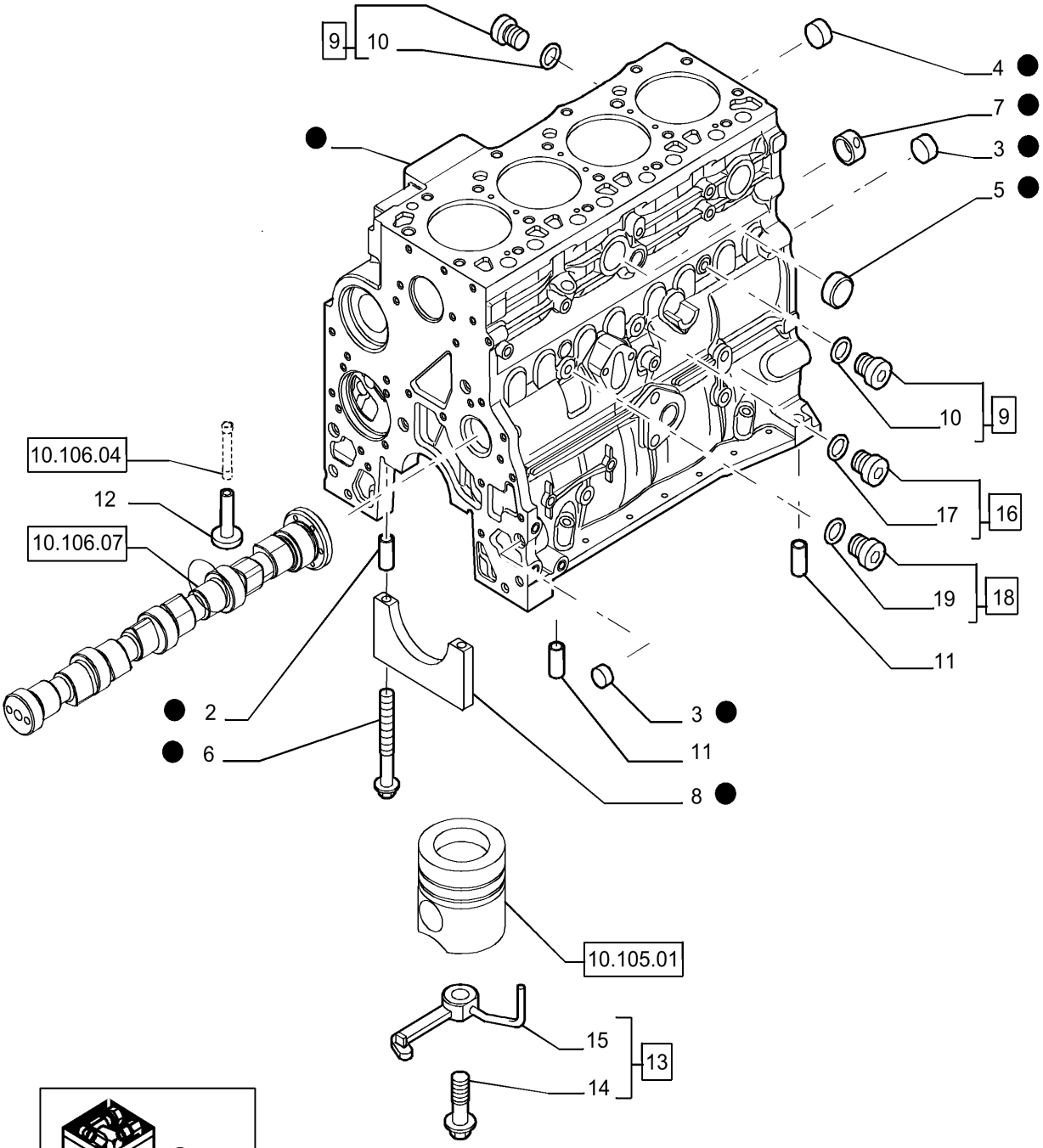

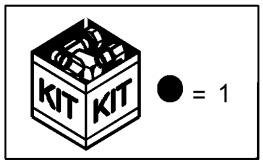

BLOCO DE CILINDROS

REF	FN	PART NUMBER	YR/SN	QTY	DESCRIPTION
1		84598418		1	BLOCO DE CILINDROS Incl. 2, 3, 4, 5, 6, 7, 8
2		4899026		10	GUIA M18 x 10
3		4895039		3	BUJÃO DE EXPANSÃO M17.73
4		4895038		4	BUJÃO DE EXPANSÃO M58.06
5		4895228		2	BUJÃO DE EXPANSÃO 35.23mm x 7.94mm
6		4891353		10	PARAFUSO FLANGEADO Flg Hd, M12 x 1.5 x 120
7		4895040		1	BUCHA 54.39mm ID x 59.39mm OD x 25.4mm L
8		4895919		4	TAMPA DE CHUMACEIRA 86.1mm D
8		4895921		1	TAMPA DE CHUMACEIRA 86.1mm D
9		4895392		2	PLUG SEXTAVADO INTER M18 x 1.5 Incl 10
10		4895393		2	O-RING 2.2mm Thk x 15.3mm ID
11		4895049		2	GUIA M16.05 x 10
12		J931623		8	TUCHO 16mm OD x 60mm H
13		2852202		4	BICO RESFRIADOR Assy - VERSION (02), Incl 14, 15
14		4894218		1	PARAFUSO Special, M8 x 20
15		NSS		1	NO SE VENDE SEPARADO Aspersor de óleo, Incl in 13
16		4895605		1	PLUG SEXTAVADO INTER M14 x 1.5 Incl 17
17		4899115		1	O-RING 2.2mm Thk x 11.3mm ID
18		4899009		1	PLUG SEXTAVADO INTER M10 x1 Incl 19
19		4899072		1	O-RING 1.6mm Thk x 8.1mm ID

580N-RETRO-CARREGADORA (BRASIL)

BLOCO DE CILINDROS

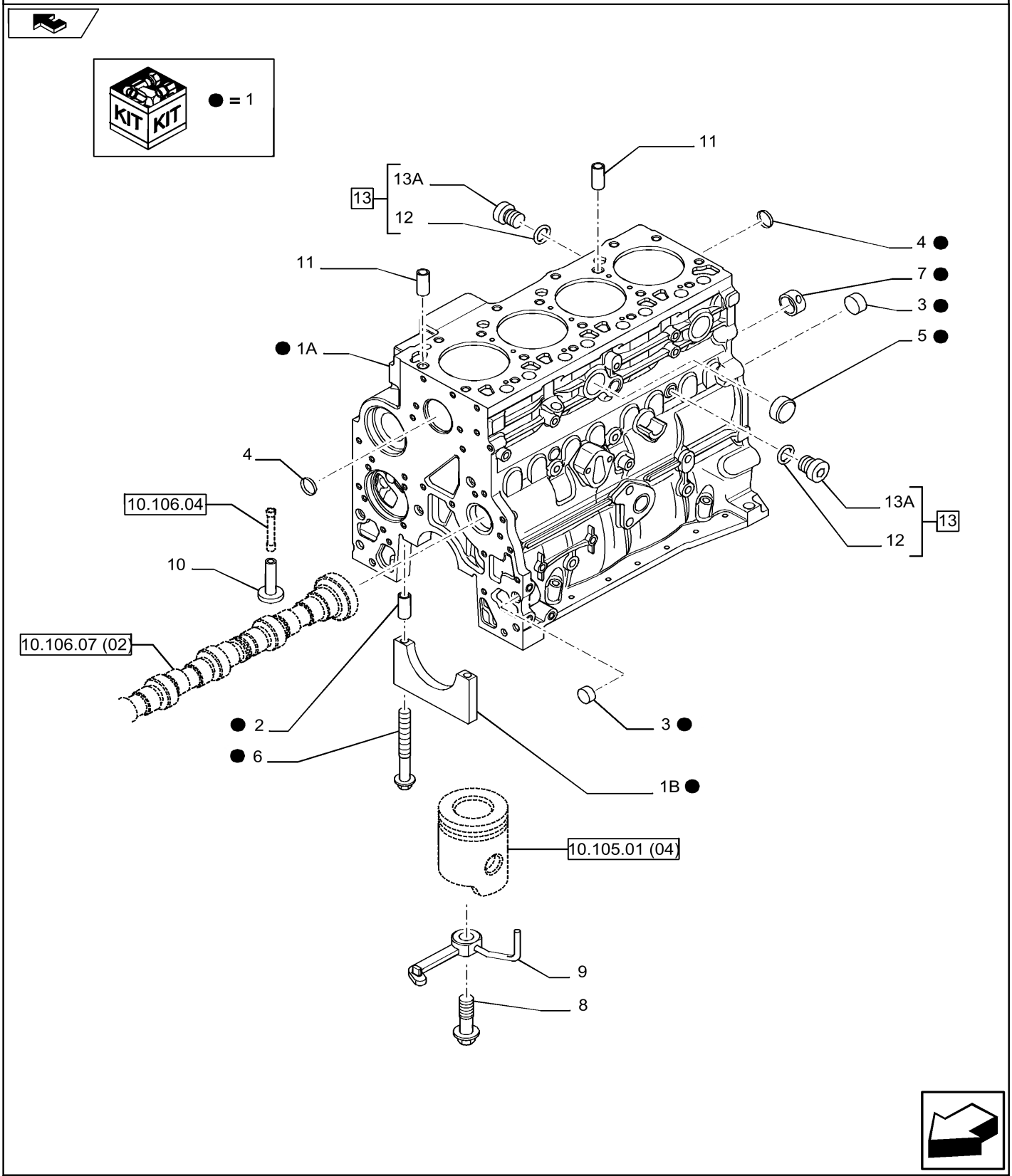

MOTOR TIER 3

BLOCO DE CILINDROS

REF	FN	PART NUMBER	YR/SN	QTY	DESCRIPTION
1		2830082		1	BLOCO DE CILINDROS 4 Cylinders Assy, Contains Ref. 1A, 1B, 2 - 7
1A		NSS		1	NO SE VENDE SEPARADO
1B		NSS		1	NO SE VENDE SEPARADO
2		4899026		10	GUIA M18 x 10
3		4895039		3	BUJÃO DE EXPANSÃO M17.73
4		4895038		4	BUJÃO DE EXPANSÃO M58.06
5		4895228		2	BUJÃO DE EXPANSÃO 35.23mm x 7.94mm
6		4891353		10	PARAFUSO FLANGEADO Flg Hd, M12 x 1.5 x 120
7		4895040		1	BUCHA 54.39mm ID x 59.39mm OD x 25.4mm L
8		4894218		4	PARAFUSO Special, M8 x 20
9		2852203		4	BICO RESFRIADOR
10		J931623		8	TUCHO 16mm OD x 60mm H
11		4895049		2	GUIA M16.05 x 10
12		4895393		1	O-RING 2.2mm Thk x 15.3mm ID
13		4895392		2	PLUG SEXTAVADO INTER M18 x 1.5 ASSY
13A		NSS		2	NO SE VENDE SEPARADO

580N-RETRO-CARREGADORA (BRASIL)

10.001.02	03	p1	9/2021

BLOCO DE CILINDRO STIFFENER PLATE

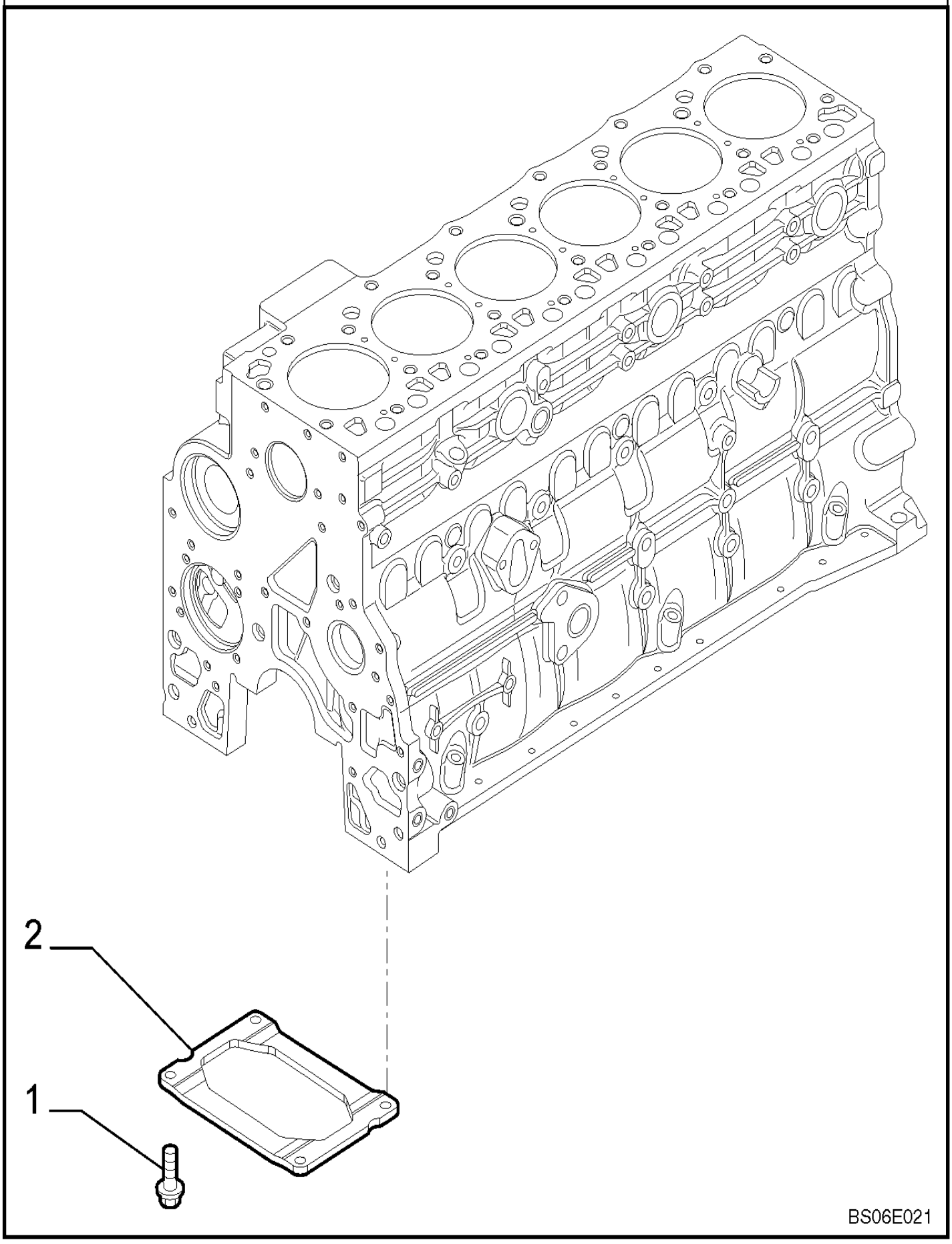

BLOCO DE CILINDRO STIFFENER PLATE

REF	FN	PART NUMBER	YR/SN	QTY	DESCRIPTION
1		4899032		4	PARAFUSO FLANGEADO Hex Flg, M10 x 1.5 x 25
2		2852729		1	REFORÇO Noise Reduction

580N-RETRO-CARREGADORA (BRASIL)

10.012.03	01	p1	9/2021

MOTOR - SUPORTES

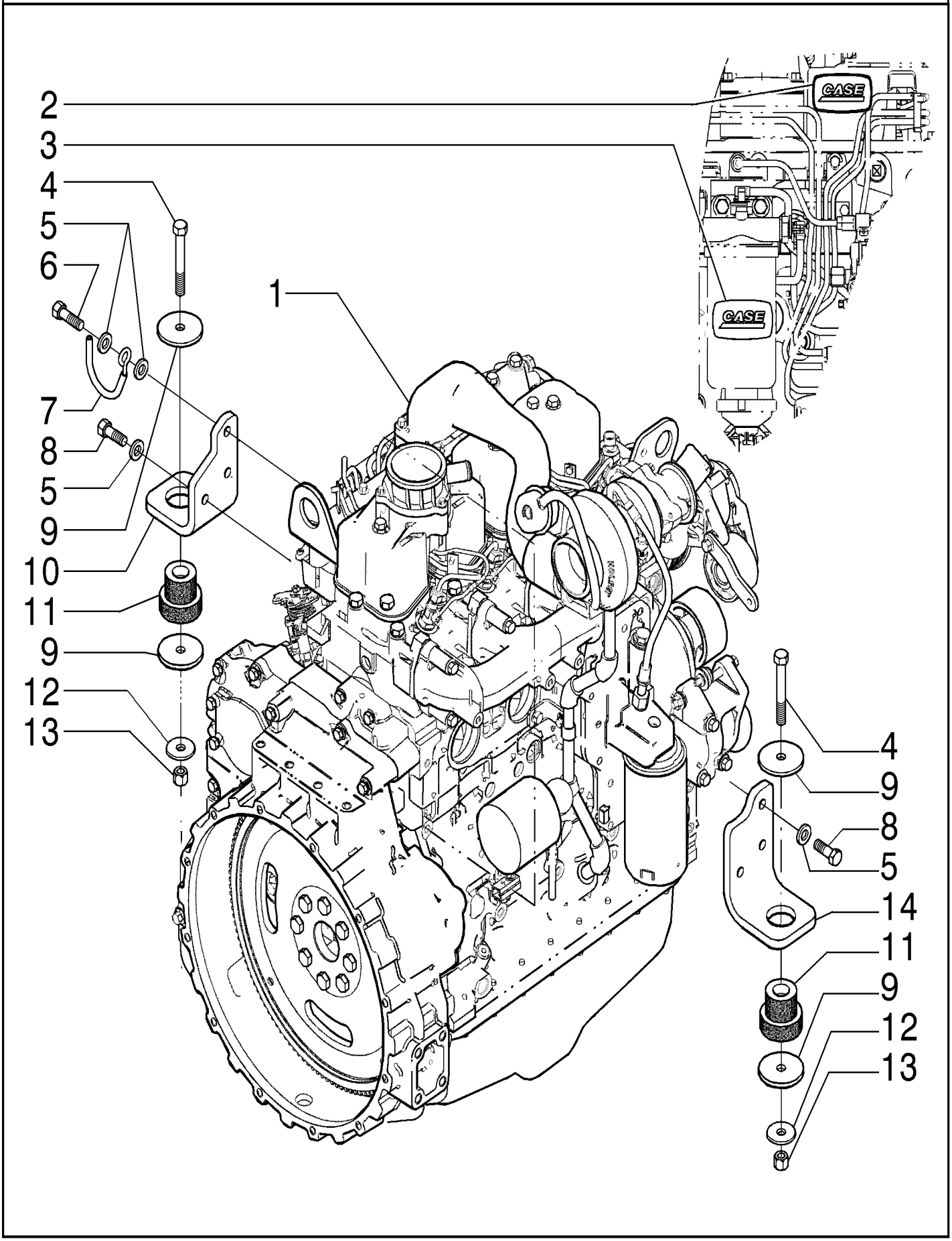

MOTOR - SUPORTES

REF	FN	PART NUMBER	YR/SN	QTY	DESCRIPTION
1	1	87484753		1	MOTOR 56kW, L, 4 Cylinders, W/O Turbocharger
1	2	87484758		1	MOTOR 63kW, 4.5L, 4 Cylinders, W/ Turbocharger
1	3	84497773		1	MOTOR 63kW, L, 4 Cylinders, W/ Turbocharger
1	4	48006867		1	MOTOR
1		5802423573L		1	LONG BLOCK Não ilustrado
1		5802423581S		1	BLOCO SIMPLES Não ilustrado
2		87429186		1	SÍMBOLO
3		87415931		2	DECALQUE
4		814-12090		2	PARAFUSO Hex, M12 x 1.75 x 90mm, Cl 8.8
5		87655043		7	ARRUELA PLANA M12, 13.65mm ID x 24.90mm OD x 3.20mm, HT Boron, ZNM
6		614-12040		1	PARAFUSO Hex, M12 x 1.75 x 40mm, Cl 8.8, Full Thd
7		87431799		1	SUPORTE
8		614-12035		5	PARAFUSO Hex, M12 x 1.75 x 35mm, Cl 8.8, Full Thd
9		85801585		4	ANILHA DE VEDAÇÃO 13mm ID x 65mm OD x 5mm Thk
10		87550221		1	SUPORTE DE MOTOR LH
11		87488318		2	MONTAGEM DE BORRACHA
12		85802618		2	ANILHA DE VEDAÇÃO 13mm ID x 41mm OD x 3mm Thk
13		832-10412		2	CONTRA PORCA M12 x 1.75, Cl 8
14		87735093		1	BRACKET, SUPPORTING
		71104545			CJ. REVISAO DO MOTOR Set of Lower Gaskets - For Aspired and Turbocharged Engines
		71104544			CJ. REVISAO DO MOTOR Set of Upper Gaskets - For Aspired Engine
		71104546			CJ. REVISAO DO MOTOR Set of Upper Gaskets - For Turbocharged Engine

(1) Para Motor Aspirado
(2) Para Motor Turbo
(3) Opcional Motor TIER 3
(4) Tier 3

580N-RETRO-CARREGADORA (BRASIL)

MOTOR - SUPORTES

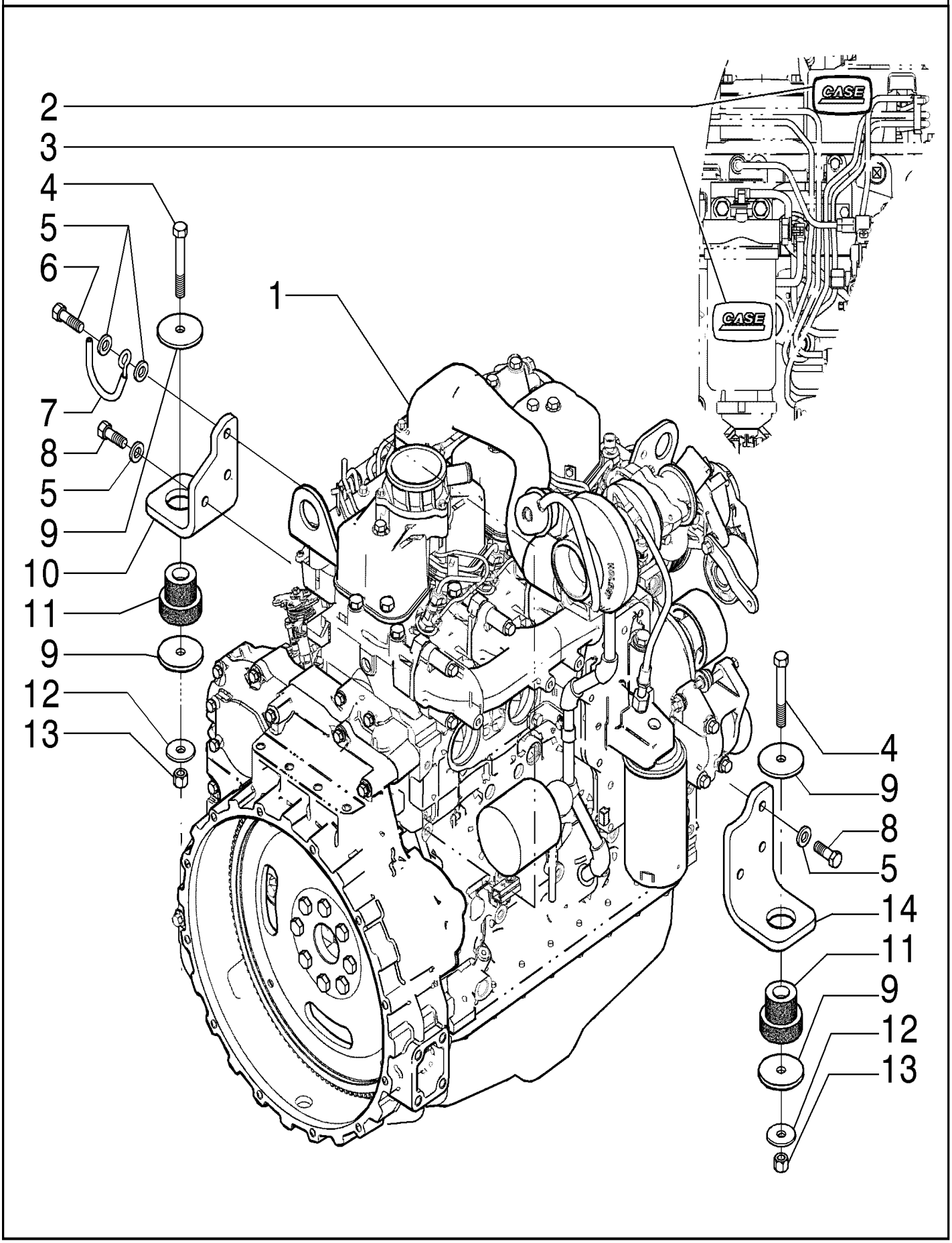

MOTOR - SUPORTES

REF	FN	PART NUMBER	YR/SN	QTY	DESCRIPTION
		71104537			CJ. REVISAO DO MOTOR Engine Overhauling Kit - For Aspired Engine
		71104538			CJ. REVISAO DO MOTOR Engine Overhauling Kit - For Turbocharged Engine

580N-RETRO-CARREGADORA (BRASIL)

MONTAGEM

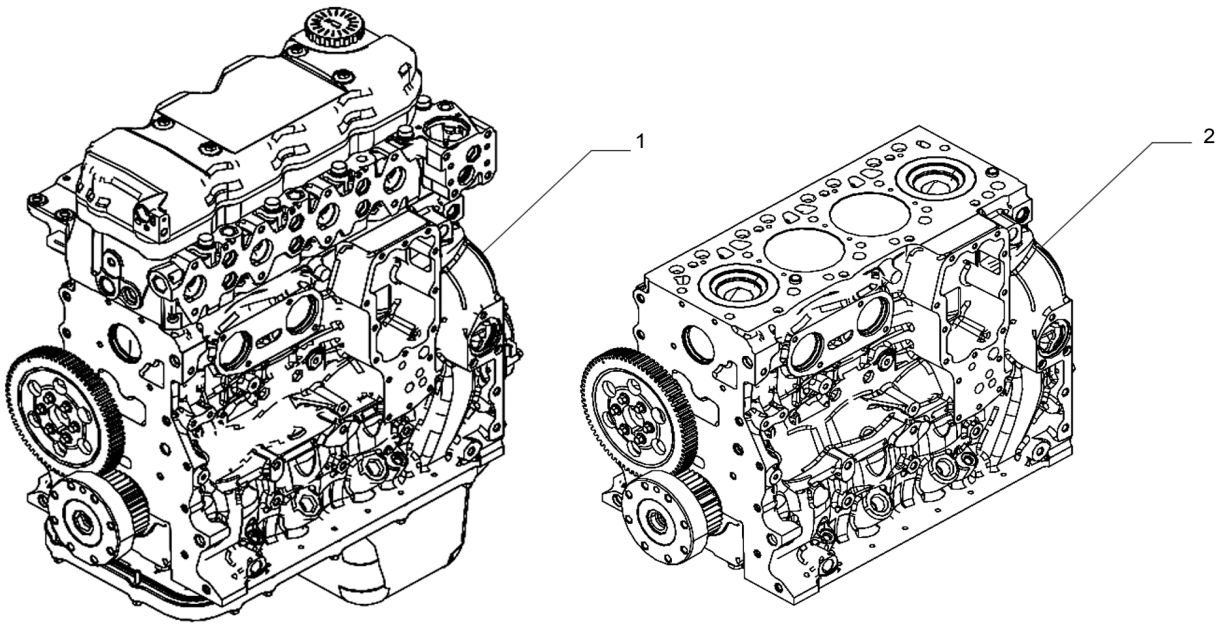

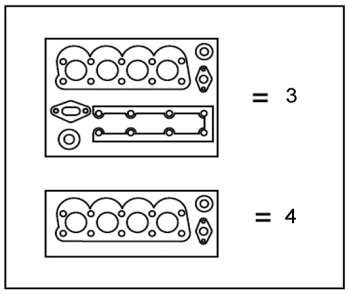

Figura valida para Motor 8748475

MONTAGEM

REF	FN	PART NUMBER	YR/SN	QTY	DESCRIPTION
1		5802423489		1	LONG BLOCK
2		5802424040		1	BLOCO SIMPLES
3		{503777047}		1	
4		{503777037}		1	

580N-RETRO-CARREGADORA (BRASIL)

MONTAGEM

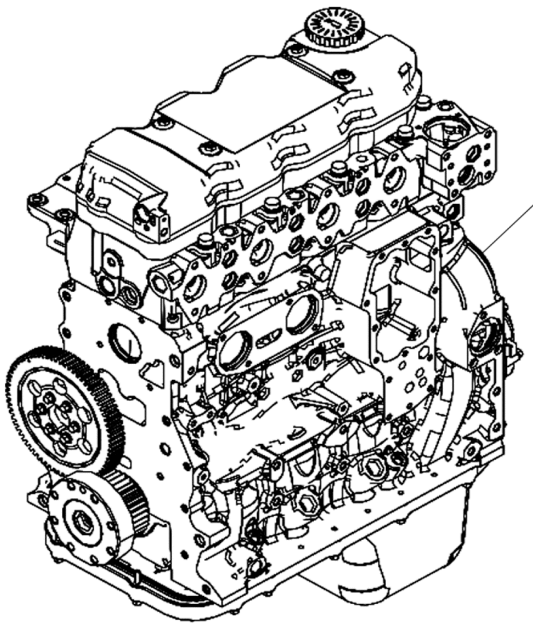

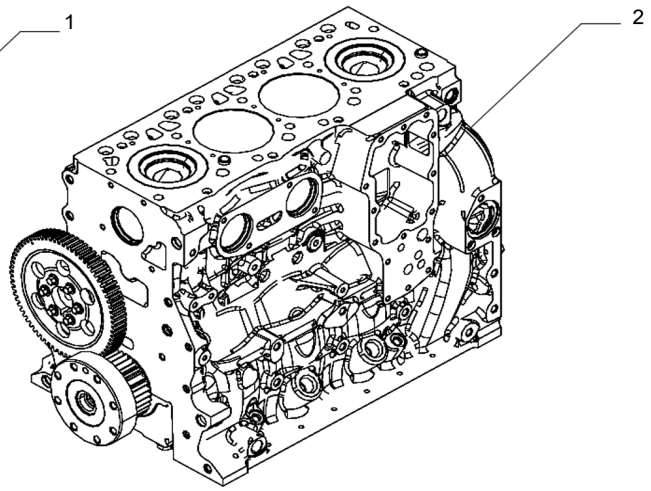

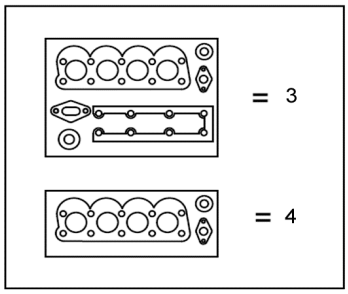

Figura valida para Motor 87484753

MONTAGEM

REF	FN	PART NUMBER	YR/SN	QTY	DESCRIPTION
1		5802423490		1	LONG BLOCK
2		5802423493		1	BLOCO SIMPLES
3		{503777045}		1	
4		{503777036}		1	

580N-RETRO-CARREGADORA (BRASIL)

MONTAGEM

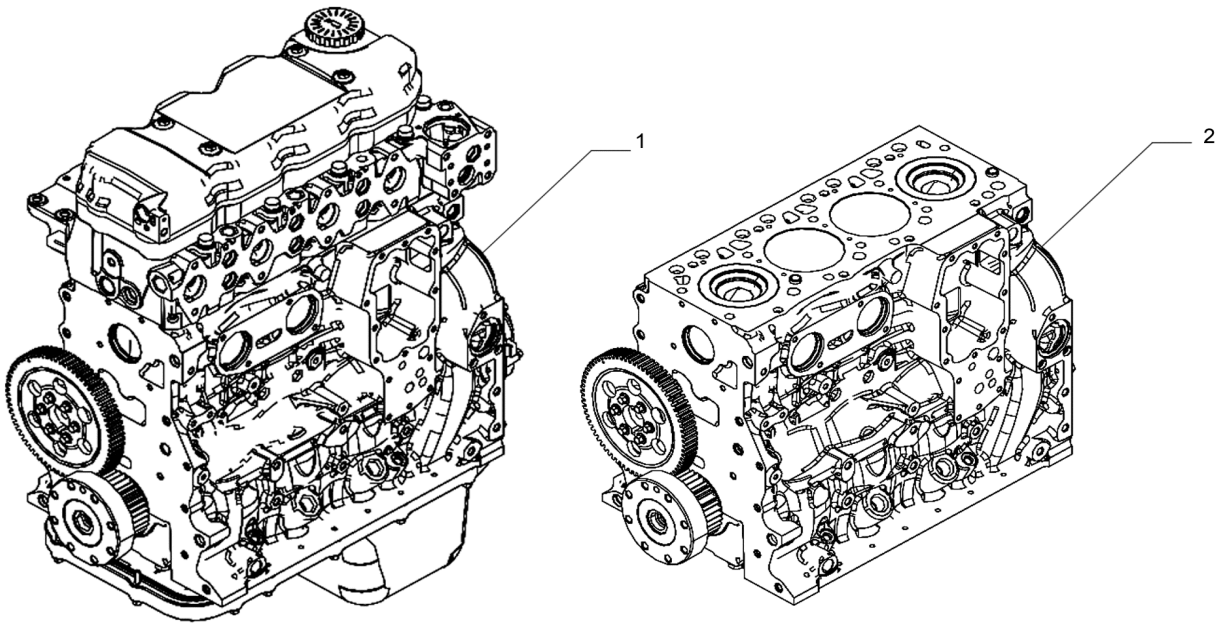

Figura valida para Motor 47762093

MONTAGEM

REF	FN	PART NUMBER	YR/SN	QTY	DESCRIPTION
1		5802423491L		1	LONG BLOCK
2		5802423494		1	BLOCO SIMPLES

580N-RETRO-CARREGADORA (BRASIL)

10.101.01	01	p1	9/2021

CABEÇOTE

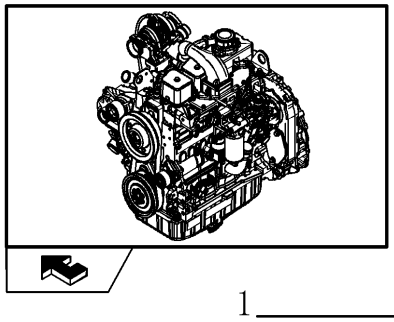

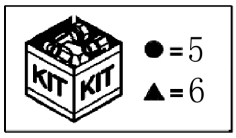

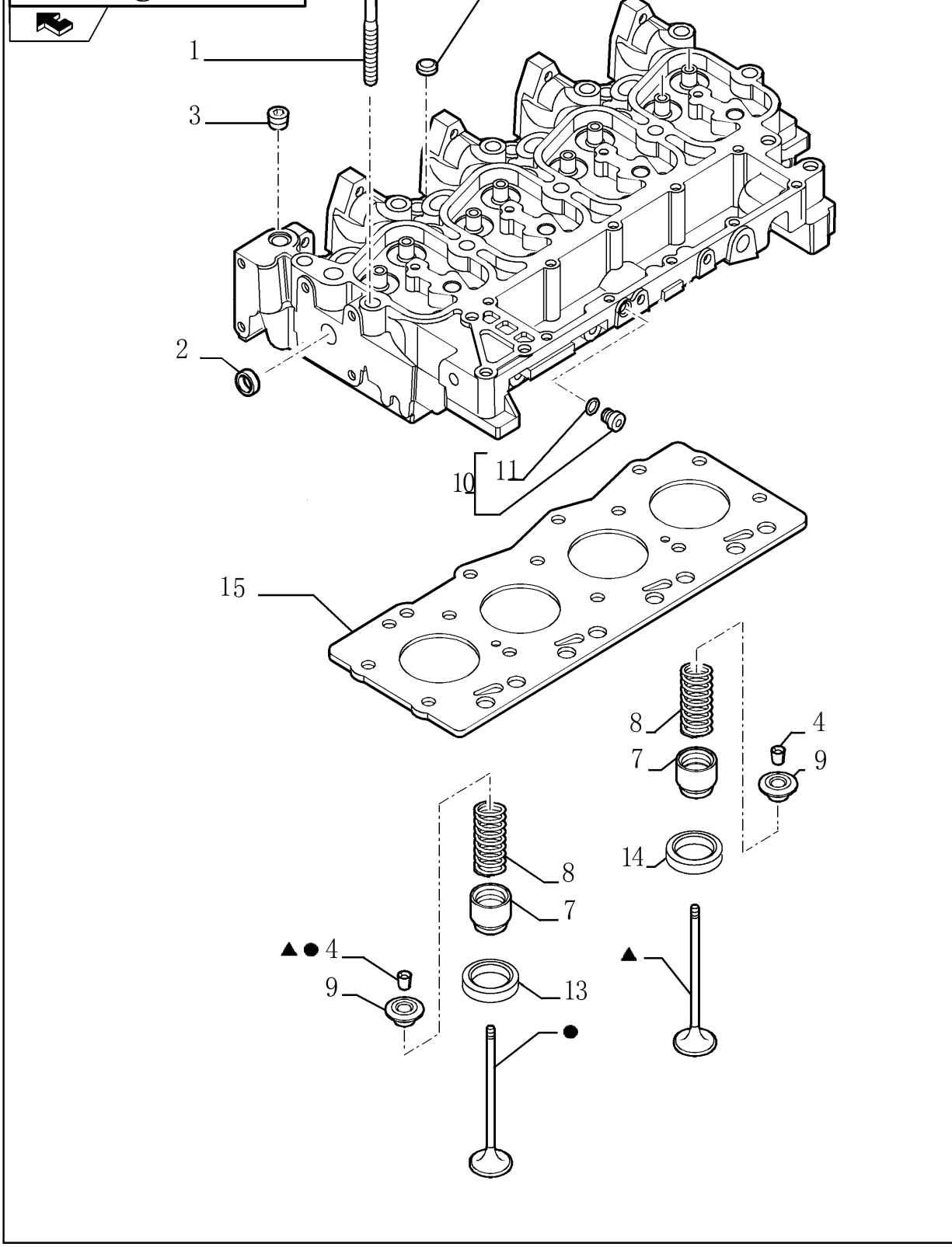

CABEÇOTE

REF	FN	PART NUMBER	YR/SN	QTY	DESCRIPTION
		71104582		1	CABEÇA DE CILINDRO Assy
1		4892861		4	PARAFUSO CABECA FLAN Wash Hd, M12 x 1.75 x 73
2		4895085		1	BUJÃO DE EXPANSÃO 25.74mm OD OD
3		4895078		5	BUJÃO PARA TUBOS 1/2"-14 - ASSY
4		4895183		16	FREIO
5		71104370		4	VÁLVULA DE ADMISSÃO Exhaust
6		71104369		4	VÁLVULA DE ESCAPE Intake
7		4895347		8	VEDANTE
8		2856804		8	MOLA
9		4895184		8	RETENTOR 34mm OD, 10.63mm ID, 14.5mm L
10		4899009		1	PLUG SEXTAVADO INTER M10 x1 Assy
11		4899072		1	O-RING 1.6mm Thk x 8.1mm ID
12		4895179		3	BUJÃO DE EXPANSÃO M20.93
13		4897179		4	SEDE DE VÁLVULA 38 mmID x 47mm OD x 6.9mm L Exhaust
14		4897178		4	SEDE DE VÁLVULA 36mm ID x 43mm OD x 6.7mm L Intake
15		2830919		1	JUNTA DO CABECOTE 1.25mm Thk
15		2830920		1	JUNTA DO CABECOTE 1.15mm Thk

580N-RETRO-CARREGADORA (BRASIL)

CABEÇOTE

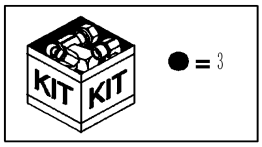

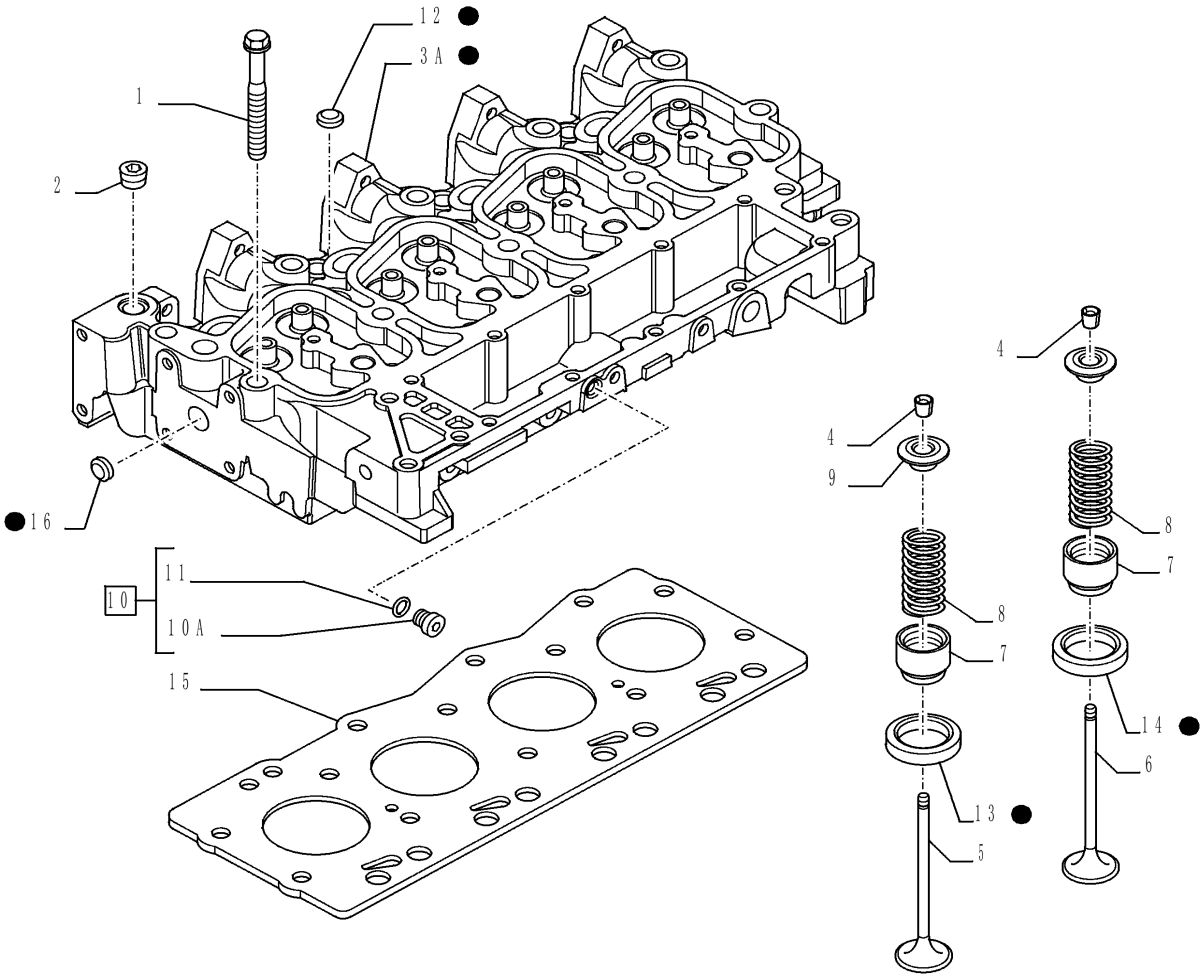

MOTOR TIER 3

CABEÇOTE

REF	FN	PART NUMBER	YR/SN	QTY	DESCRIPTION
1		4892861		4	PARAFUSO CABECA FLAN Wash Hd, M12 x 1.75 x 73
1		4892859		10	PARAFUSO Flng, M12 x 1.75 x 143mm
2		4895078		5	BUJÃO PARA TUBOS 1/2"-14
3		2856017		1	CABEÇA DE CILINDRO 4 Cylinders Assy, Contains Ref. 3A, 12 - 14, 16
3A		NSS		1	NO SE VENDE SEPARADO
4		4895183		16	FREIO
5		4895188		4	VÁLVULA DE ESCAPE STD ENGINE EXHAUST VALVE
6		4895187		4	VÁLVULA DE ADMISSÃO STD ENGINE INLET VALVE
7		4895347		8	VEDANTE
8		4895215		8	MOLA VÁLVULA Compression, 32.8mm OD x 63.5 mmL
9		4895184		8	RETENTOR 34mm OD, 10.63mm ID, 14.5mm L
10		4899009		1	PLUG SEXTAVADO INTER M10 x1 ASSY
10A		NSS		1	NO SE VENDE SEPARADO
11		4899072		1	O-RING 1.6mm Thk x 8.1mm ID
12		4895179		3	BUJÃO DE EXPANSÃO M20.93
13		4897178		4	SEDE DE VÁLVULA 36mm ID x 43mm OD x 6.7mm L Exhaust
14		4897179		4	SEDE DE VÁLVULA 38 mmID x 47mm OD x 6.9mm L Intake
15		2830919		1	JUNTA DO CABECOTE 1.25mm Thk 1.25mm Thk
15		2830920		1	JUNTA DO CABECOTE 1.15mm Thk 1.15mm Thk
16		4895085		1	BUJÃO DE EXPANSÃO 25.74mm OD

580N-RETRO-CARREGADORA (BRASIL)

CABEÇOTE DE CILINDROS - TAMPAS

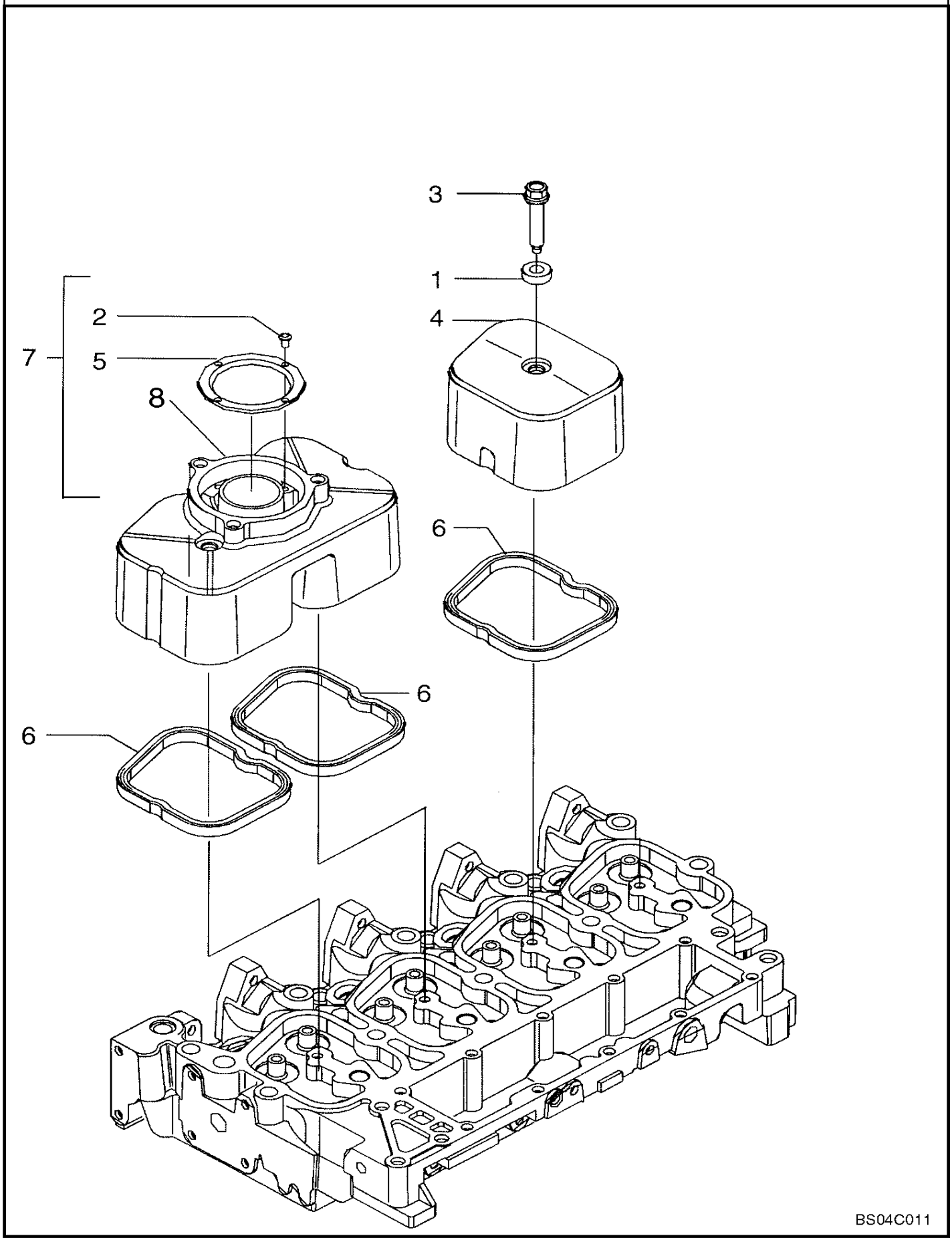

CABEÇOTE DE CILINDROS - TAMPAS

REF FN	PART NUMBER	YR/SN	QTY	DESCRIPTION
1	J935449		4	ISOLADOR 10.2mm ID x 19mm OD x 10.1mm L
2	2830281		4	PARAFUSO M2.9 x 6.5
3	4895214		4	PARAFUSO Flng, M8 x 1.25 x 34.549mm, Cl 8.8
4	2852032		1	TAMPA VÁLVULA
5	2830775		1	DEFLETOR
6	2856809		4	JUNTA 7mm Thk SEALRING
7	2830784		1	TAMPA VÁLVULA Incl 2,5
8	2830769		1	COBERTURA

580N-RETRO-CARREGADORA (BRASIL)

CABEÇOTE, TAMPAS

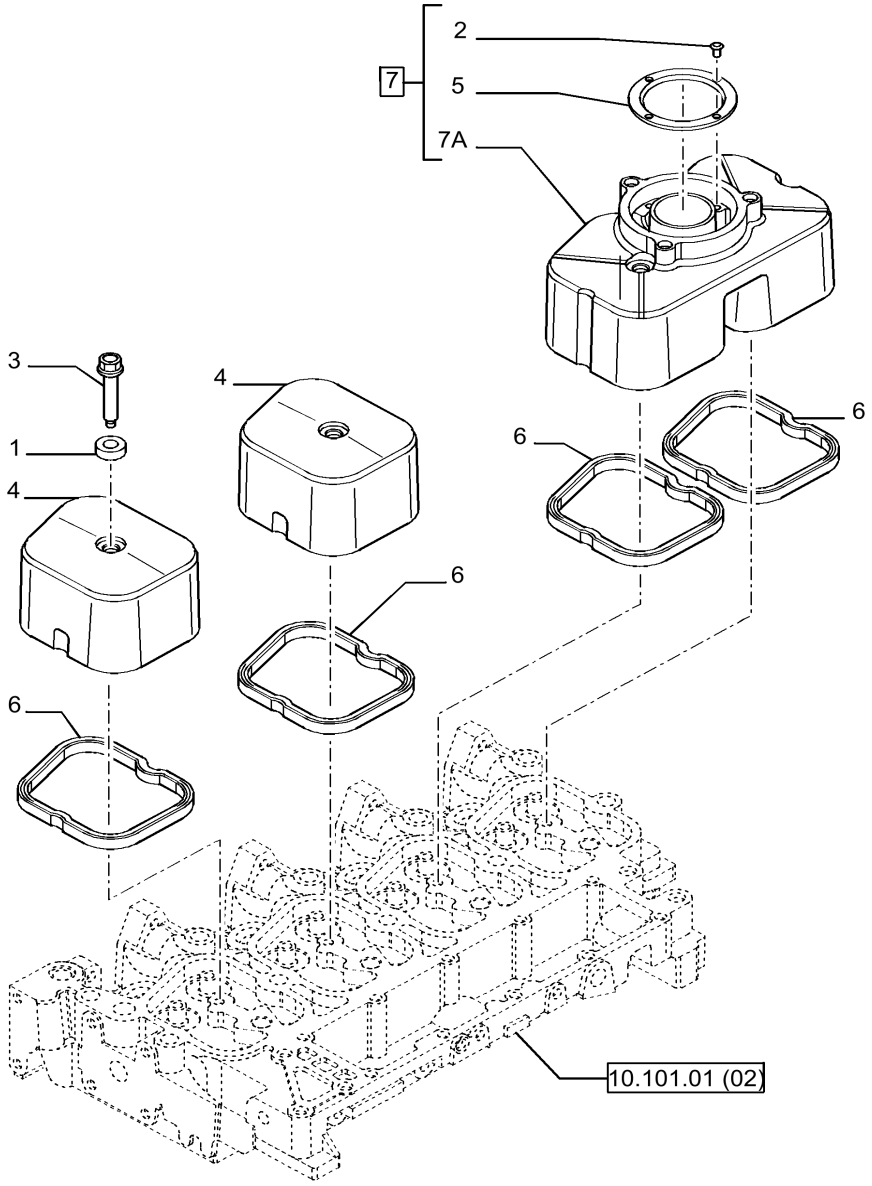

CABEÇOTE, TAMPAS

REF	FN	PART NUMBER	YR/SN	QTY	DESCRIPTION
1		J935449		4	ISOLADOR 10.2mm ID x 19mm OD x 10.1mm L
2		2830281		4	PARAFUSO M2.9 x 6.5
3		4895214		4	PARAFUSO Flng, M8 x 1.25 x 34.549mm, Cl 8.8
4		2852032		2	TAMPA VÁLVULA
5		2830775		1	DEFLETOR
6		2852033		4	JUNTA 7mm Thk
7		2830784		1	TAMPA VÁLVULA ASSY
7A		NSS		1	NO SE VENDE SEPARADO

580N-RETRO-CARREGADORA (BRASIL)

RESPIRO - MOTOR

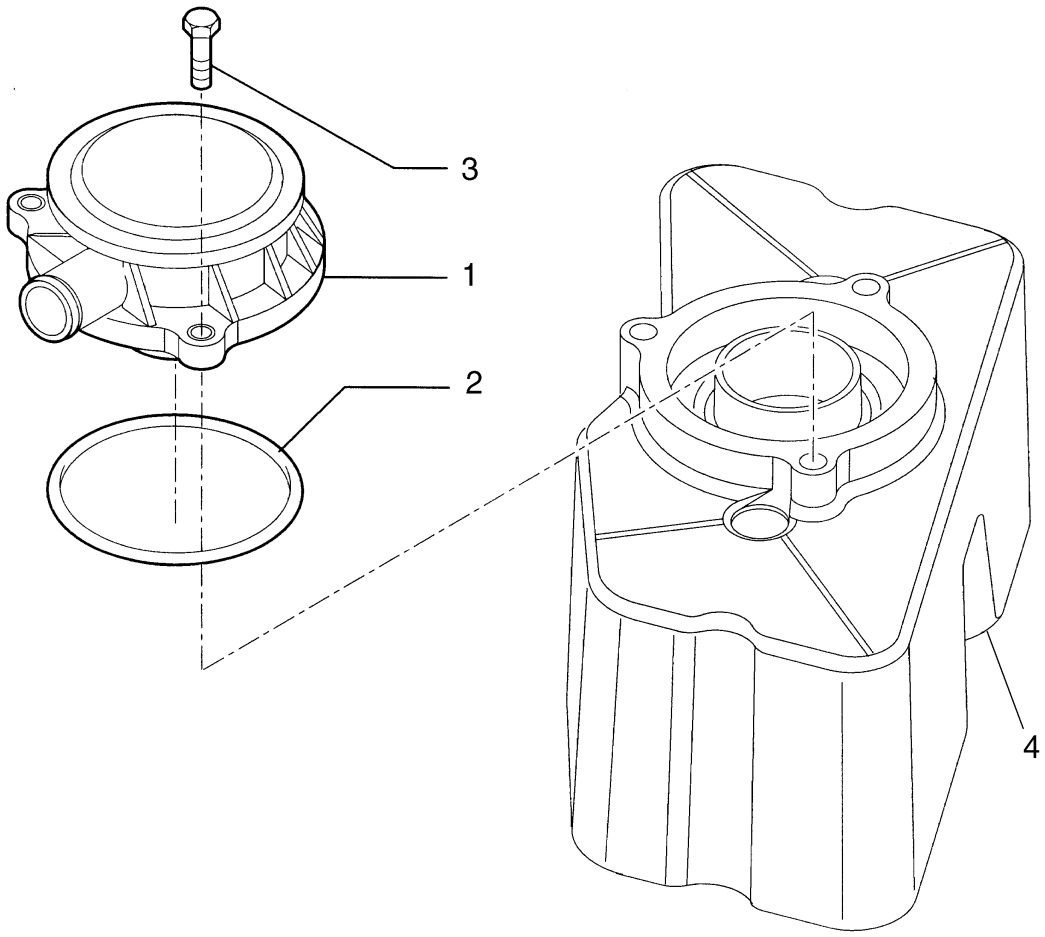

RESPIRO - MOTOR

REF FN	PART NUMBER	YR/SN	QTY	DESCRIPTION
1	2852531		1	RESPIRO
2	2852028		1	JUNTA 86mm ID x 94.6mm OD x 8.6mm Thk
3	4899110		3	PARAFUSO FLANGEADO Hex Flg, M6 x 1 x 20 Alternate Part to 4899092
3	4899092		3	PARAFUSO FLANGEADO Hex Flg, M6 x 1 x 25 Alternate Part to 4899110
4	REF		1	INSTRUÇÃO COVER, See Figure 10.101.02

ALOJAMENTO DO VOLANTE

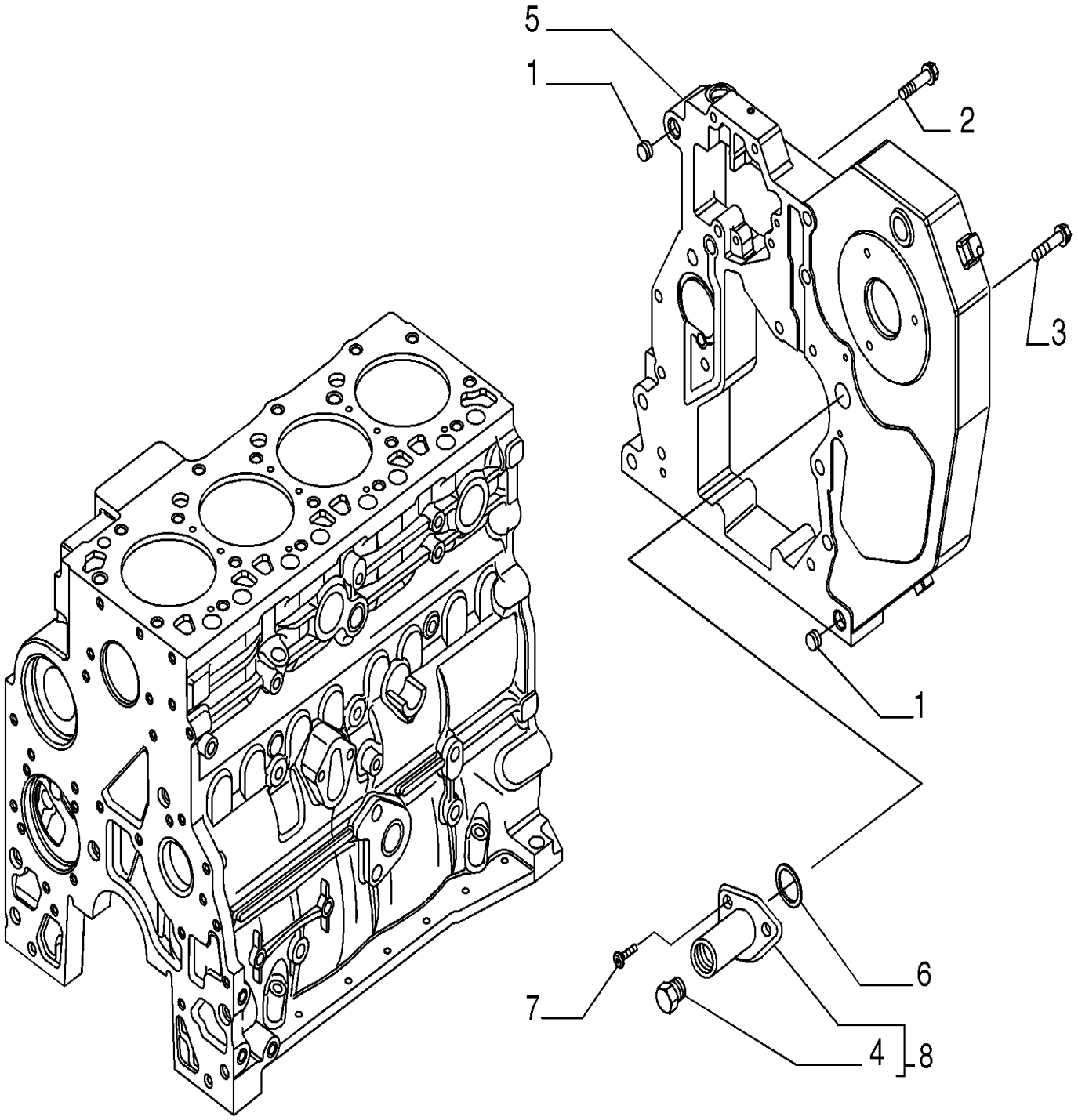

BS07M802

ALOJAMENTO DO VOLANTE

REF	FN	PART NUMBER	YR/SN	QTY	DESCRIPTION
1		4899026		2	GUIA M18 x 10
2		4899091		4	PARAFUSO FLANGEADO Hex Flange Cap, M8 x 1.25 x 40mm
3		4899093		5	PARAFUSO FLANGEADO Hex Flange, M10 x 1.5 x 30mm, Cl 10.9, PHC
3		4899073		1	PARAFUSO FLANGEADO Hex Flg, M12 x 1.75 x 30mm
4		16882515		1	PLUG SEXTAVADO INTER Plug
4		4899115		1	O-RING 2.2mm Thk x 11.3mm ID (Part of 16882515), Not Shown
4	1	2855289		1	PLUG SEXTAVADO INTER
5		2853671		1	ALOJAMENTO
6		2852519		1	O-RING 21.95mm ID x 25.51mm OD x 1.78mm Thk
7		4895355		2	PARAFUSO M5 x 0.8 x 17mm, Cl 8.8
8		2855287		1	ALOJAMENTO - ASSY

(1) MOTOR TIER 3

580N-RETRO-CARREGADORA (BRASIL)

ALOJAMENTO DO VOLANTE

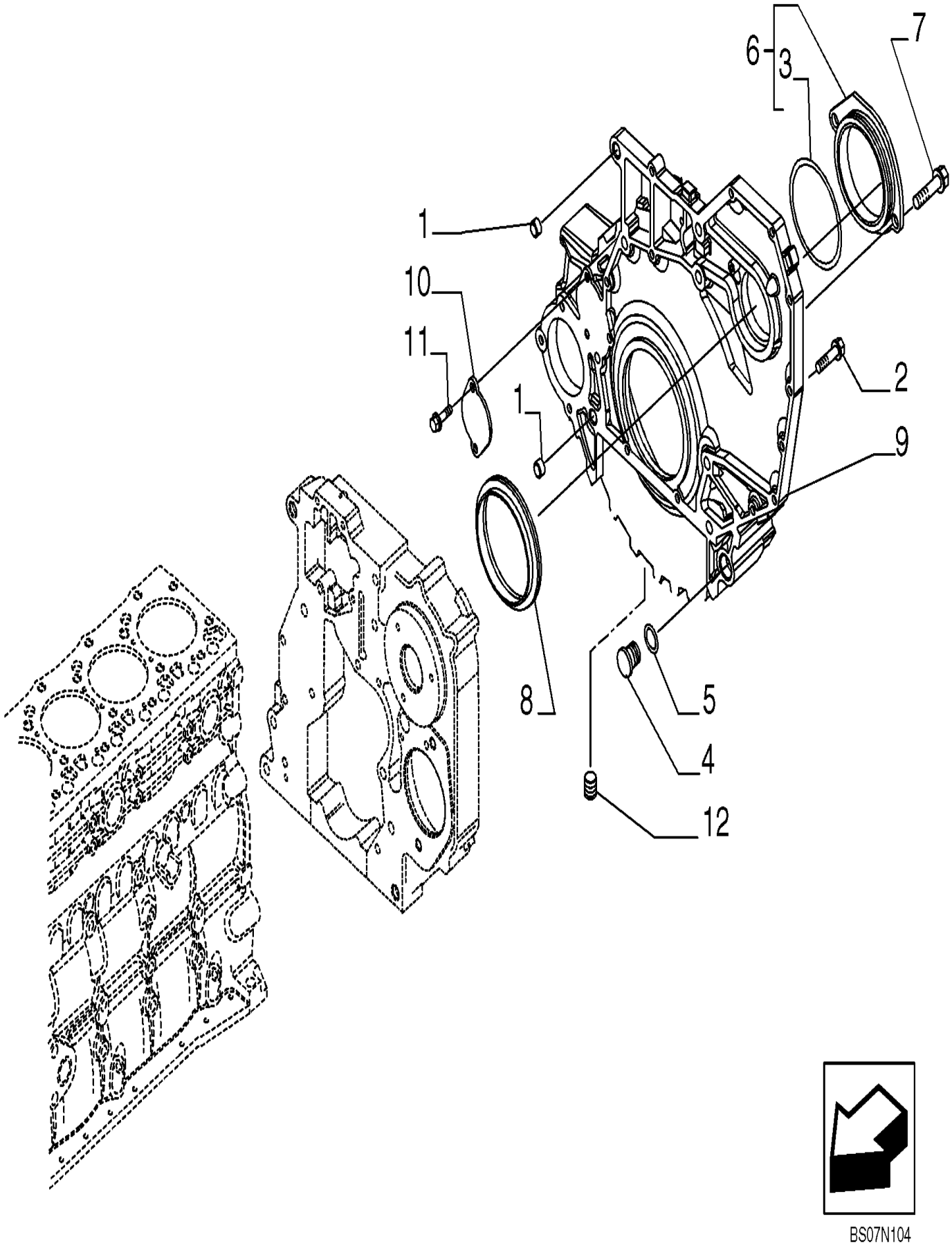

ALOJAMENTO DO VOLANTE

REF	FN	PART NUMBER	YR/SN	QTY	DESCRIPTION
1		4899026		2	GUIA M18 x 10
2		4899109		3	PARAFUSO Hex, M10 x 1.5 x 80
2		4892915		7	PARAFUSO FLANGEADO Hex, M10 x 1.5 x 40mm
2		4899076		5	PARAFUSO FLANGEADO Hex Flg, M12 x 1.75 x 80
2		4899074		2	PARAFUSO FLANGEADO Hex Flg, M12 x 1.75 x 120
2		4899143		1	PARAFUSO Hex Flg, M10 x 1.5 x 140
2		2852865		2	PARAFUSO FLANGEADO Hex, Shldr, Lkg, M10 x 33mm
3		2854075		1	O-RING 0.103" Thk x 2.987" ID, -151
4		4895378		2	TAMPÃO DE PRESSÃO M29.2
5		4895379		2	O-RING 21.82mm ID x 3.53mm Width
6		2854073		1	COBERTURA
7		4899020		2	PARAFUSO FLANGEADO Hex, M8 x 1.25 x 20mm
8		4890833		1	VEDANTE DE ÓLEO M130 x 155 x 12.5/16
9		84353714		1	CARCAÇA MOTOR
10		4895155		1	COBERTURA
11		4899068		2	PARAFUSO FLANGEADO Flng, M8 x 1.25 x 16mm
12		4893036		1	BUJÃO PARA TUBOS 3/4"-14 NPTF Alternate part to 2854866
12		2854866		1	PLUG SEXTAVADO INTER 3/4"-14 NPTF Alternate part to 4893036

580N-RETRO-CARREGADORA (BRASIL)

CÁRTER, TAMPAS

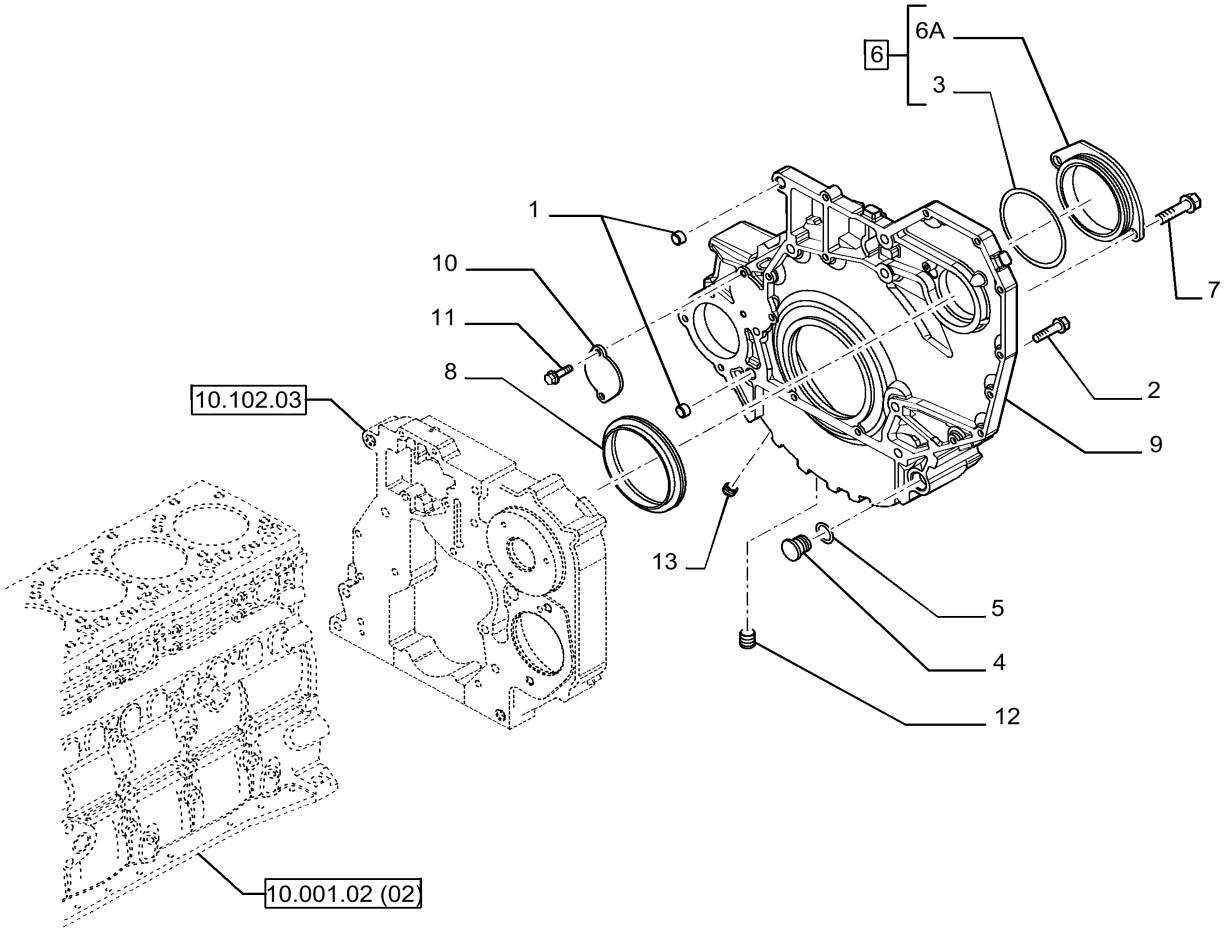

CÁRTER, TAMPAS

REF	FN	PART NUMBER	YR/SN	QTY	DESCRIPTION
1		4899026		2	GUIA M18 x 10
2		4899109		3	PARAFUSO Hex, M10 x 1.5 x 80
2		4892915		7	PARAFUSO FLANGEADO Hex, M10 x 1.5 x 40mm
2		4899076		5	PARAFUSO FLANGEADO Hex Flg, M12 x 1.75 x 80
2		4899074		2	PARAFUSO FLANGEADO Hex Flg, M12 x 1.75 x 120
2		4899143		1	PARAFUSO Hex Flg, M10 x 1.5 x 140
2		2852865		2	PARAFUSO FLANGEADO Hex, Shldr, Lkg, M10 x 33mm
3		2854075		1	O-RING 0.103" Thk x 2.987" ID, -151
4		4895378		2	TAMPÃO DE PRESSÃO M29.2
5		4895379		2	O-RING 21.82mm ID x 3.53mm Width
6		2854073		1	COBERTURA ASSY
6A		NSS		1	NO SE VENDE SEPARADO
7		4899020		2	PARAFUSO FLANGEADO Hex, M8 x 1.25 x 20mm
8		84575645		1	VEDANTE DE ÓLEO 130mm ID x 155mm OD x 16mm Thk
9		2855178		1	ALOJAMENTO
10		4895155		1	COBERTURA
11		4899068		2	PARAFUSO FLANGEADO Flng, M8 x 1.25 x 16mm
12		4893036		1	BUJÃO PARA TUBOS 3/4"-14 NPTF
13		2856548		1	BUJÃO Hex, 3/4" - 16 ORB

580N-RETRO-CARREGADORA (BRASIL)

TAMPA DA ENGRENAGEM DIANTEIRA

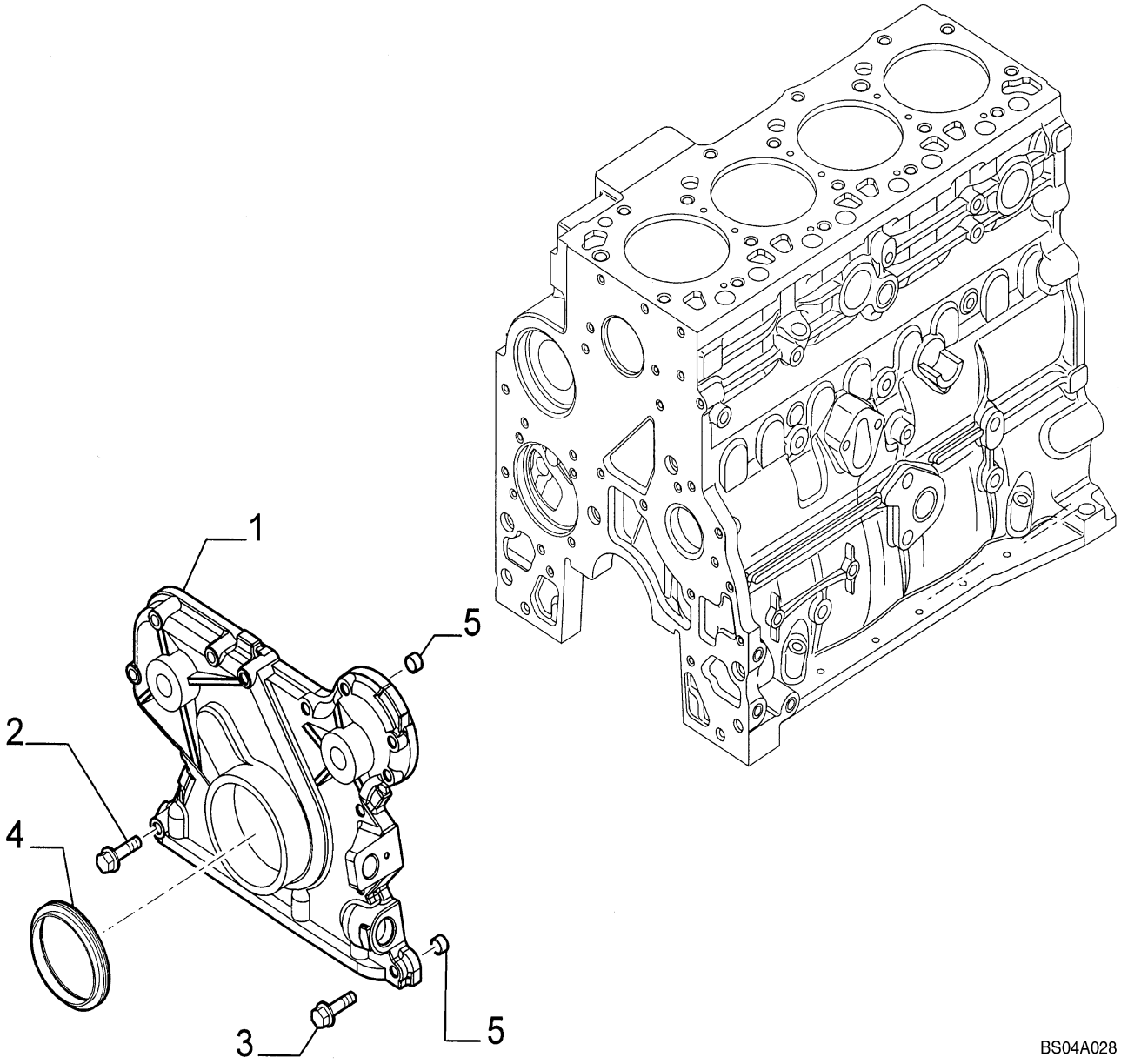

TAMPA DA ENGRENAGEM DIANTEIRA

REF	FN	PART NUMBER	YR/SN	QTY	DESCRIPTION
1		4897024		1	COBERTURA Front Gear
2		4899078		5	PARAFUSO FLANGEADO Hex Flg, M8 x 1.25 x 45
3		4899063		8	PARAFUSO FLANGEADO Hex Flg, M8 x 1.25 x 30
4		4890832		1	VEDANTE DE ÓLEO M70 x 100 x 12.5/16
5		4891209		2	GUIA M13 x 8 L

10.103.01	01	p1	9/2021

VIRABREQUIM

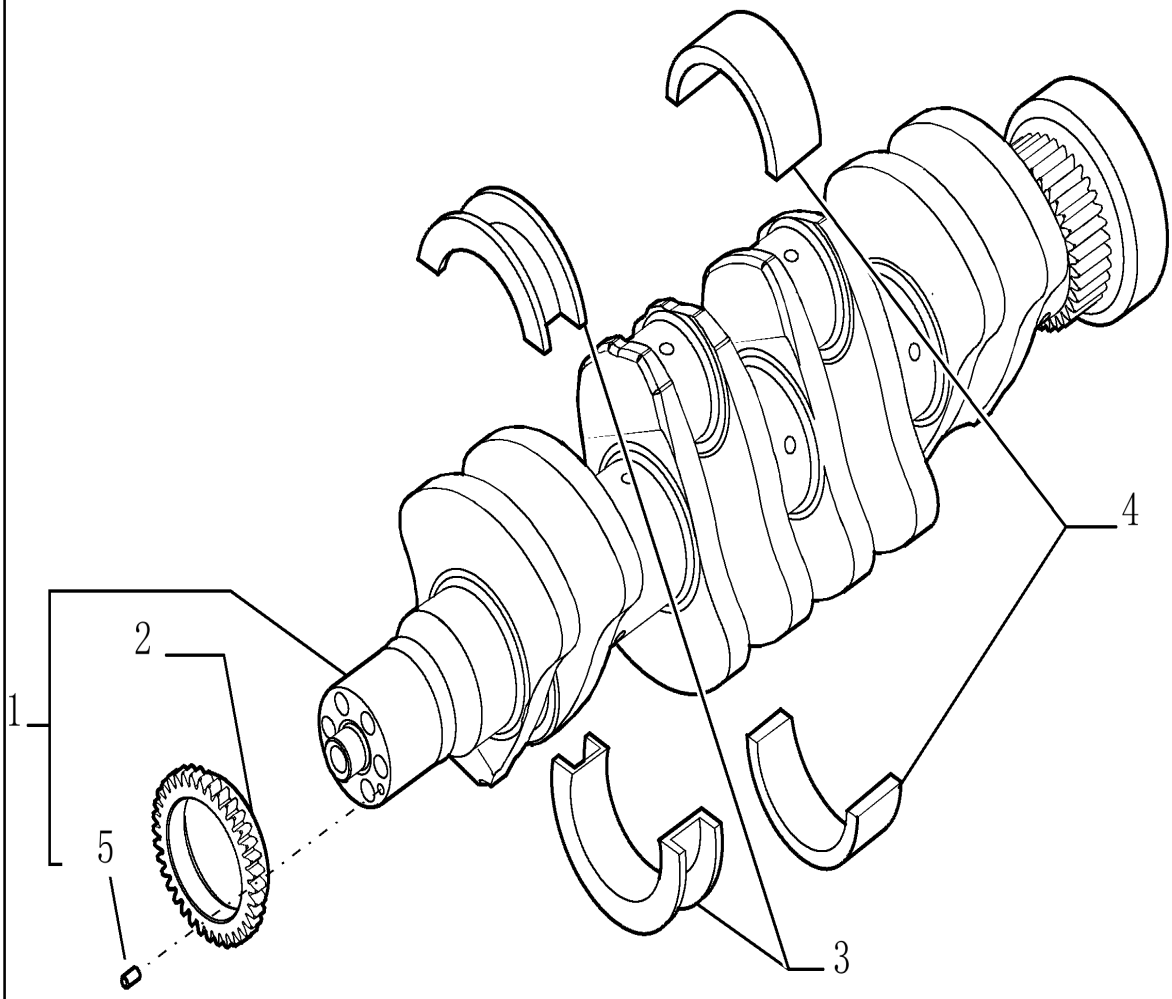

VIRABREQUIM

REF	FN	PART NUMBER	YR/SN	QTY	DESCRIPTION
1		84598749		1	VIRABREQUIM INCL. 1, 2,5
2		504241168		1	RODA DENTADA
3		2995784		1	CONJ ANILHAS ENCOSTO STD
3		2995785		1	CJ. BRONZINAS 0.254 -0.254 +0,25mm THRUST
3		2995786		1	CONJ. CASQUILHOS -0. -0.508 +0,50mm
4		2995787		4	CJ. BRONZINAS STD STD
4		2995788		4	CJ. BRONZINAS 0.254 -0.254 +0,25mm
4		2995789		4	CONJ. CASQUILHOS -0. -0.508 +0,50mm
5		4899046		1	GUIA M6 x 9 L

580N-RETRO-CARREGADORA (BRASIL)

VIRABREQUIM

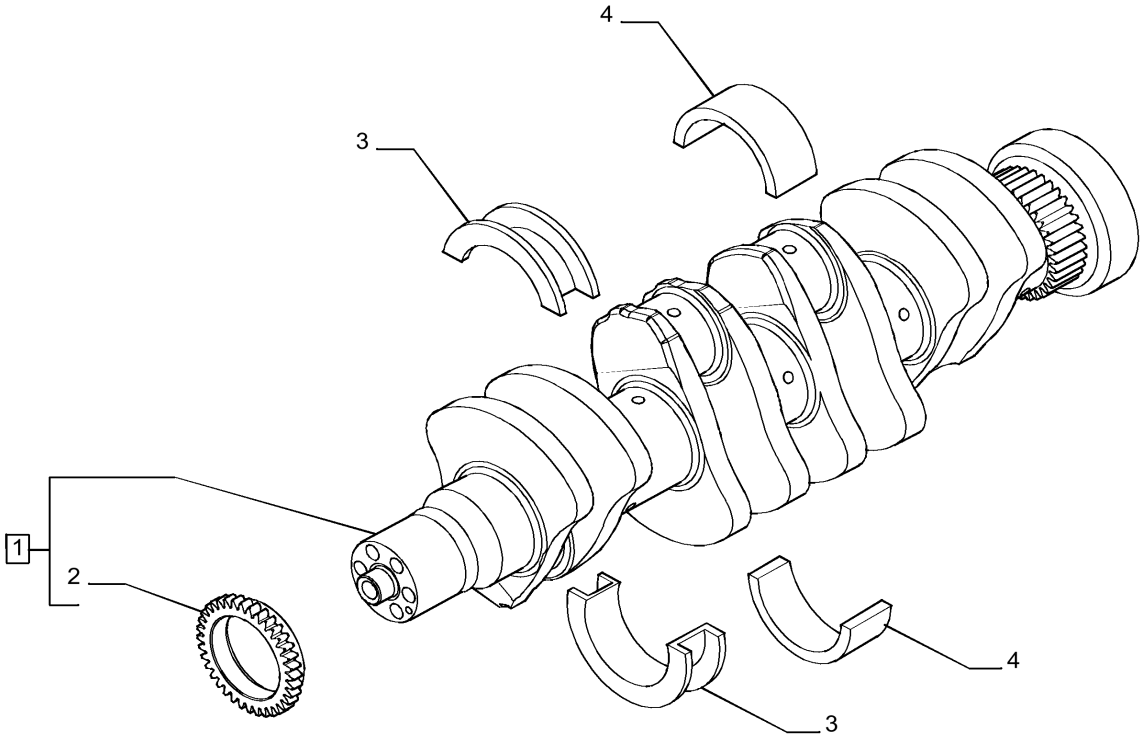

MOTOR TIER 3

VIRABREQUIM

REF	FN	PART NUMBER	YR/SN	QTY	DESCRIPTION
1		2853822		1	VIRABREQUIM 130mm Dia, 8 Bolts ASSY Incl 2
1		2853822R		1	CAMBOTA RECUPERADA Reman For New PN 2853822
1		2853822C		1	CAMBOTA A RENOVAR Return Number
2		4893386		1	ENGRENAGEM 36 T
3		2995784		1	CONJ ANILHAS ENCOSTO STD
3		2995785		1	CJ. BRONZINAS 0.254 -0.254
3		2995786		1	CONJ. CASQUILHOS -0. -0.508
4		2995787		4	CJ. BRONZINAS STD STD
4		2995788		4	CJ. BRONZINAS 0.254 -0.254
4		2995789		4	CONJ. CASQUILHOS -0. -0.508
5		4899046		1	GUIA M6 x 9 L

POLIA - EIXO MOTOR (2856237)

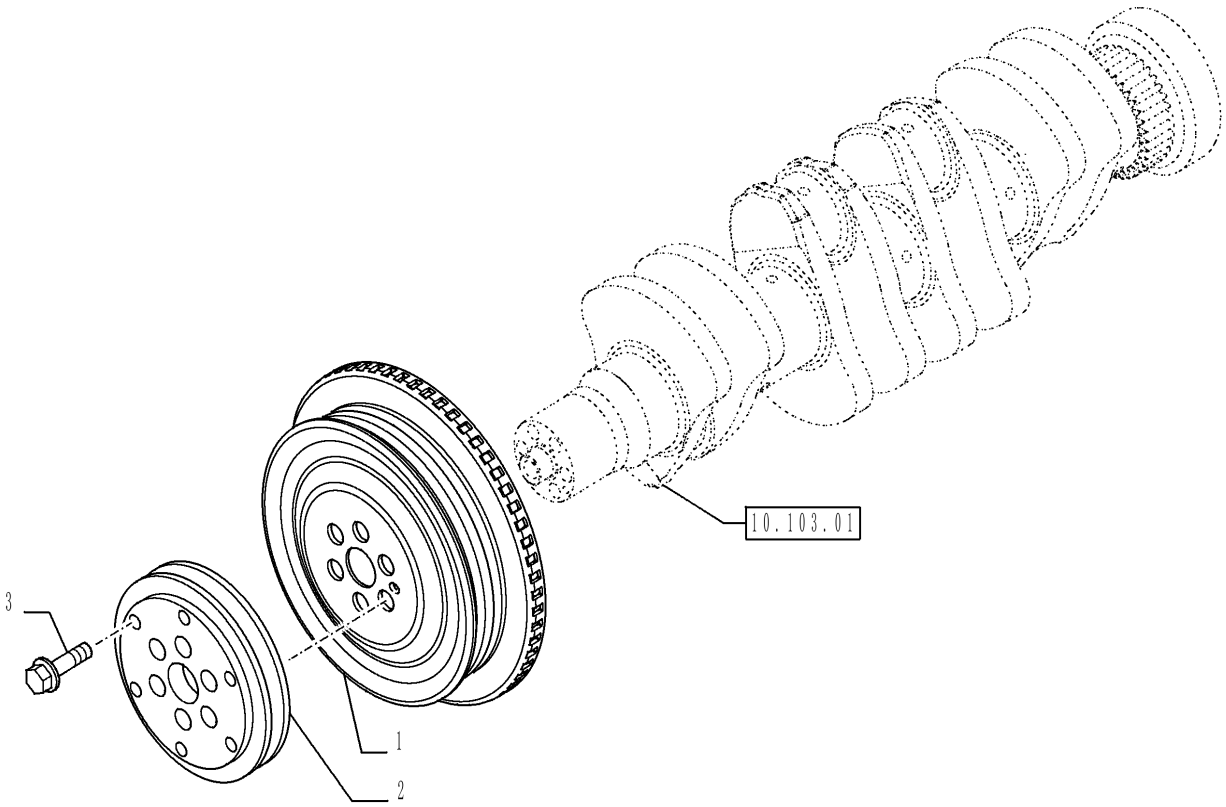

POLIA - EIXO MOTOR (2856237)

REF	FN	PART NUMBER	YR/SN	QTY	DESCRIPTION
		2855380		1	POLIA Inclui Itens 1 - 3
1		4896773		1	POLIA
2		2855381		1	POLIA 152mm OD
3		4892867		6	PARAFUSO CABECA FLAN Phillips Drive, Oval HD, M12 x 1.25 x 78.5mm, Cl 10.9

VOLANTE - MOTOR

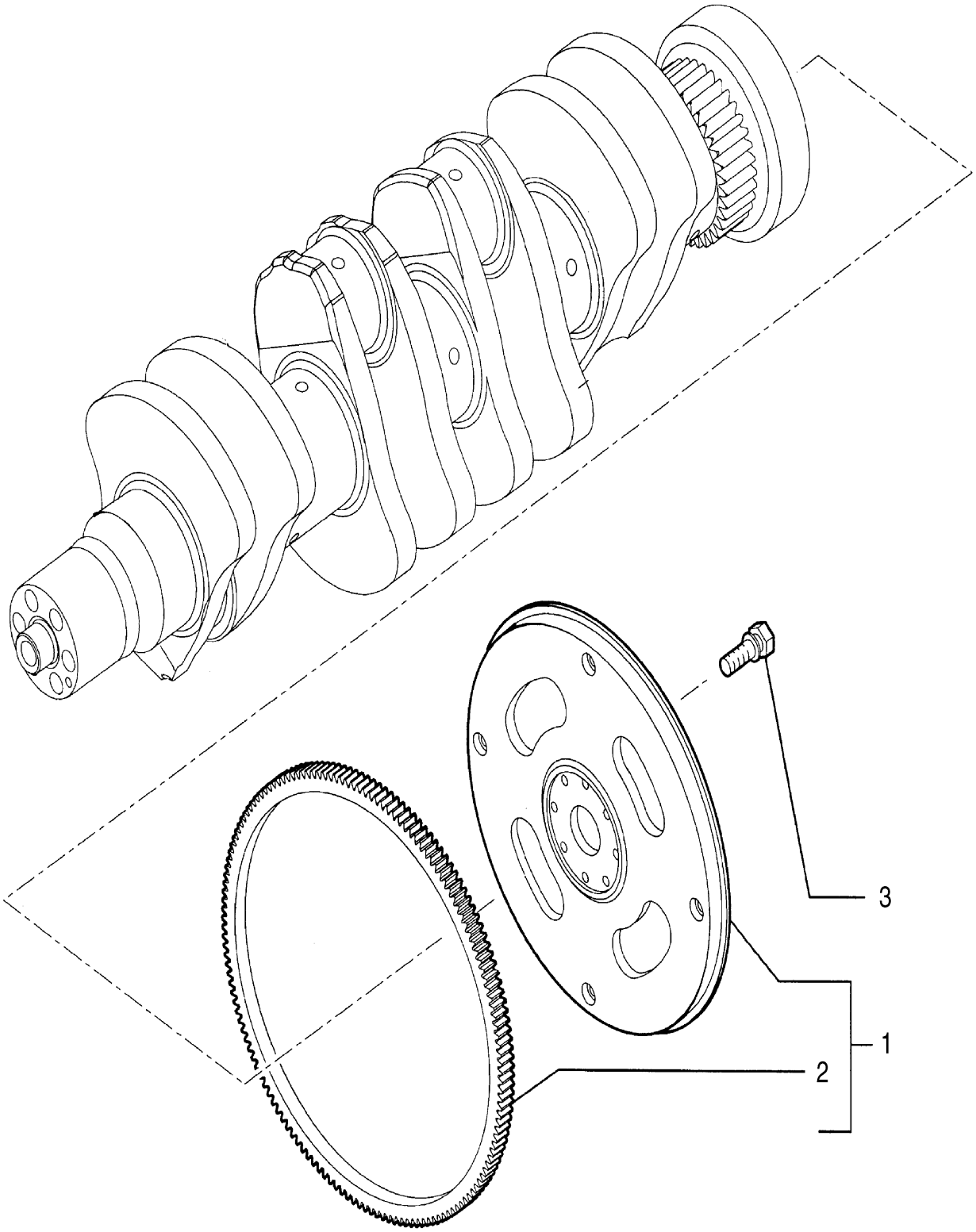

BS04A039

VOLANTE - MOTOR

REF	FN	PART NUMBER	YR/SN	QTY	DESCRIPTION
1		2852049		1	VOLANTE DE MOTOR Assy; Incl 2
2		2852051		1	COROA DENTADA 125T
3		4894641		8	PARAFUSO CABECA FLAN M12 X 1.25 X 31mm

POLIA, VIRABREQUIM

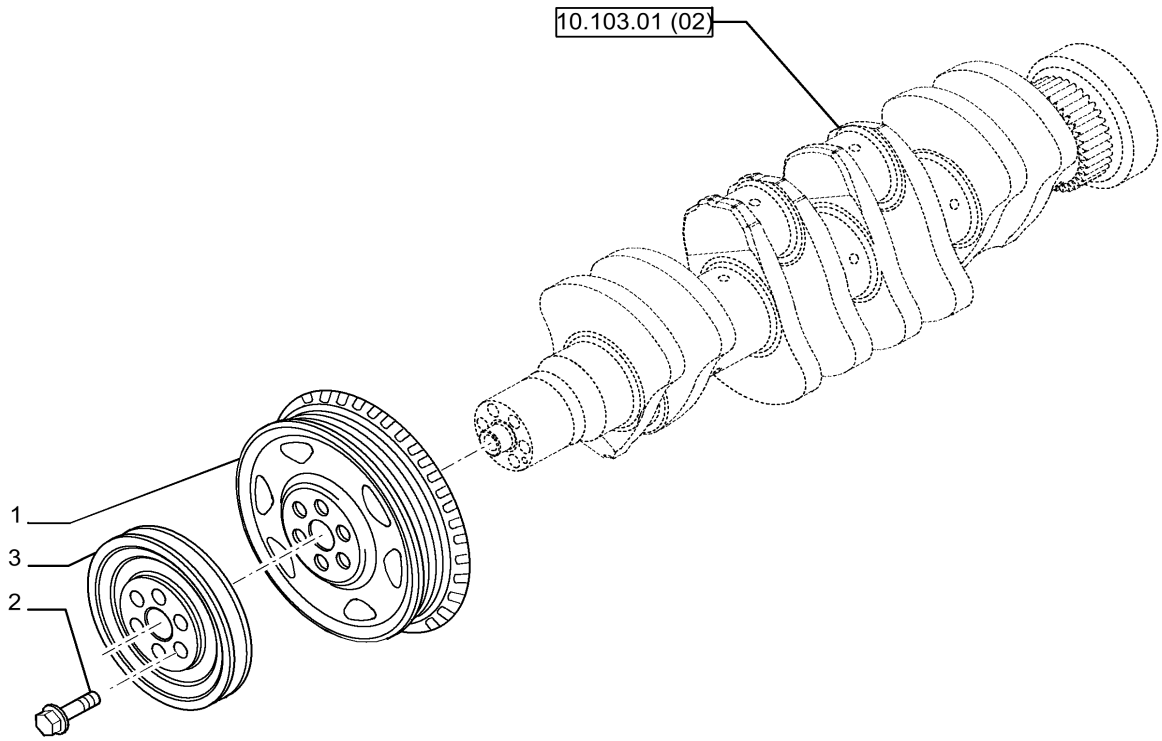

MOTOR TIER 3

POLIA, VIRABREQUIM

REF	FN	PART NUMBER	YR/SN	QTY	DESCRIPTION
1		4896773		1	POLIA
2		4892867		6	PARAFUSO CABECA FLAN Phillips Drive, Oval HD, M12 x 1.25 x 78.5mm, Cl 10.9
3		2855381		1	POLIA 152mm OD

580N-RETRO-CARREGADORA (BRASIL)

PISTÃO - MOTOR ASPIRADO

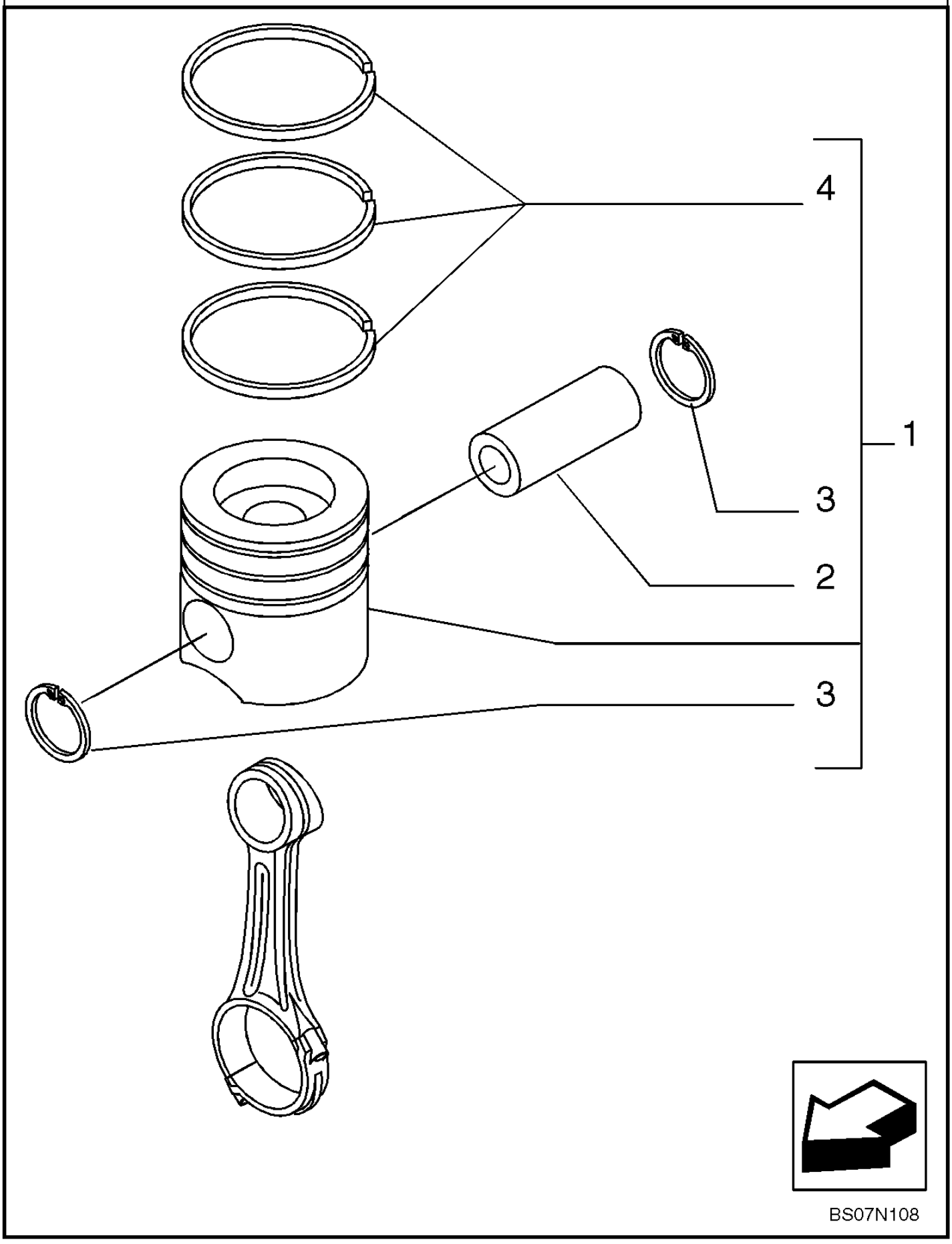

PISTÃO - MOTOR ASPIRADO

REF	FN	PART NUMBER	YR/SN	QTY	DESCRIPTION
1		87317238		4	KIT PISTOES E ANEIS STD
1		87317243		4	KIT PISTOES E ANEIS 0,4 mm
1		87317249		4	KIT PISTOES E ANEIS 0,8mm
2		4892712		4	PINO DE PISTÃO 38mm OD x 82mm L
3		4892713		8	ANEL DE PRESSÃO Int, M26.4
4		87316211		4	CJ ANEIS PISTAO STD STD
4		87316213		4	CJ ANEIS PISTAO 0.4
4		87316214		4	CJ ANEIS PISTAO 0.8

PISTÃO - MOTOR TURBINADO

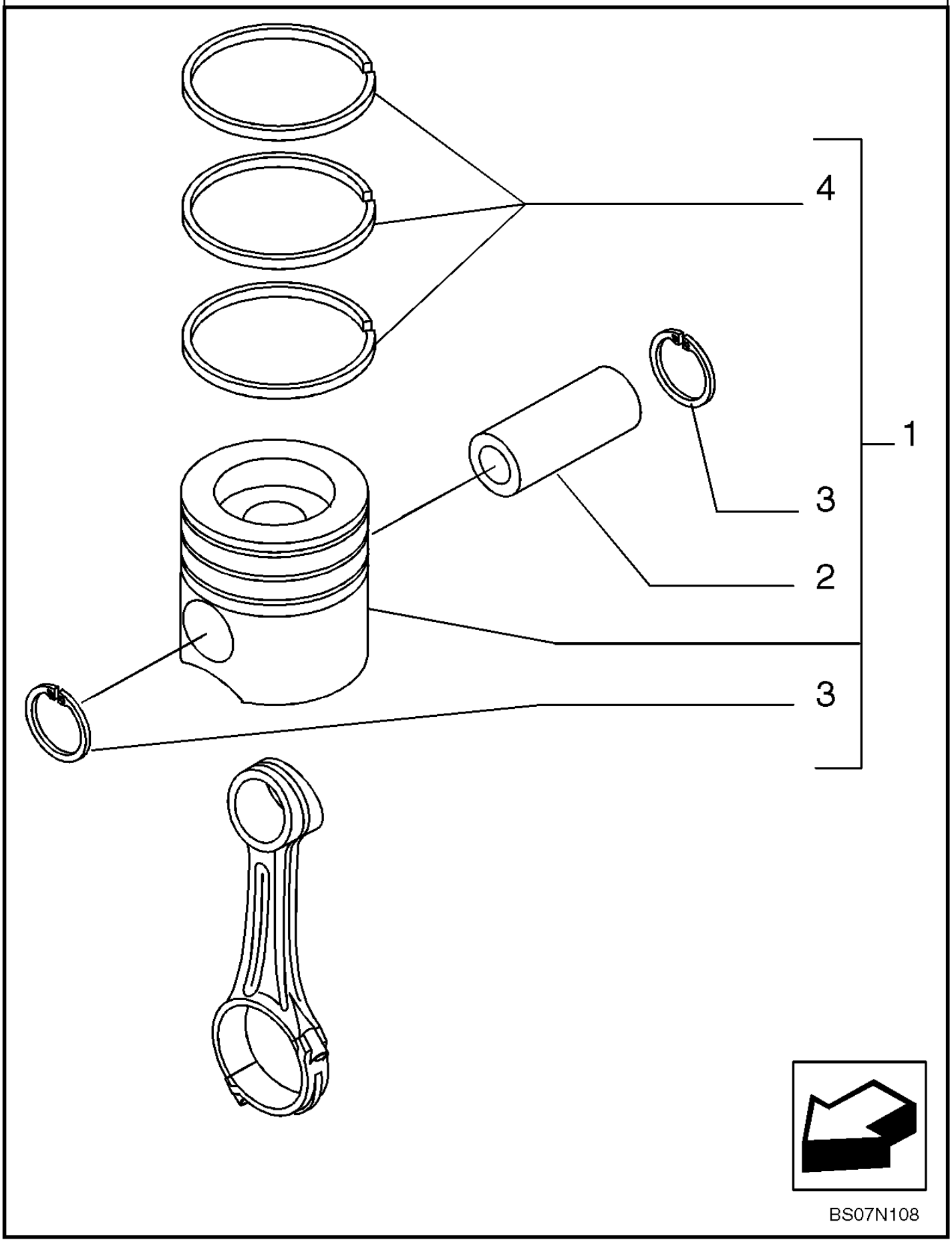

PISTÃO - MOTOR TURBINADO

REF	FN	PART NUMBER	YR/SN	QTY	DESCRIPTION
1		700009000		4	CONJ PISTÃO STD
1		87317252		4	KIT PISTOES E ANEIS 0.4mm Oversize 0,4 mm
2		4892712		4	PINO DE PISTÃO 38mm OD x 82mm L
3		4892713		8	ANEL DE PRESSÃO Int, M26.4
4		8094845		4	CJ ANEIS PISTAO STD STD
4		87316944		4	CJ ANEIS PISTAO 0.4 0,4 mm

580N-RETRO-CARREGADORA (BRASIL)

BIELA DO MOTOR

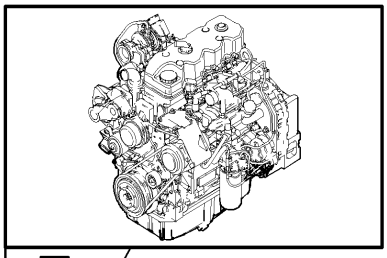

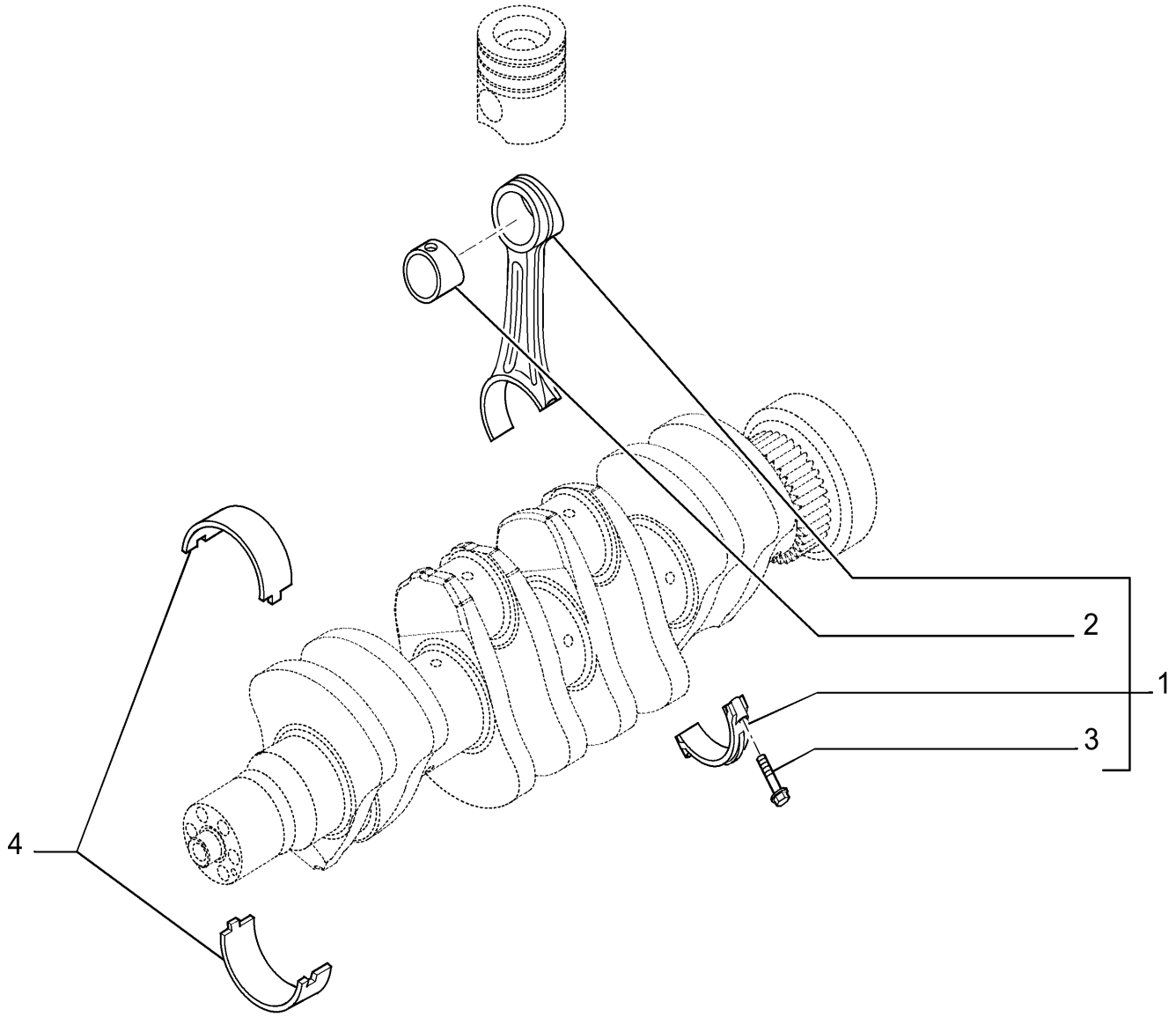

BIELA DO MOTOR

REF	FN	PART NUMBER	YR/SN	QTY	DESCRIPTION
1		2856819		4	HASTE DE CONEXÃO INCL. 2,3
2		4892708		4	BUCHA 38.02mm ID x 41.01mm OD x 33.4mm L
3		2831297		4	PARAFUSO FLANGEADO Hex, M10 x 1.25 x 52mm, Cl 10.9
4		8093882		4	CONJ CHUMAC. BIELA STD
4		8094960		4	SEMI-BRONZINA BIELA MIN. (-0.250)
4		8094961		4	SEMI-BRONZINA BIELA MIN. (-0.500)

PISTÃO, MOTOR, TIER 3

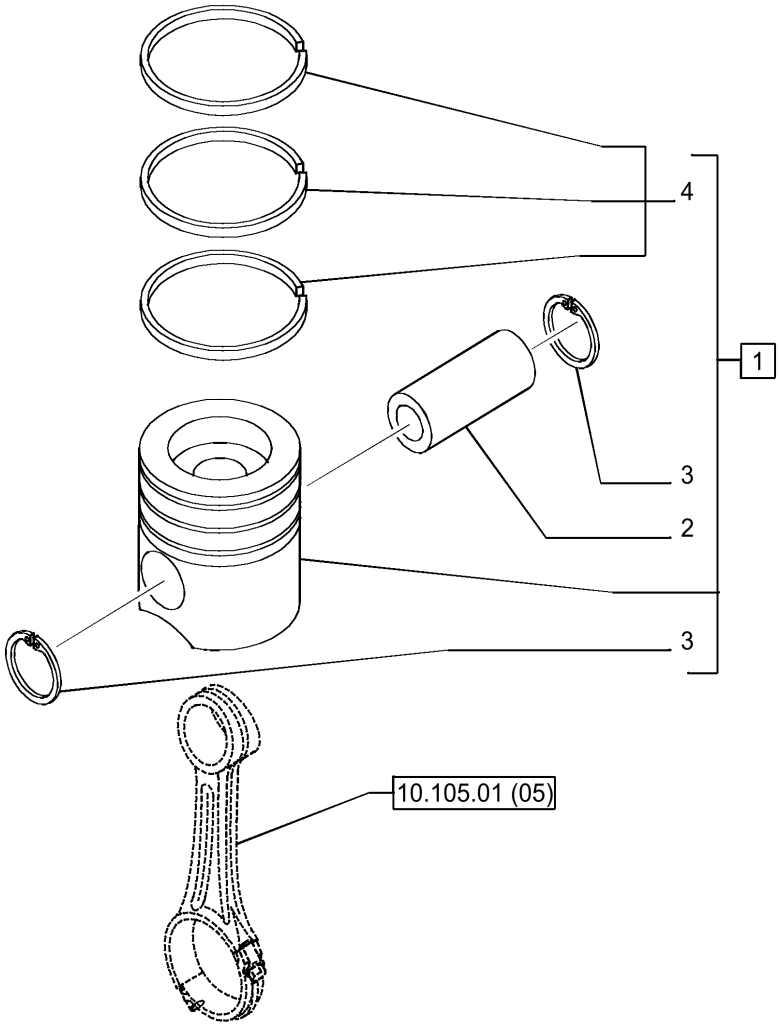

PISTÃO, MOTOR, TIER 3

REF	FN	PART NUMBER	YR/SN	QTY	DESCRIPTION
1		8094740		4	KIT PISTOES E ANEIS
1		87317252		4	KIT PISTOES E ANEIS 0.4mm Oversize
2		4892712		4	PINO DE PISTÃO 38mm OD x 82mm L
3		4892713		8	ANEL DE PRESSÃO Int, M26.4
4		8094845		4	CJ ANEIS PISTAO STD
4		87316944		4	CJ ANEIS PISTAO 0.4

HASTE DE CONEXÃO

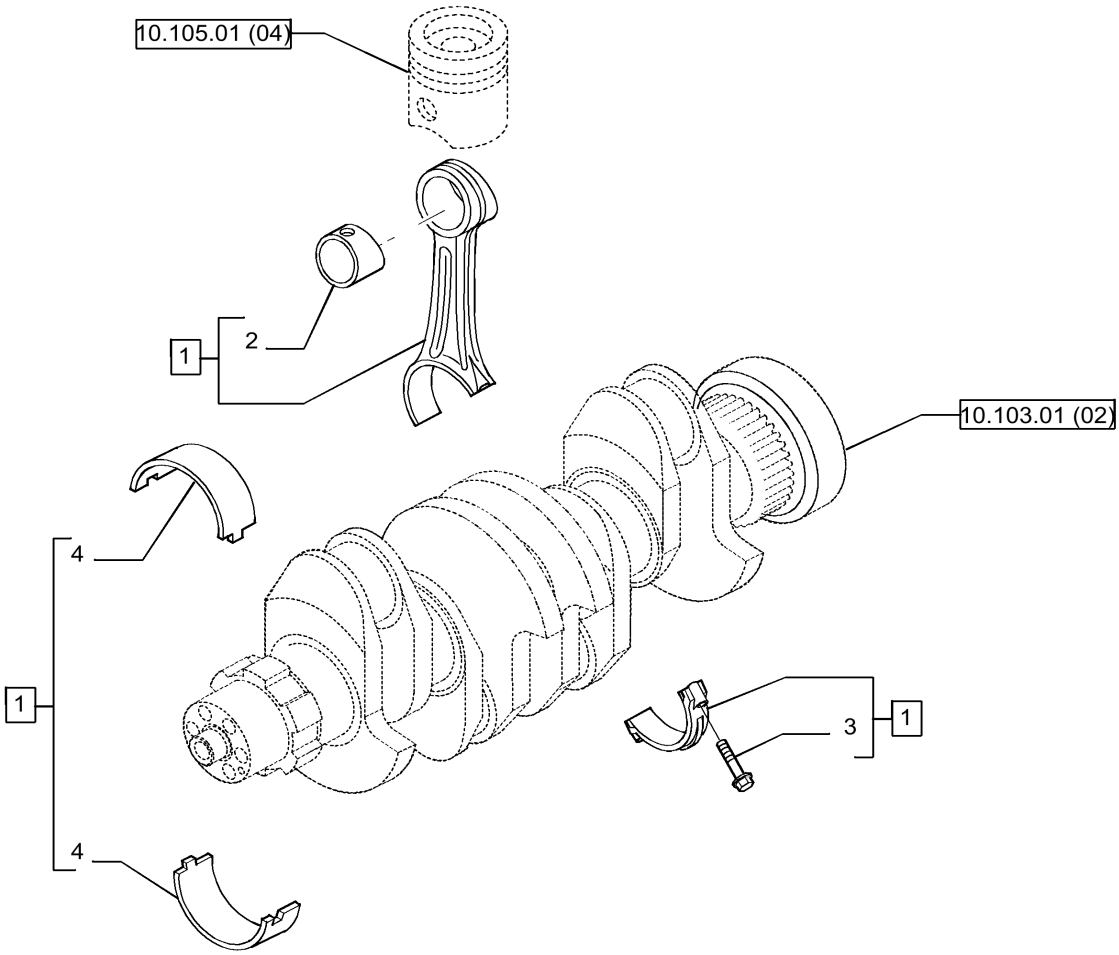

MOTOR TIER 3

HASTE DE CONEXÃO

REF	FN	PART NUMBER	YR/SN	QTY	DESCRIPTION
1		2831298		4	HASTE DE CONEXÃO ASSY Incl 2 - 4
2		4892708		4	BUCHA 38.02mm ID x 41.01mm OD x 33.4mm L
3		2831297		4	PARAFUSO FLANGEADO Hex, M10 x 1.25 x 52mm, Cl 10.9
4		8093882		4	CONJ CHUMAC. BIELA STD
4		8094960		4	SEMI-BRONZINA BIELA MIN. (-0.250)
4		8094961		4	SEMI-BRONZINA BIELA MIN. (-0.500)

CABEÇOTE DE CILINDROS - MECANISMO DE VÁLVULAS

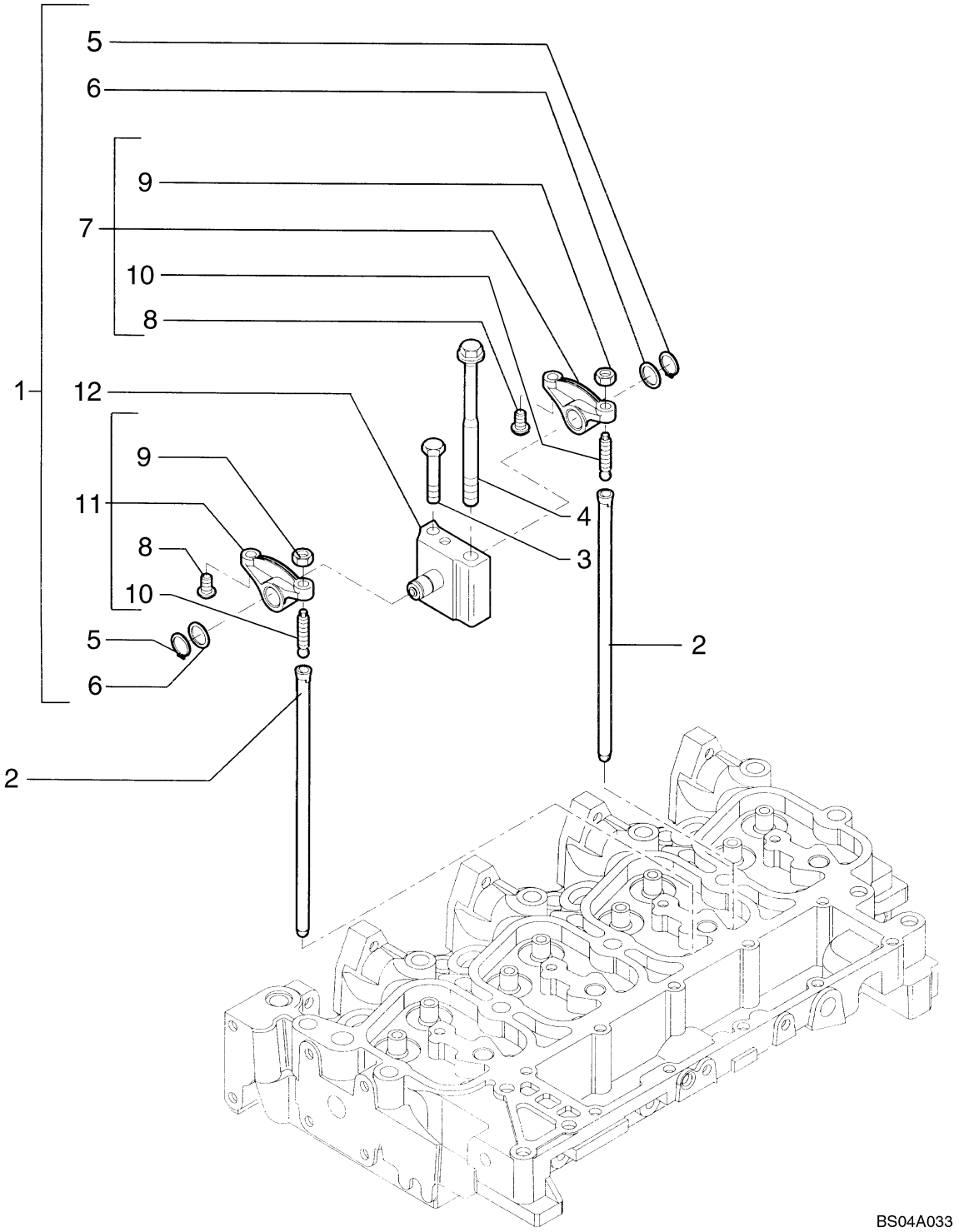

CABEÇOTE DE CILINDROS - MECANISMO DE VÁLVULAS

REF	FN	PART NUMBER	YR/SN	QTY	DESCRIPTION
1		4895195		4	BALANCIM Incl 5 - 12
2		4895361		8	HASTE DE IMPULSO
3		2852866		4	PARAFUSO FLANGEADO Flng, M8 x 1.25 x 75mm, Cl 8.8 Hex
4		4892860		4	PARAFUSO FLANGEADO Flng, M12 x 1.75 x 183mm
5		4895363		2	ANEL DE PRESSÃO
6		4895364		2	ARRUELA PLANA
7		4895196		1	BALANCIM Exhaust Incl 8 - 10
8		4895365		2	ENCHIMENTO
9		4895198		2	PORCA 3/8"-24, Heavy
10		4895199		2	PARAFUSO DE REGULAGEM 3/8" - 24 x 25.85mm
11		4895200		1	BALANCIM Intake Incl 8 - 10
12		4895204		1	EIXO

580N-RETRO-CARREGADORA (BRASIL)

10.106.07	01	p1	9/2021

ÁRVORE DE COMANDO DE VÁVULAS

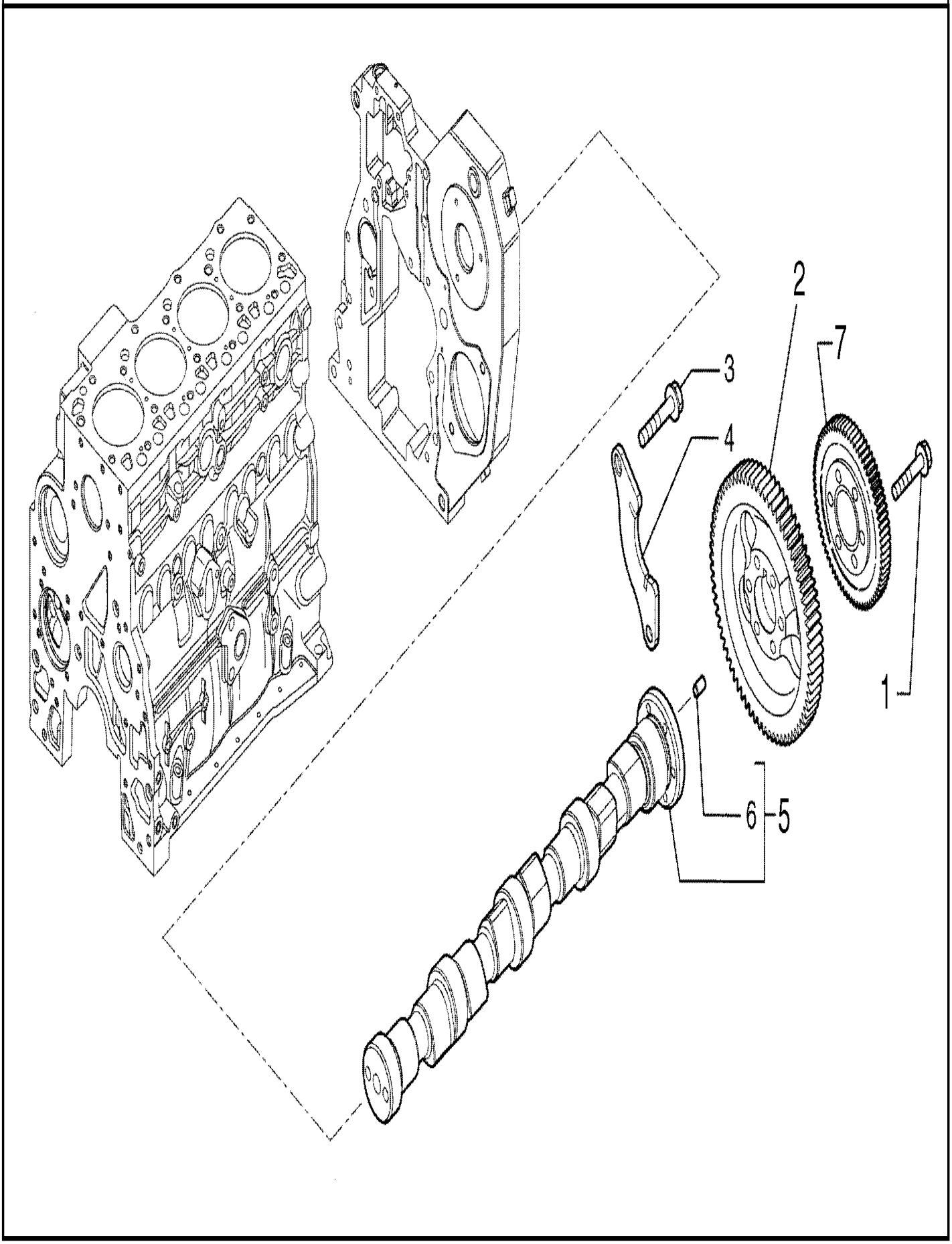

ÁRVORE DE COMANDO DE VÁVULAS

REF	FN	PART NUMBER	YR/SN	QTY	DESCRIPTION
1		4895323		6	PARAFUSO FLANGEADO Hex, M8 x 1.25 x 40mm
2		84323736		1	ENGRENAGEM
3		4899068		2	PARAFUSO FLANGEADO Flng, M8 x 1.25 x 16mm
4		4897457		1	SUPORTE
5		2856865		1	EIXO EXCÊNTRICO Para Motores Tier 0, Incl 6
5		504083492		1	EIXO EXCÊNTRICO Para Motor Turbo
6		4899080		1	GUIA M6 x 8 L Pin
7		84323737		1	ENGRENAGEM

580N-RETRO-CARREGADORA (BRASIL)

EIXO EXCÊNTRICO

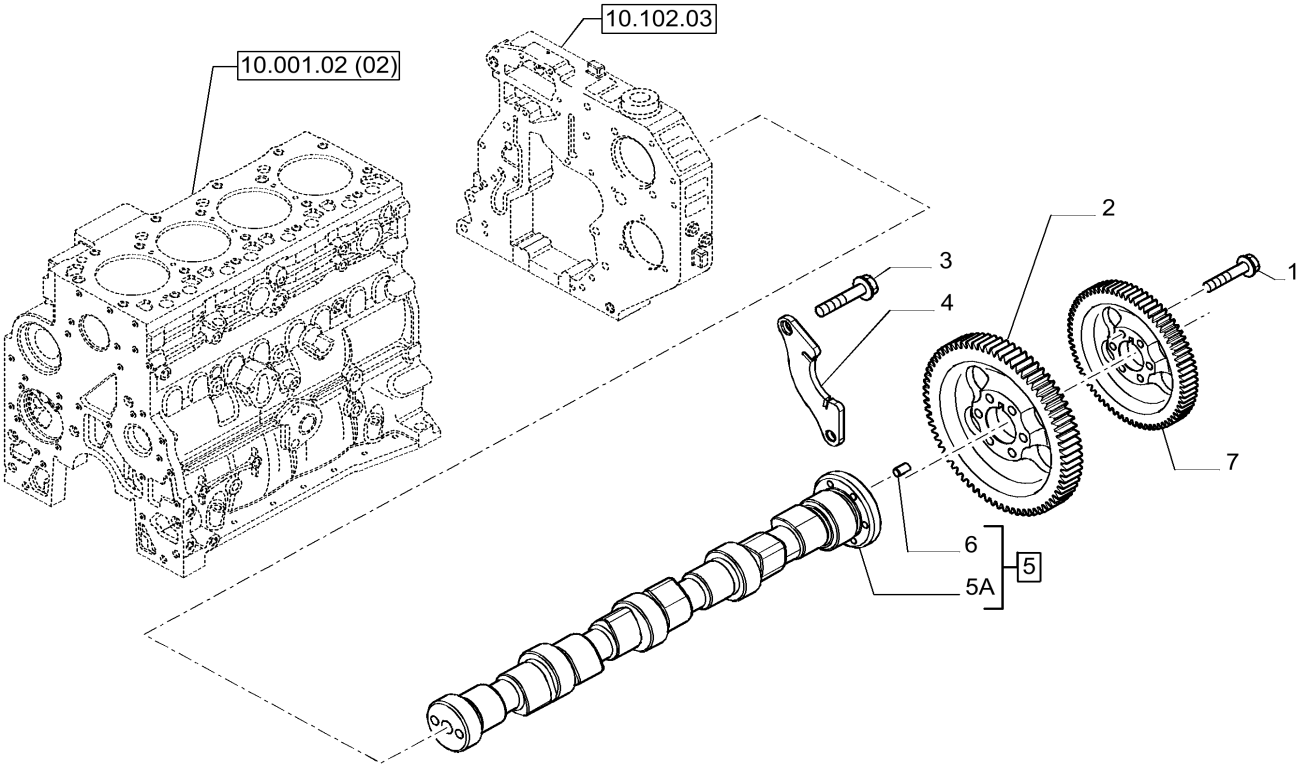

EIXO EXCÊNTRICO

REF FN	PART NUMBER	YR/SN	QTY	DESCRIPTION
1	4895323		6	PARAFUSO FLANGEADO Hex, M8 x 1.25 x 40mm
2	2852062		1	ENGRENAGEM 72T, 35mm ID
3	4899068		2	PARAFUSO FLANGEADO Flng, M8 x 1.25 x 16mm
4	4897457		1	SUPORTE
5	2856170		1	EIXO EXCÊNTRICO ASSY
5	2856170R		1	ARVORE DECAMES RECUP Reman for New PN 2856170
5	2856170C		1	EIXO EXCÊNTRICO Return Number
5A	NSS		1	NO SE VENDE SEPARADO
6	4899080		1	GUIA M6 x 8 L
7	2855183		1	ENGRENAGEM 72T

BALANCEADOR DINÂMICO, ALOJAMENTO, ENGRENAGENS E EIXO

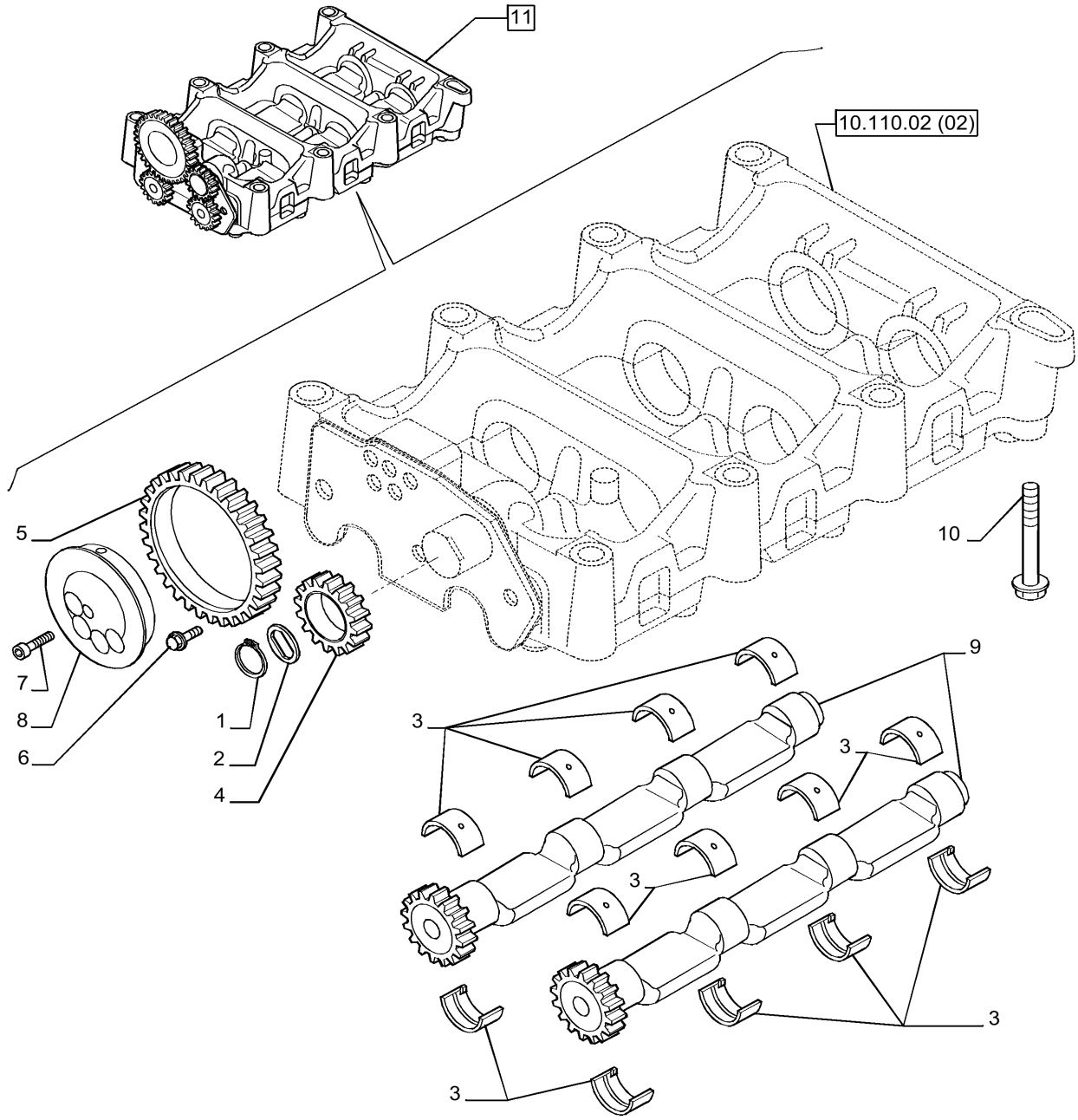

MOTOR TIER 3

BALANCEADOR DINÂMICO, ALOJAMENTO, ENGRENAGENS E EIXO

REF	FN	PART NUMBER	YR/SN	QTY	DESCRIPTION
1		2852870		1	ANEL DE PRESSÃO Ext, M23 Ext, M23
2		2855753		1	PLACA ENCOSTO
3		8093883		16	CJ. BRONZINAS STD
4		4897048		1	ENGRENAGEM INTERMÉDI
5		4896947		1	ENGRENAGEM INTERMÉDI
6		4895586		3	PARAFUSO Hex, Flg Hd, M8 x 16
7		2830433		5	PARAFUSO ALLENA FLAN
8		2831031		1	EIXO INTERMEDIÁRIO
9		2831354		2	EIXO 18T
10		4899109		7	PARAFUSO Hex, M10 x 1.5 x 80
10		4897934		1	PARAFUSO Hex, Flg Hd, M10 x 100
11		2855743		1	CONTRA-BALANÇO ASSY

580N-RETRO-CARREGADORA (BRASIL)

BALANCEADOR DINÂMICO, ALOJAMENTO, ENGRENAGENS E EIXO

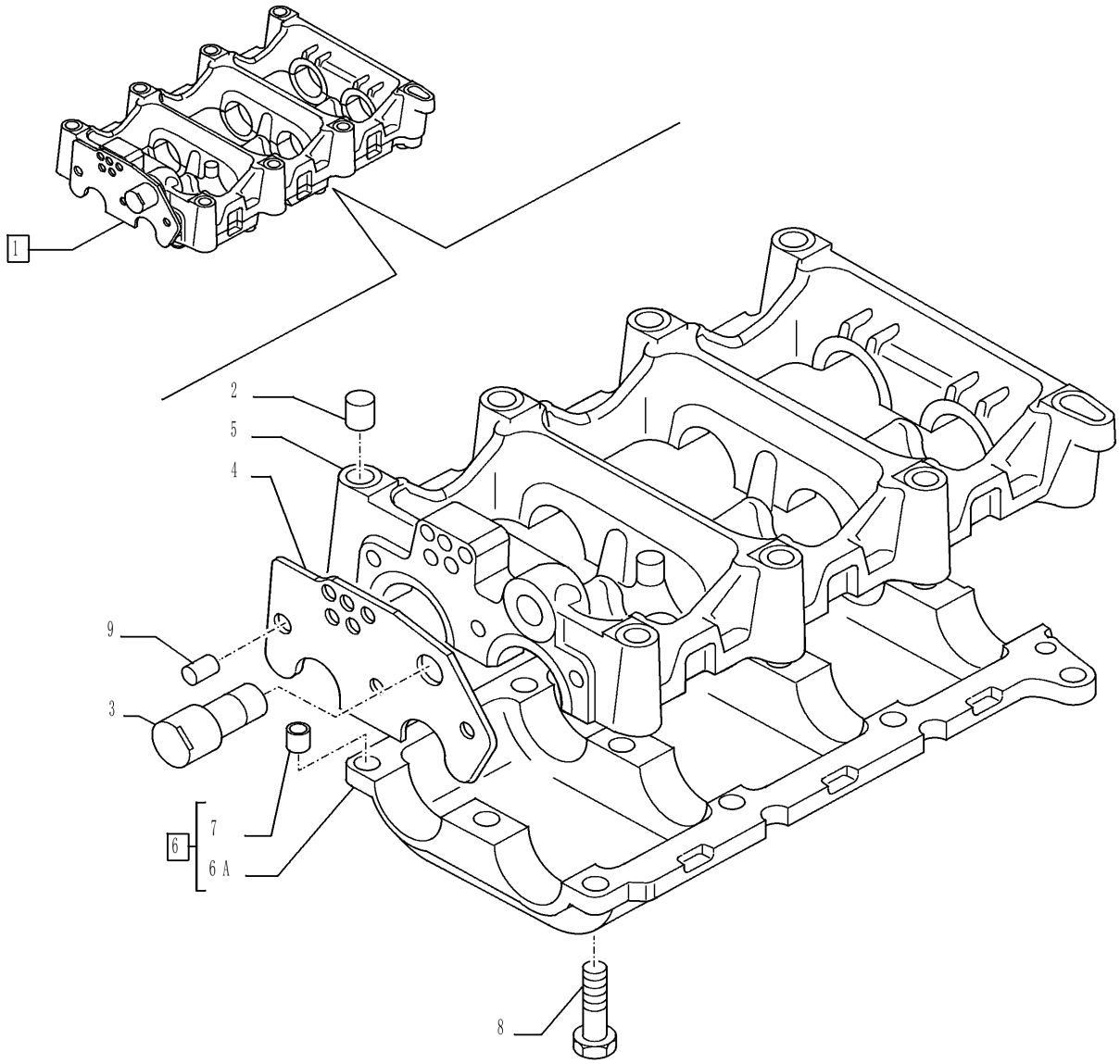

MOTOR TIER 3

BALANCEADOR DINÂMICO, ALOJAMENTO, ENGRENAGENS E EIXO

REF FN	PART NUMBER	YR/SN	QTY	DESCRIPTION
1	2855744		1	ALOJAMENTO ASSY
2	4899027		2	GUIA M14.05 x 14 L
3	2830948		1	EIXO INTERMEDIÁRIO
4	2855746		1	PLACA ENCOSTO
5	2831303		1	ALOJAMENTO
6	2831302		1	ALOJAMENTO ASSY
6A	NSS		1	NO SE VENDE SEPARADO
7	4891209		6	GUIA M13 x 8 L
8	4895323		12	PARAFUSO FLANGEADO Hex, M8 x 1.25 x 40mm
9	2831305		1	GUIA M8 x 17 L

580N-RETRO-CARREGADORA (BRASIL)

FILTRO DE AR - PEÇAS DA ADMISSÃO DE AR

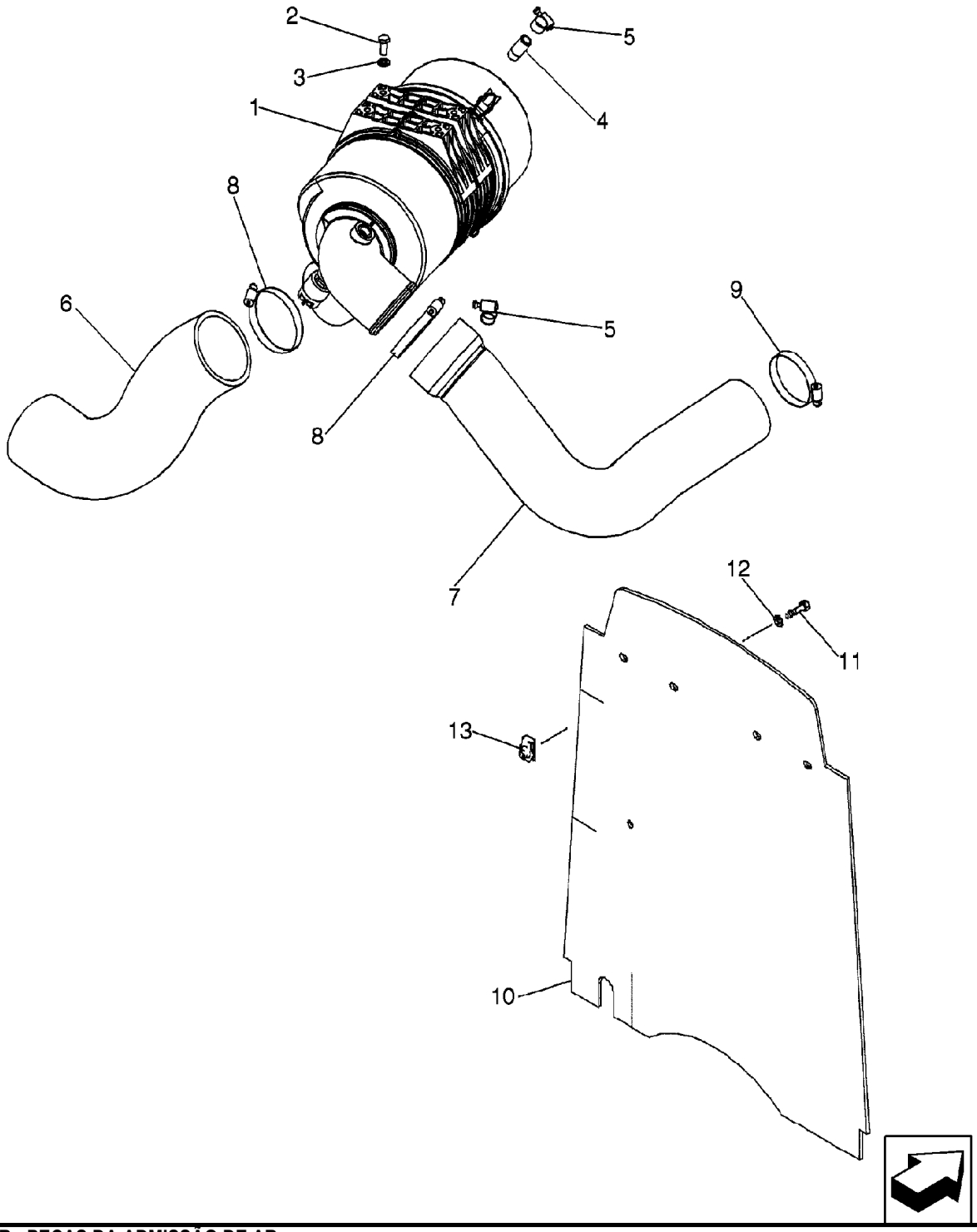

FILTRO DE AR - PEÇAS DA ADMISSÃO DE AR

FILTRO DE AR - PEÇAS DA ADMISSÃO DE AR

REF FN	PART NUMBER	YR/SN	QTY	DESCRIPTION
1	87610338		1	DEPURADOR
2	614-8020		4	PARAFUSO Hex, M8 x 1.25 x 20mm
3	87655042		4	ANILHA ESPECIAL 8.8mm ID x 17.5mm OD x 2.2mm Thk
4	L17985		1	CONEXÃO 3/8" - 18 NPT
5	214-1412		2	BRACADEIRA MANGUEIRA #12, 0.69" - 1.25", Type F Worm
6	87545561		1	MANGUEIRA ADMISSAO D 95.00 mm ID x 239.20 mm, SAE J200 Inlet
7	87666451		1	MANGUEIRA ADMISSAO D 76.00 mm ID, 88.90 mm ID x 260.00 mm, SAE J20 To Turbocharger
8	214-1464		2	BRACADEIRA MANGUEIRA #64, 3.56" - 4.5", Type F Worm
9	214-1456		1	BRACADEIRA MANGUEIRA #56, 3.06" - 4", Type F Worm
10	87652272		1	CORTINA Barrier, Heat and Noise Reduction
11	806-8025		4	PARAFUSO Hex, M8 x 1.25 x 25mm, Cl 10.9
12	495-81001		4	ARRUELA PLANA 5/16"
13	833-40408		4	PORCA-MOLA M8, U

580N-RETRO-CARREGADORA (BRASIL)

10.202.01	02	p1	9/2021

FILTRO DE AR - PEÇAS DA ADMISSÃO DE AR

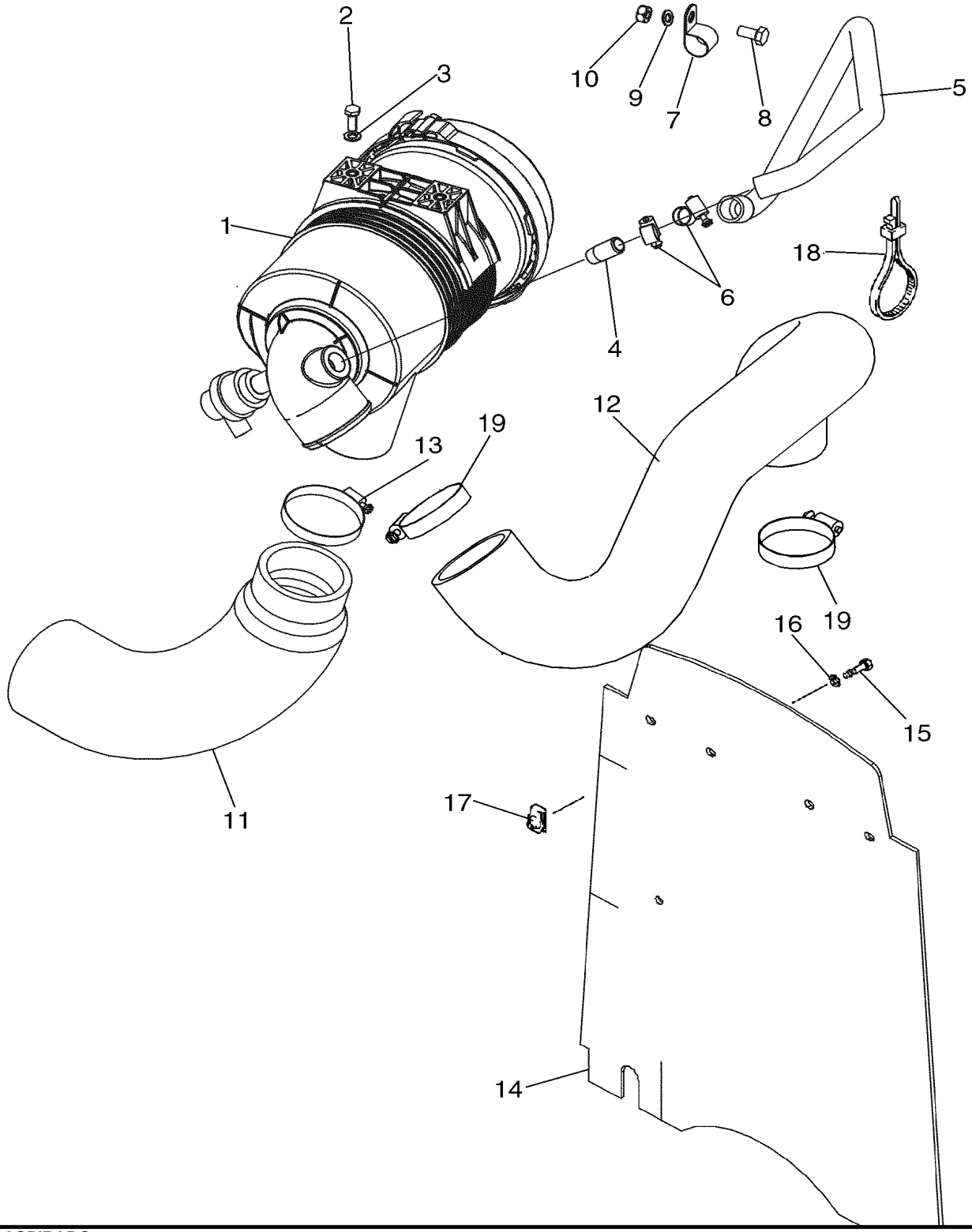

MOTOR ASPIRADO

FILTRO DE AR - PEÇAS DA ADMISSÃO DE AR

REF FN	PART NUMBER	YR/SN	QTY	DESCRIPTION
1	84531947		1	DEPURADOR
2	614-8020		2	PARAFUSO Hex, M8 x 1.25 x 20mm
3	87655042		2	ANILHA ESPECIAL 8.8mm ID x 17.5mm OD x 2.2mm Thk
4	L17985		1	CONEXÃO 3/8" - 18 NPT
5	87454381		1	MANGUEIRA Replaces 87442308
6	214-1412		2	BRACADEIRA MANGUEIRA #12, 0.69" - 1.25", Type F Worm
7	515-25254		1	BRAÇADEIRA 1", Insul, 1/2" Bolt P-type
8	614-10020		1	PARAFUSO Hex, M10 x 1.5 x 20mm, Cl 8.8, Full Thd
9	896-15010		1	ARRUELA PLANA 11mm ID x 24mm OD x 3mm Thk
10	829-1410		1	PORCA M10 x 1.5, Cl 10.9
11	87454379		1	MANGUEIRA GRANDE HOSE,LARGE Inlet; Replaces 87419135
12	87615799		1	MANGUEIRA GRANDE HOSE,LARGE
13	214-1456		2	BRACADEIRA MANGUEIRA #56, 3.06" - 4", Type F Worm If Used
14	87652272		1	CORTINA Barrier, Heat and Noise Reduction; Replaces 87434099
15	806-8025		4	PARAFUSO Hex, M8 x 1.25 x 25mm, Cl 10.9
16	495-81001		4	ARRUELA PLANA 5/16"
17	833-40408		4	PORCA-MOLA M8, U
18	L18337		2	BRAÇADEIRA DE CABO 9.95"-12.1" lg CABLE STRAP
19	L115548		2	BRACADEIRA MANGUEIRA 57.15mm - 79.38mm If Used

580N-RETRO-CARREGADORA (BRASIL)

10.202.03	01	p1	9/2021

FILTRO DE AR

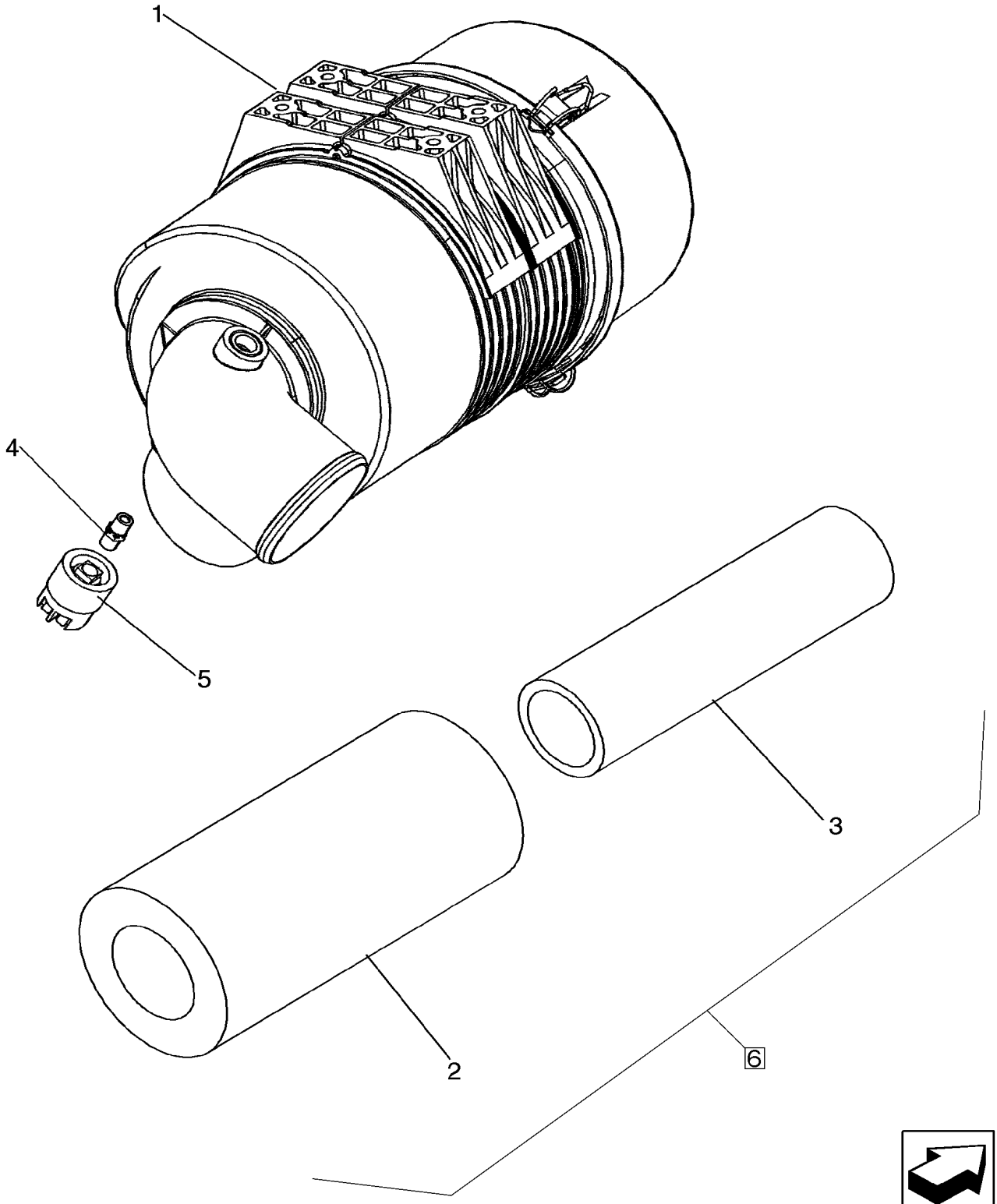

FILTRO DE AR

FILTRO DE AR

REF	FN	PART NUMBER	YR/SN	QTY	DESCRIPTION
	1	87610338		1	DEPURADOR Incl 1 - 5
	2	84531947		1	DEPURADOR Incl 1 - 5
1		NSS		1	NO SE VENDE SEPARADO Body, Incl in 87610338
2	1	82981152		1	FILTRO DE AR 164.5mm OD x 347mm L Primary
2	2	86982522		1	FILTRO DE AR PRIMARY Primary
2	2	51484931		1	FILTRO DE AR Alternativa NEXPRO com modal DEPOT
3	1	82981153		1	FILTRO DE AR 94.6mm OD x 339.5mm L Secondary
3	2	86982523		1	FILTRO DE AR SECONDARY Secondary
3	2	51504287		1	FILTRO DE AR NEXPRO OF 47761273 Alternativa NEXPRO com modal DEPOT
4		86976679		1	CONEXÃO ADAPTER, FILTER
5		292740A1		1	INTERRUPTOR DE RESTR Air

(1) Para Motor Turbo

(2) Para Motor Aspirado

580N-RETRO-CARREGADORA (BRASIL)

FILTRO DE COMBUSTÍVEL

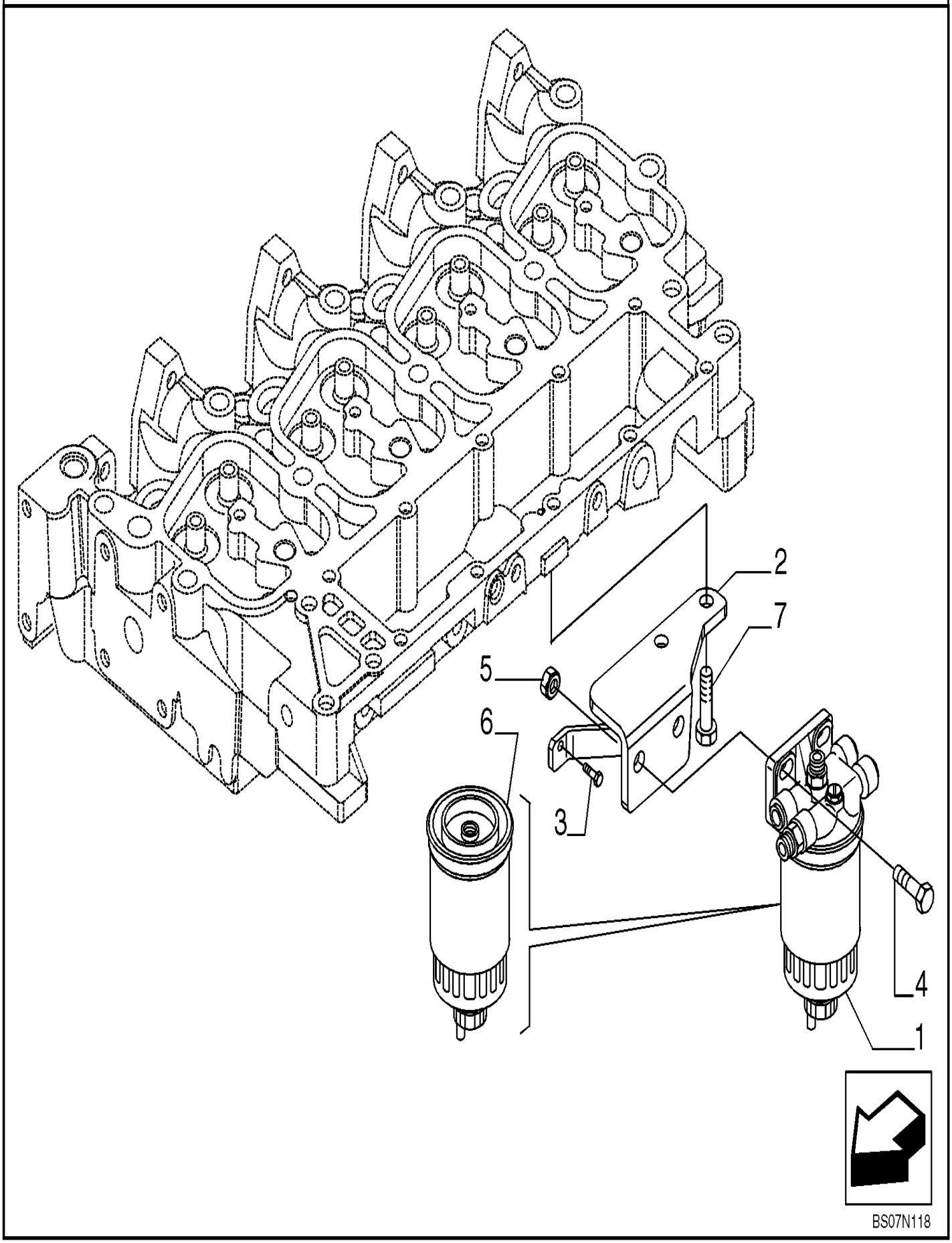

FILTRO DE COMBUSTÍVEL

REF	FN	PART NUMBER	YR/SN	QTY	DESCRIPTION
1	1	84402270		1	FILTRO DE COMBUSTÍVEL
2		2855103		1	SUPORTE
3		4899068		1	PARAFUSO FLANGEADO Flng, M8 x 1.25 x 16mm
4		4899849		2	PARAFUSO Hex, M10 x 1.5 x 35mm M10 x 1.5 x 35
5		4895166		2	PORCA FLANGEADA M10, 1.50mm Pitch, Cl 10 M10 x 1.5
6	1	84403847		1	FILTRO DE COMBUSTÍVEL
7		2830411		2	PARAFUSO Flng, M8 x 1.25 x 30mm

(1) Para Motor Aspirado e Turbo

580N-RETRO-CARREGADORA (BRASIL)

FILTRO DE COMBUSTÍVEL

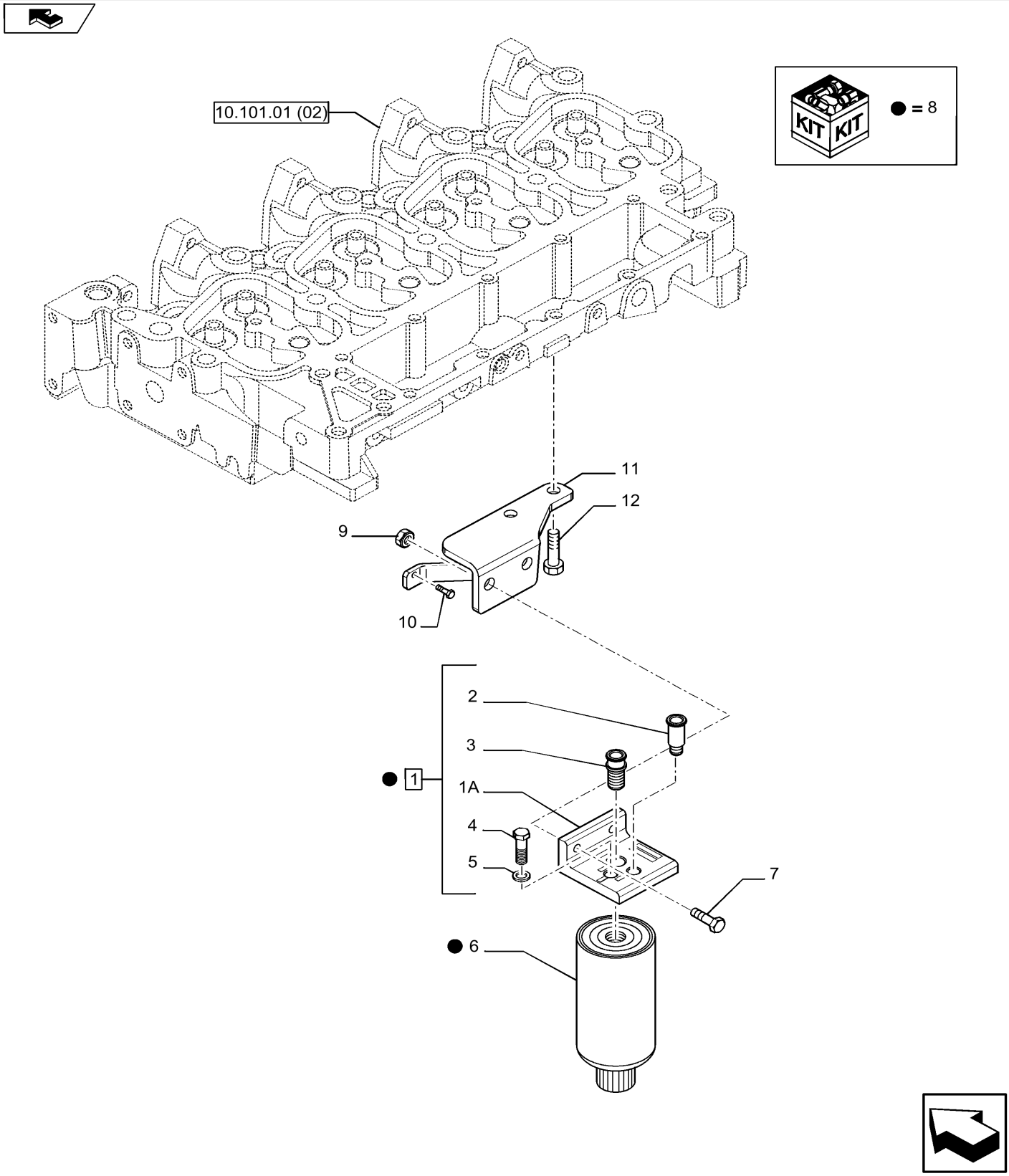

TIER 3 ENGINE

FILTRO DE COMBUSTÍVEL

REF	FN	PART NUMBER	YR/SN	QTY	DESCRIPTION
1		2859157		1	CABEÇA DO FILTRO
1A		NSS		1	NO SE VENDE SEPARADO
2		2830454		1	ADAPTADOR M12 x 1.5
3		2830453		1	ADAPTADOR M16 x 1.5
4		2859159		1	BUJÃO Hex, M8 x 1.5
5		2859160		1	JUNTA
6		84209753		1	FILTRO DE COMBUSTÍVEL 93.5mm OD x 199mm L
7		4899849		2	PARAFUSO Hex, M10 x 1.5 x 35mm
8		2859532		1	FILTRO DE COMBUSTÍVEL Assy
9		4895166		2	PORCA FLANGEADA M10, 1.50mm Pitch, Cl 10
10		4899068		1	PARAFUSO FLANGEADO Flng, M8 x 1.25 x 16mm
11		2855103		1	SUPORTE
12		2830411		2	PARAFUSO Flng, M8 x 1.25 x 30mm

580N-RETRO-CARREGADORA (BRASIL)

FILTROS DE ÓLEO - MOTOR

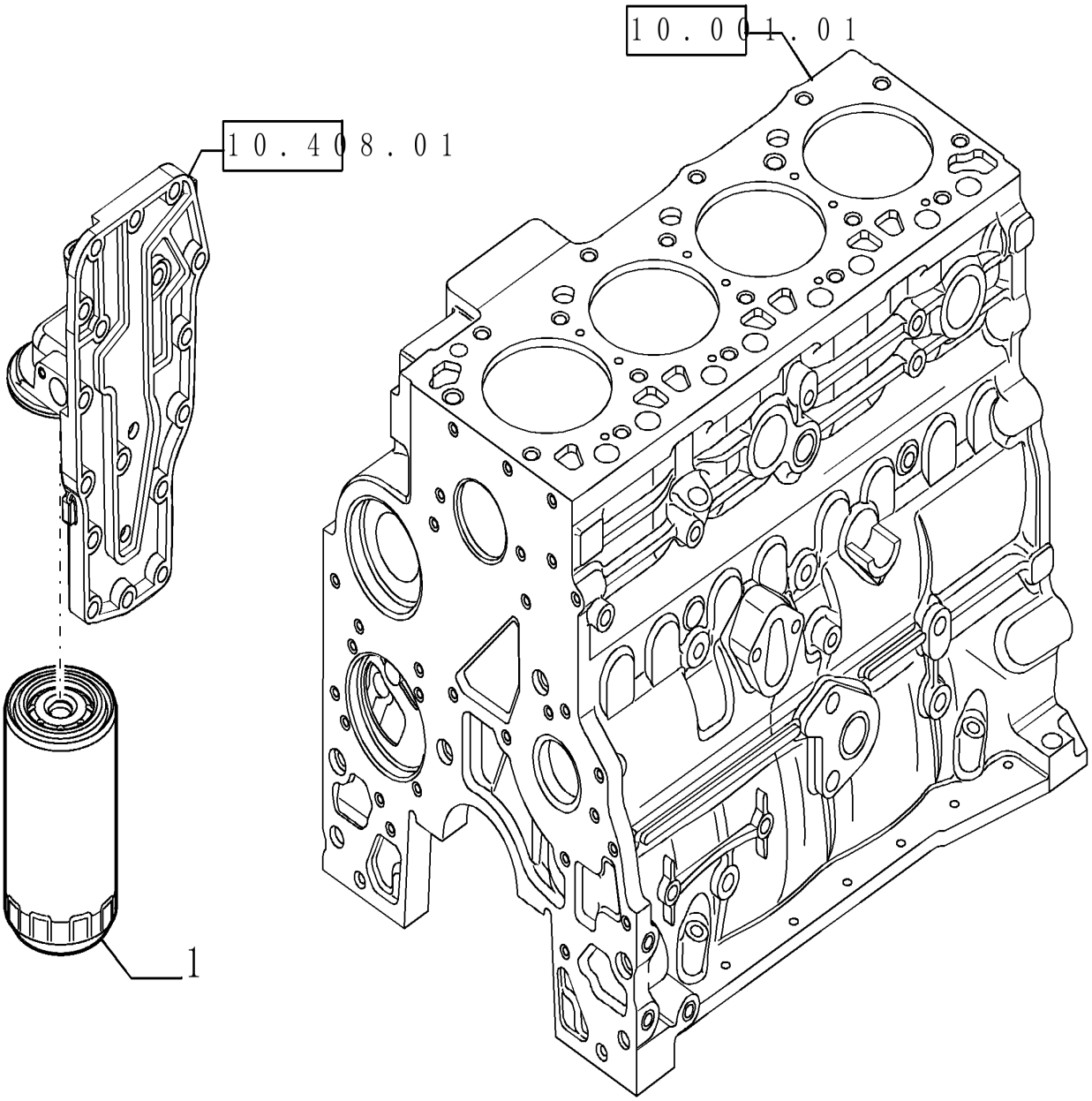

FILTROS DE ÓLEO - MOTOR

REF	FN	PART NUMBER	YR/SN	QTY	DESCRIPTION
1		4897898		1	FILTRO DE ÓLEO DO MO 93.5mm OD x 173mm L, M27, 10 Microns 2/4V

580N-RETRO-CARREGADORA (BRASIL)

BOMBA DE COMBUSTÍVEL

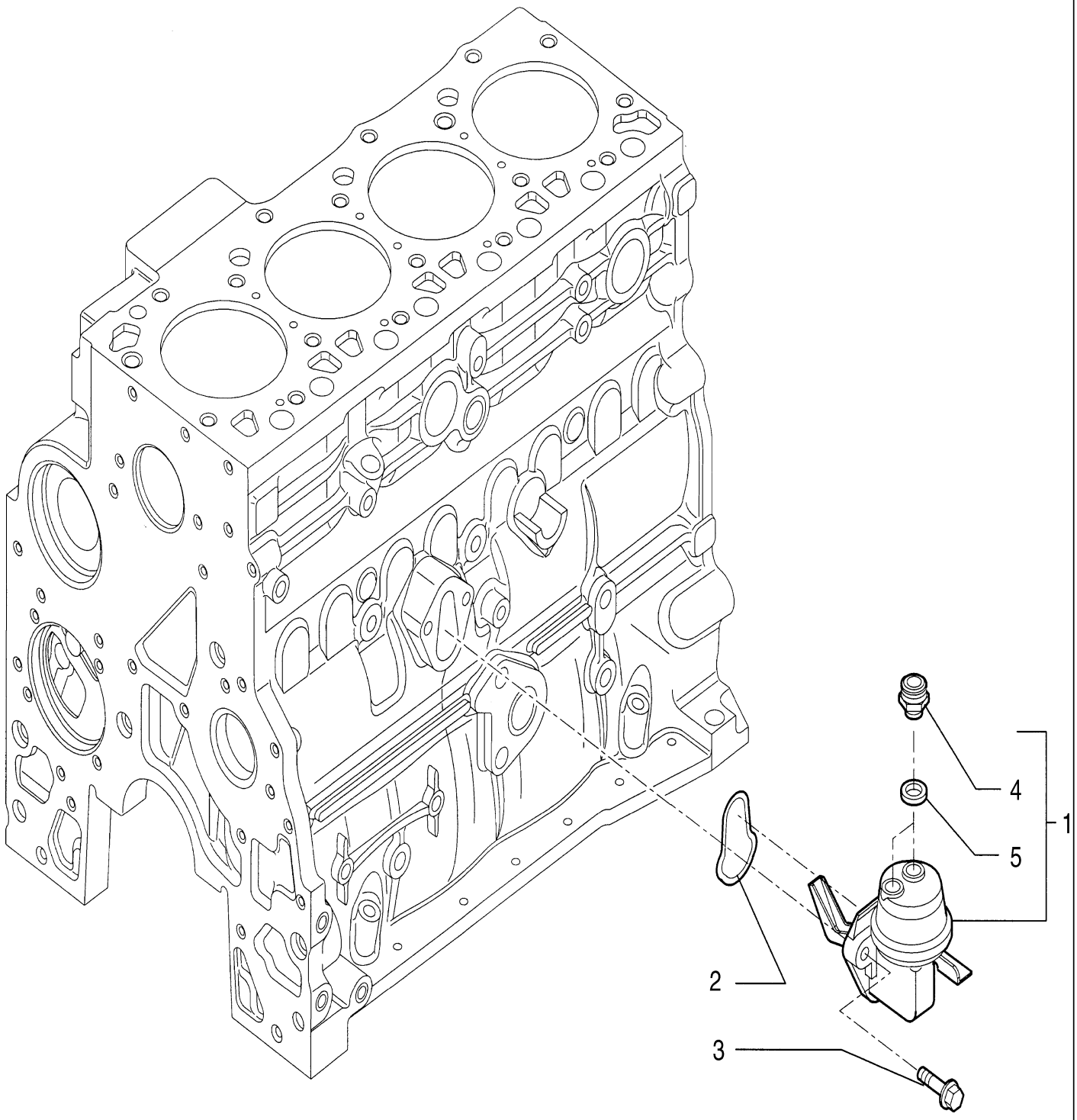

BS04A049

BOMBA DE COMBUSTÍVEL

REF	FN	PART NUMBER	YR/SN	QTY	DESCRIPTION
1		84269570		1	BOMBA DE COMBUSTÍVEL Transfer, Incl 4,5
1		84268475R		1	BOMBA INJECCAO RECUP INJECTION PUMP Reman For New PN 84269570
1		84268475C		1	BOMBA INJECCAO A REN INJECTION PUMP Return Number
2		2830156		1	O-RING 70 Duro, M2.62 Thk
3		4899031		2	PARAFUSO FLANGEADO Flng, M8 x 1.25 x 25mm
4		4890964		2	CONEXÃO M12 x 1.5 x 26mm L
5		4894721		2	ANILHA DE VEDAÇÃO 12.2mm ID x 17mm OD x 1.5mm Thk

BOMBA DE COMBUSTÍVEL

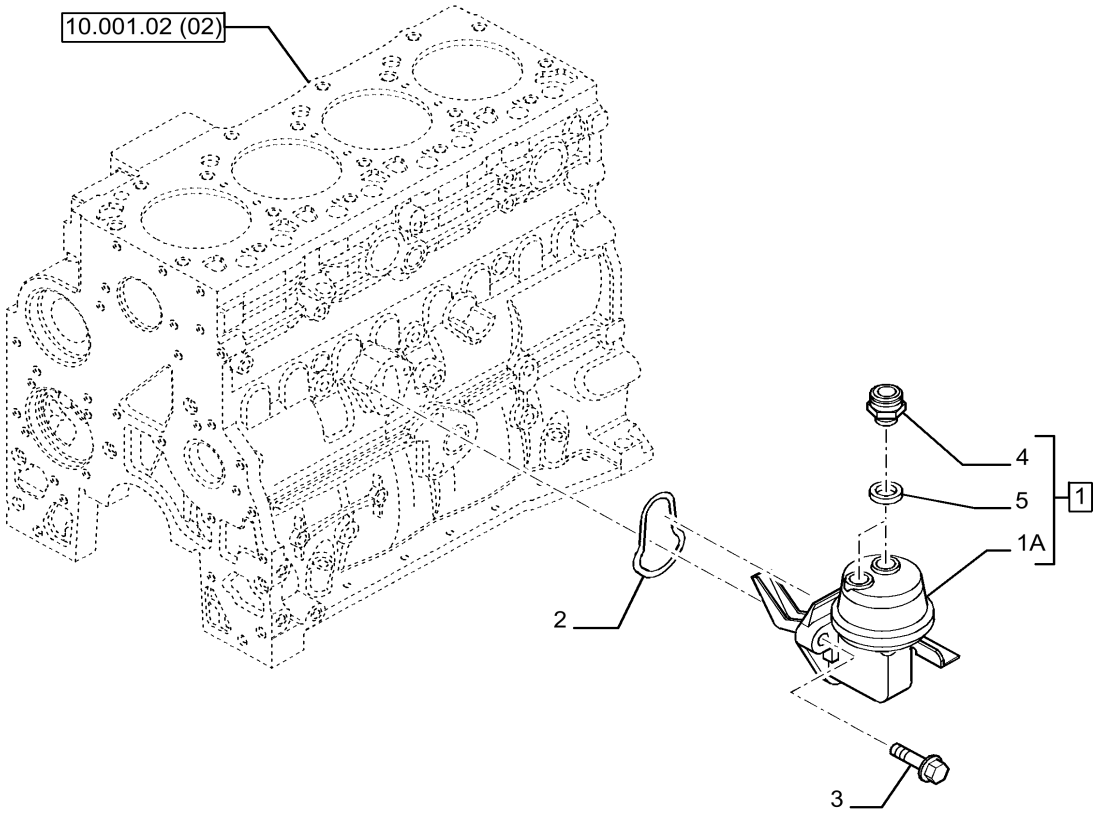

BOMBA DE COMBUSTÍVEL

REF FN	PART NUMBER	YR/SN	QTY	DESCRIPTION
1	84269570		1	BOMBA DE COMBUSTÍVEL ASSY
1A	NSS		1	NO SE VENDE SEPARADO
2	2830156		1	O-RING 70 Duro, M2.62 Thk
3	4899031		2	PARAFUSO FLANGEADO Flng, M8 x 1.25 x 25mm
4	4890964		2	CONEXÃO M12 x 1.5 x 26mm L
5	4894721		2	ANILHA DE VEDAÇÃO 12.2mm ID x 17mm OD x 1.5mm Thk

580N-RETRO-CARREGADORA (BRASIL)

10.212.01	01	p1	9/2021

RESERVATÓRIO DE COMBUSTÍVEL

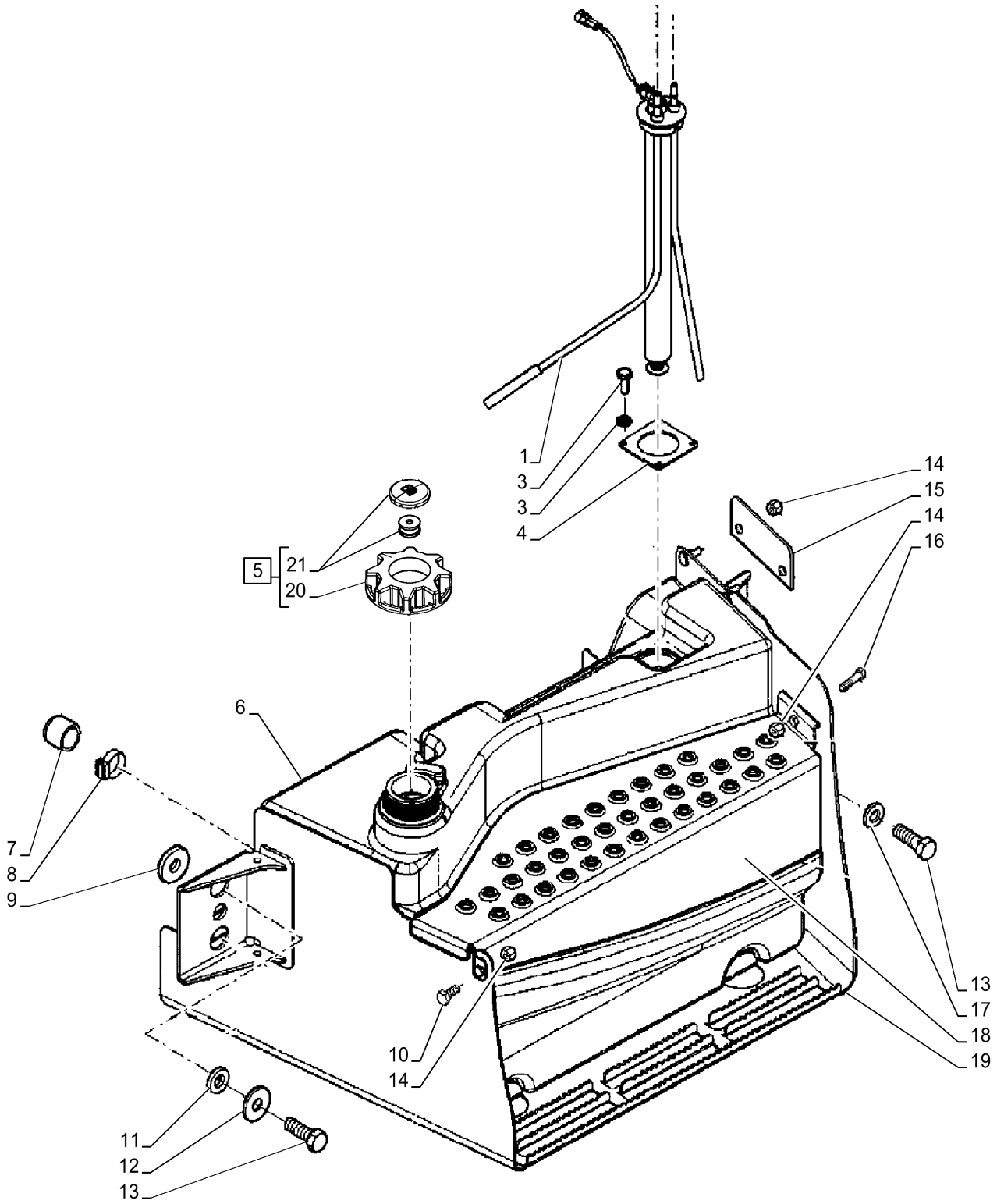

RESERVATÓRIO DE COMBUSTÍVEL

REF	FN	PART NUMBER	YR/SN	QTY	DESCRIPTION
1		84287552		1	TRANSMISSOR
2		86508568		4	PARAFUSO Hex, M6 x 1 x 16mm, Cl 8.8
3		87655042		4	ANILHA ESPECIAL 8.8mm ID x 17.5mm OD x 2.2mm Thk
4		84415880		1	PLACA 64mm OD, 90mm x 90mm L
5		90429227		1	TAMPA RESERVATORIO
6		84513235		1	TANQUE COMBUSTIVEL 42 gal Completo, inclui 5
6		90443899		1	RESERVATÓRIO Completo, inclui 5
7		47681952		1	BUJÃO Female
8		82012726		1	BRACADEIRA MANGUEIRA 38mm - 50mm, Worm Gear
9		87360280		1	ESPAÇADOR 22mm ID x 57mm OD x 8.25 Th
10		614-10020		1	PARAFUSO Hex, M10 x 1.5 x 20mm, Cl 8.8, Full Thd
11		185926A1		2	ESPAÇADOR 21mm x 40mm x 6.6mm Th
12		302358A1		2	ARRUELA PLANA 21mm ID x 54mm OD x 4mm Th
13		627-20060		4	PARAFUSO Hex, M20 x 2.5 x 60mm, Cl 10.9, Full Thd
13		86512496		4	PORCA FLANGEADA M20 x 2.5, Flg, Cl 8 Not Shown - Inner Side of Frame under Bracket
14		829-1410		4	PORCA M10 x 1.5, Cl 10.9
15		84276394		1	PLACA Até chassi
15		47959521		1	PLACA A partir do chassi
16		614-10025		1	PARAFUSO Hex, M10 x 1.5 x 25mm, Cl 8.8
17		87655047		2	ANILHA ESPECIAL 21.25mm ID x 38.10mm OD x 4.20mm Thk
18		84326034		1	PLACA Até chassi
18		47939809		1	COBERTURA A partir do chassi
19		84371937		1	PLACA Até chassi
19		47939811		1	INVÓLUCRO Inferior, A partir do chassi
20		NSS		1	NO SE VENDE SEPARADO Cap, incl in 5
21		90357107		1	RESPIRO

580N-RETRO-CARREGADORA (BRASIL)

10.214.01	01	p1	9/2021

FILTRO SEPARADOR DE ÁGUA - TUBULAÇÃO

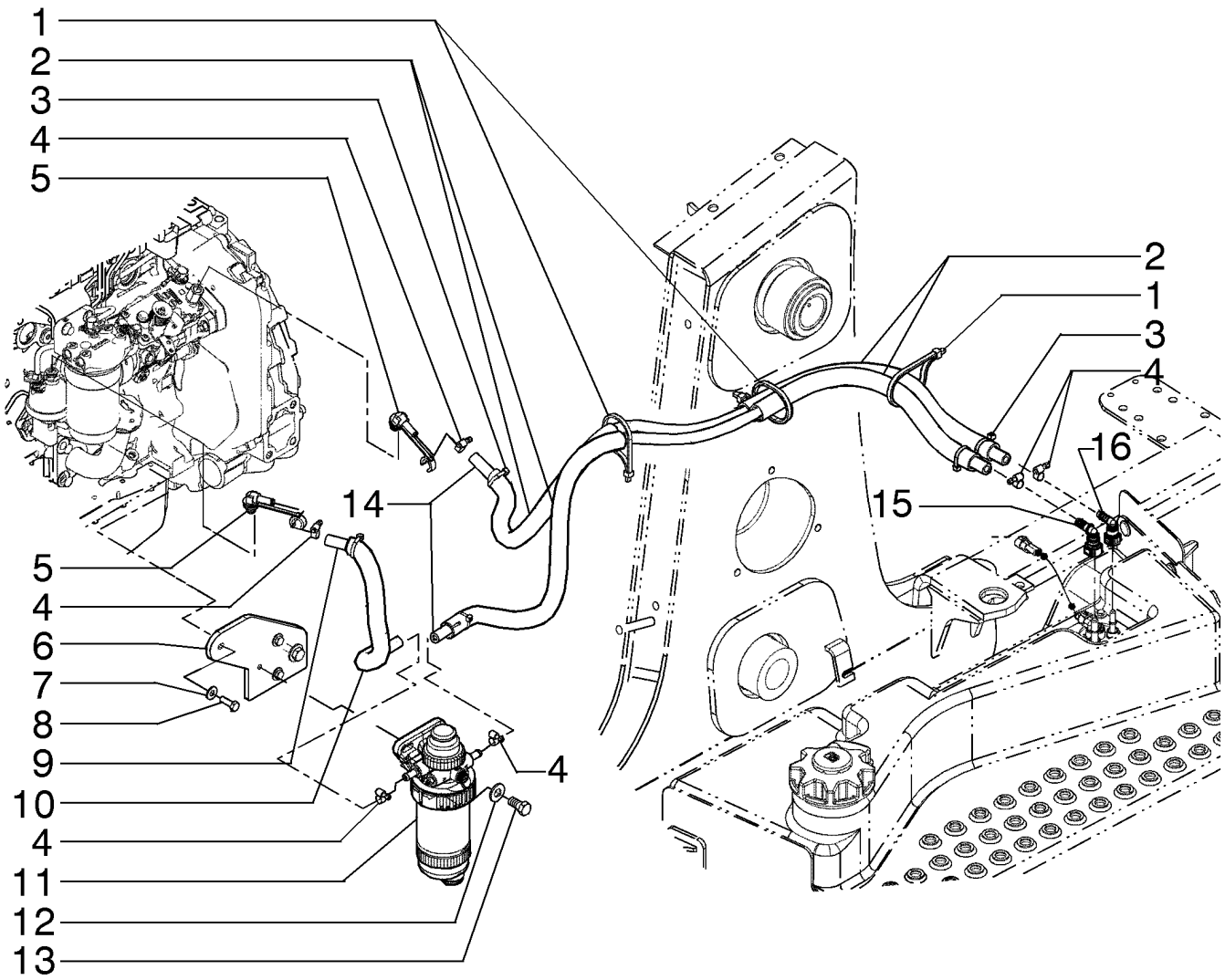

FILTRO SEPARADOR DE ÁGUA - TUBULAÇÃO

REF FN	PART NUMBER	YR/SN	QTY	DESCRIPTION
1	L18331		3	BRAÇADEIRA DE CABO 375.9mm L, Nylon, Black CABLE STRAP
2	191704A1		4	PROTETOR DE MANGUEIR 19mm ID x 25mm OD x 460mm L
3	L11541		6	BRAÇADEIRA DE CABO 203.2mm L, Nylon CABLE STRAP
4	214-1706		6	BRACADEIRA MANGUEIRA #06, 0.44" - 0.78", Type M Worm
5	87414560		2	COTOVELO 90 3/8" Stem
6	84532960		1	SUPORTE
7	895-15008		3	ARRUELA PLANA 9mm ID x 20mm OD x 1.6mm Thk
8	614-8025		3	PARAFUSO Hex, M8 x 1.25 x 25mm, Cl 8.8, Full Thd
9	8605549		1	MANGUEIRA COMBUSTIVE
10	87498489		1	PROTETOR DE MANGUEIR 325 mm L
11	87494328		1	FILTRO DE COMBUSTÍVEL
12	895-15012		2	ARRUELA PLANA 13.5mm ID x 28mm OD x 2.5mm Thk
13	614-12025		2	PARAFUSO Hex, M12 x 1.75 x 25mm, Cl 8.8, Full Thd
14	87658696		2	MANGUEIRA COMBUSTIVE 9.53 mm ID x 1315.00 mm, SAE 30R7
15	84532958		1	CONEXÃO 9.49mm ID, 3/8" OD, 90 Degree
16	84532957		1	CONEXÃO

580N-RETRO-CARREGADORA (BRASIL)

FILTRO SEPARADOR DE ÁGUA - TUBULAÇÃO

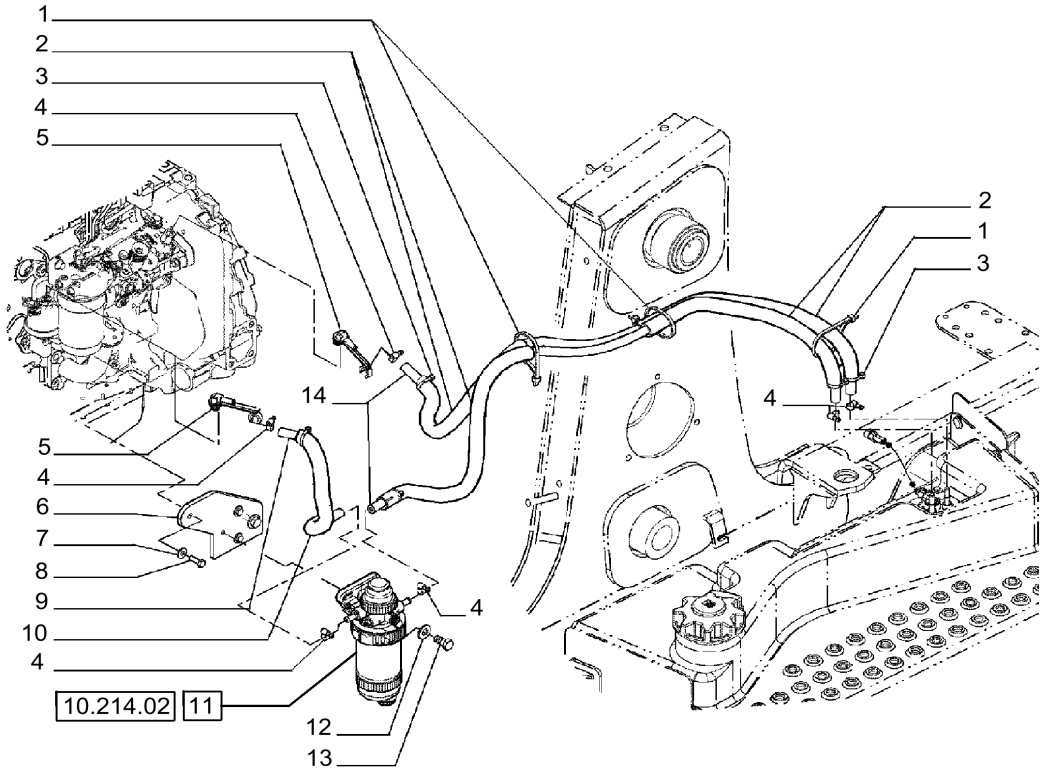

MOTOR TIER 3

FILTRO SEPARADOR DE ÁGUA - TUBULAÇÃO

REF	FN	PART NUMBER	YR/SN	QTY	DESCRIPTION
1		L18331		3	BRAÇADEIRA DE CABO 375.9mm L, Nylon, Black
2		191704A1		4	PROTETOR DE MANGUEIR 19mm ID x 25mm OD x 460mm L
3		L11541		6	BRAÇADEIRA DE CABO 203.2mm L, Nylon
4		214-1706		6	BRACADEIRA MANGUEIRA #06, 0.44" - 0.78", Type M Worm
5		87414560		2	COTOVELO 90 3/8" Stem
5		87400460		2	COTOVELO 90
6		84140098		1	SUPORTE
7		895-15008		3	ARRUELA PLANA 9mm ID x 20mm OD x 1.6mm Thk
8		43127		3	PARAFUSO Hex, M8 x 1.25 x 25mm, Cl 8.8
9		87739247		1	MANGUEIRA 9.53mm ID x 375mm L, SAE 30R7
10		87498489		1	PROTETOR DE MANGUEIR 325 mm L
11		87494328		1	FILTRO DE COMBUSTÍVEL Assy
11		47423764		1	FILTRO DE COMBUSTÍVEL
12		895-15012		2	ARRUELA PLANA 13.5mm ID x 28mm OD x 2.5mm Thk
13		614-12025		2	PARAFUSO Hex, M12 x 1.75 x 25mm, Cl 8.8, Full Thd
14		87658696		2	MANGUEIRA COMBUSTIVE 9.53 mm ID x 1315.00 mm, SAE 30R7

580N-RETRO-CARREGADORA (BRASIL)

10.214.02	01	p1	9/2021

FILTRO DE COMBUSTÍVEL - SEPARADOR DE ÁGUA

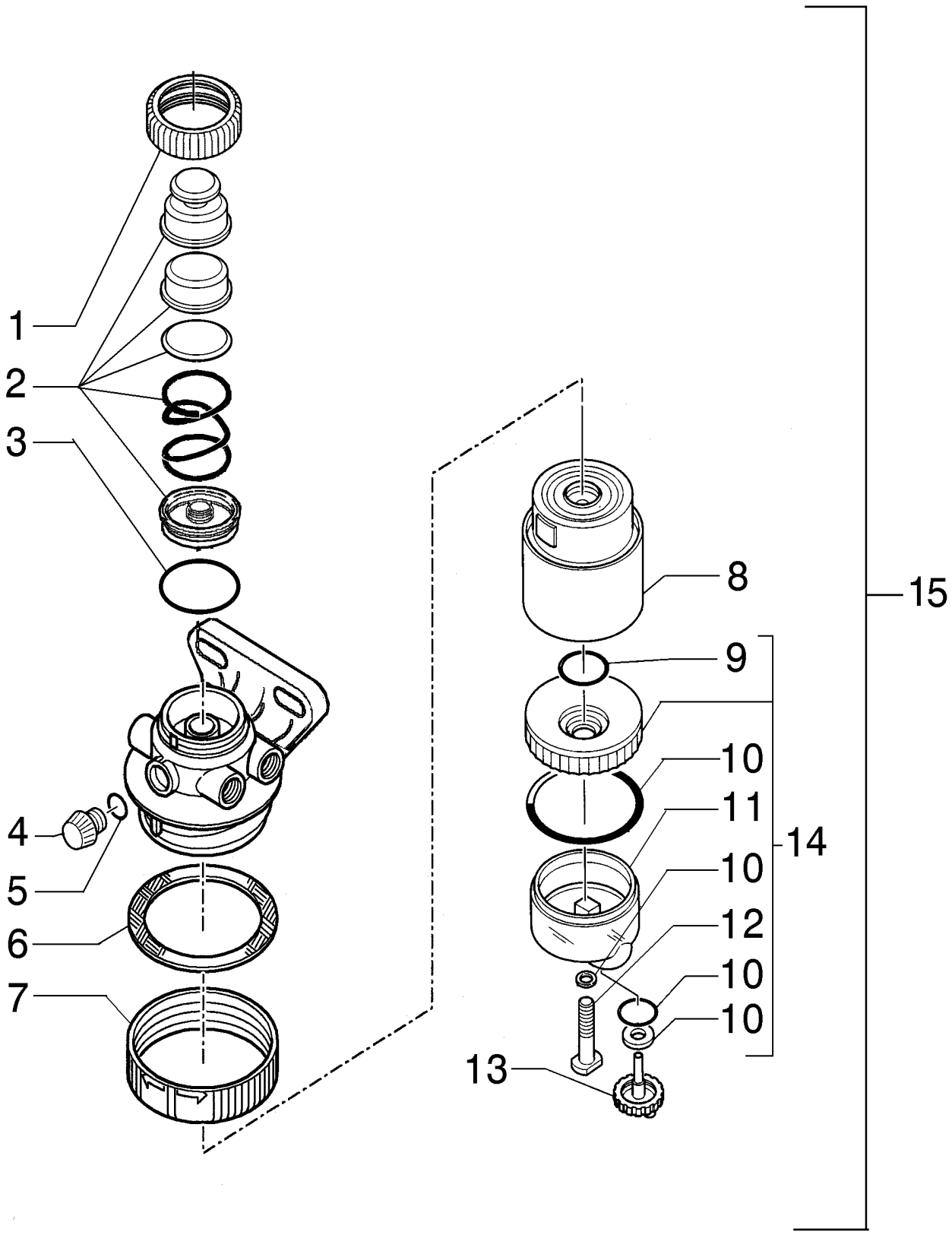

FILTRO DE COMBUSTÍVEL - SEPARADOR DE ÁGUA

REF	FN	PART NUMBER	YR/SN	QTY	DESCRIPTION
1		87840173		1	RETENTOR
2		87612472		1	FILTRO DE COMBUSTÍVEL Valve
3		87840174		1	O-RING
4		87840178		1	BUJÃO
5		87840177		1	O-RING
6		87840171		1	VEDANTE
7		87840170		1	ANEL-TRAVA
8		87803445		1	FILTRO DE COMBUSTÍVEL 79.2mm OD x 4.3" L, 30 Microns
9		87612471		1	VEDANTE
10		87801004		1	KIT DE VEDAÇÃO
11		87840182		1	TANQUE DE FILTRAGEM
12		87801005		1	CONJUNTO
13		87801006		1	CONJUNTO Valve
14		87801005		1	CONJUNTO Incl in 9 - 12
15		87494328		1	FILTRO DE COMBUSTÍVEL Assy

SISTEMA DE INJEÇÃO DE COMBUSTÍVEL - INJETOR

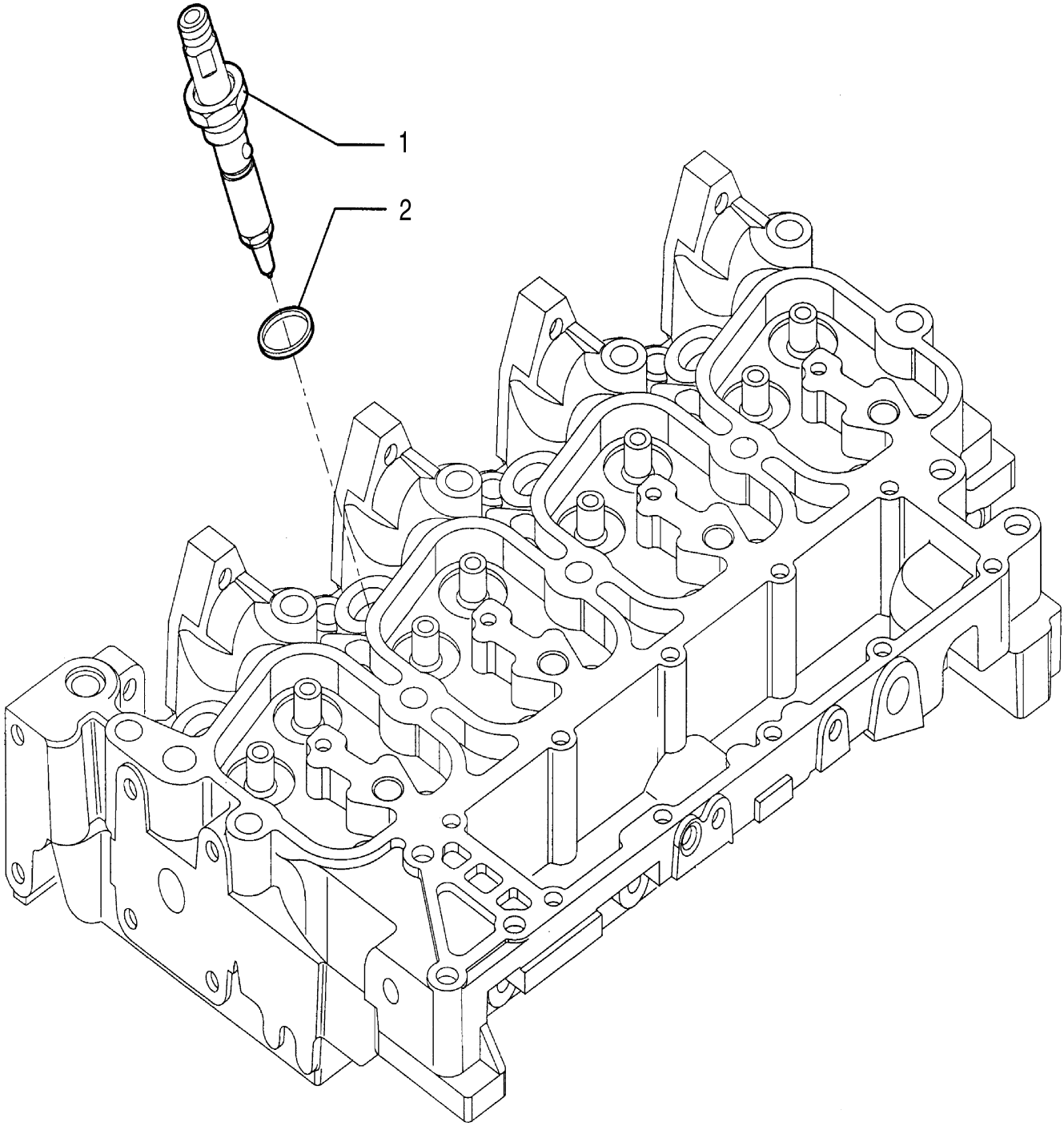

BS04A045

SISTEMA DE INJEÇÃO DE COMBUSTÍVEL - INJETOR

REF	FN	PART NUMBER	YR/SN	QTY	DESCRIPTION
1		84551185		4	BICO INJETOR COMBUST Aspirated Engine
1		84551192		4	BICO INJETOR COMBUST Turbocharger Engine
2		4895297		4	VEDANTE 15.6mm ID x 18.96mm OD x 1.68mm Thk

580N-RETRO-CARREGADORA (BRASIL)

INJECTION EQUIPMENT - INJECTOR

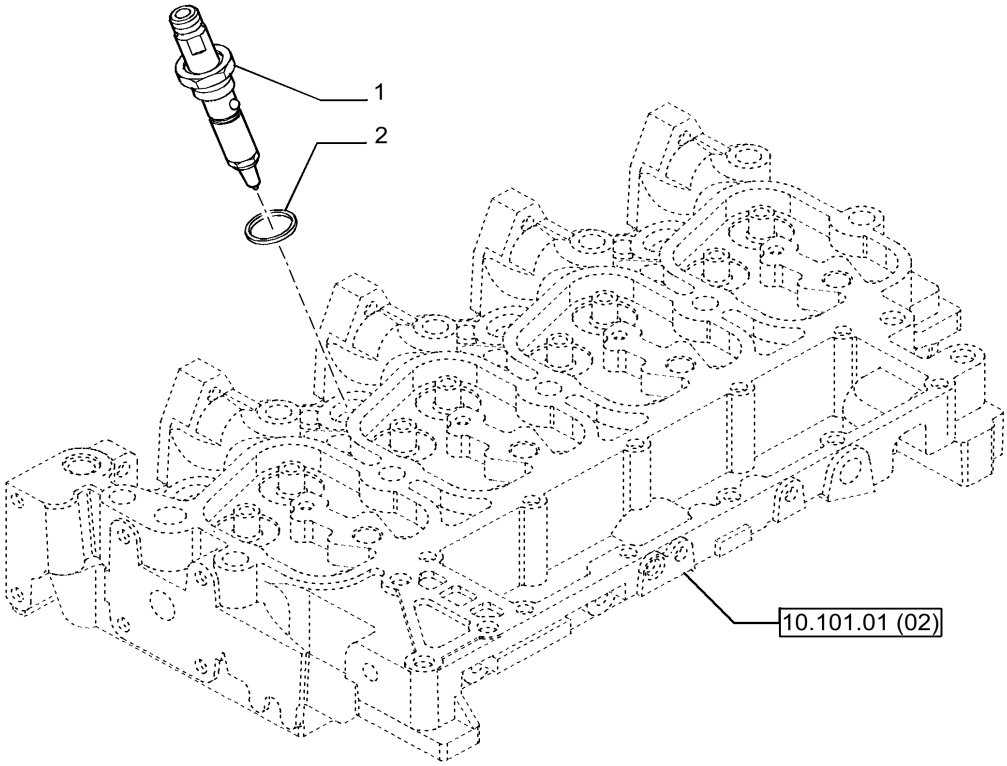

MOTOR TIER 3

INJECTION EQUIPMENT - INJECTOR

REF	FN	PART NUMBER	YR/SN	QTY	DESCRIPTION
1		2856255		4	BICO INJETOR COMBUST
1		2856255R		4	INJECTOR DE COMBUSTI Reman For New PN 2856255
1		2856255C		4	INJECTOR DE COMBUSTI Return Number
2		4895297		4	VEDANTE 15.6mm ID x 18.96mm OD x 1.68mm Thk

580N-RETRO-CARREGADORA (BRASIL)

TUBULAÇÃO - COMBUSTÍVEL

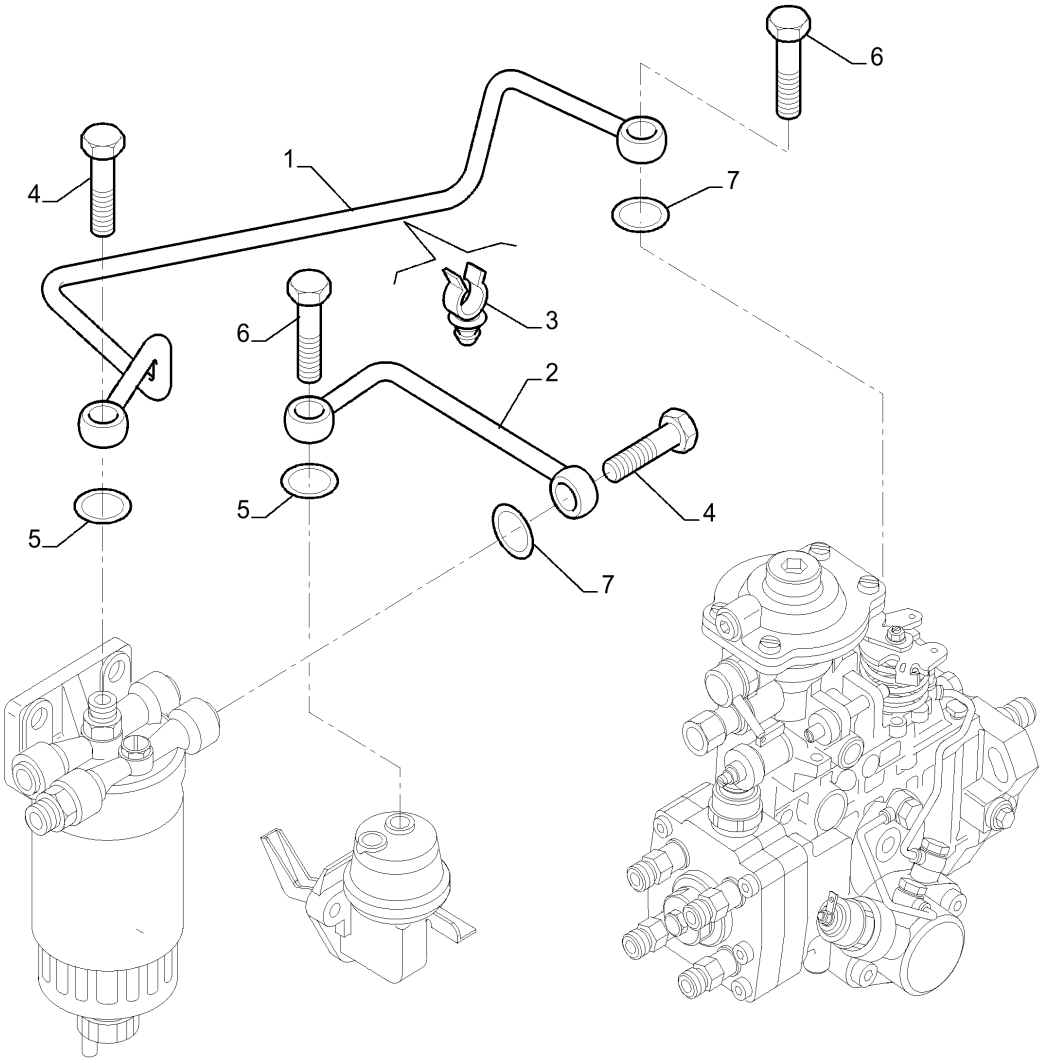

TUBULAÇÃO - COMBUSTÍVEL

REF	FN	PART NUMBER	YR/SN	QTY	DESCRIPTION
1		84402272		1	TUBO INJECÇÃO Combustível para Bomba Injetora
2		84402273		1	TUBO INJECÇÃO Combustível ao Filtro
3		2852111		1	GRAMPO 5,8mm Dia
4		4864083		2	PARAFUSO DE BANJO M14 x 1.5 x 30mm
5		2852356		2	ANILHA DE VEDAÇÃO
6		504266554		2	BOCA
7		4894721		2	ANILHA DE VEDAÇÃO 12.2mm ID x 17mm OD x 1.5mm Thk

580N-RETRO-CARREGADORA (BRASIL)

TUBULAÇÃO - COMBUSTÍVEL

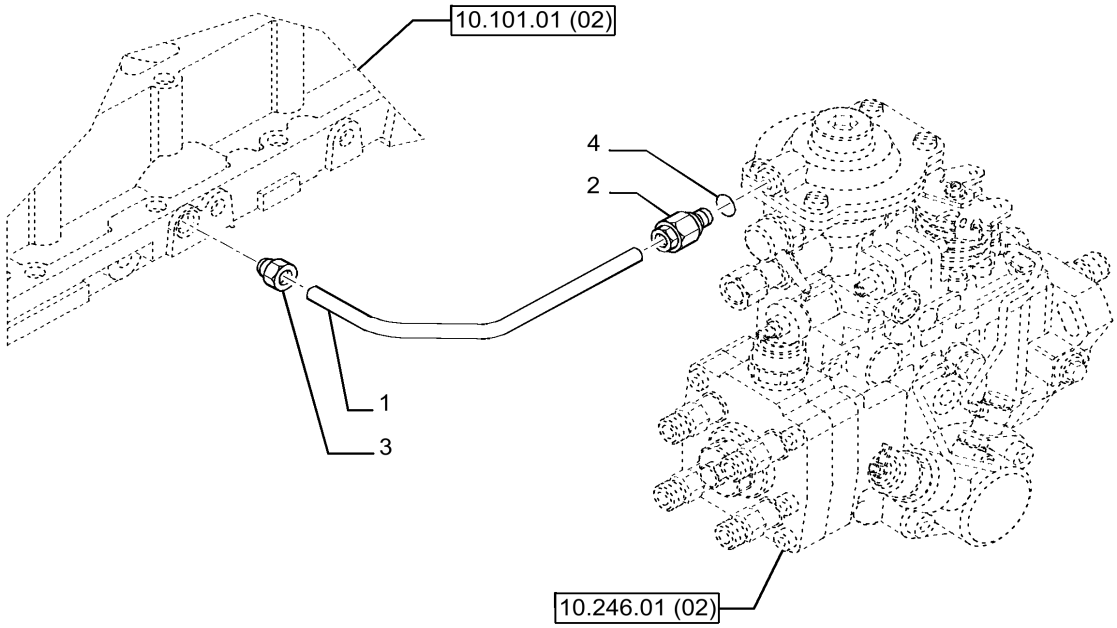

MOTOR TIER 3

TUBULAÇÃO - COMBUSTÍVEL

REF	FN	PART NUMBER	YR/SN	QTY	DESCRIPTION
1		2852059		1	TUBO DE COMBUSTÍVEL
2		4893518		1	CONEXÃO M8 x 1 x 29.5 L
3		4896770		1	PORCA DE TUBAGEM M10 x 1
4		2852057		1	ANILHA DE VEDAÇÃO M8 x 12 x 1 Thk SEAL WASHER

GRUPO INJEÇÃO - TUBULAÇÃO

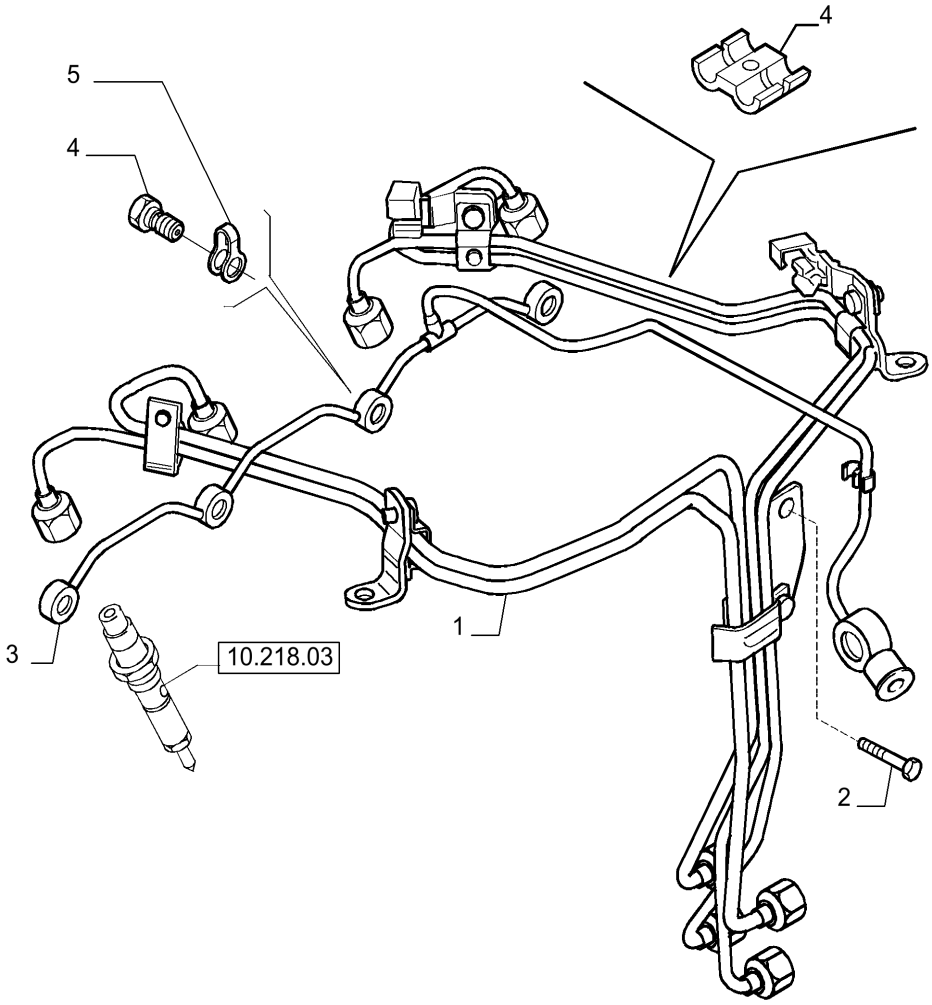

GRUPO INJEÇÃO - TUBULAÇÃO

REF	FN	PART NUMBER	YR/SN	QTY	DESCRIPTION
1		84402268		1	TUBO INJECÇÃO
2		4896884		1	PARAFUSO Flng, M8 x 1.25 x 16mm, Cl 10.9
3		84402275		1	TUBO INJECÇÃO
4		8097552		4	PARAFUSO DE BANJO
5		4895305		4	VEDANTE

580N-RETRO-CARREGADORA (BRASIL)

INJECTION EQUIPMENT - PIPING

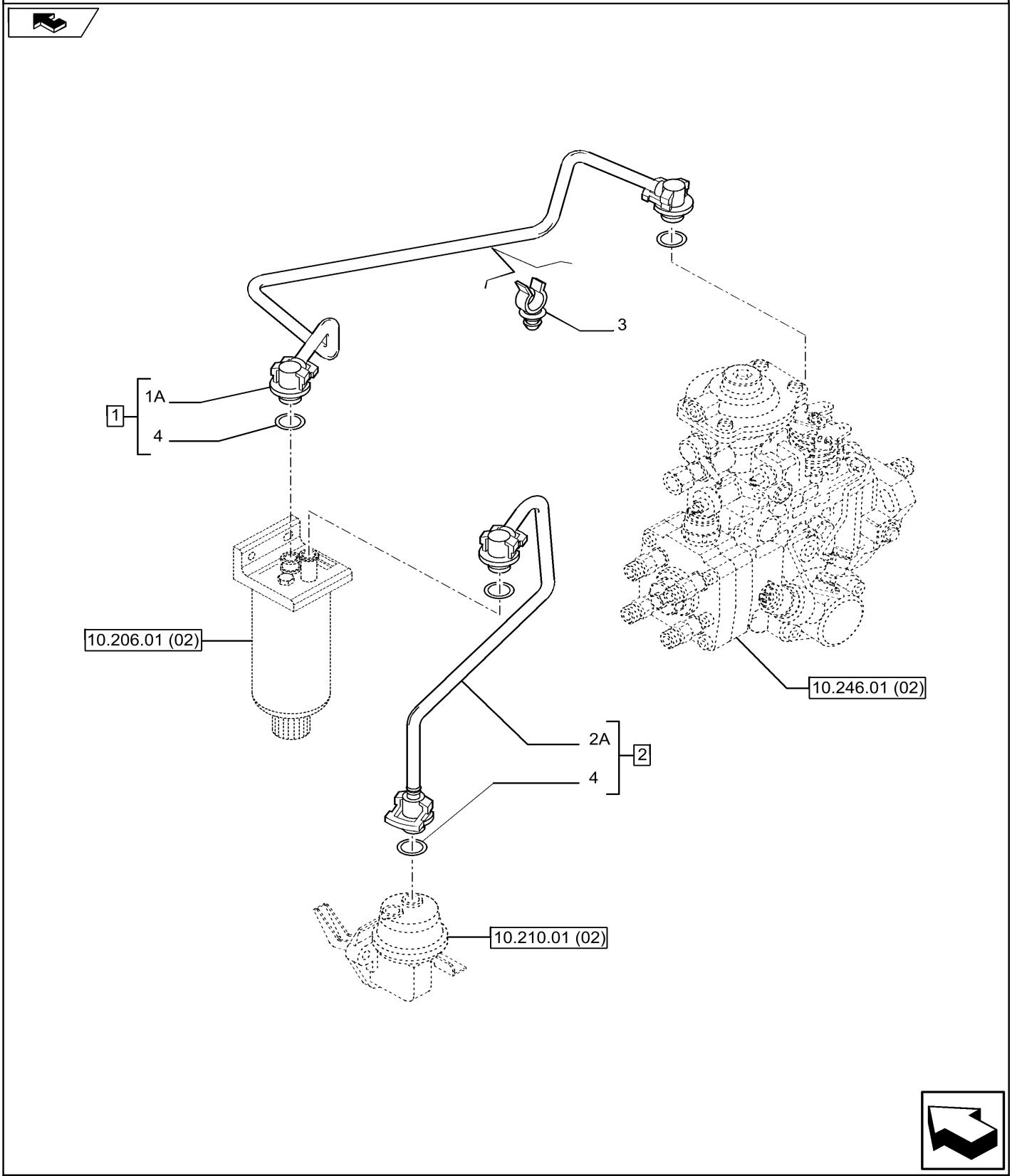

MOTOR TIER 3

INJECTION EQUIPMENT - PIPING

REF FN	PART NUMBER	YR/SN	QTY	DESCRIPTION
1	5801491664		1	TUBO DE COMBUSTÍVEL ASSY
1A	NSS		1	NO SE VENDE SEPARADO
2	5801491677		1	TUBO DE COMBUSTÍVEL ASSY
2A	NSS		1	NO SE VENDE SEPARADO
3	2852111		1	GRAMPO 5,8mm Dia
4	4894095		4	O-RING 2.5mm Thk x 8mm ID, 60 Duro

580N-RETRO-CARREGADORA (BRASIL)

SISTEMA DE INJEÇÃO DE COMBUSTÍVEL

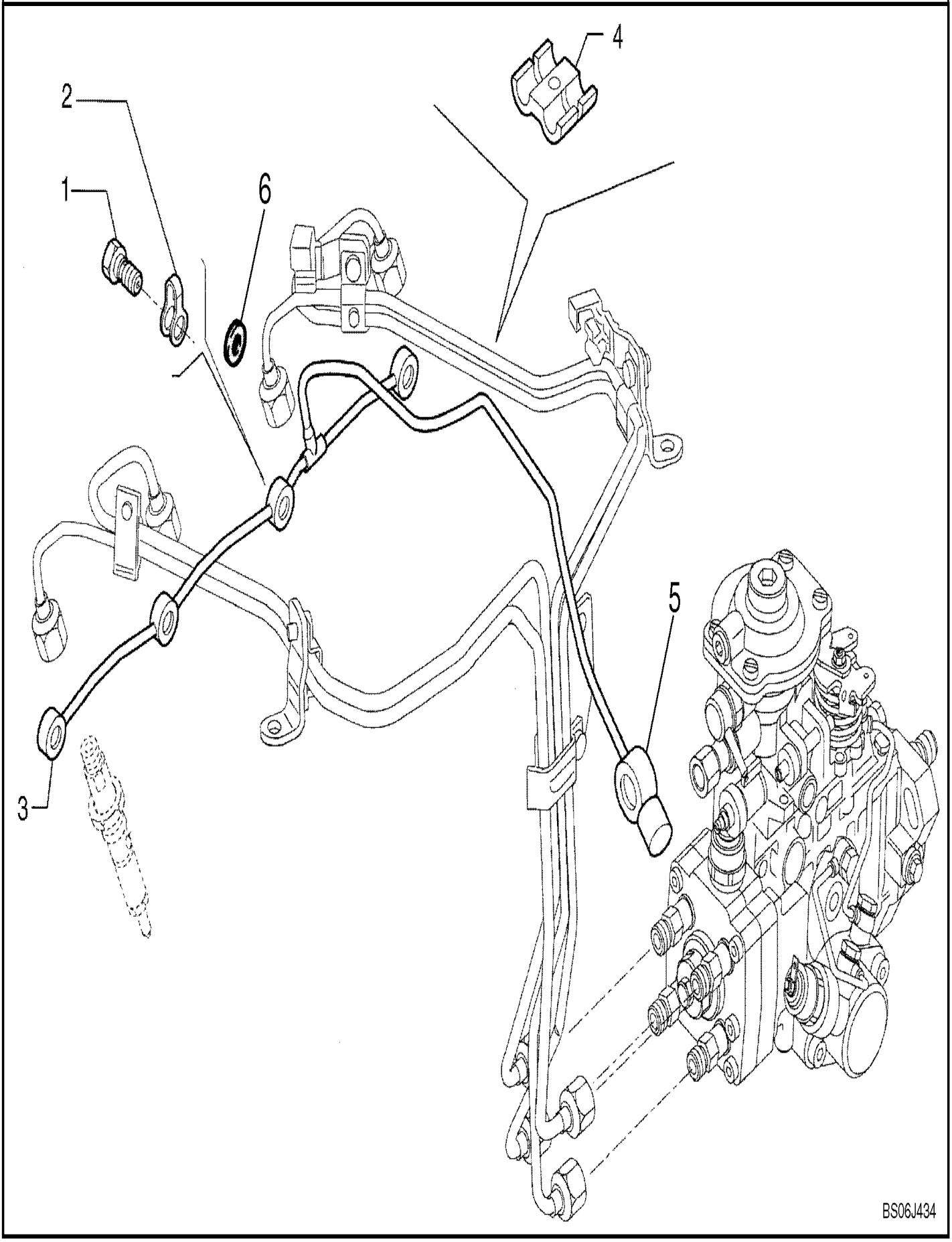

SISTEMA DE INJEÇÃO DE COMBUSTÍVEL

REF	FN	PART NUMBER	YR/SN	QTY	DESCRIPTION
1		8097552		4	PARAFUSO DE BANJO
2		4895305		4	VEDANTE If Used
3		84402280		1	TUBO PLÁSTICO Aspirated Engine
3		2852066		1	TUBO DE RETORNO Turbocharger Engine
4		2852521		1	GRAMPO 29mm L
5		2852118		1	CONEXÃO Banjo Connector Assy; Order 2852065 Tube, Ref 3
6		2855903		8	ANILHA DE VEDAÇÃO 5.8mm ID x 11mm OD x 1.2mm Thk If Used

580N-RETRO-CARREGADORA (BRASIL)

SISTEMA DE INJEÇÃO DE COMBUSTÍVEL

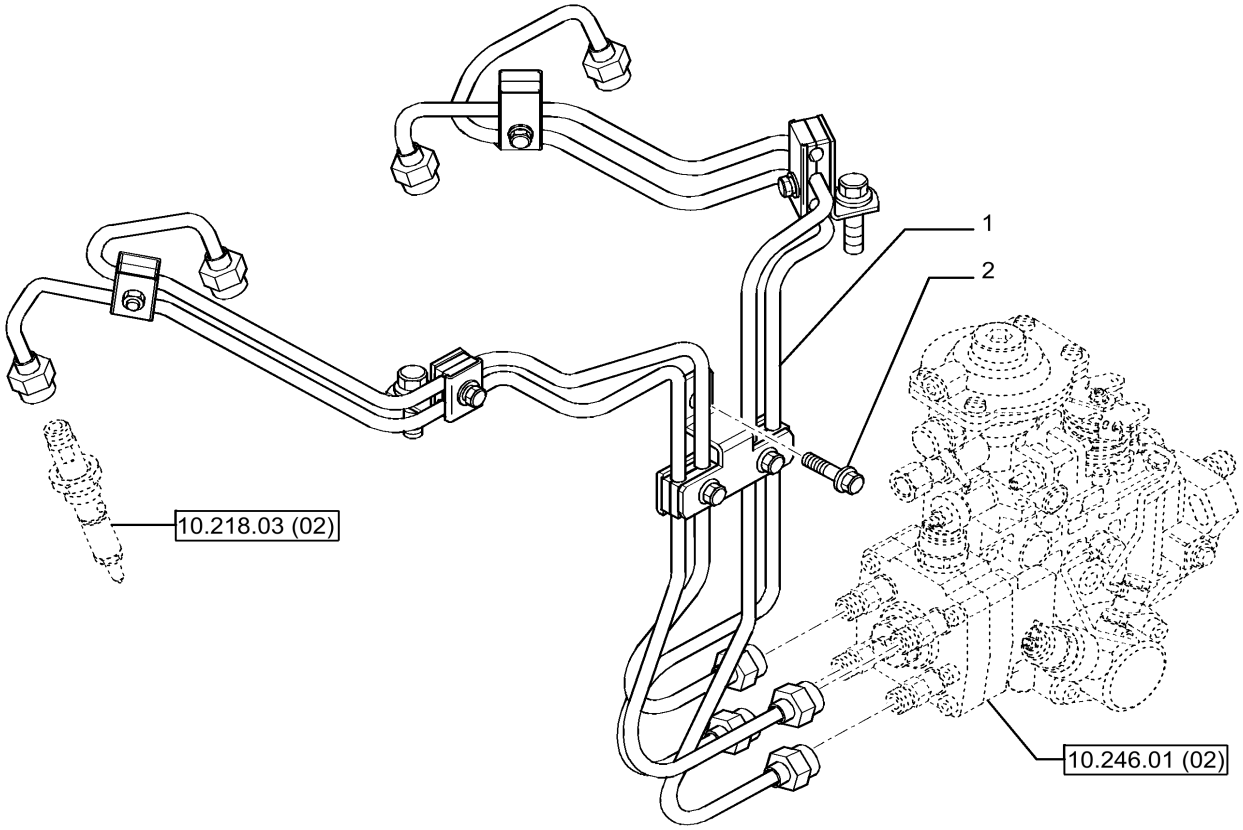

MOTOR TIER 3

SISTEMA DE INJEÇÃO DE COMBUSTÍVEL

REF	FN	PART NUMBER	YR/SN	QTY	DESCRIPTION
1		2852075		1	JOGO DE TUBOS
2		4896884		1	PARAFUSO Flng, M8 x 1.25 x 16mm, Cl 10.9

580N-RETRO-CARREGADORA (BRASIL)

SISTEMA DE INJEÇÃO DE COMBUSTÍVEL

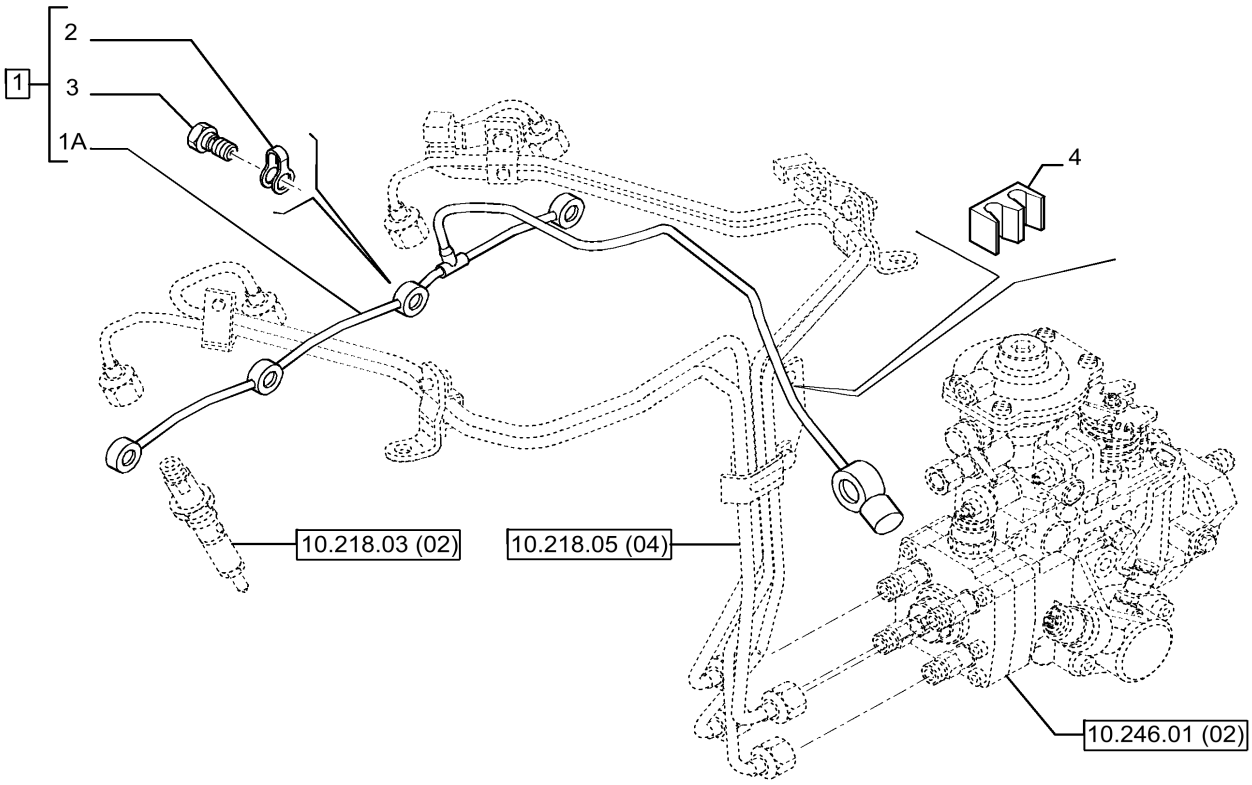

MOTOR TIER 3

SISTEMA DE INJEÇÃO DE COMBUSTÍVEL

REF	FN	PART NUMBER	YR/SN	QTY	DESCRIPTION
1		2852065		1	TUBO DE COMBUSTÍVEL 264, 110 mm Length ASSY
1A		NSS		1	NO SE VENDE SEPARADO
2		4895305		4	VEDANTE
3		8097552		4	PARAFUSO DE BANJO
4		2852521		1	GRAMPO 29mm L

580N-RETRO-CARREGADORA (BRASIL)

10.220.01	01	p1	9/2021

CONTROLES - ACELERADOR, PEDAL

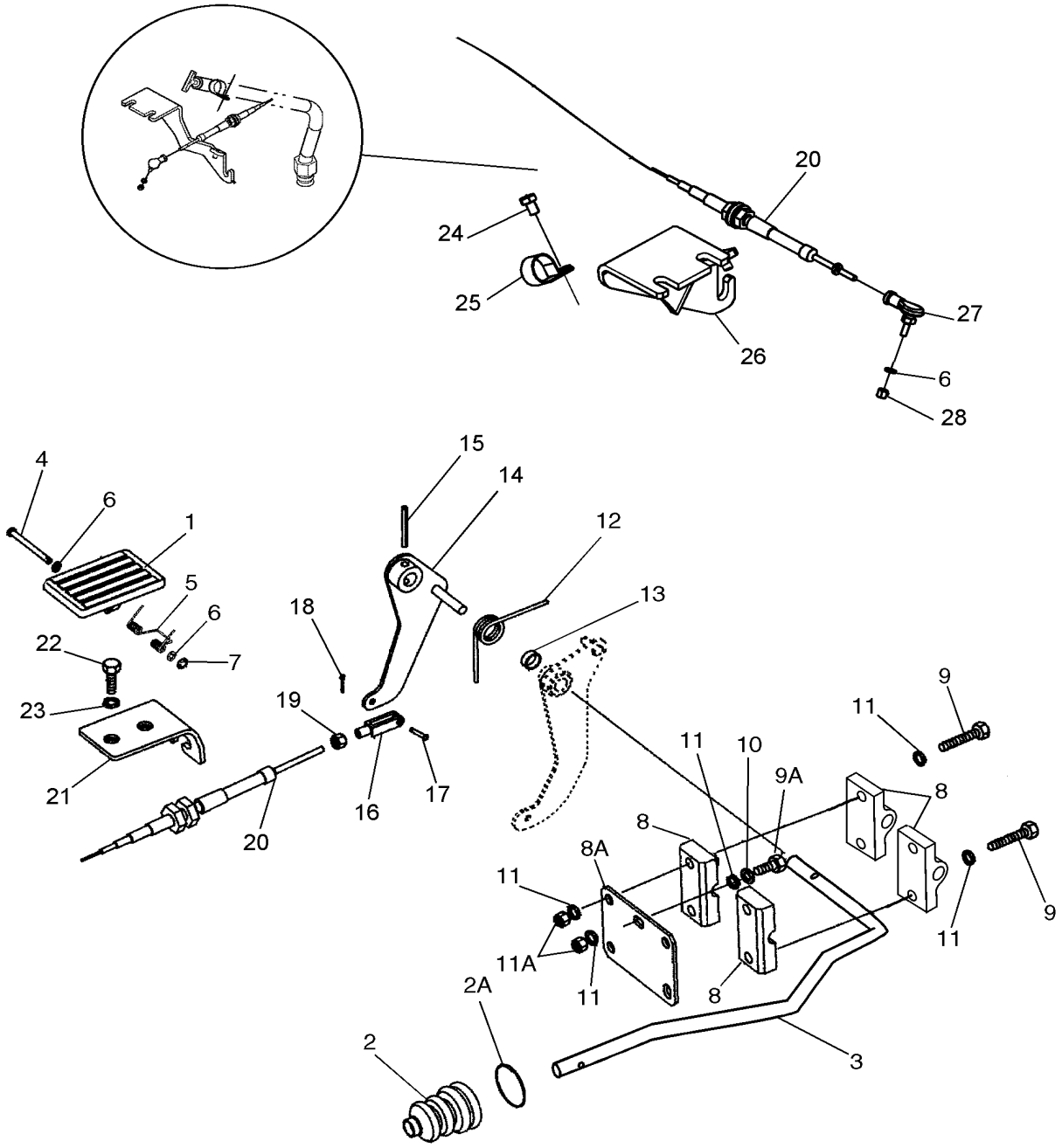

MOTOR ASPIRADO

CONTROLES - ACELERADOR, PEDAL

REF FN	PART NUMBER	YR/SN	QTY	DESCRIPTION
1	282242A1		1	PEDAL Acceleerator, Plastic
2	132931A1		1	COBERTURA DE PROTECÇ Accelerator Pedal Rod
2A	189109A1		1	MOLA Compression, 42mm OD Retainer
3	87593642		1	HASTE 12.7mm OD
4	322860A1		1	PINO 7.9mm OD x 55.6mm L
5	256776A1		1	MOLA 8,6mm OD x 48,4mm L
6	895-11005		2	ARRUELA PLANA 5.5mm ID x 10mm OD x 1mm Thk
7	103-1518		1	ANEL DE PRESSÃO #18, Ext
8	87345006		5	BLOCO Throttle Pivot
8A	378955A1		1	PLACA
9	87378776		4	PARAFUSO Hex, M8 x 30mm, Cl 8.8 Special, M8 x 30
9A	614-8020		1	PARAFUSO Hex, M8 x 1.25 x 20mm
10	892-11008		1	ANILHA DE RETENÇÃO 8mm ID
11	87655042		7	ANILHA ESPECIAL 8.8mm ID x 17.5mm OD x 2.2mm Thk
11A	829-1408		2	PORCA Hex, M8 x 1.25, Cl 10.9
12	380483A2		1	MOLA DE TORÇÃO 28,3mm OD x 56mm L
13	378958A1		1	SPACER, RING 13.40mm ID x 15.88mm OD x 1.24mm L
14	84347958		1	LEVER ASSY.
15	838-3640		1	PINO M6 x 40, Coiled
16	213-123		1	GARFO AJUSTÁVEL #10-32 x 1 9/16"
17	427-3058		1	PINO DE FORQUILHA 3/16" x .580"
18	432-48		1	PINO ELÁSTICO 1/16" x 1/2"
19	225-14210		2-3	PORCA #10-32
20	87340754		1	CABO 1829mm L To Injection Pump
21	84347956		1	PLACA
22	614-10035		2	PARAFUSO Hex, M10 x 1.5 x 35mm, Cl 8.8, Full Thd
23	87655046		2	ANILHA ESPECIAL 10.65mm ID x 23mm OD x 2.2mm Thk
24	336199		1	PARAFUSO Hex, M8 x 1.25 x 12mm, Cl 8.8, Full Thd
25	515-22254		1	BRAÇADEIRA 1", Insul, 5/16" Bolt
26	84564418		1	SUPORTE
27	84211753		1	LIGADOR #10 - 32 x 1-1/6"

580N-RETRO-CARREGADORA (BRASIL)

10.220.01	01	p2	9/2021

CONTROLES - ACELERADOR, PEDAL

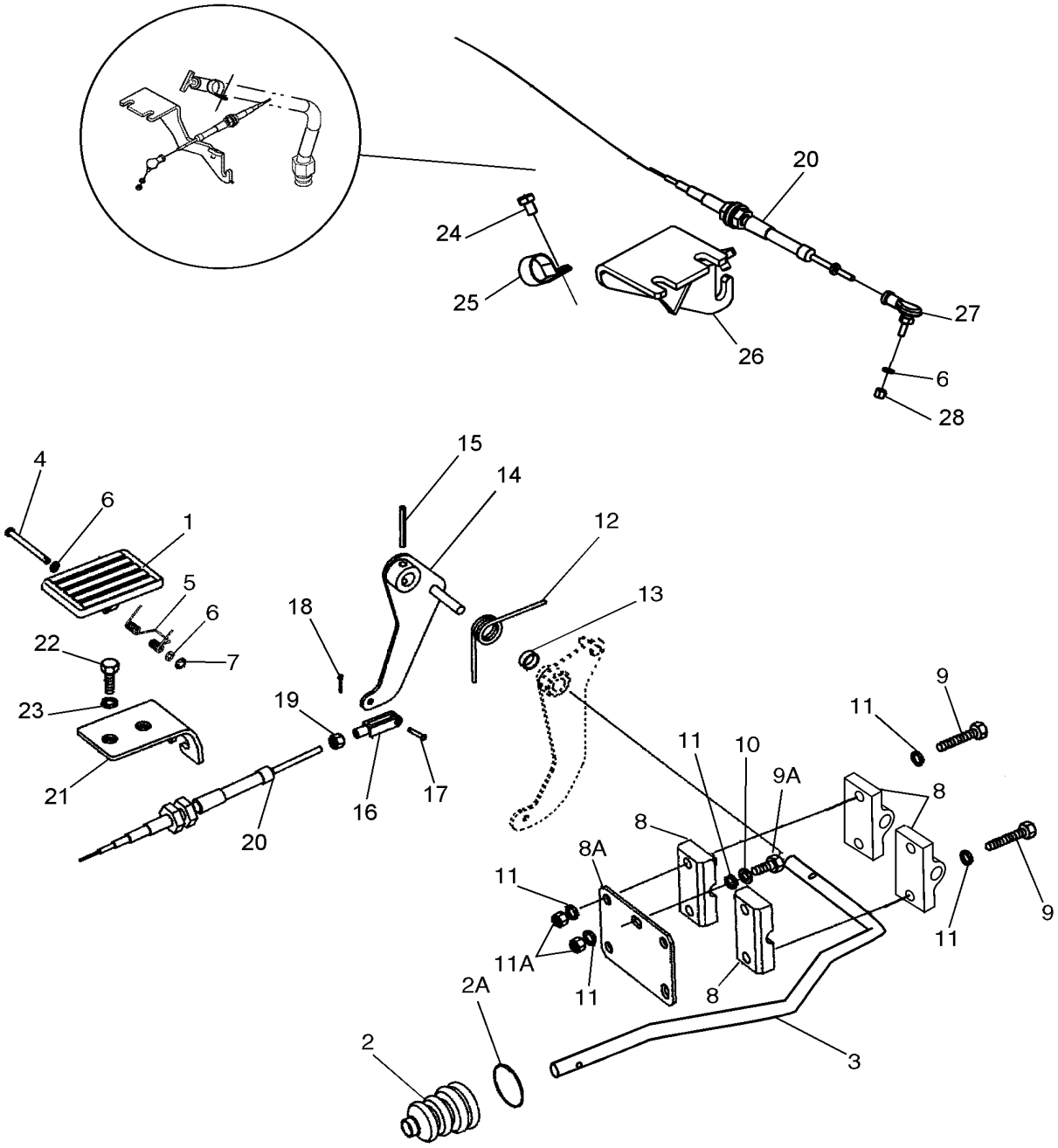

MOTOR ASPIRADO

CONTROLES - ACELERADOR, PEDAL

REF	FN	PART NUMBER	YR/SN	QTY	DESCRIPTION
28		832-10405		1	CONTRA PORCA M5 x .8, Cl 8

CONTROLES - ACELERADOR DE MÃO

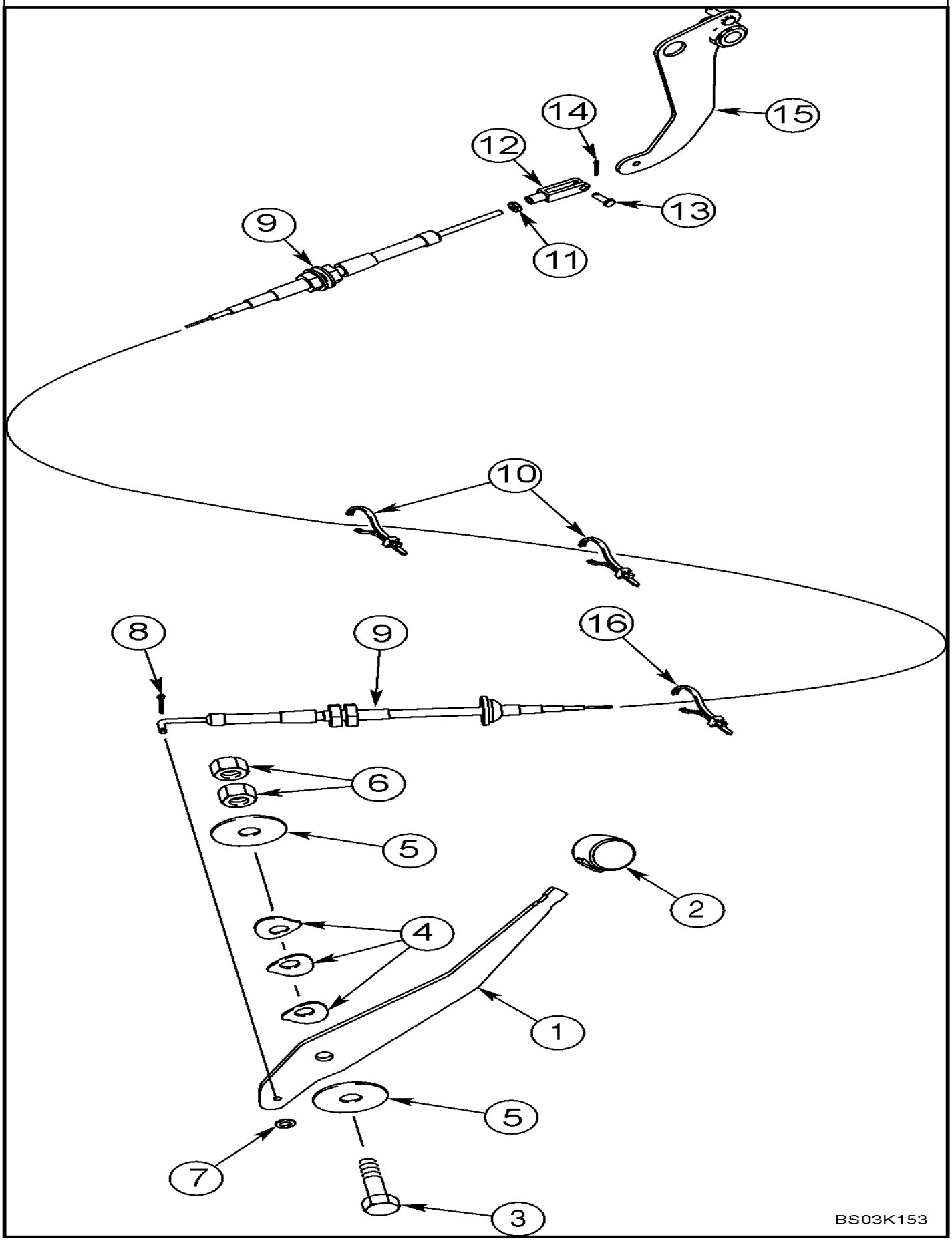

CONTROLES - ACELERADOR DE MÃO

REF FN	PART NUMBER	YR/SN	QTY	DESCRIPTION
1	395189A2		1	LEVER
2	A177435		1	MAÇANETA ESFÉRICA Lever
3	514-847		1	PARAFUSO Hex, M12 x 1.25 x 50mm, Cl 8.8
4	D148962		3	WASHER 12.7mm ID x 38.1mm OD x 1.19mm Thk
5	496-81018		2	ARRUELA PLANA 0.521" ID x 2" OD x 0.108 Thk, ZND 33/64 x 2 x 1/8
6	825-11412		2	PORCA M12 x 1.25, Cl 8
7	495-31022		1	ARRUELA PLANA #10
8	432-48		1	PINO ELÁSTICO 1/16" x 1/2"
9	87340753		1	CABO 2250mm L
10	L18331		4	BRAÇADEIRA DE CABO 375.9mm L, Nylon, Black CABLE STRAP Nylon, Retaining
11	225-14210		1	PORCA #10-32
12	213-123		1	GARFO AJUSTÁVEL #10-32 x 1 9/16"
13	427-3058		1	PINO DE FORQUILHA 3/16" x .580"
14	432-48		1	PINO ELÁSTICO 1/16" x 1/2"
15	378957A3		1	LEVER ASSY.
16	L11541		2	BRAÇADEIRA DE CABO 203.2mm L, Nylon CABLE STRAP

580N-RETRO-CARREGADORA (BRASIL)

BOMBA INJETORA

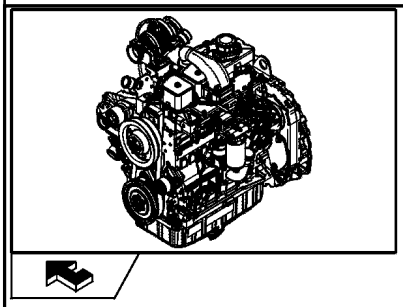

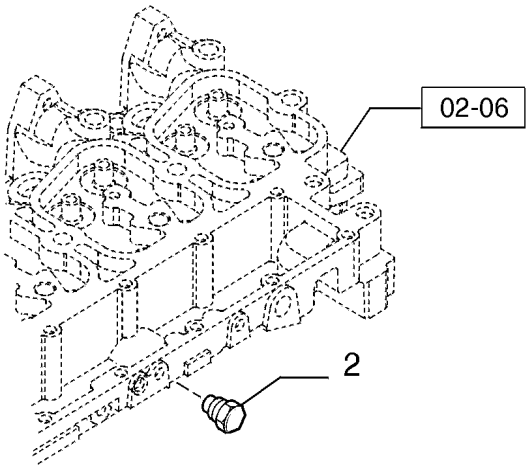

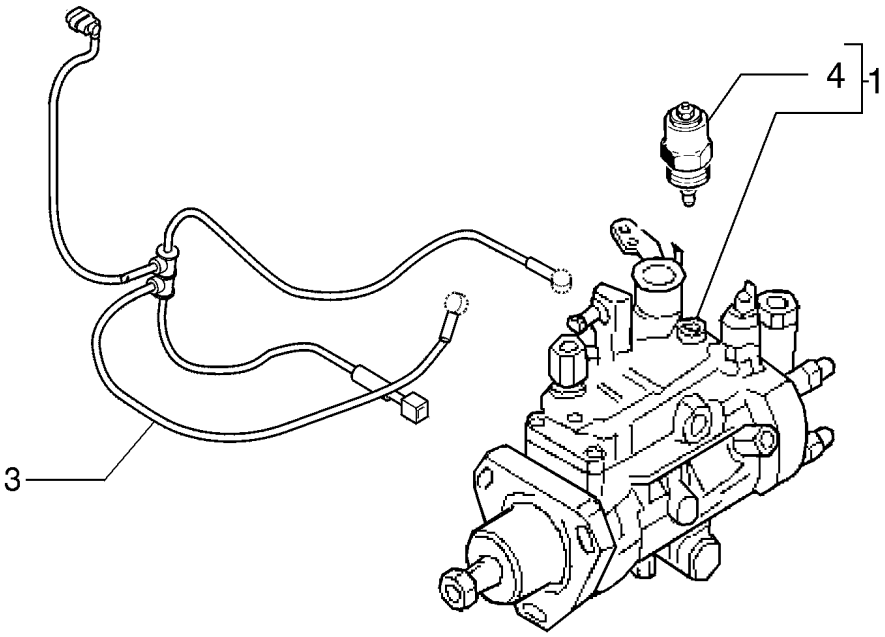

BOMBA INJETORA

REF	FN	PART NUMBER	YR/SN	QTY	DESCRIPTION
1		84550650		1	BOMBA INJECÇÃO COMBU Aspirated Engine
1		84550644		1	BOMBA INJECÇÃO COMBU Turbocharger Engine
2		84402246		1	BUJÃO Water
3		84402247		1	CHICOTE
4		449679A1		1	SOLENOIDE Cut

580N-RETRO-CARREGADORA (BRASIL)

BOMBA INJETORA

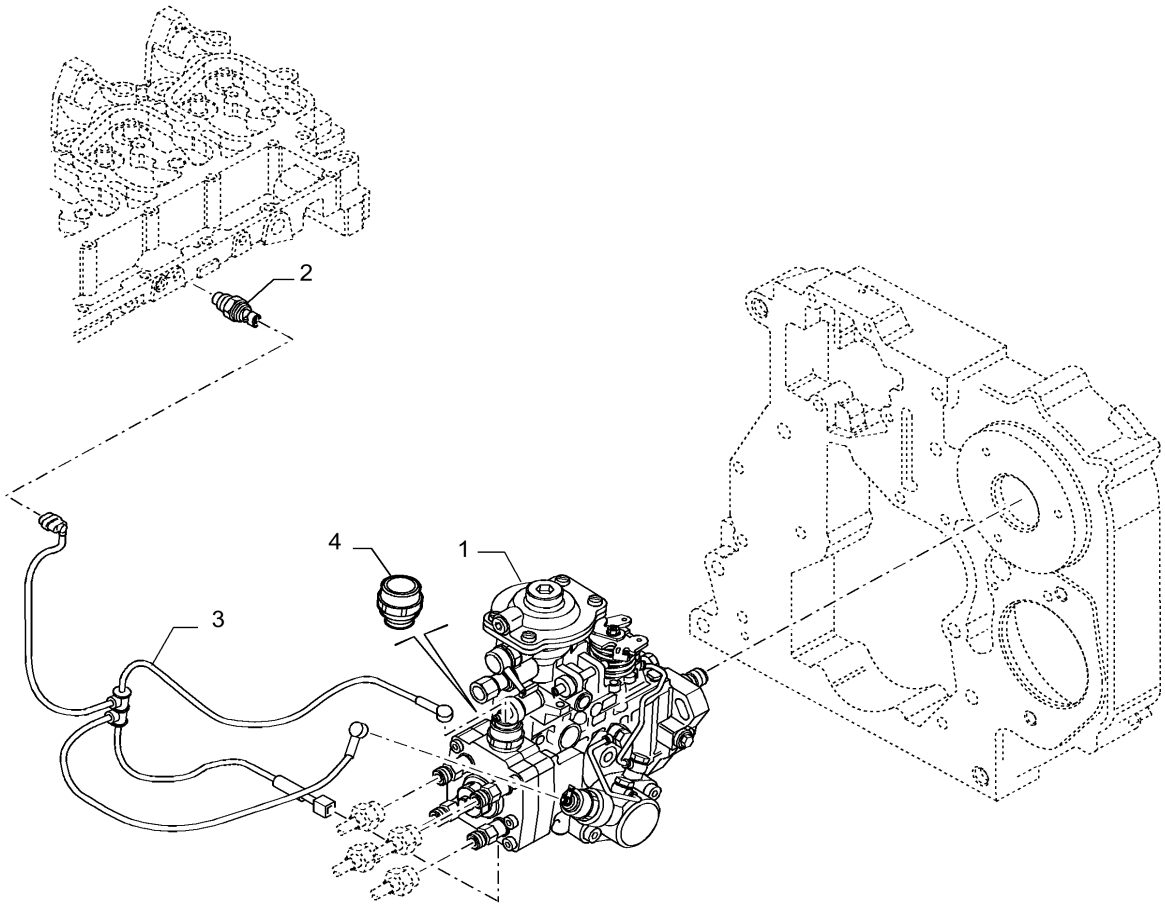

BOMBA INJETORA

REF	FN	PART NUMBER	YR/SN	QTY	DESCRIPTION
1		2856352		1	BOMBA INJECÇÃO COMBU
2		2856350		1	SENSOR 1/2" x 14 NPTF, 2 Pin Water Temp
3		2852088		1	CHICOTE
4		2852741		1	SOLENOIDE 12V, 3A Fuel Shut-off

580N-RETRO-CARREGADORA (BRASIL)

10.246.02	01	p1	9/2021

BOMBA INJETORA

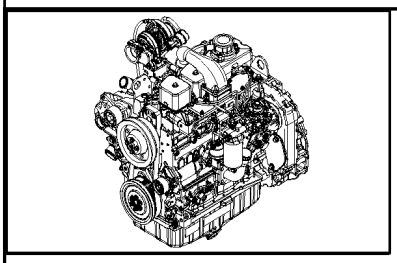

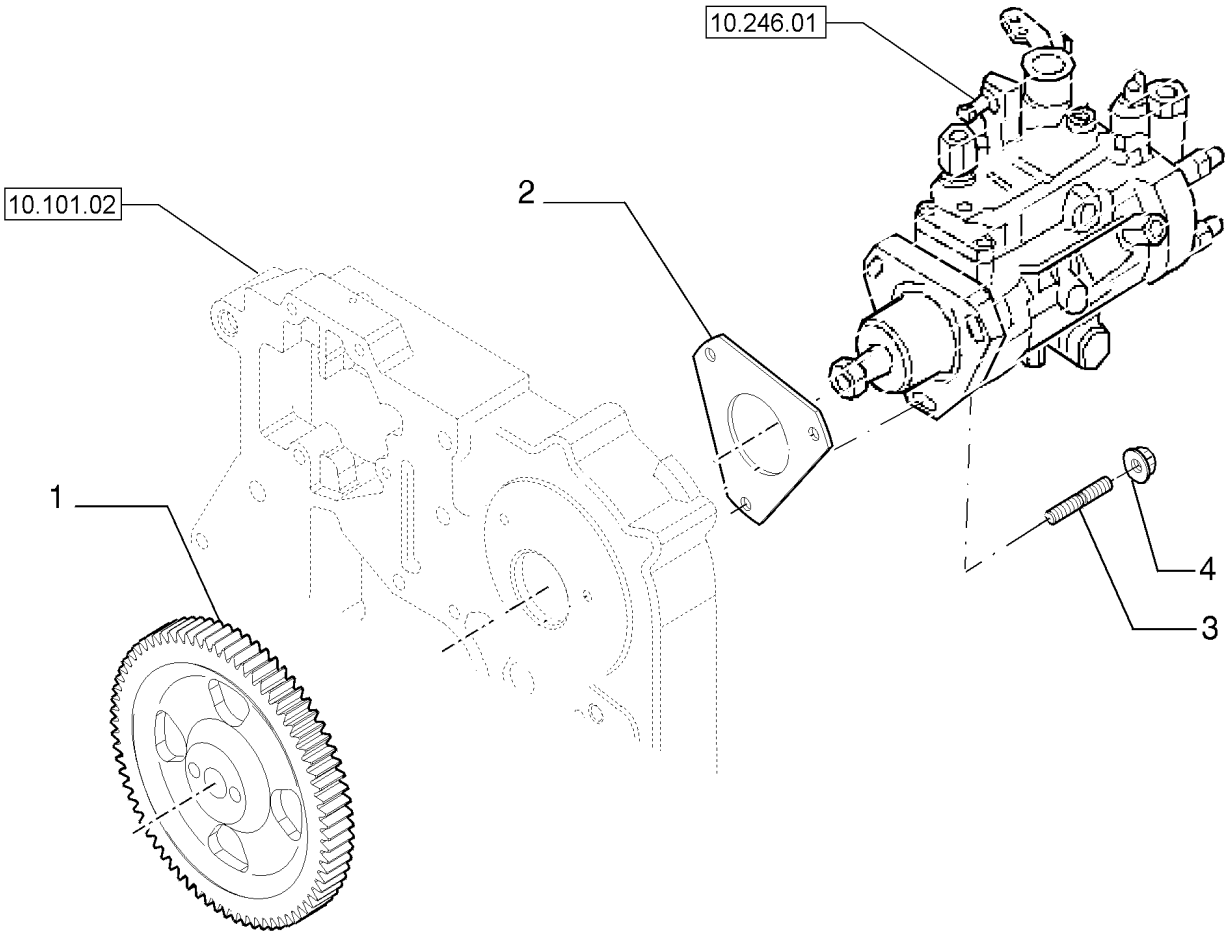

BOMBA INJETORA

REF	FN	PART NUMBER	YR/SN	QTY	DESCRIPTION
1		2856872		1	ENGRENAGEM
2		2852885		1	JUNTA 1.2mm Thk
3		2852294		3	PRISIONEIRO M8 x 1.25 x 30
4		4899003		3	PORCA FLANGEADA M8 x 1.25

580N-RETRO-CARREGADORA (BRASIL)

BOMBA INJETORA

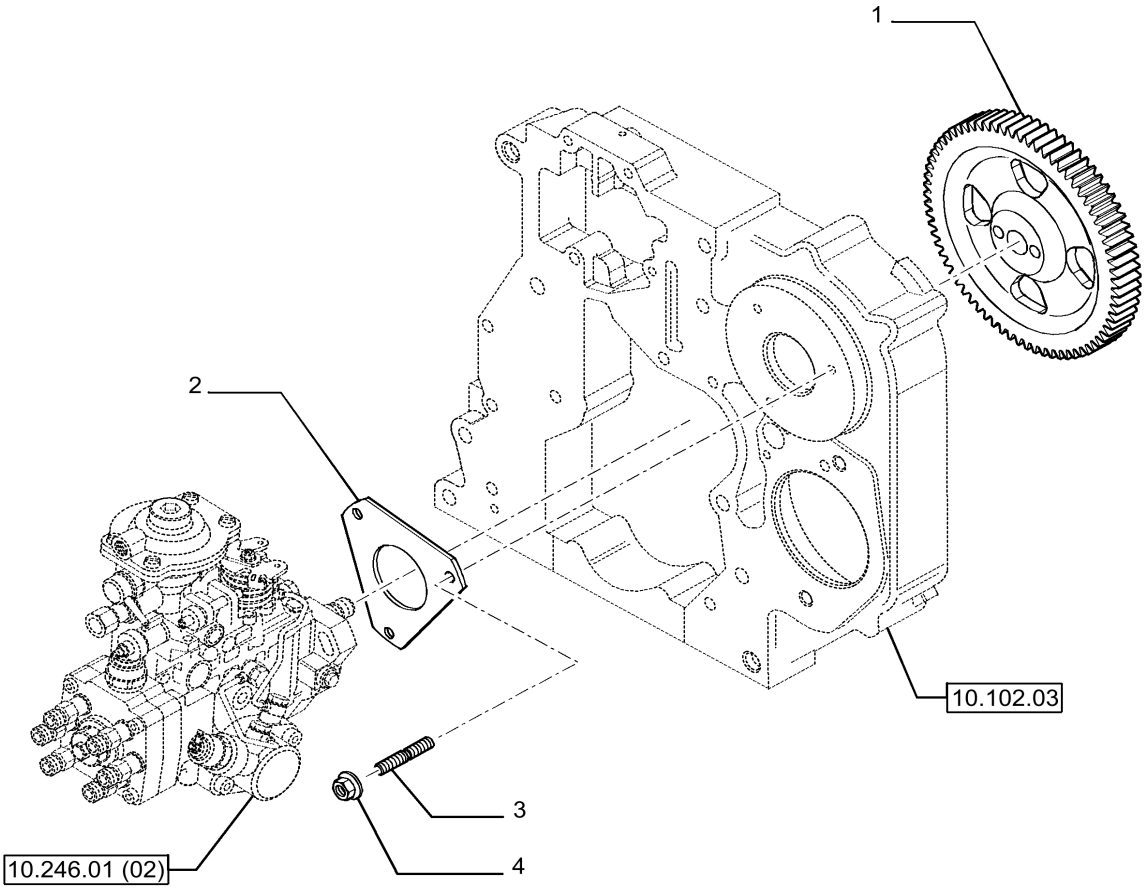

MOTOR TIER 3

BOMBA INJETORA

REF	FN	PART NUMBER	YR/SN	QTY	DESCRIPTION
1		2854340		1	ENGRENAGEM 52 T
2		2852885		1	JUNTA 1.2mm Thk
3		2852294		3	PRISIONEIRO M8 x 1.25 x 30
4		4899003		3	PORCA FLANGEADA M8 x 1.25

580N-RETRO-CARREGADORA (BRASIL)

TURBOCOMPRESOR

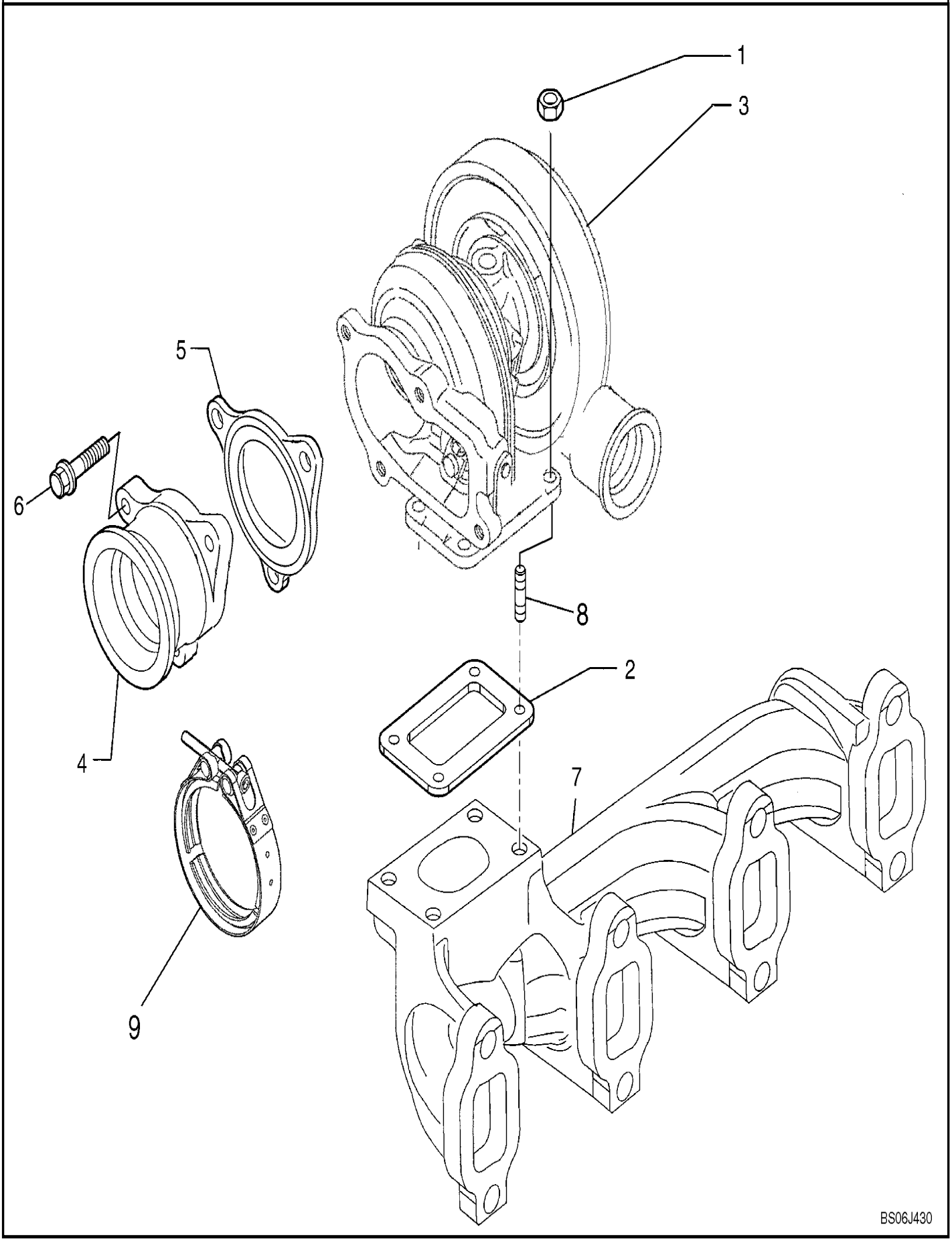

TURBOCOMPRESOR

REF	FN	PART NUMBER	YR/SN	QTY	DESCRIPTION
1		4899118		4	PORCA FLANGEADA M8
2		2856881		1	JUNTA
3		2857052		1	TURBO-COMPRESSOR Assembly
3		2857052R		1	TURBOCOMPRESSOR RECU Reman new PN 2857052
3		2857052C		1	TURBOCOMPRESSOR A RE Return Number
4		2852510		1	TUBO Exhaust Manifold
5		2852509		1	JUNTA DO COLECTOR 0.5mm Thk
6		4898482		3	PARAFUSO Flng, M8 x 1.25 x 30mm, Cl 10.9
7		2831203		1	COLECTOR DE ESCAPE EXHAUST MANIFOLD
8		4899119		4	PRISIONEIRO M8 x 1.25 x 40
9		2855273		1	COLAR

TURBOCOMPRESOR

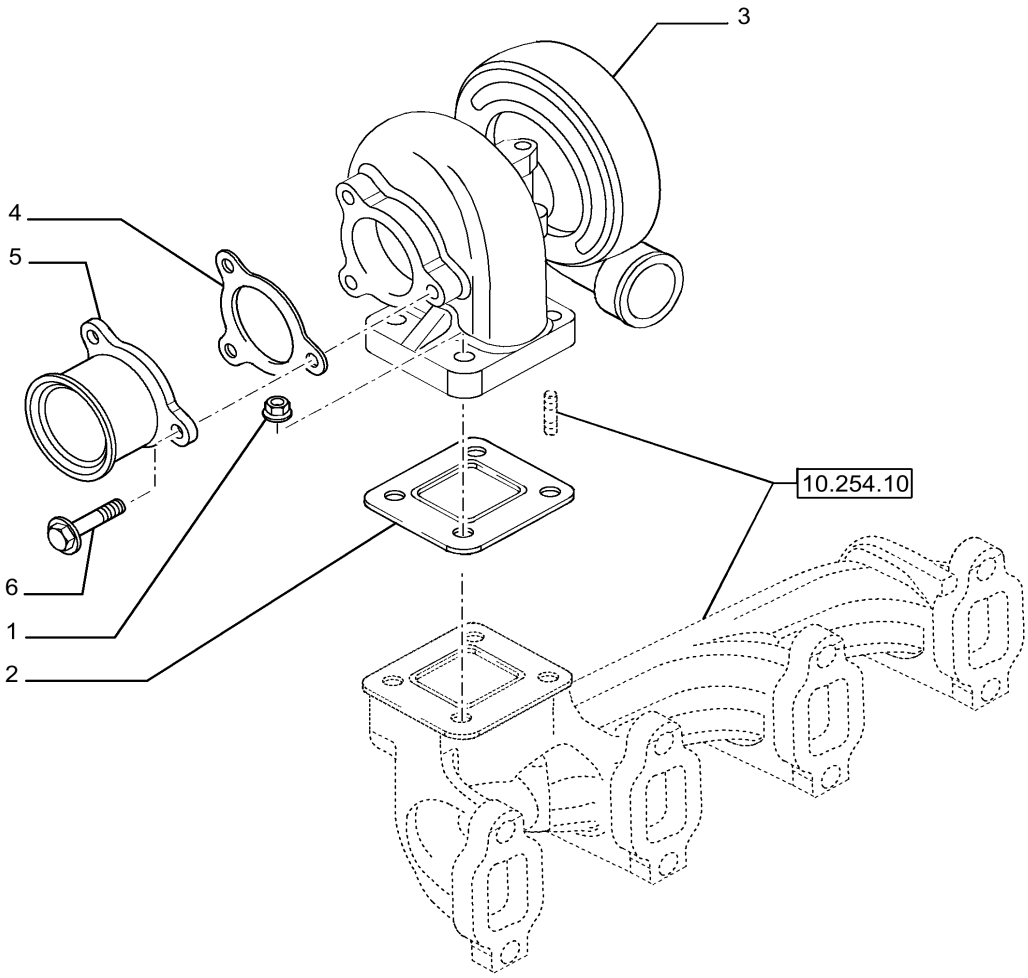

MOTOR TIER 3

TURBOCOMPRESOR

REF	FN	PART NUMBER	YR/SN	QTY	DESCRIPTION
1		4899118		4	PORCA FLANGEADA M8
2		4895133		1	JUNTA 0.5mm Thk
3		2856443		1	TURBO-COMPRESSOR
4		2852509		1	JUNTA DO COLECTOR 0.5mm Thk
5		2852510		1	TUBO
6		4898482		4	PARAFUSO Flng, M8 x 1.25 x 30mm, Cl 10.9

580N-RETRO-CARREGADORA (BRASIL)

TUBAGENS - OLEO MOTOR

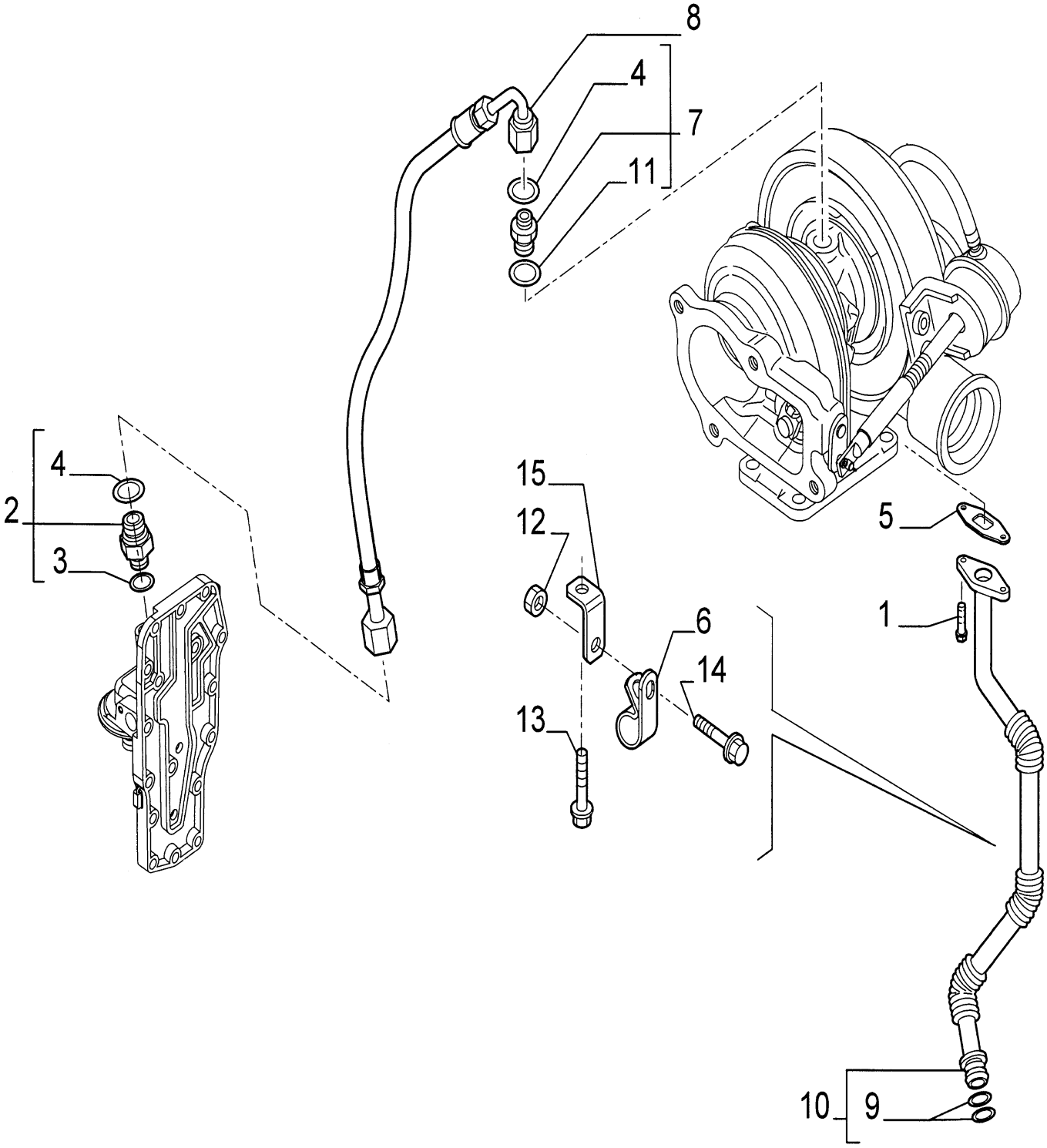

TUBAGENS - OLEO MOTOR

REF FN	PART NUMBER	YR/SN	QTY	DESCRIPTION
1	4895164		2	PARAFUSO Hex, Flg Hd, M6 x 16
2	4895107		1	CONECTOR HIDRÁUL 11/16"-16 x M12 Incl 3,4
3	4899107		1	O-RING 1.8mm Thk x 10.52mm ID
4	4899108		1	O-RING 0.364mm ID x 0.07mm Width
5	4899467		1	JUNTA Oil Drain
6	4899519		1	BRAÇADEIRA M16, M6 Bolt
6	2854493		1	GRAMPO 15.88mm D Clamping Pipe Alternate Part To 4899519, Bracket Clamp
7	4899106		1	CONECTOR HIDRÁUL 11/16" - 16 ORFS x M10 x 1.25 ORB Incl 4,11
8	2852195		1	MANGUEIRA HIDRÁULICA 6.4mm ID x 461mm L
9	5135738		2	O-RING 0.103" Thk x 0.674" ID, -115, 80 Duro
10	5801462766		1	TUBO Tube; Incl 9
11	J932484		1	WASHER 10mm ID x 19mm OD x 2mm Thk WASHER, Incl in 7
12	2852197		1	PORCA FLANGEADA M6 x 1
13	2852101		1	PARAFUSO FLANGEADO Hex, M6 x 16mm
14	2852100		1	PARAFUSO FLANGEADO Hex, M8 x 1.25 x 16mm
15	2852196		1	SUPORTE

580N-RETRO-CARREGADORA (BRASIL)

TUBAGENS - OLEO MOTOR

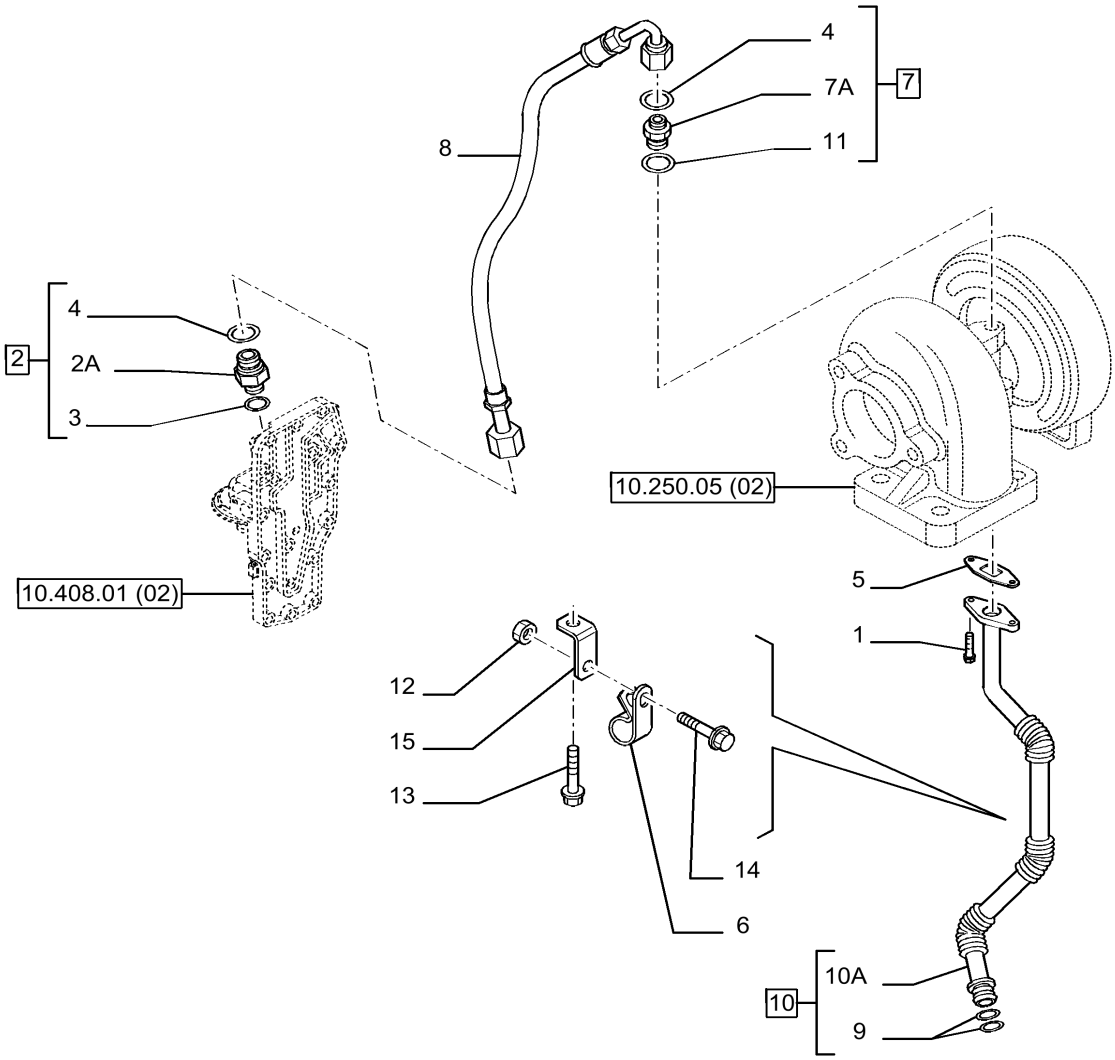

MOTOR TIER 3

TUBAGENS - OLEO MOTOR

REF FN	PART NUMBER	YR/SN	QTY	DESCRIPTION
1	4895164		2	PARAFUSO Hex, Flg Hd, M6 x 16
2	4895107		1	CONECTOR HIDRÁUL 11/16"-16 x M12 ASSY
2A	NSS		1	NO SE VENDE SEPARADO
3	4899107		1	O-RING 1.8mm Thk x 10.52mm ID
4	4899108		2	O-RING 0.364mm ID x 0.07mm Width
5	4899467		1	JUNTA
6	4899519		1	BRAÇADEIRA M16, M6 Bolt
7	4899106		1	CONECTOR HIDRÁUL 11/16" - 16 ORFS x M10 x 1.25 ORB ASSY
7A	NSS		1	NO SE VENDE SEPARADO
8	2852195		1	MANGUEIRA HIDRÁULICA 6.4mm ID x 461mm L
9	4899058		2	O-RING 0.674" ID x 0.88" OD x 0.103"
10	2852102		1	TUBO ASSY
10A	NSS		1	NO SE VENDE SEPARADO
11	J932484		1	WASHER 10mm ID x 19mm OD x 2mm Thk
12	2852197		1	PORCA FLANGEADA M6 x 1
13	2852100		1	PARAFUSO FLANGEADO Hex, M8 x 1.25 x 16mm
14	2852101		1	PARAFUSO FLANGEADO Hex, M6 x 16mm
15	2852196		1	SUPORTE

580N-RETRO-CARREGADORA (BRASIL)

10.254.06	01	p1	9/2021

MOTOR ASPIRADO - TUBO DE ESCAPE

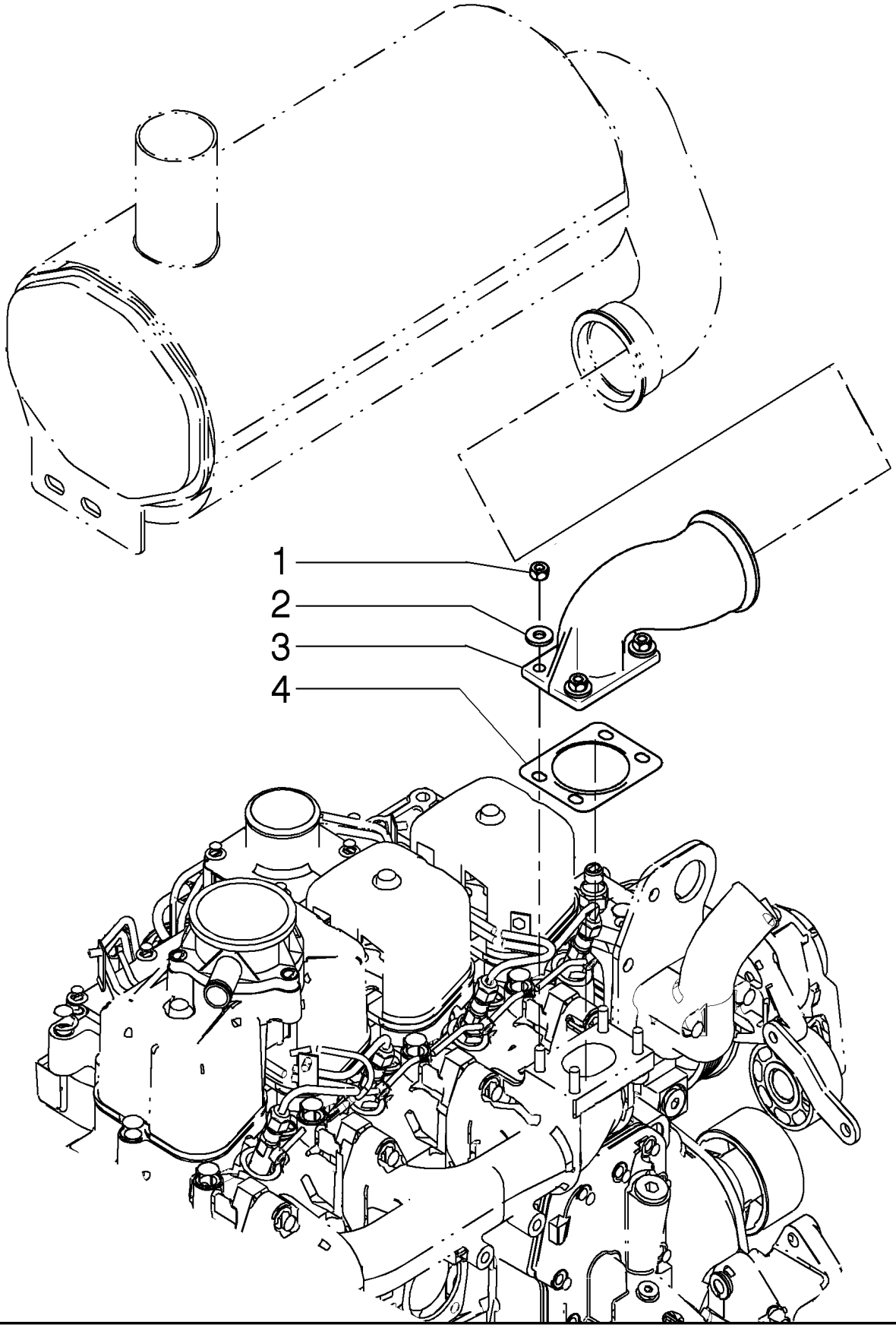

MOTOR ASPIRADO - TUBO DE ESCAPE

REF	FN	PART NUMBER	YR/SN	QTY	DESCRIPTION
1		829-1408		4	PORCA Hex, M8 x 1.25, Cl 10.9
2		896-15008		4	ARRUELA PLANA 9mm ID x 21mm OD x 2.5mm Thk
3		87410196		1	COTOVELO
4		J936995		1	JUNTA 0.51mm Thk

580N-RETRO-CARREGADORA (BRASIL)

10.254.08	01	p1	9/2021

COLETOR DE ADMISSÃO - MOTOR ASPIRADO

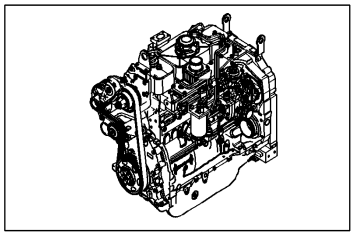

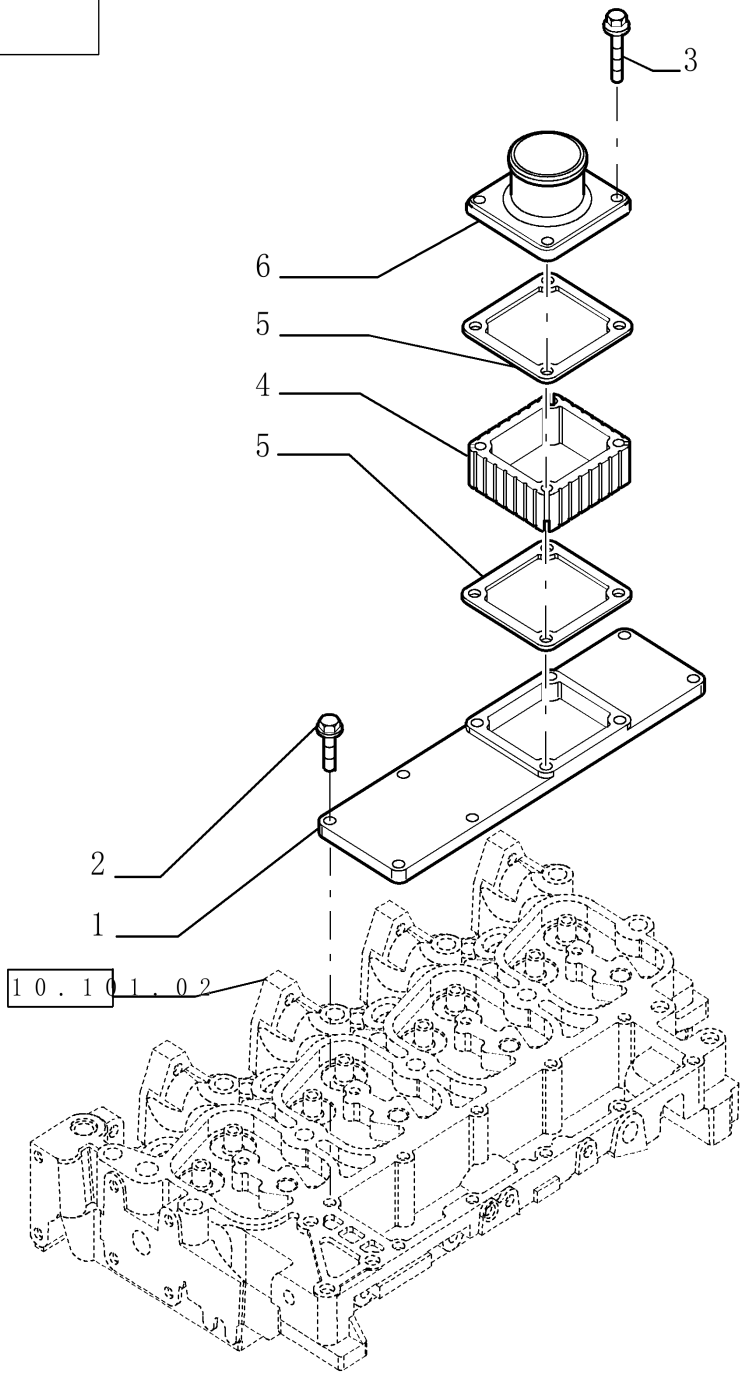

COLETOR DE ADMISSÃO - MOTOR ASPIRADO

REF	FN	PART NUMBER	YR/SN	QTY	DESCRIPTION
1		2856462		1	COLECTOR DE ADMISSÃO
2		4899039		6	PARAFUSO Flng, M8 x 1.25 x 25mm, Cl 10.9
3		4895294		1	PARAFUSO Flng, M8 x 1.25 x 80mm, Cl 10.9
4		NS		1	SEM SERVIÇO Not Used
5		4899921		1	JUNTA 1.2mm Thk
6		2853867		1	TOMADA DE AR

580N-RETRO-CARREGADORA (BRASIL)

COLETOR ADMISSÃO - MOTOR TURBO

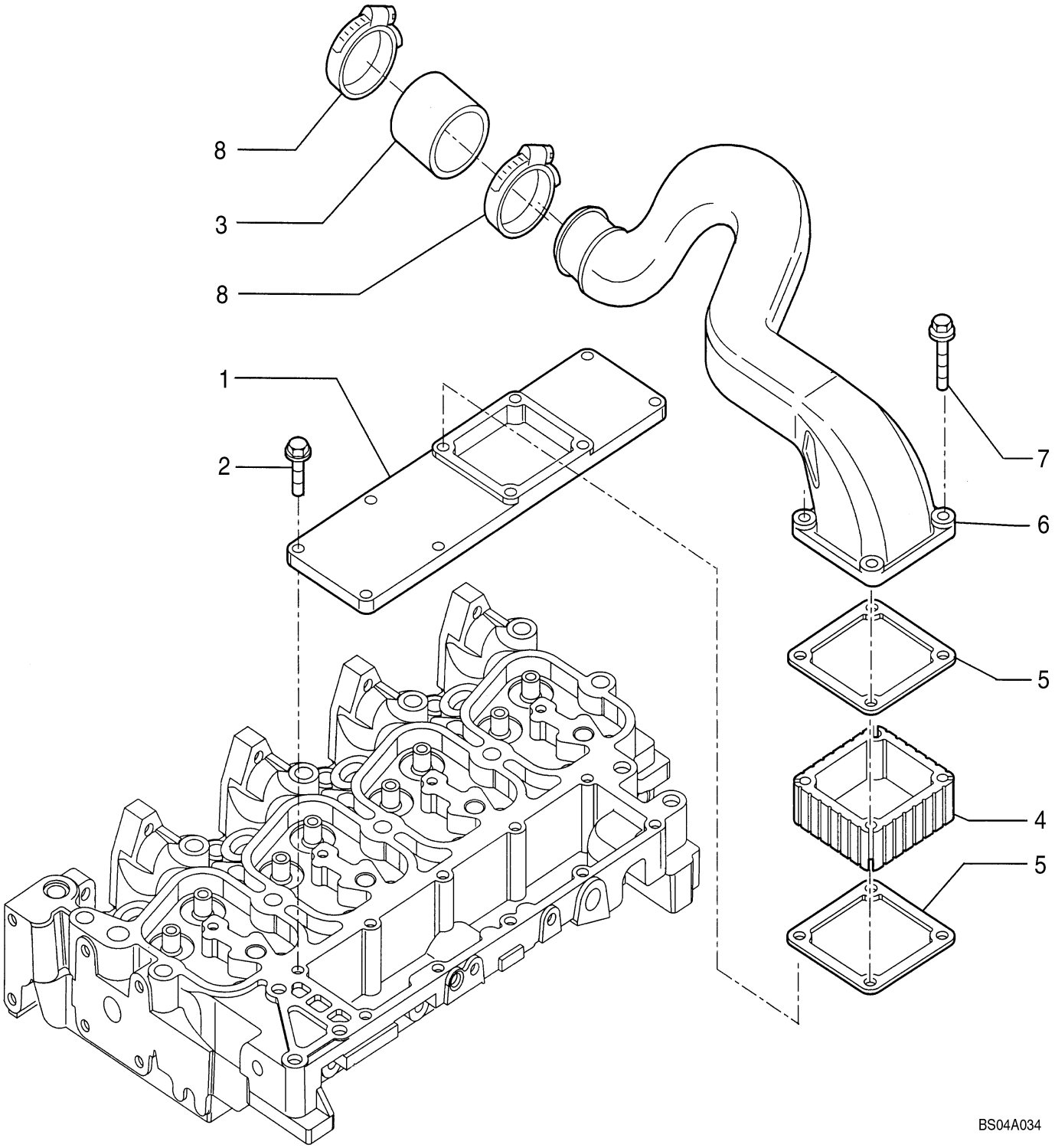

COLETOR ADMISSÃO - MOTOR TURBO

REF	FN	PART NUMBER	YR/SN	QTY	DESCRIPTION
1		2856462		1	COLECTOR DE ADMISSÃO
2		4899039		6	PARAFUSO Flng, M8 x 1.25 x 25mm, Cl 10.9
3		2852029		1	MANGUEIRA 50mm ID x 64mm L Intake
4		2856263		1	ESPAÇADOR 93mm x 98mm
5		4899921		2	JUNTA 1.2mm Thk
6		2852030		1	TUBO DE ASPIRAÇÃO
7		4895294		4	PARAFUSO Flng, M8 x 1.25 x 80mm, Cl 10.9
8		4895641		2	BRACADEIRA MANGUEIRA 52.32mm - 76.2mm

580N-RETRO-CARREGADORA (BRASIL)

COLETOR ADMISSÃO - MOTOR TURBO

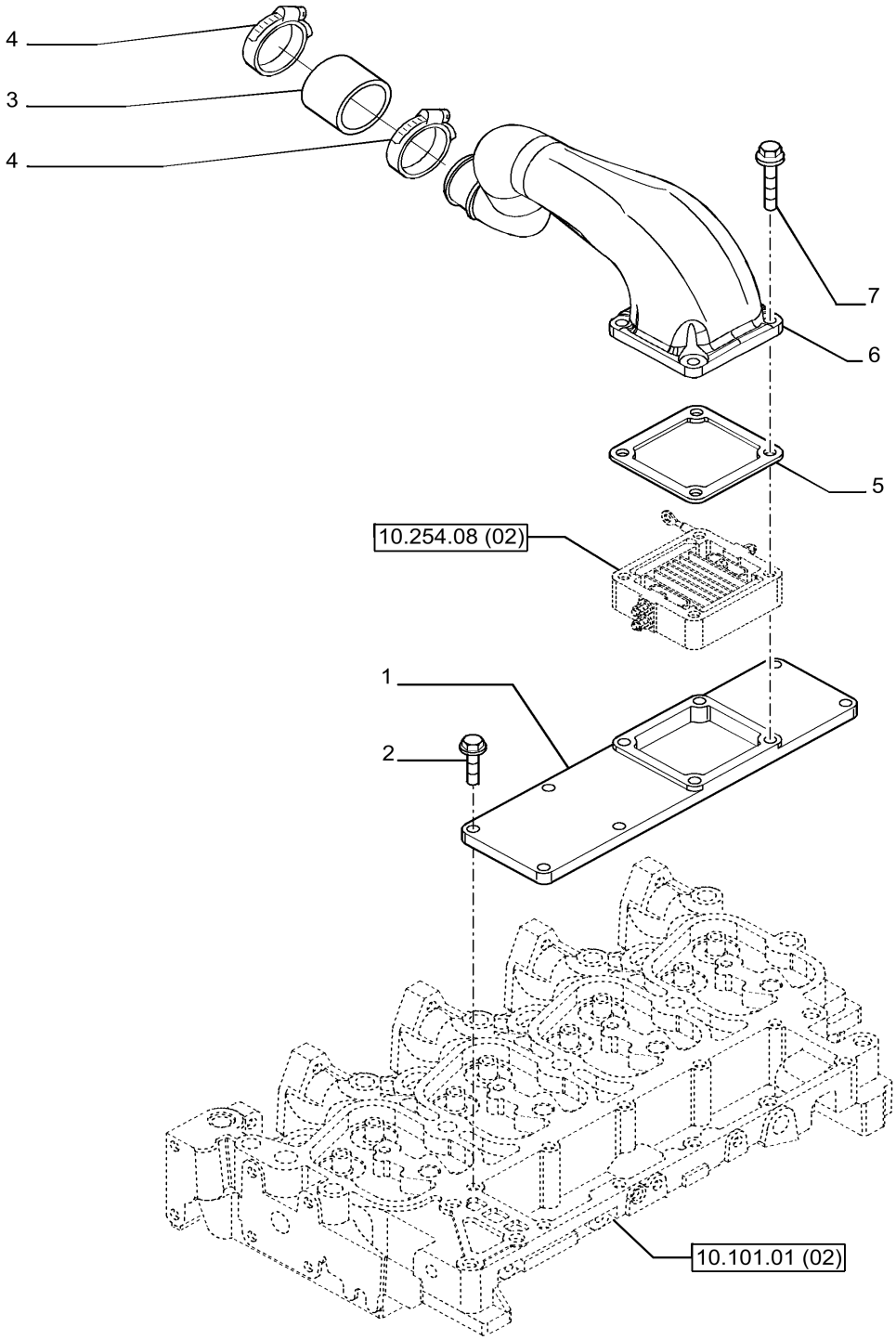

MOTOR TIER 3

COLETOR ADMISSÃO - MOTOR TURBO

REF	FN	PART NUMBER	YR/SN	QTY	DESCRIPTION
1		2856462		1	COLECTOR DE ADMISSÃO
2		4899039		6	PARAFUSO Flng, M8 x 1.25 x 25mm, Cl 10.9
3		2852029		1	MANGUEIRA 50mm ID x 64mm L Intake
4		2853076		2	BRACADEIRA MANGUEIRA
5		4899921		1	JUNTA 1.2mm Thk
6		2852030		1	TUBO DE ASPIRAÇÃO
7		4895294		4	PARAFUSO Flng, M8 x 1.25 x 80mm, Cl 10.9

580N-RETRO-CARREGADORA (BRASIL)

COLETOR DE ESCAPE

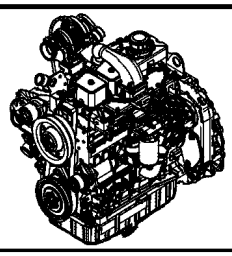

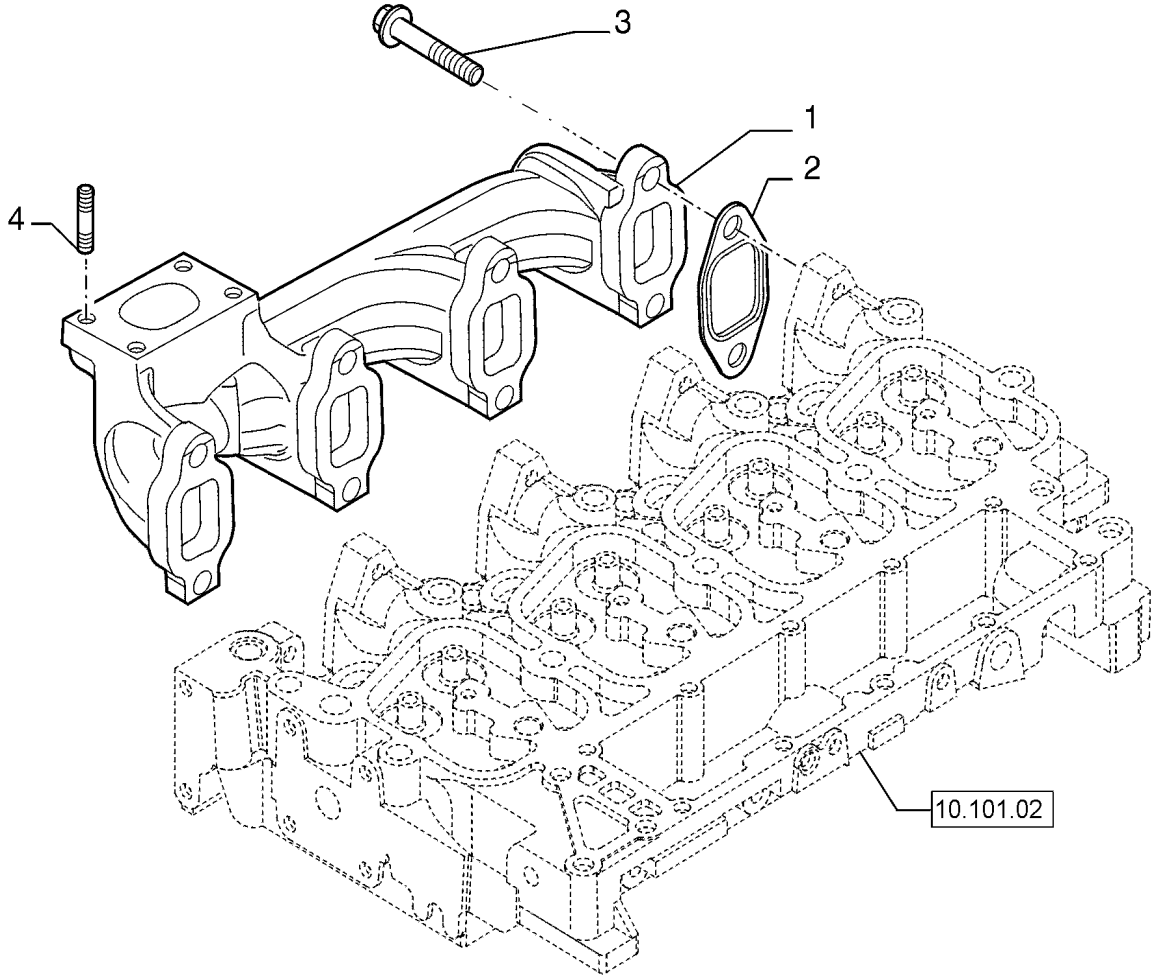

COLETOR DE ESCAPE

REF	FN	PART NUMBER	YR/SN	QTY	DESCRIPTION
1		2831203		1	COLECTOR DE ESCAPE
2		2830445		4	JUNTA DO COLECTOR
3		2852834		8	PARAFUSO FLANGEADO Hex Flg, M10 x 1.5 x 40mm
4		4899119		4	PRISIONEIRO M8 x 1.25 x 40

10.254.11	01	p1	9/2021

SILENCIOSO - SISTEMA DE ESCAPE

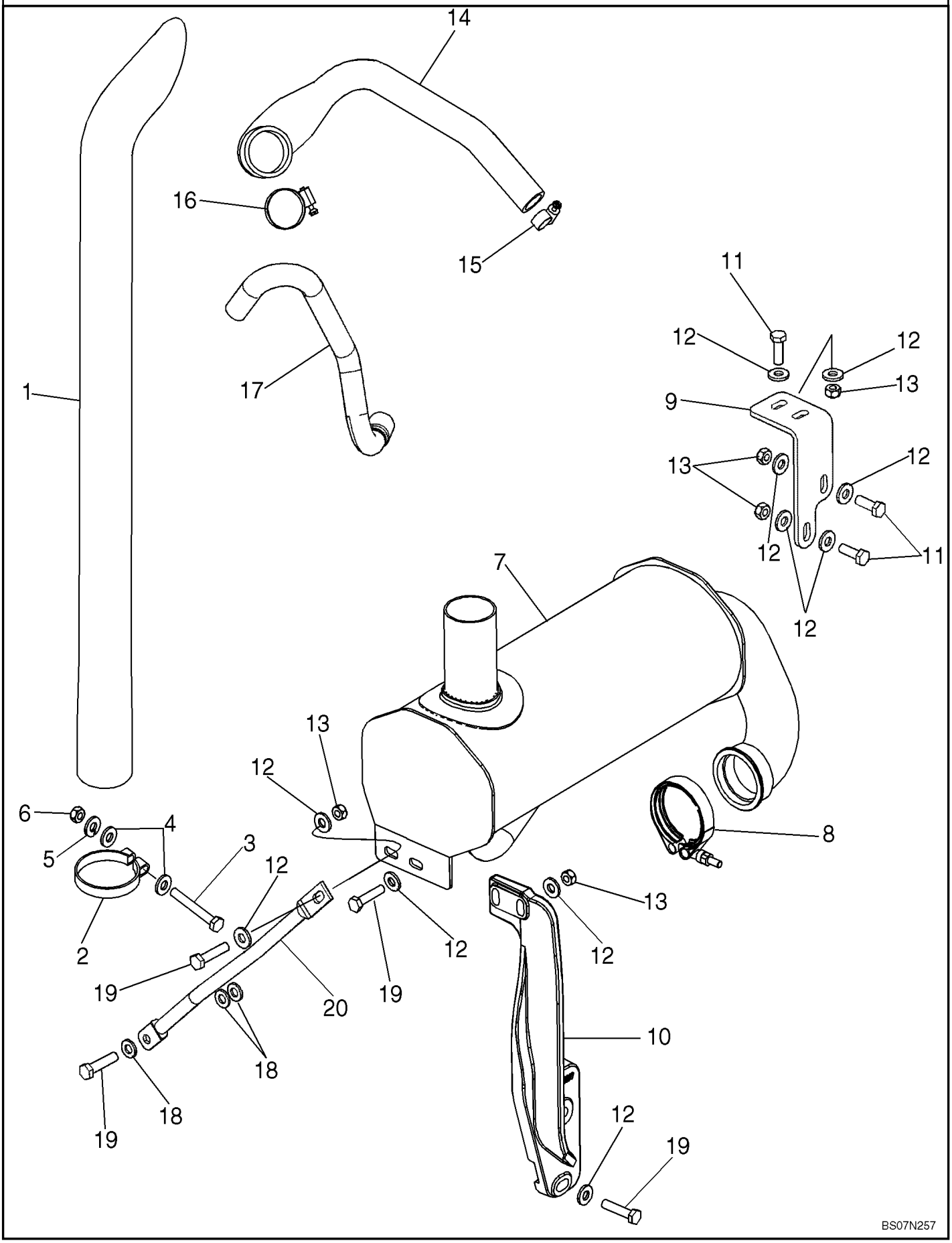

SILENCIOSO - SISTEMA DE ESCAPE

REF	FN	PART NUMBER	YR/SN	QTY	DESCRIPTION
1		87309656		1	TUBO ESCAPE 76mm ID x 89.5mm ID x 844mm L 844 mm (33-1/4 in) Long Stack
2		87437804		1	BRAÇADEIRA TUBO 94mm ID Stack
3		614-10080		1	PARAFUSO Hex, M10 x 1.5 x 80mm, Cl 8.8, Full Thd
4		87655046		2	ANILHA ESPECIAL 10.65mm ID x 23mm OD x 2.2mm Thk
5		892-11010		1	ANILHA DE RETENÇÃO M10
6		829-1410		1	PORCA M10 x 1.5, Cl 10.9
7		87617576		1	SILENCIOSO W/O Spark Arrestor, Aspirated Motor Turbo
7		47700245		1	SILENCIOSO Motor Aspirado
8		A170467		1	BRAÇADEIRA TUBO 72mm ID Includes Hardware
9		87423531		1	BRACKET, SUPPORTING Front Support
10		87451167		1	SUPORTE Rear Support
11		627-10030		4	PARAFUSO Hex, M10 x 1.5 x 30mm, Cl 10.9, Full Thd
12		896-15010		14	ARRUELA PLANA 11mm ID x 24mm OD x 3mm Thk
13		829-1410		6	PORCA M10 x 1.5, Cl 10.9
14		87704858		1	MANGUEIRA 25.40 mm ID, 50.00 mm ID, SAE 20R4 Class D-3 Aspiration
15		214-1416		1	BRACADEIRA MANGUEIRA #16, 0.81" - 1.5", Type F Worm
16		214-1436		1	BRACADEIRA MANGUEIRA #36, 1.81" - 2.75", Type F Worm
17		87611852		1	MANGUEIRA 17.00 mm ID, 22.00 mm ID x 1270.00 mm, SAE J30R6
18		896-11010		3	ARRUELA PLANA 11mm ID x 21mm OD x 2.5mm Thk
19		827-10045		5	PARAFUSO Hex, M10 x 1.5 x 45mm, Cl 10.9
20		87442357		1	BRACE

580N-RETRO-CARREGADORA (BRASIL)

AQUECEDOR DA GRADE DE ARRANQUE A FRIO

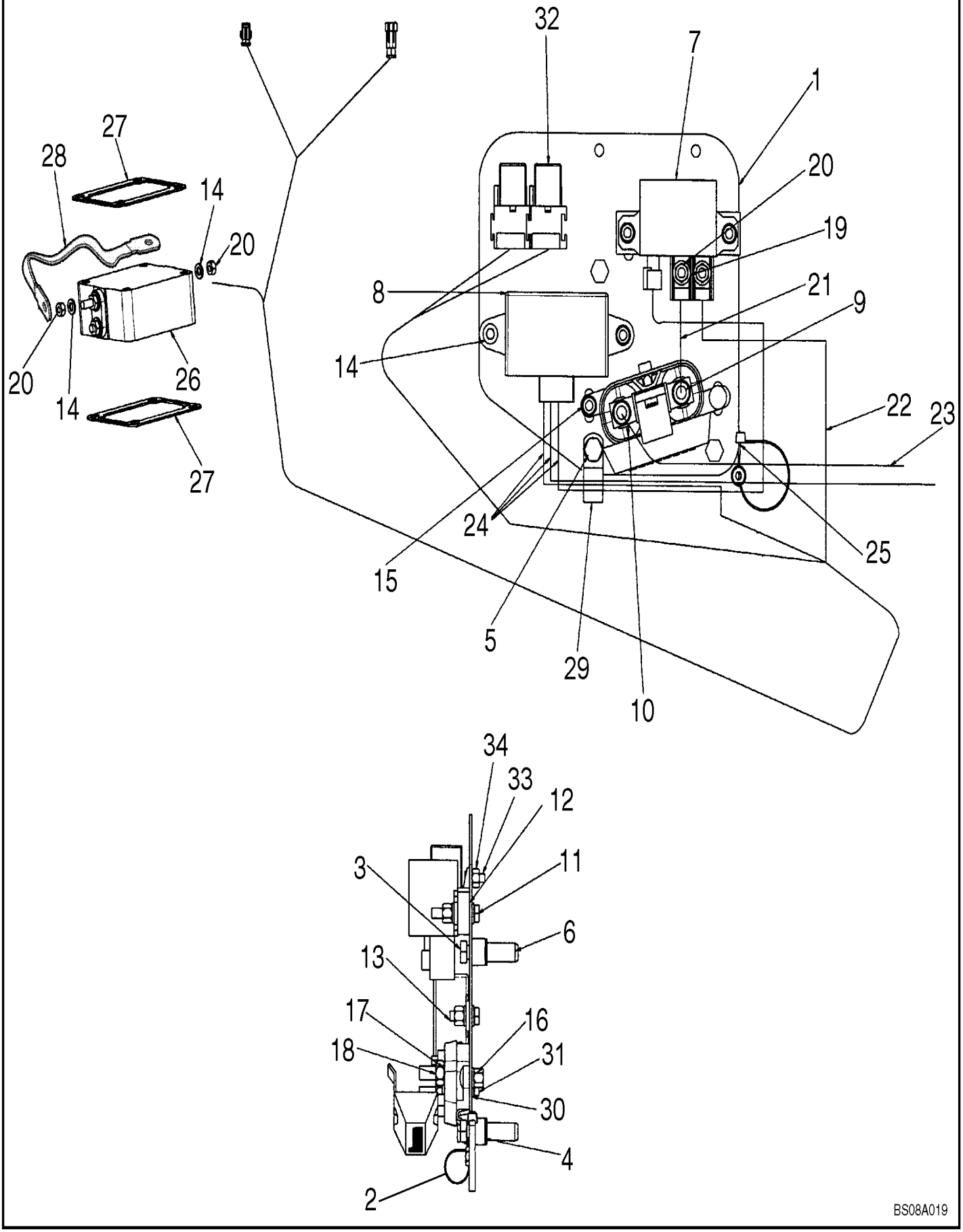

AQUECEDOR DA GRADE DE ARRANQUE A FRIO

REF FN	PART NUMBER	YR/SN	QTY	DESCRIPTION
1	87397601		1	BRACKET, SUPPORTING 2mm Thk Cold Start Plate
2	515-22190		1	BRAÇADEIRA 3/4", Insul, 5/16" Bolt
3	614-8040		3	PARAFUSO Hex, M8 x 1.25 x 40mm, Cl 8.8, Full Thd
4	407962A1		3	ESPAÇADOR 9.8mm ID x 12.9mm OD x 11mm L
5	238-5010		3	O-RING 0.07" Thk x 0.239" ID, -10, Cl 5, 75 Duro
6	87417383		3	ENCHIMENTO ROSCADO M8 x 1.25 M8 x 1-1/4
7	86619908		1	RELÉ 12V, 150A Cold Start
8	47132002		1	AQUECEDOR Electronic Unit Controller, Grid Heater
9	440038A1		1	BLOCO DE JUNÇÃO Fuse Fuse Block
10	87410602		1	FUSÍVEL 300A, Grey 300 amp Fuse
11	614-6035		2	PARAFUSO Hex, M6 x 1 x 35mm, Cl 8.8, Full Thd
12	87414237		1	PLACA 25mm W x 102mm L x 10mm Thk 10 mm Thick Spacer Bar
13	614-6020		3	PARAFUSO Hex, M6 x 1 x 20mm, Cl 8.8, Full Thd
14	87655041		13	ANILHA ESPECIAL 6.85mm ID x 13.5mm OD x 2mm Thk
15	832-10406		6	CONTRA PORCA M6 x 1, Cl 8
16	811-6016		1	PARAFUSO Sht Sq Nk, M6 x 1 x 16mm, Cl 8.8
17	87655042		5	ANILHA ESPECIAL 8.8mm ID x 17.5mm OD x 2.2mm Thk
18	829-1408		2	PORCA Hex, M8 x 1.25, Cl 10.9
19	322357		2	ANILHA CÓNICA M6 Bolt Size x 14mm OD x 1.3mm Thk
20	829-1406		4	PORCA Hex, M6 x 1, Cl 10.9
21	87410265		1	BARRA 90 mm Jumper Wire;
22	87608352		1	CHICOTE 650 mm Wire; Relay to Grid Heater
23	87419615		1	CABLE ASSY. 1250mm L 1250 mm Wire; Starter to Fuse Block
24	87396228		1	CHICOTE Cold Start Control

580N-RETRO-CARREGADORA (BRASIL)

AQUECEDOR DA GRADE DE ARRANQUE A FRIO

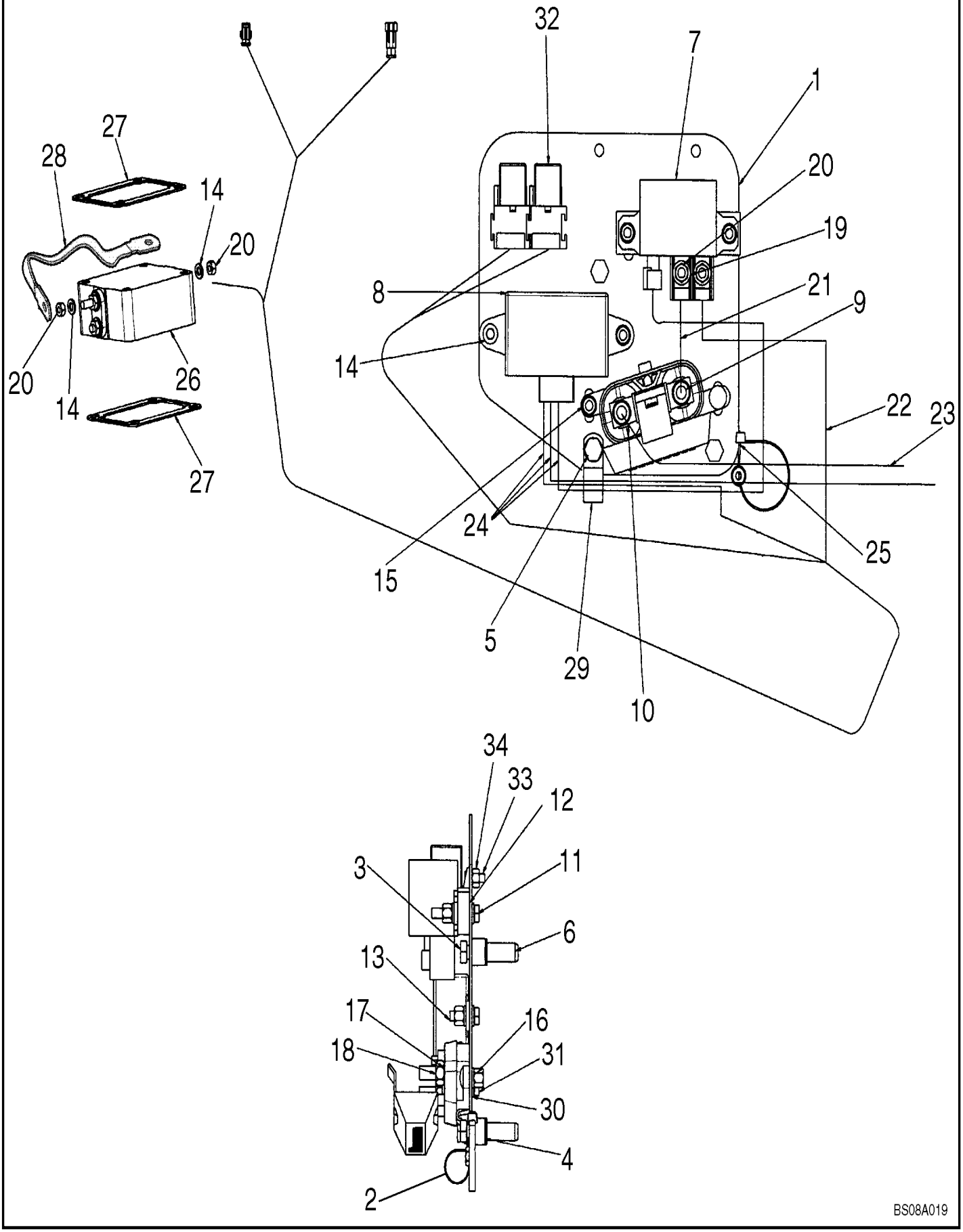

AQUECEDOR DA GRADE DE ARRANQUE A FRIO

REF FN	PART NUMBER	YR/SN	QTY	DESCRIPTION
25	L11541		1	BRAÇADEIRA DE CABO 203.2mm L, Nylon CABLE STRAP
26	82017872		1	AQUECEDOR Grid
27	86014151		2	JUNTA 93mm L x 98mm L
28	87413162		1	CABO, MASSA 150mm L 240 mm, Grid Heater Ground
29	515-25190		1	BRAÇADEIRA 3/4", Insul, 1/2" Bolt
30	614-12025		1	PARAFUSO Hex, M12 x 1.75 x 25mm, Cl 8.8, Full Thd
31	896-11012		1	ARRUELA PLANA 13.5mm ID x 24mm OD x 3mm Thk
32	87436836		2	RELÉ 12V, 40 Amp Mini, 12V, 40A; Engine Crank
33	87301687		2	PARAFUSO HWH, #10 - 32 x 1/2"
34	231-24409		2	PORCA #10-32

10.304.01	01	p1	9/2021

BOMBA DE ÓLEO - MOTOR

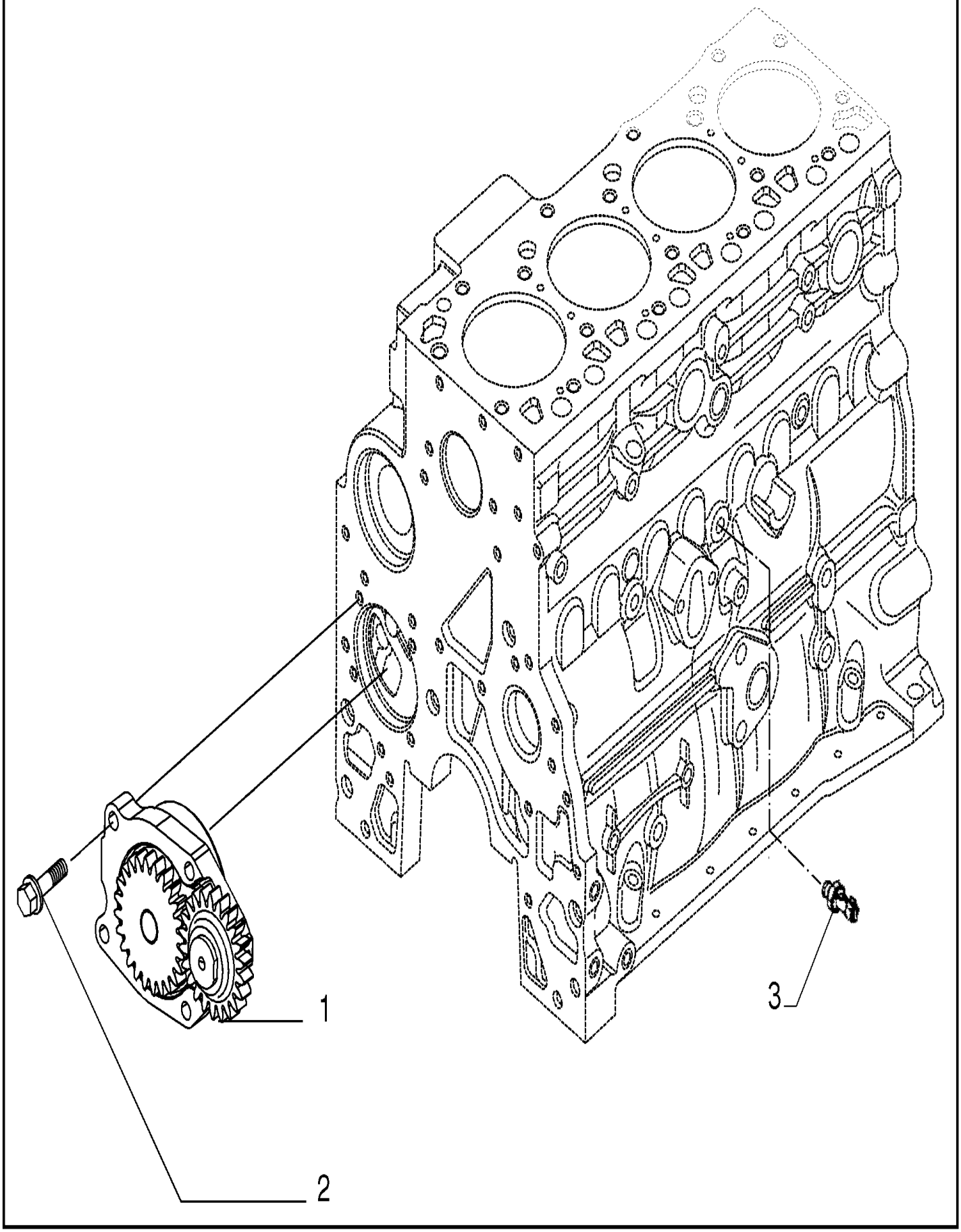

BOMBA DE ÓLEO - MOTOR

REF	FN	PART NUMBER	YR/SN	QTY	DESCRIPTION
1		4897480		1	BOMBA DE ÓLEO DO MOT IN ALTERNATIVE
1		2853414		1	BOMBA DE ÓLEO DO MOT IN ALTERNATIVE
1		4897480R		1	BOMBA OLEO MOTOR REC REMAN-ENG OIL PUMP 580N (1/12-), REMAN FOR NEW P/N 2853414
1		4897480C		1	BOMBA OLEO MOTOR A R CORE-ENGINE OIL PUMP RETURN NUMBER
2		4899090		4	PARAFUSO FLANGEADO Hex Flg, M8 x 1.25 x 30
3		2852889		1	INTERRUPTOR DE PRESS Oil, M14 x 1.5 Óleo

BOMBA DE ÓLEO, CARTER

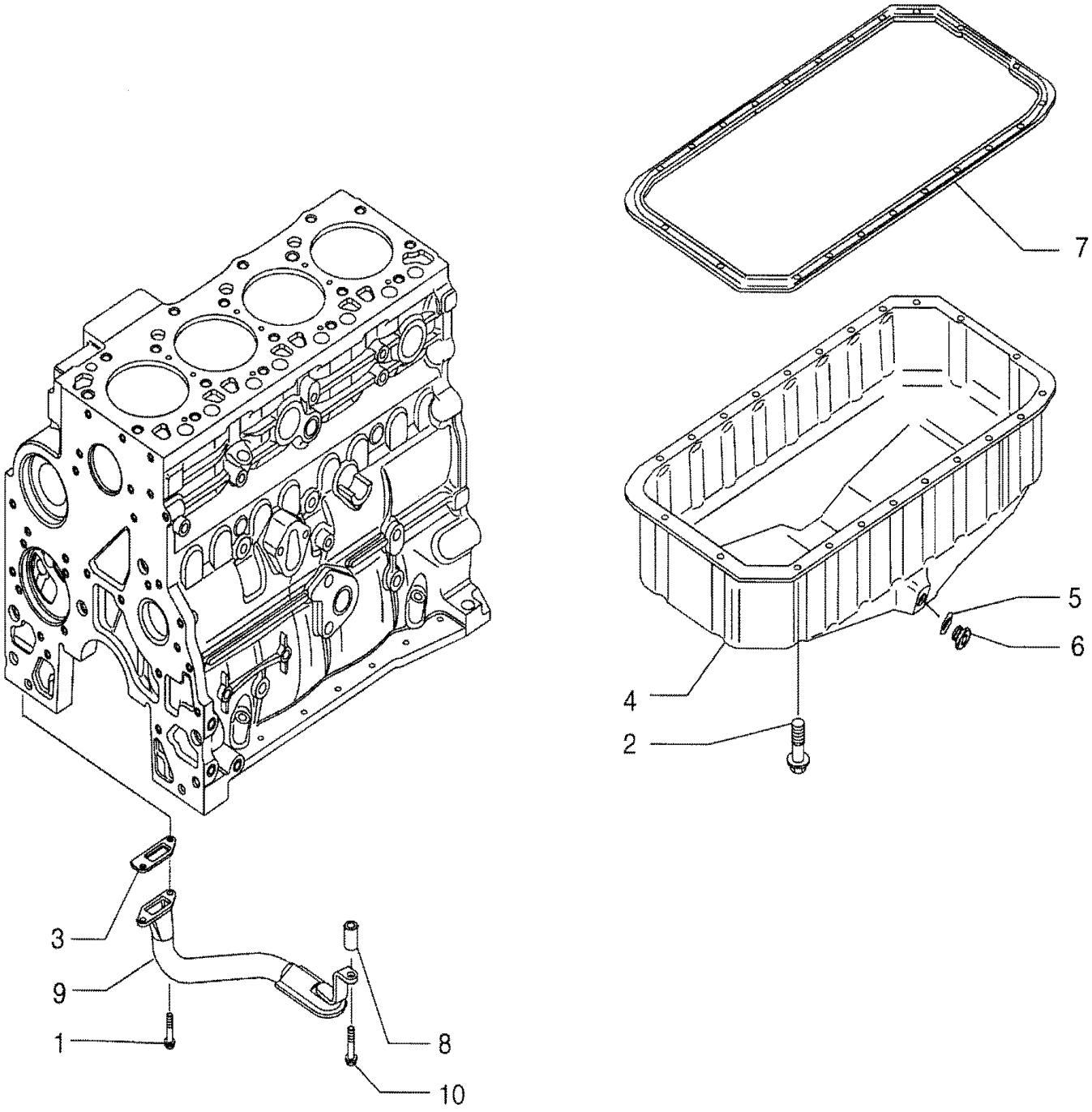

BS08G358

BOMBA DE ÓLEO, CARTER

REF	FN	PART NUMBER	YR/SN	QTY	DESCRIPTION
1		4899020		2	PARAFUSO FLANGEADO Hex, M8 x 1.25 x 20mm
2		4899091		22	PARAFUSO FLANGEADO Hex Flange Cap, M8 x 1.25 x 40mm
2		4895489		2	PARAFUSO FLANGEADO Hex, M8 x 1.25 x 110mm
3		4898301		1	JUNTA 0.42mm Thk
4		2852011		1	CÁRTER DE ÓLEO
5		2853728		1	O-RING M23.47 ID x 2.62 Thk
6		4894139		1	BUJÃO DE DRENO Hex Soc, M22 x 1.5 22 x 1.5; Does Not Include Seal, Purchase Seal Separately
7		2852012		1	CJ. JUNTAS DO CARTER
8		2852016		1	ESPAÇADOR 11mm ID x 22mm OD x 39mm L
9		2852013		1	ELEMENTO FILTRANTE Tube; Oil Suction, Includes Screen Which Is Not Serviced Separately
10		4895538		1	PARAFUSO FLANGEADO Hex, M10 x 1.5 x 120mm

CÁRTER DE ÓLEO

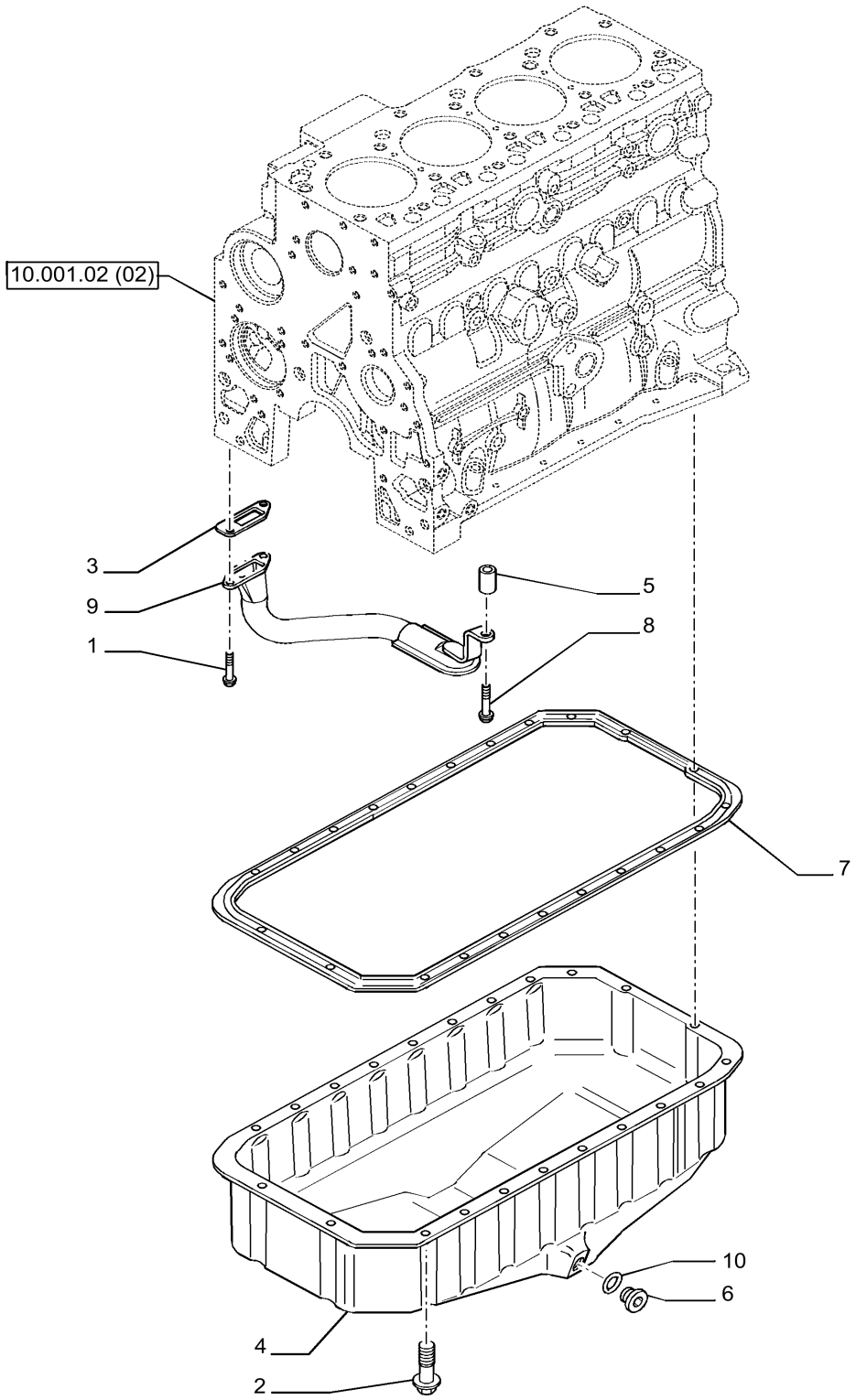

MOTOR TIER 3

CÁRTER DE ÓLEO

REF	FN	PART NUMBER	YR/SN	QTY	DESCRIPTION
1		2852234		2	PARAFUSO FLANGEADO Hex, M8 x 1.25 x 20mm
2		4899091		22	PARAFUSO FLANGEADO Hex Flange Cap, M8 x 1.25 x 40mm
2		4895489		2	PARAFUSO FLANGEADO Hex, M8 x 1.25 x 110mm
3		4898301		1	JUNTA 0.42mm Thk
4		2852011		1	CÁRTER DE ÓLEO
5		2852016		1	ESPAÇADOR 11mm ID x 22mm OD x 39mm L
6		2856086		1	BUJÃO
7		2852012		1	CJ. JUNTAS DO CARTER
8		4895538		1	PARAFUSO FLANGEADO Hex, M10 x 1.5 x 120mm
9		2852013		1	ELEMENTO FILTRANTE
10		2853728		1	O-RING M23.47 ID x 2.62 Thk

580N-RETRO-CARREGADORA (BRASIL)

VARETA DE NÍVEL DE ÓLEO DO MOTOR

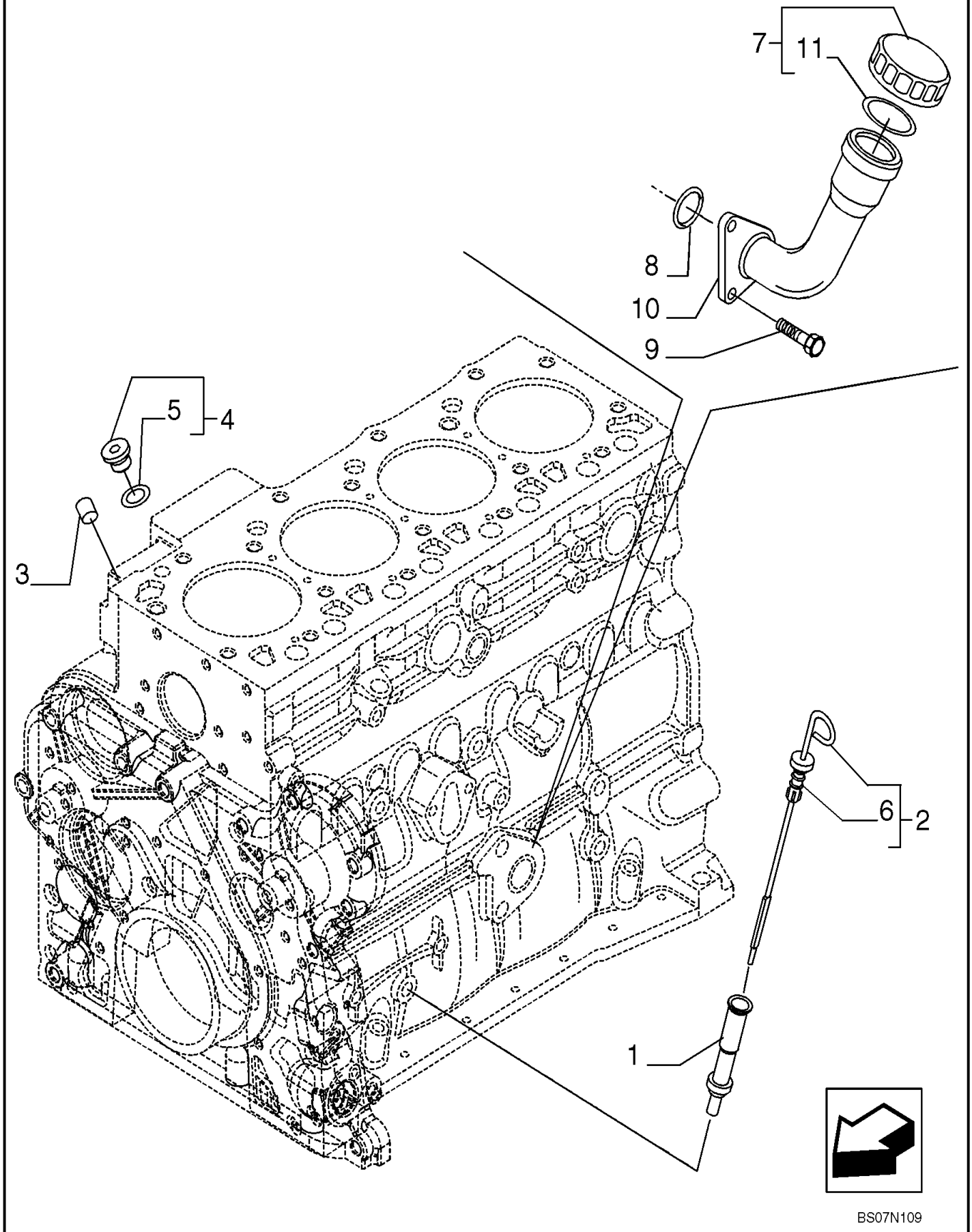

VARETA DE NÍVEL DE ÓLEO DO MOTOR

REF FN	PART NUMBER	YR/SN	QTY	DESCRIPTION
1	2852122		1	TUBO 81 mm Length Oil Level
2	2852125		1	VARETA DE NÍVEL 351.5mm L Incl 6
3	4895406		1	BUJÃO DE EXPANSÃO 9.8mm OD
4	4897330		2	PLUG SEXTAVADO INTER M12 x 1.5 Incl 5
5	4895610		1	O-RING 2.2mm Thk x 9.3mm ID
6	2852127		1	JUNTA 5mm ID, 18mm OD, 13mm OD, 43mm L
7	2853410		1	TAMPA RESERVATORIO Female Incl 11
8	2852135		1	O-RING 2.6mm Thk x 37.7mm ID
9	2852134		2	PARAFUSO FLANGEADO Hex, M12 x 1.75 x 25mm
10	2853407		1	GARGALO 143, 117.3 mm Length
11	2853412		1	O-RING 37.5mm ID x 48mm OD x 5.33mm Thk

580N-RETRO-CARREGADORA (BRASIL)

SISTEMA DE ARREFECIMENTO - MOTOR

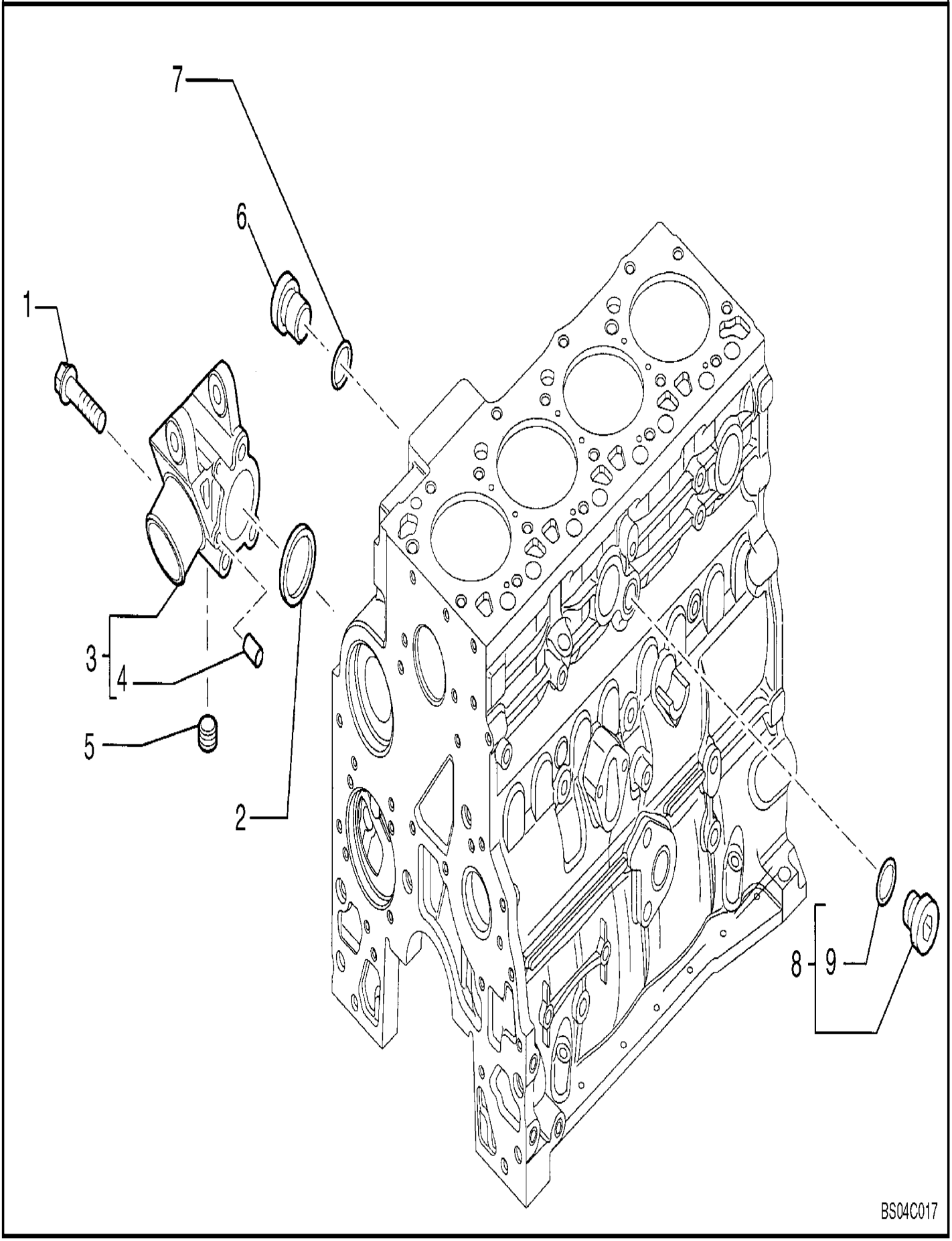

SISTEMA DE ARREFECIMENTO - MOTOR

REF	FN	PART NUMBER	YR/SN	QTY	DESCRIPTION
1		4899109		3	PARAFUSO Hex, M10 x 1.5 x 80
2		2854072		1	ANEL VEDADOR Square, 5.16mm Thk x 50.17mm ID
3		2857008		1	SUPORTE Incl 4
4		2830894		2	GUIA .25" OD x .625" L
5		2852511		1	BUJÃO R3/8" - 18 NPTF, M8, 12.7mm L
		4895392		1	PLUG SEXTAVADO INTER M18 x 1.5 Torque Converter Oil; Incl 6,7
6		4895394		1	PLUG SEXTAVADO INTER M18 x 1.5
7		4895393		1	O-RING 2.2mm Thk x 15.3mm ID
8		4895623		1	PLUG SEXTAVADO INTER M16 x 1.5 Compressor Plumbing; Incl 9
9		4895625		1	O-RING 13.3mm ID x 2.2mm Width

580N-RETRO-CARREGADORA (BRASIL)

SISTEMA DE ARREFECIMENTO - MOTOR

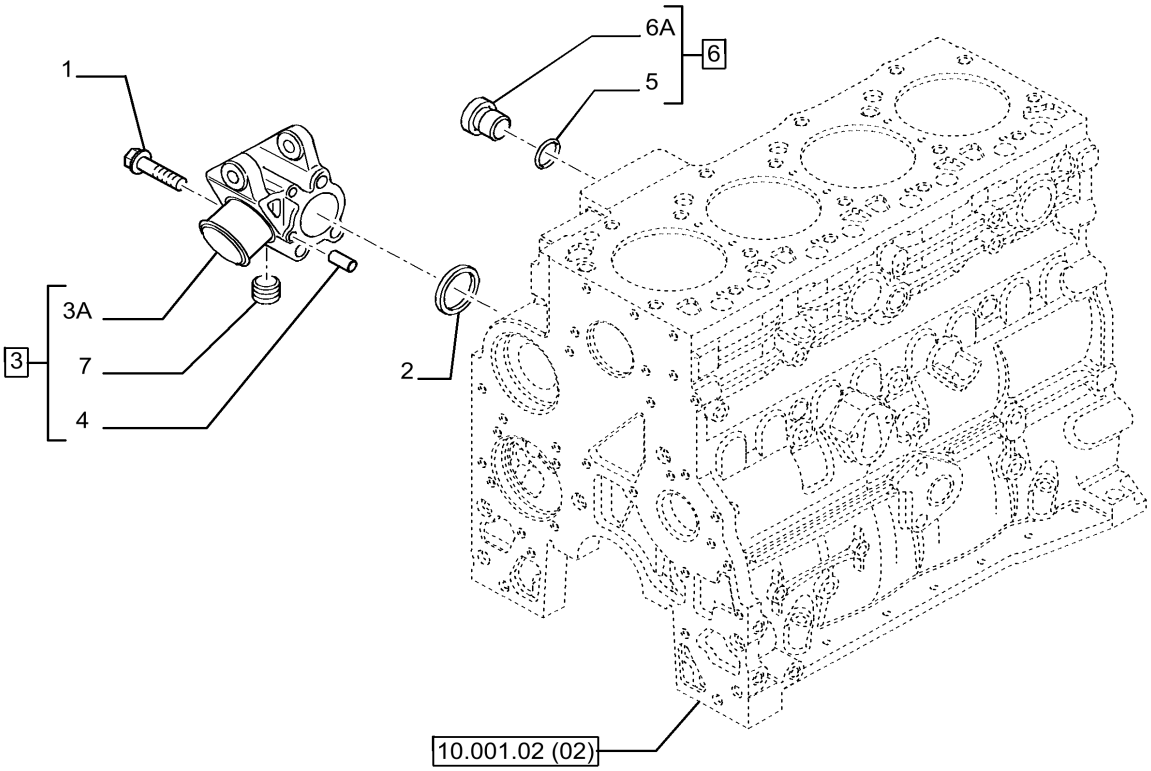

MOTOR TIER 3

SISTEMA DE ARREFECIMENTO - MOTOR

REF FN	PART NUMBER	YR/SN	QTY	DESCRIPTION
1	4899109		3	PARAFUSO Hex, M10 x 1.5 x 80
2	2854072		1	ANEL VEDADOR Square, 5.16mm Thk x 50.17mm ID
3	2852145		1	SUPORTE ASSY
3A	NSS		1	NO SE VENDE SEPARADO
4	2830894		2	GUIA .25" OD x .625" L
5	4895625		1	O-RING 13.3mm ID x 2.2mm Width
6	4895623		1	PLUG SEXTAVADO INTER M16 x 1.5 ASSY
6A	NSS		1	NO SE VENDE SEPARADO
7	2852511		1	BUJÃO R3/8" - 18 NPTF, M8, 12.7mm L

580N-RETRO-CARREGADORA (BRASIL)

BOMBA DE ÁGUA

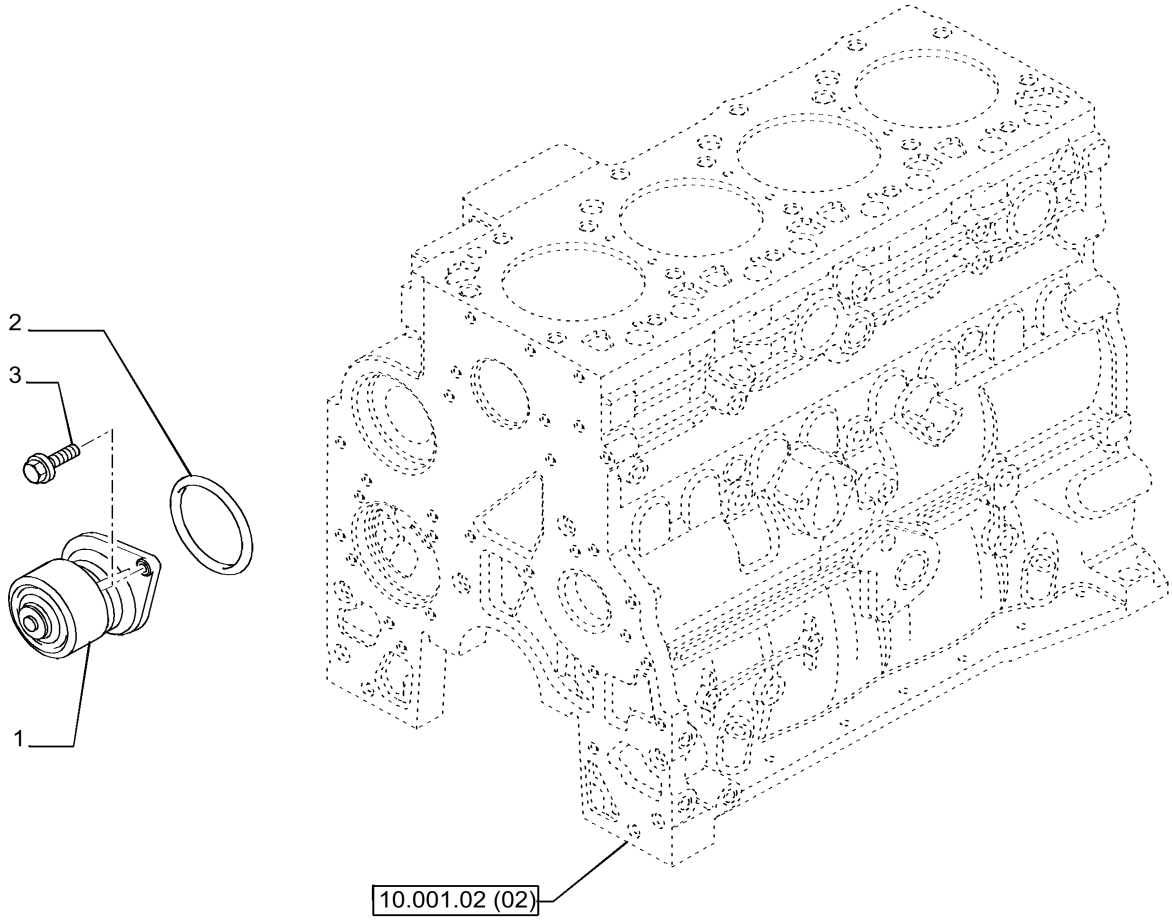

MOTOR TIER 3

BOMBA DE ÁGUA

REF	FN	PART NUMBER	YR/SN	QTY	DESCRIPTION
1		2852114		1	BOMBA DE ÁGUA
2		2852047		1	ANEL VEDADOR Square, 5.16mm Thk x 88.27mm ID SEALRING
3		4899079		2	PARAFUSO FLANGEADO Hex Flg, M8 x 1.25 x 25

BOMBA DE ÁGUA - CONTROLE

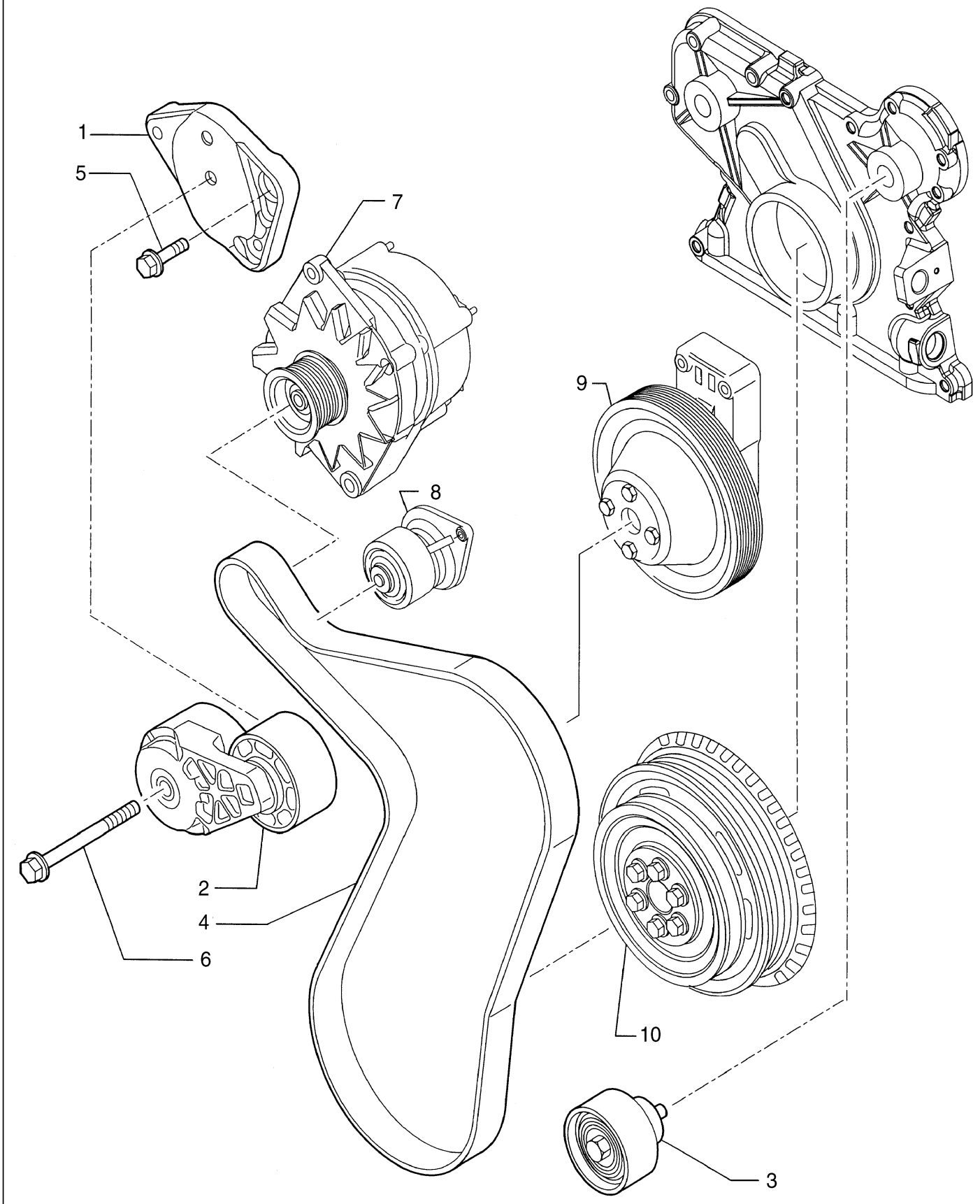

BOMBA DE ÁGUA - CONTROLE

REF	FN	PART NUMBER	YR/SN	QTY	DESCRIPTION
1		2852621		1	SUPORTE Support
2		2852161		1	TENSOR DE CORREIA
3		2852162		1	POLIA 65mm OD Pulley
4		87548076		1	CORREIA 0.55" W x 47.95" L, 4 Ribs
5		4899079		2	PARAFUSO FLANGEADO Hex Flg, M8 x 1.25 x 25
6		4895292		1	PARAFUSO FLANGEADO Hex, M10 x 1.5 x 70mm
7		REF		1	INSTRUÇÃO ALTERNATOR
8		2856893		1	BOMBA DE ÁGUA
		2856893R		1	BOMBA DE AGUA RECUPE 580N (BRAZIL) (1/12-)
		2856893C			BOMBA DE AGUA A RENO Return Number
9		REF		1	INSTRUÇÃO FAN DRIVE
10		REF		1	INSTRUÇÃO CRANKSHAFT PULLEY

580N-RETRO-CARREGADORA (BRASIL)

BOMBA DE ÁGUA - CONTROLE

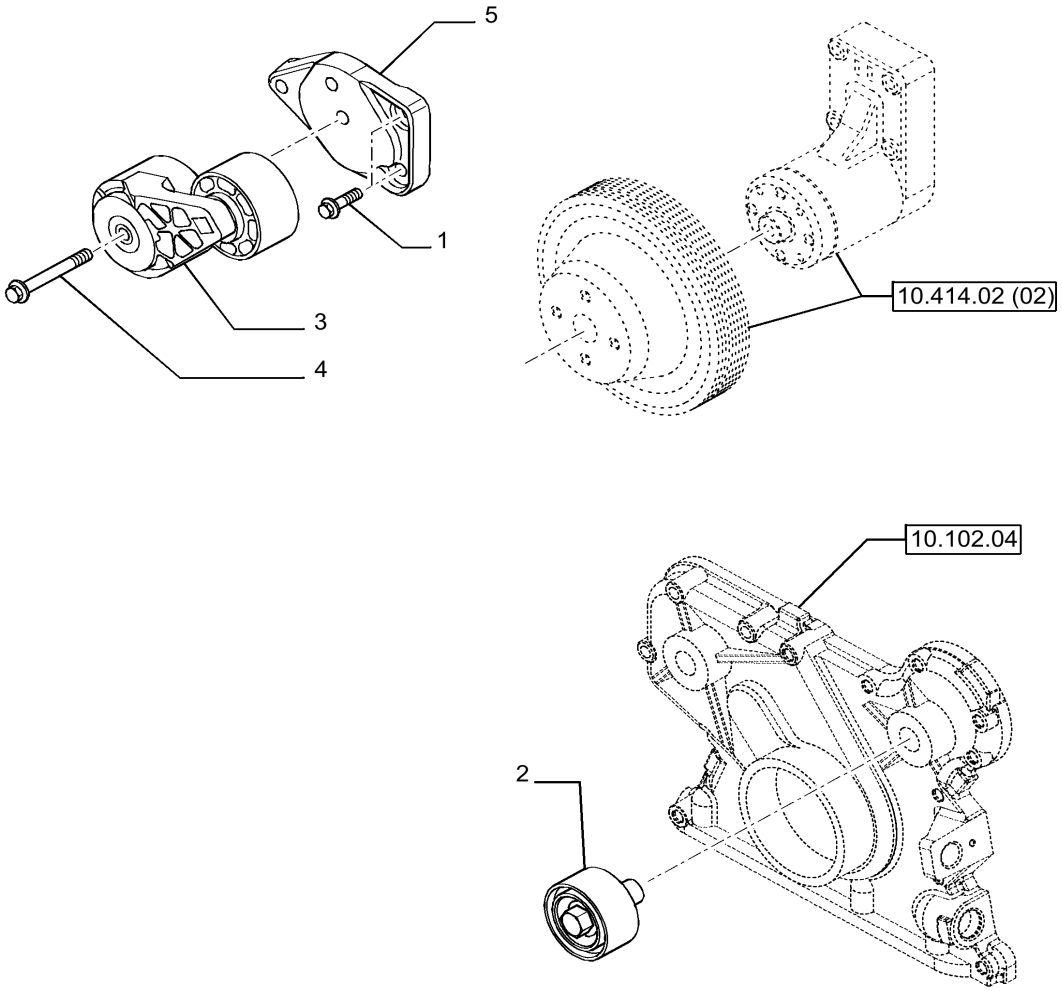

MOTOR TIER 3

BOMBA DE ÁGUA - CONTROLE

REF	FN	PART NUMBER	YR/SN	QTY	DESCRIPTION
1		4899079		2	PARAFUSO FLANGEADO Hex Flg, M8 x 1.25 x 25
2		2852162		1	POLIA 65mm OD
3		2856948		1	TENSOR DE CORREIA
4		4899109		1	PARAFUSO Hex, M10 x 1.5 x 80
5		2852163		1	SUPORTE Pulley Tensioner, Standard Fan

TERMOSTATO - SISTEMA DE ARREFECIMENTO DO MOTOR

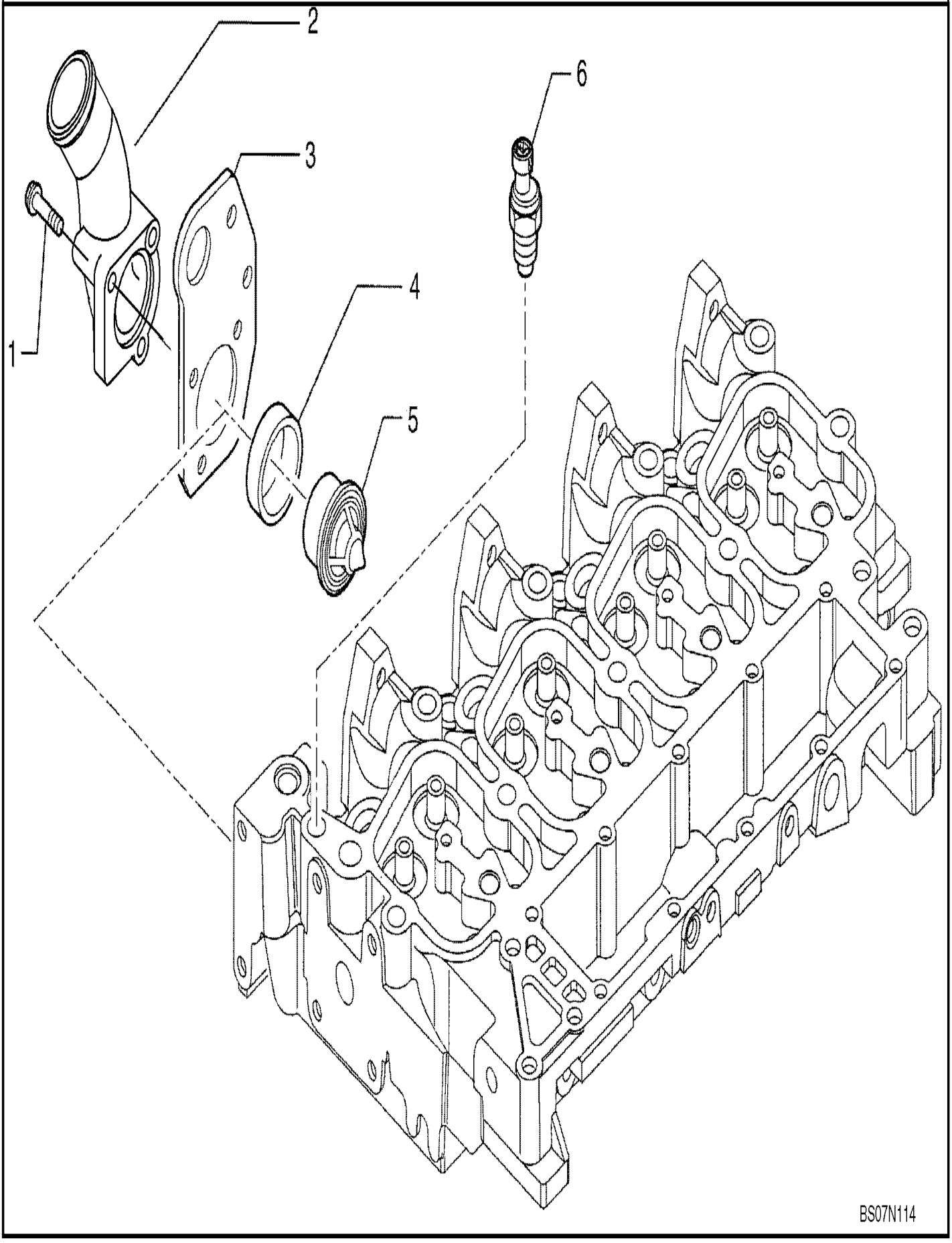

TERMOSTATO - SISTEMA DE ARREFECIMENTO DO MOTOR

REF	FN	PART NUMBER	YR/SN	QTY	DESCRIPTION
1		2852151		1	PARAFUSO FLANGEADO Hex, M8 x 1.25 x 35mm Flange; M8 x 35
1		2852155		2	PARAFUSO FLANGEADO Flng, M8 x 1.25 x 80mm Flange; M8 x 80
2		2856455		1	COLETOR Thermostat Housing
3		2855894		1	SUPORTE
4		2853133		1	JUNTA 51.5mm ID x 61.5mm OD x 16.5mm Thk
5		84383461		1	TERMOSTATO Kit; Incl 84325989
		84325989		1	JUNTA 53,6mm ID x 56,6mm OD x 1mm Thk
6		2852157		1	SENSOR PF 1/2 - 14, 3 terminal Round Water; Grid Heater

580N-RETRO-CARREGADORA (BRASIL)

TERMOSTATO - SISTEMA DE ARREFECIMENTO DO MOTOR

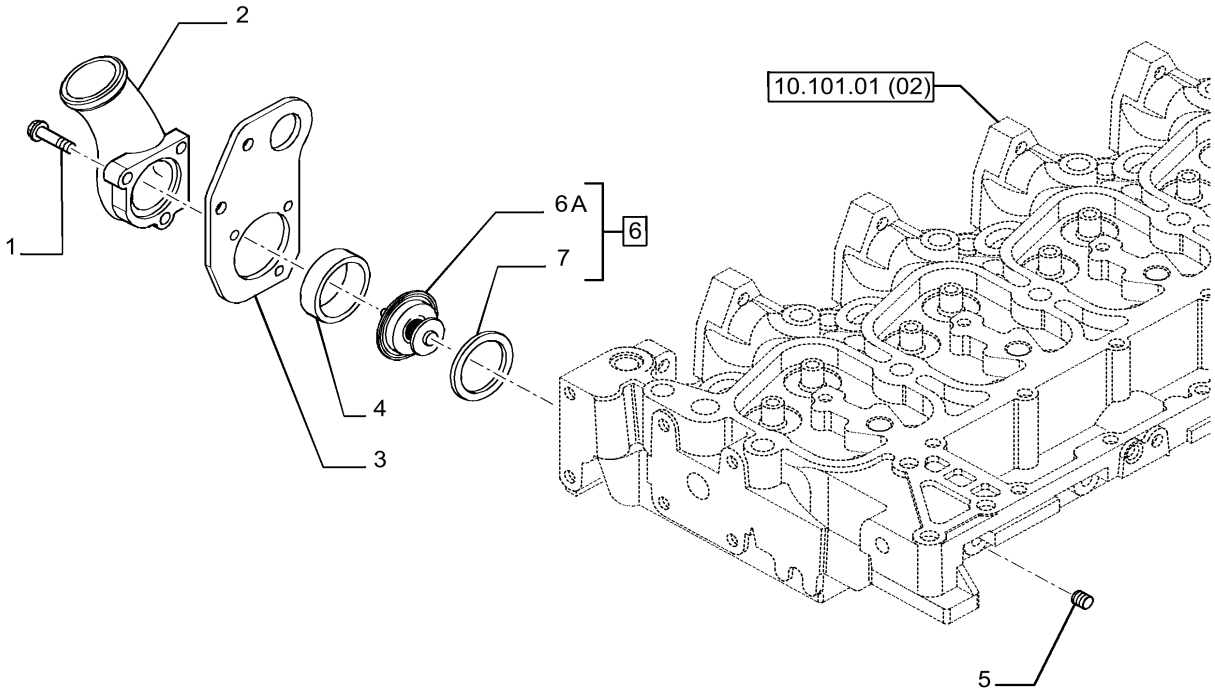

TERMOSTATO - SISTEMA DE ARREFECIMENTO DO MOTOR

REF	FN	PART NUMBER	YR/SN	QTY	DESCRIPTION
1		2852155		2	PARAFUSO FLANGEADO Flng, M8 x 1.25 x 80mm
1		2852151		1	PARAFUSO FLANGEADO Hex, M8 x 1.25 x 35mm
2		2856455		1	COLETOR
3		2855894		1	SUPORTE
4		2853133		1	JUNTA 51.5mm ID x 61.5mm OD x 16.5mm Thk
5		4895078		1	BUJÃO PARA TUBOS 1/2"-14
6		2856541		1	TERMOSTATO ASSY
6A		NSS		1	NO SE VENDE SEPARADO
7		2852473		1	JUNTA 53.62mm ID x 59.72mm OD x 4.01mm Thk

580N-RETRO-CARREGADORA (BRASIL)

10.406.01	01	p1	9/2021

SISTEMA DE DESAERAÇÃO - SUPORTE

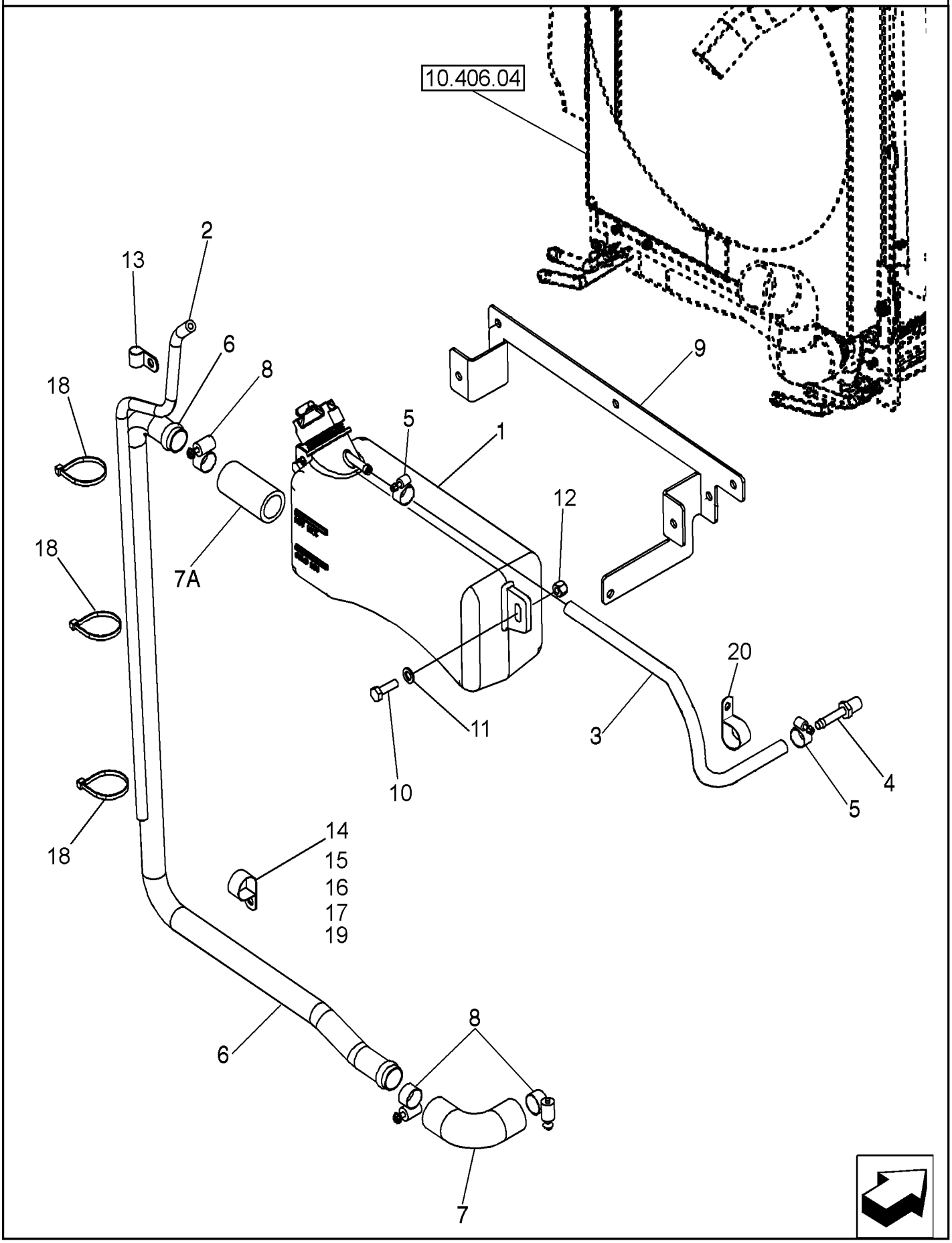

SISTEMA DE DESAERAÇÃO - SUPORTE

REF FN	PART NUMBER	YR/SN	QTY	DESCRIPTION
1	87674844		1	DEPÓSITO DE VÁCUO 3L Deaeration, 3.0 Liters; Incl 85803019 Cap
	85803019		1	TAMPA DO RADIADOR 13 psi
2	87616934		1	MANGUEIRA DO RADIADO 6.35mm ID x 750mm L, SAE 30R6 Overflow
3	87715487		1	MANGUEIRA DO RADIADO 7.90 mm ID x 440.00 mm, SAE J30, SAE 30R6 Or SAE 20 R4 Class D1 Recovery; Reservoir to Tee
4	87301325		1	CONEXÃO 5/16" Hose X 1/4" NPTF Beaded
5	214-1704		2	BRACADEIRA MANGUEIRA #04, 0.25" - 0.62", Type M Worm
6	87557237		1	TUBO 1" OD
7	87454376		1	MANGUEIRA DO RADIADO 25mm ID, 29.95mm OD, 90 Degree
7A	87367622		1	MANGUEIRA 25.40 mm ID x 60.00 mm, SAE 20R3 CLASS D-1 Or D-2
8	214-1416		4	BRACADEIRA MANGUEIRA #16, 0.81" - 1.5", Type F Worm
9	87632870		1	SUPORTE Bottle Retaining
10	614-8025		7	PARAFUSO Hex, M8 x 1.25 x 25mm, Cl 8.8, Full Thd
11	895-11008		7	ARRUELA PLANA 9mm ID x 16mm OD x 1.6mm Thk
12	832-10408		7	CONTRA PORCA M8 x 1.25, Cl 8.8
13	515-22254		1	BRAÇADEIRA 1", Insul, 5/16" Bolt
14	515-22127		1	BRAÇADEIRA 1/2", Insul, 5/16" Bolt
15	614-8040		1	PARAFUSO Hex, M8 x 1.25 x 40mm, Cl 8.8, Full Thd
16	87418360		1	ESPAÇADOR 9.8mm ID x 16mm OD x 16mm W 8 x 16 mm
17	895-11008		1	ARRUELA PLANA 9mm ID x 16mm OD x 1.6mm Thk
18	L11541		3	BRAÇADEIRA DE CABO 203.2mm L, Nylon CABLE STRAP
19	832-10408		1	CONTRA PORCA M8 x 1.25, Cl 8.8
20	515-23143		1	BRAÇADEIRA 9/16", Insul, 3/8" Bolt

580N-RETRO-CARREGADORA (BRASIL)

10.406.04	01	p1	9/2021

RADIADOR - SUPORTES

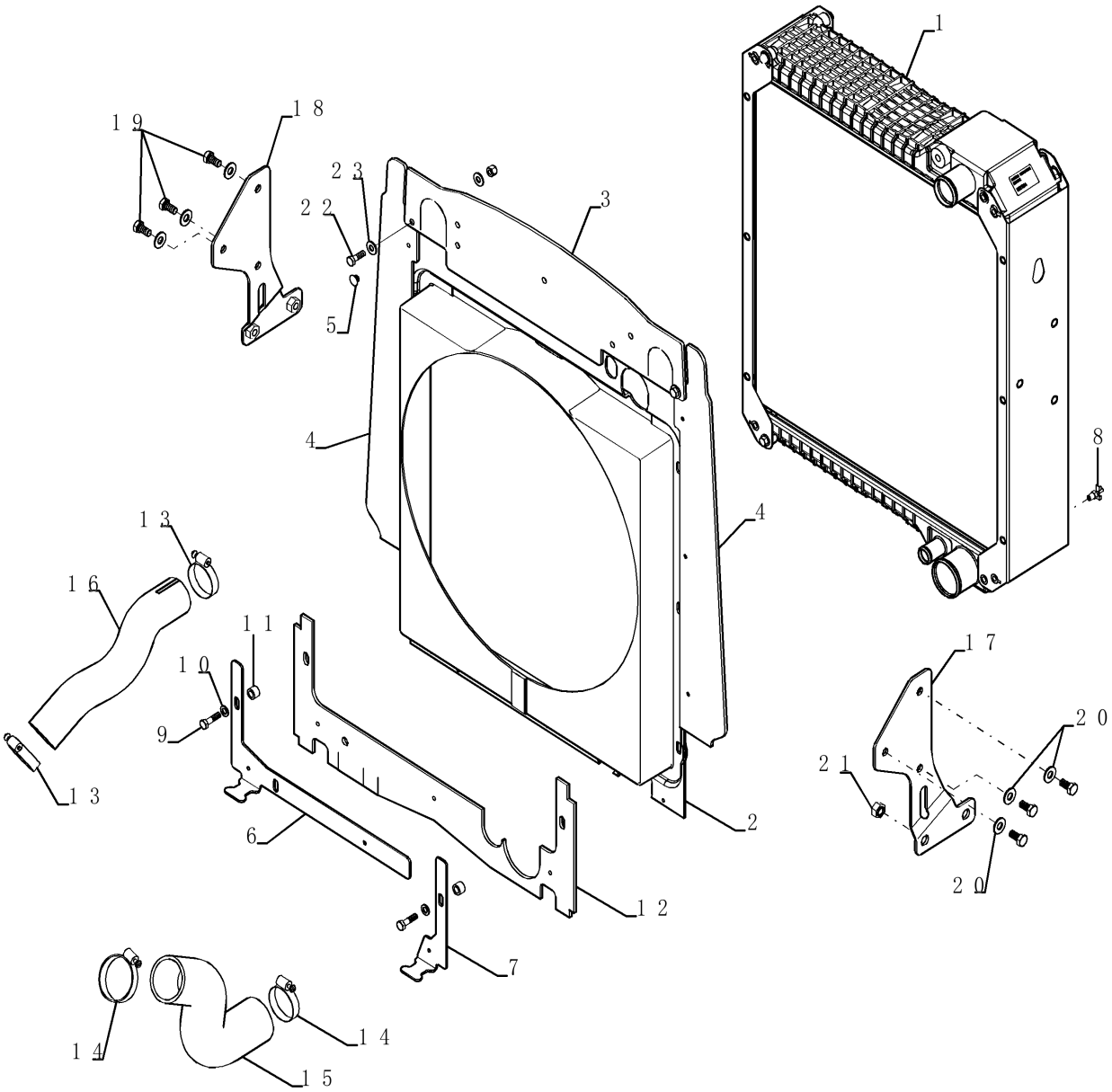

RADIADOR - SUPORTES

REF FN	PART NUMBER	YR/SN	QTY	DESCRIPTION
1	87576643		1	RADIADOR
2	87559003		1	COBERTURA
3	87628324		1	VEDANTE 614mm L
4	87628308		2	ISOLANTE
5	87301355		6	REBITE POP Pop, 3/16" x .575"
6	87446082		1	PLACA DE RETENÇÃO 390mm x 195mm x 43mm L
7	87446081		1	PLACA DE RETENÇÃO 195mm x 62mm x 43mm L
8	76904		1	TORNEIRA
9	614-8030		2	PARAFUSO Hex, M8 x 1.25 x 30mm, Cl 8.8, Full Thd
10	895-11008		6	ARRUELA PLANA 9mm ID x 16mm OD x 1.6mm Thk
11	407962A1		2	ESPAÇADOR 9.8mm ID x 12.9mm OD x 11mm L
12	87434978		1	ISOLANTE
13	87647029		1	BRACADEIRA MANGUEIRA 40-64mm
14	214-1440		1	BRACADEIRA MANGUEIRA #40, 2.06" - 3", Type F Worm
15	87454378		1	MANGUEIRA DO RADIADO 57.15 mm ID x 217.70 mm, SAE 20R4 CLASS D-1
16	87454377		1	MANGUEIRA DO RADIADO 45.00 mm ID x 289.50 mm, SAE 20R4 CLASS D-1 HOSE,LARGE
17	87608368		1	BRACKET, SUPPORTING
18	87608370		1	BRACKET, SUPPORTING
19	614-10020		6	PARAFUSO Hex, M10 x 1.5 x 20mm, Cl 8.8, Full Thd
20	895-15010		6	ARRUELA PLANA 11mm ID x 24mm OD x 2mm Thk
21	832-10408		10	CONTRA PORCA M8 x 1.25, Cl 8.8
22	614-8025		9	PARAFUSO Hex, M8 x 1.25 x 25mm, Cl 8.8, Full Thd
23	895-15008		16	ARRUELA PLANA 9mm ID x 20mm OD x 1.6mm Thk

580N-RETRO-CARREGADORA (BRASIL)

10.406.06	01	p1	9/2021

RADIADOR - REVESTIMENTOS E GUARNIÇÕES

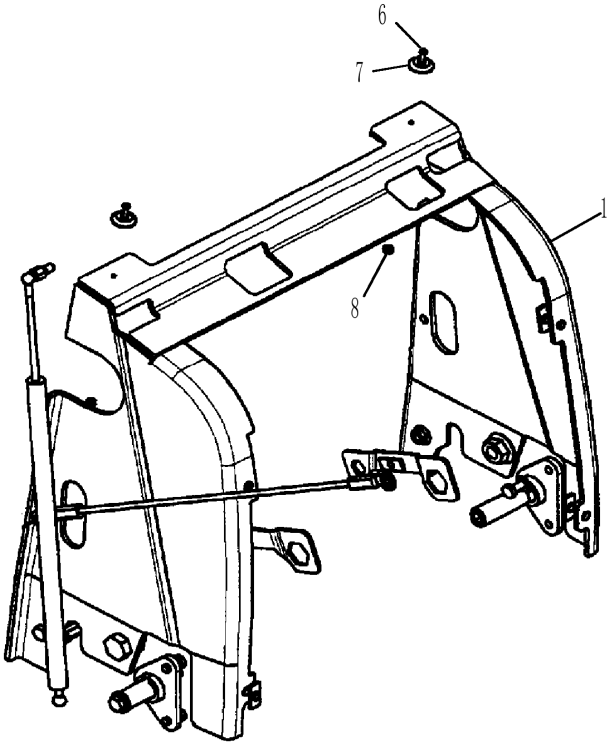

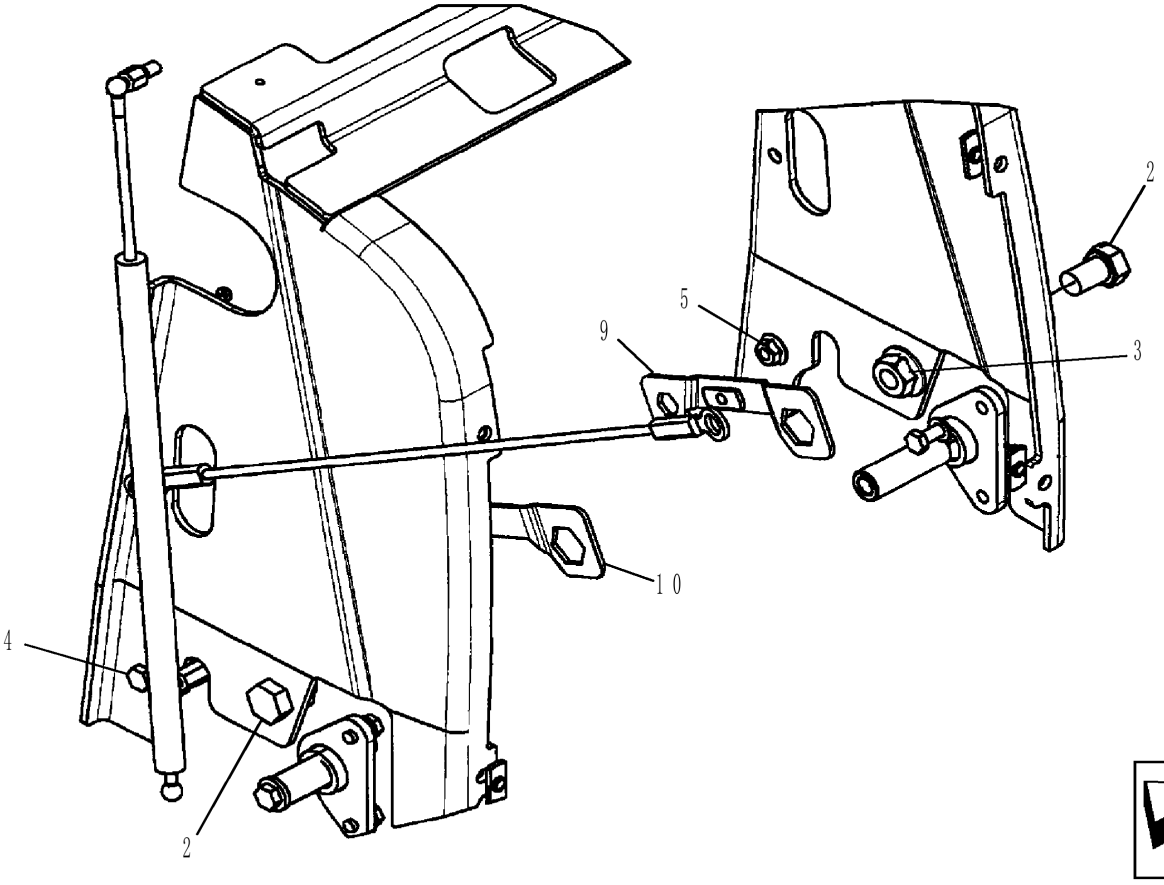

RADIADOR - REVESTIMENTOS E GUARNIÇÕES

REF FN	PART NUMBER	YR/SN	QTY	DESCRIPTION
1	87719412		1	ALOJAMENTO Wrapper
2	614-20030		2	PARAFUSO Hex, M20 x 2.5 x 30mm, Cl 8.8, Full Thd
3	829-2420		2	PORCA FLANGEADA M20 x 2.5, Flg, Cl 10
4	614-12030		2	PARAFUSO Hex, M12 x 1.75 x 30mm, Cl 8.8, Full Thd
5	829-2412		2	PORCA FLANGEADA M12 x 1.75, Flg, Cl 10
6	440-11012		2	PARAFUSO Cross Pan Hd, #10-24 x 3/4"
7	109879A1		2	ESPAÇADOR 5.5mm ID x 30mm OD Hood; Plastic
8	231-14109		2	CONTRA PORCA #10-24, GB
9	87725886		1	RETENTOR M10 x 1.5
10	87725883		1	RETENTOR M10 x 1.5

580N-RETRO-CARREGADORA (BRASIL)

TROCADOR DE CALOR - MOTOR

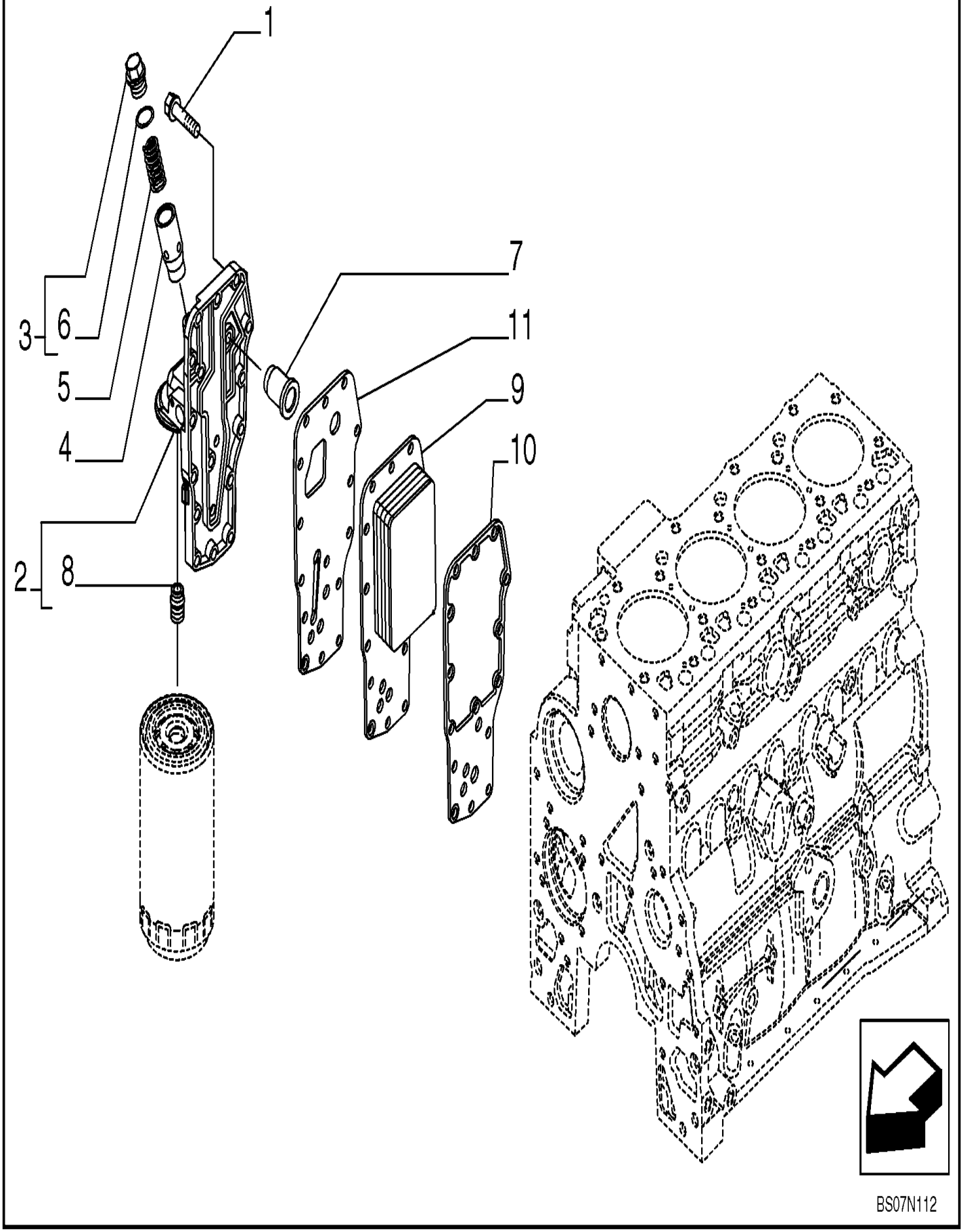

TROCADOR DE CALOR - MOTOR

REF	FN	PART NUMBER	YR/SN	QTY	DESCRIPTION
1		4899019		15	PARAFUSO Hex Flg, M8 x 1.25 x 35
		2853782		1	RESFRIADOR DO ÓLEO Incl 2,4,5,7,8
2		4899643		1	CABEÇA DO FILTRO Incl 8
3		2853781		1	BUJÃO Hex, M22 x 1.5 ORB
4		4896404		1	ÊMBOLO 10mm ID, 12mm OD, 15.44mm ID, 18.26mm OD
5		4895045		1	MOLA DE COMPRESSÃO Compression, 14.7mm OD x 66mm L
6		17916280		1	VEDANTE M18.39 ID x 2.69 Thk
7		J936365		1	VALVULA DE ALIVIO
8		4893391		1	ADAPTADOR ADAPTER, M24x2 TO M27x2
9		2853722		1	TROCADOR DE CALOR
10		2830559		1	JUNTA 0.5mm Thk
11		4896409		1	JUNTA 1.55mm Thk

TROCADOR DE CALOR - MOTOR

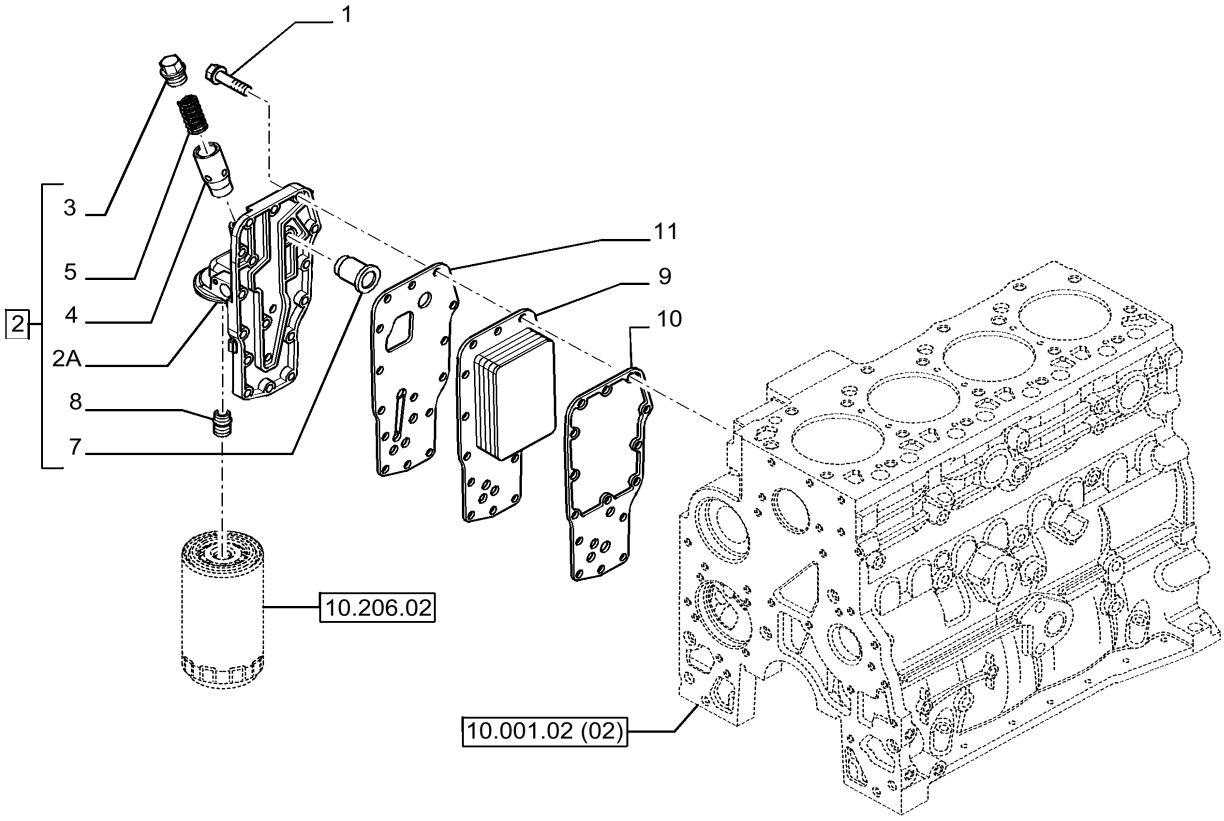

MOTOR TIER 3

TROCADOR DE CALOR - MOTOR

REF	FN	PART NUMBER	YR/SN	QTY	DESCRIPTION
1		4899019		15	PARAFUSO Hex Flg, M8 x 1.25 x 35
2		2853782		1	RESFRIADOR DO ÓLEO
2A		NSS		1	NO SE VENDE SEPARADO
3		2853781		1	BUJÃO Hex, M22 x 1.5 ORB
4		4896404		1	ÊMBOLO 10mm ID, 12mm OD, 15.44mm ID, 18.26mm OD
5		4895045		1	MOLA DE COMPRESSÃO Compression, 14.7mm OD x 66mm L
7		J936365		1	VALVULA DE ALIVIO
8		4893391		1	ADAPTADOR ADAPTER, M24x2 TO M27x2
9		4896406		1	TROCADOR DE CALOR
10		2830559		1	JUNTA 0.5mm Thk
11		4896409		1	JUNTA 1.55mm Thk

580N-RETRO-CARREGADORA (BRASIL)

10.414.01	01	p1	9/2021

HÉLICE DO MOTOR - 7 PÁS

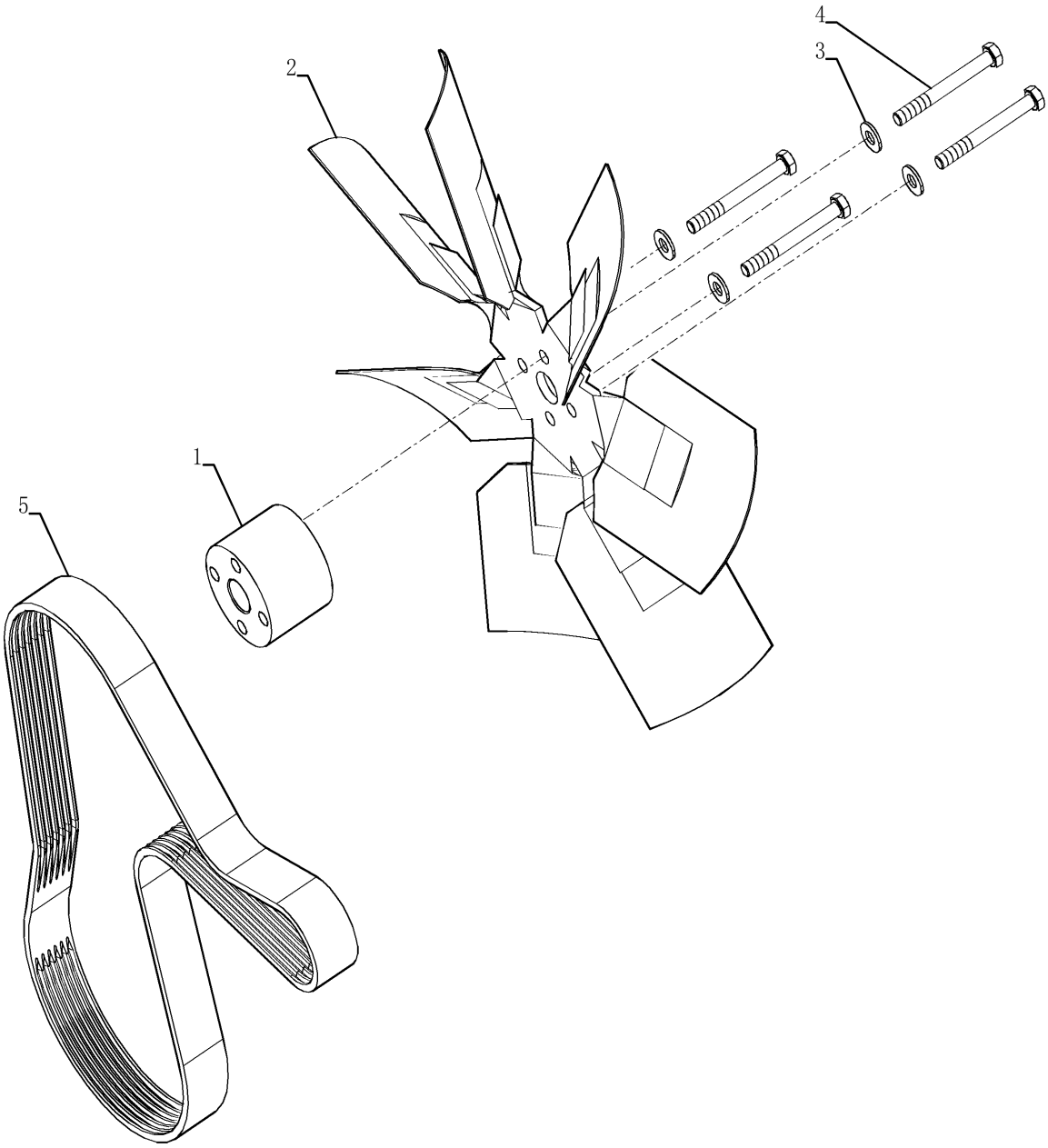

HÉLICE DO MOTOR - 7 PÁS

REF	FN	PART NUMBER	YR/SN	QTY	DESCRIPTION
1		87353191		1	ESPAÇADOR 15mm ID x 80mm OD x 59,5mm L
2	1	185377A1		1	VENTILADOR 7 blade, 499mm OD, CW rotation
2	2	127181A2		1	VENTILADOR 7 Blade, 19 1/4" OD, CW Rotation
3		87655046		4	ANILHA ESPECIAL 10.65mm ID x 23mm OD x 2.2mm Thk
4		120074		4	PARAFUSO Hex, M10 x 90, 8.8 Aspirated Engine
5		84278184		1	CORREIA 28.28mm W x 1470mm L, 8 Ribs
5		48036448		1	CORREIA Alternativa NEXPRO com modal DEPOT

(1) Para Motor Turbo

(2) Para Motor Aspirado

580N-RETRO-CARREGADORA (BRASIL)

HÉLICE DO MOTOR

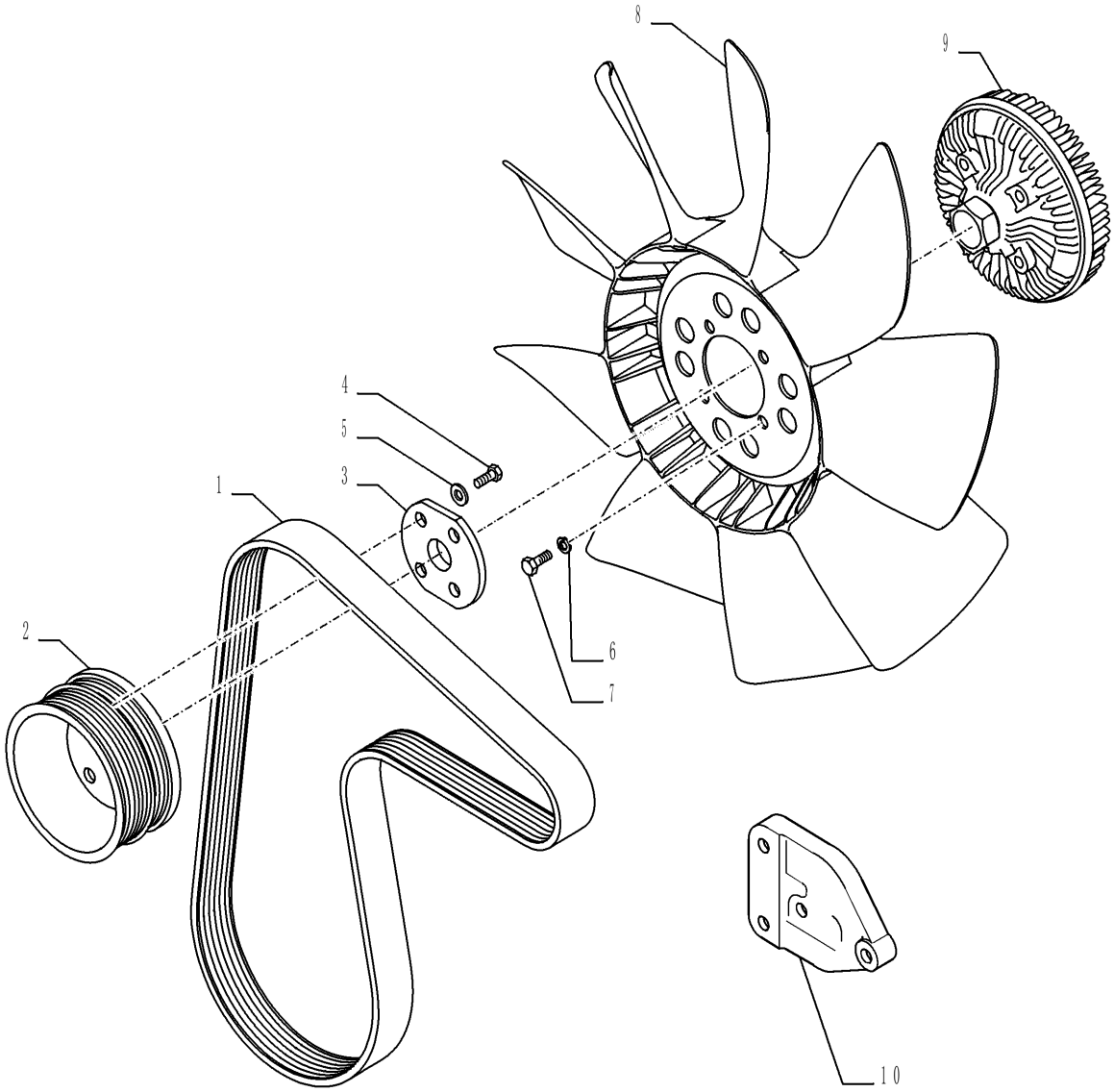

HÉLICE DO MOTOR

REF	FN	PART NUMBER	YR/SN	QTY	DESCRIPTION
1		84278184		1	CORREIA 28.28mm W x 1470mm L, 8 Ribs Viscous Fan
1		48036448		1	CORREIA Alternativa NEXPRO com modal DEPOT
2		4890343		1	POLIA 130.25mm OD
3		303192A1		1	ADAPTADOR VISCOUS FAN DRIVE
4		614-10030		4	PARAFUSO Hex, M10 x 1.5 x 30mm, Cl 8.8, Full Thd
5		87655046		4	ANILHA ESPECIAL 10.65mm ID x 23mm OD x 2.2mm Thk
6		892-11008		4	ANILHA DE RETENÇÃO 8mm ID
7		614-8016		4	PARAFUSO Hex, M8 x 1.25 x 16mm, Cl 8.8, Full Thd
8		277800A1		1	VENTILADOR 9 Blade, 500.1mm OD, CW Rotation Viscous
9		87340008		1	ACOPLAMENTO VISCOSO
10		87442419		1	SUPORTE Pulley Tensioner, Viscous Fan

580N-RETRO-CARREGADORA (BRASIL)

ACIONAMENTO DA HÉLICE E POLIA

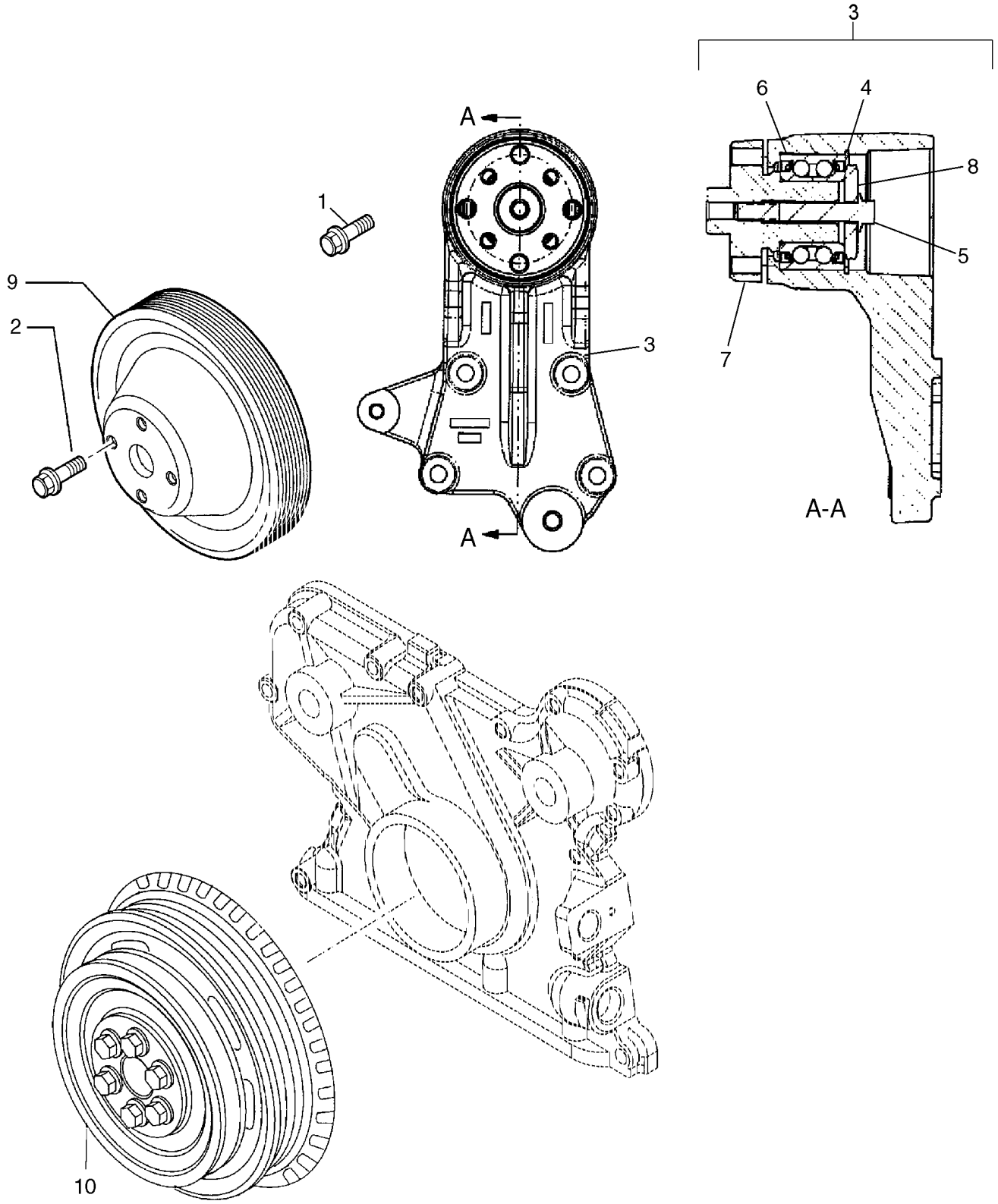

BS08F297

ACIONAMENTO DA HÉLICE E POLIA

REF FN	PART NUMBER	YR/SN	QTY	DESCRIPTION
1	4899053		4	PARAFUSO Hex Flg, M8 x 45 Flange, M8 x 45
2	4899032		4	PARAFUSO FLANGEADO Hex Flg, M10 x 1.5 x 25 Stud Bolt, M10 x 25, Replaces 4899032
3	2852170		1	SUPORTE Incl 4 - 8
4	2852171		1	ANEL DE PRESSÃO M68.2, Ext
5	2852172		1	PARAFUSO Flng, M10 x 1.5 x 70mm
6	2859567		1	ROLAMENTO ESFÉRICO
7	4892426		1	CUBO
8	4890732		1	RETENTOR 11.50mm ID x 52mm OD x 7mm
9	2853010		1	POLIA 158mm OD
10	REF		1	INSTRUÇÃO CRANKSHAFT PULLEY, See Figure 10.402.05

ACIONAMENTO DA HÉLICE E POLIA

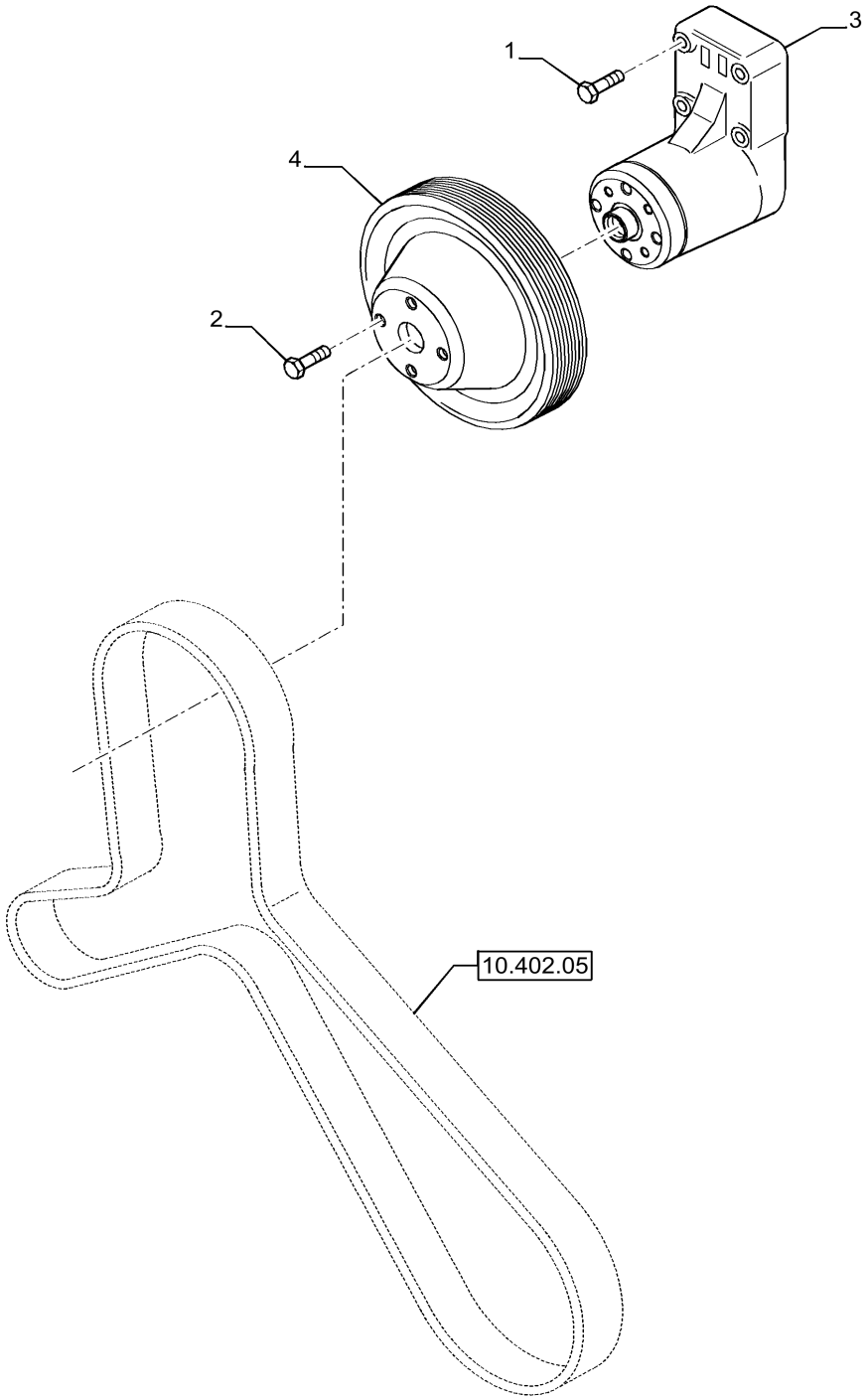

MOTOR TIER 3

ACIONAMENTO DA HÉLICE E POLIA

REF	FN	PART NUMBER	YR/SN	QTY	DESCRIPTION
1		4899053		4	PARAFUSO Hex Flg, M8 x 45 Assy, Contains Ref. 1A, 5 - 9
2		4895291		4	PARAFUSO Hex Flg, M10 x 1.5 x 20
3		2852170		1	SUPORTE
4		4890343		1	POLIA 130.25mm OD

580N-RETRO-CARREGADORA (BRASIL)

SECTION INDEX

Transmissão

21.100.01	01	**TRANSMISSÃO - CONJUNTO**
21.104.03	01	**TRANSMISSÃO - 2WD - FILTRO, ÓLEO**
21.104.03	01	**TRANSMISSÃO - 2WD/4WD POWERSHIFT TIPO S, SPS - FILTRO, ÓLEO**
21.104.03	02	**TRANSMISSÃO, 4WD - FILTRO, ÓLEO**
21.109.02	01	**TRANSMISSÃO - SISTEMA DE ARREFECIMENTO**
21.112.01	01	**TRANSMISSÃO, 4WD - CARCAÇA**
21.112.01	02	**TRANSMISSÃO, 2WD - CARCAÇA**
21.112.04	01	**TRANSMISSÃO, SUPORTES - POWERSHIFT**
21.112.04	02	**TRANSMISSÃO - SUPORTES (MODELOS SEM POWERSHIFT)**
21.115.01	01	**TRANSMISSÃO - ALAVANCA DE CONTROLE**
21.133.02	01	**TRANSMISSÃO, 2WD - MECANISMO DE TROCA DE MARCHAS**
21.133.02	02	**TRANSMISSÃO, 4WD - MECANISMO DE TROCA DE MARCHAS**
21.133.02	03	**TRANSMISSÃO, 2WD / 4WD POWERSHIFT TIPO S - MECANISMO DE TROCA DE MARCHAS**
21.134.01	01	**TRANSMISSÃO, 2WD / 4WD POWERSHIFT TIPO S - VÁLVULA, CONTROLE**
21.134.01	02	**TRANSMISSÃO, 4WD - VÁLVULA, COMANDO**
21.134.01	03	**TRANSMISSÃO, 2WD / 4WD POWERSHIFT TIPO S - VÁLVULA, CONTROLE**
21.134.05	01	**TRANSMISSÃO, 4WD - VÁLVULA, SOLENÓIDE**
21.140.01	01	**TRANSMISSÃO, 2WD - EIXO, ENTRADA & TDF**
21.140.01	02	**TRANSMISSÃO - 2WD / 4WD POWERSHIFT - EIXOS, ENTRADA & TDF**
21.154.01	01	**TRANSMISSÃO, 2WD - BOMBA, ÓLEO**
21.154.01	02	**TRANSMISSÃO, 4WD - BOMBA, ÓLEO**
21.154.01	03	**TRANSMISSÃO - 2WD / 4WD POWERSHIFT - BOMBA, ÓLEO**
21.154.02	01	**TRANSMISSÃO, 2WD - EIXO, RÉ & PRIMÁRIO**
21.154.02	02	**TRANSMISSÃO, 4WD - EIXO, RÉ & PRIMÁRIO**
21.154.02	03	**TRANSMISSÃO, 2WD/4WD - EIXO, RÉ & PRIMÁRIO**
21.154.03	02	**TRANSMISSÃO, 4WD - EIXO, SAÍDA**
21.154.03	03	**TRANSMISSÃO, 4WD POWERSHIFT - EIXO, SAÍDA**
21.154.09	01	**TRANSMISSÃO, 2WD - EIXO, SECUNDÁRIO**
21.154.09	02	**TRANSMISSÃO, 4WD - EIXO, SECUNDÁRIO**
21.154.09	03	**TRANSMISSÃO, 2WD / 4WD POWERSHIFT - EIXO, SECUNDÁRIO**
21.300.01	01	**ÁRVORE DE TRANSMISSÃO - EIXO TRASEIRO**

TRANSMISSÃO - CONJUNTO

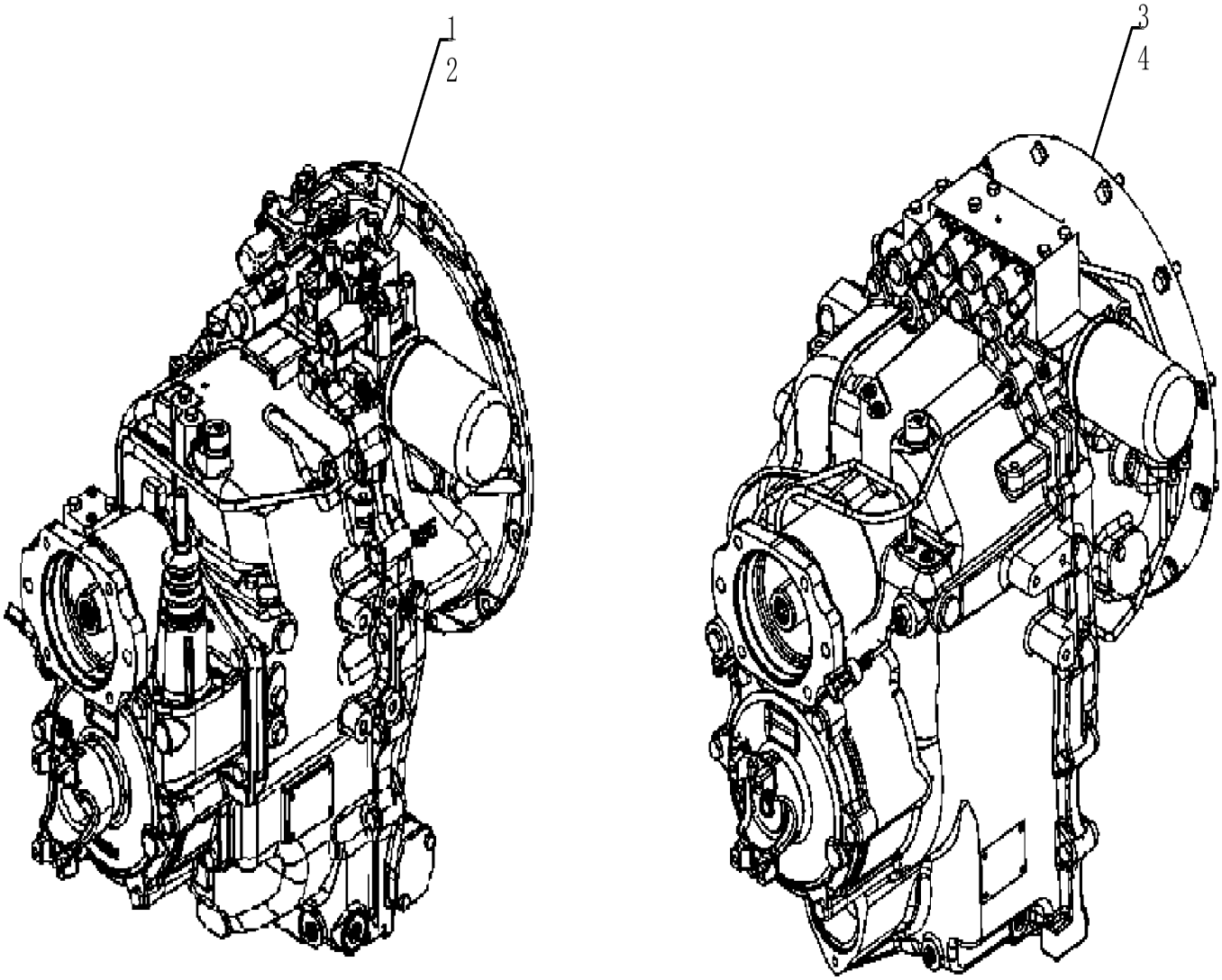

TRANSMISSÃO - CONJUNTO

REF	FN	PART NUMBER	YR/SN	QTY	DESCRIPTION
1		87395300		1	TRANSMISSÃO Pwrshttle - 2wd Standard 2WD
1		87395300R		1	TRANSMISSAO RECUPERA Pwrshttle - 2wd
1		87395300C		1	TRANSMISSAO A RENOVA Pwrshttle - 2wd Return Number
2		87395301		1	TRANSMISSÃO Pwrshttle - 4wd Standard 4WD
2		87395301R		1	TRANSMISSAO RECUPERA Pwrshttle - 4wd
2		87395301C		1	TRANSMISSAO A RENOVA Pwrshttle - 4wd Return Number
3		84327511		1	TRANSMISSÃO Pwrshft - S type - 2wd Powershift S type 2WD
3		84327511R		1	TRANSMISSAO RECUPERA Pwrshft - S type - 2wd
3		84327511C		1	TRANSMISSAO A RENOVA Pwrshft - S type - 2wd Return Number
4		84327512		1	TRANSMISSÃO Pwrshft - S type - 4wd Powershift S type 4WD
4		84327512R		1	TRANSMISSAO RECUPERA Pwrshft - S type - 4wd
4		84327512C		1	TRANSMISSAO A RENOVA Pwrshft - S type - 4wd Return Number

580N-RETRO-CARREGADORA (BRASIL)

TRANSMISSÃO - 2WD - FILTRO, ÓLEO

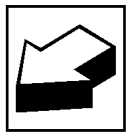

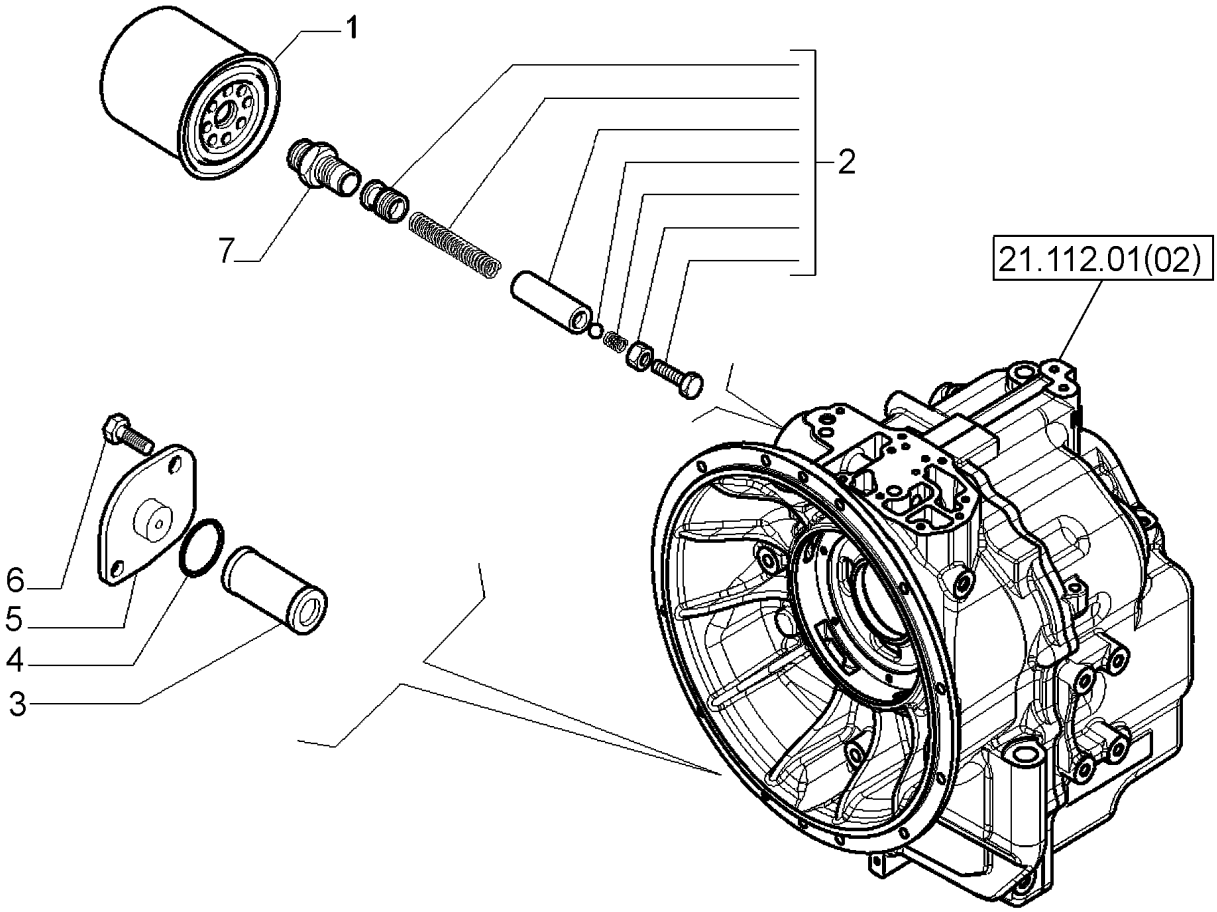

TRANSMISSÃO - 2WD - FILTRO, ÓLEO

REF	FN	PART NUMBER	YR/SN	QTY	DESCRIPTION
		87395300		1	TRANSMISSÃO Pwrshttle - 2wd Two Wheel Drive, Incl 1 - 7
		87395300R		1	TRANSMISSAO RECUPERA Pwrshttle - 2wd Reman 2WD
		87395300C		1	TRANSMISSAO A RENOVA Pwrshttle - 2wd Return Number
1		254686A2		1	TRANSMISSION FILTER Spin-On, 13/16" - 16.97mm OD x 151.6mm L Oil
2		181274A1		1	KIT DE REPARO Valve
3		278534A1		1	REDE PARA FILTROS Oil
4		100748A1		1	O-RING 1.421" ID x 1.699" OD x 0.139"
5		181219A1		1	COBERTURA
6		614-8018		2	PARAFUSO Hex, M8 x 1.25 x 18mm, Cl 8.8, Full Thd
7		181202A1		1	CONEXÃO

21.104.03	01	p1	9/2021

TRANSMISSÃO - 2WD/4WD POWERSHIFT TIPO S, SPS - FILTRO, ÓLEO

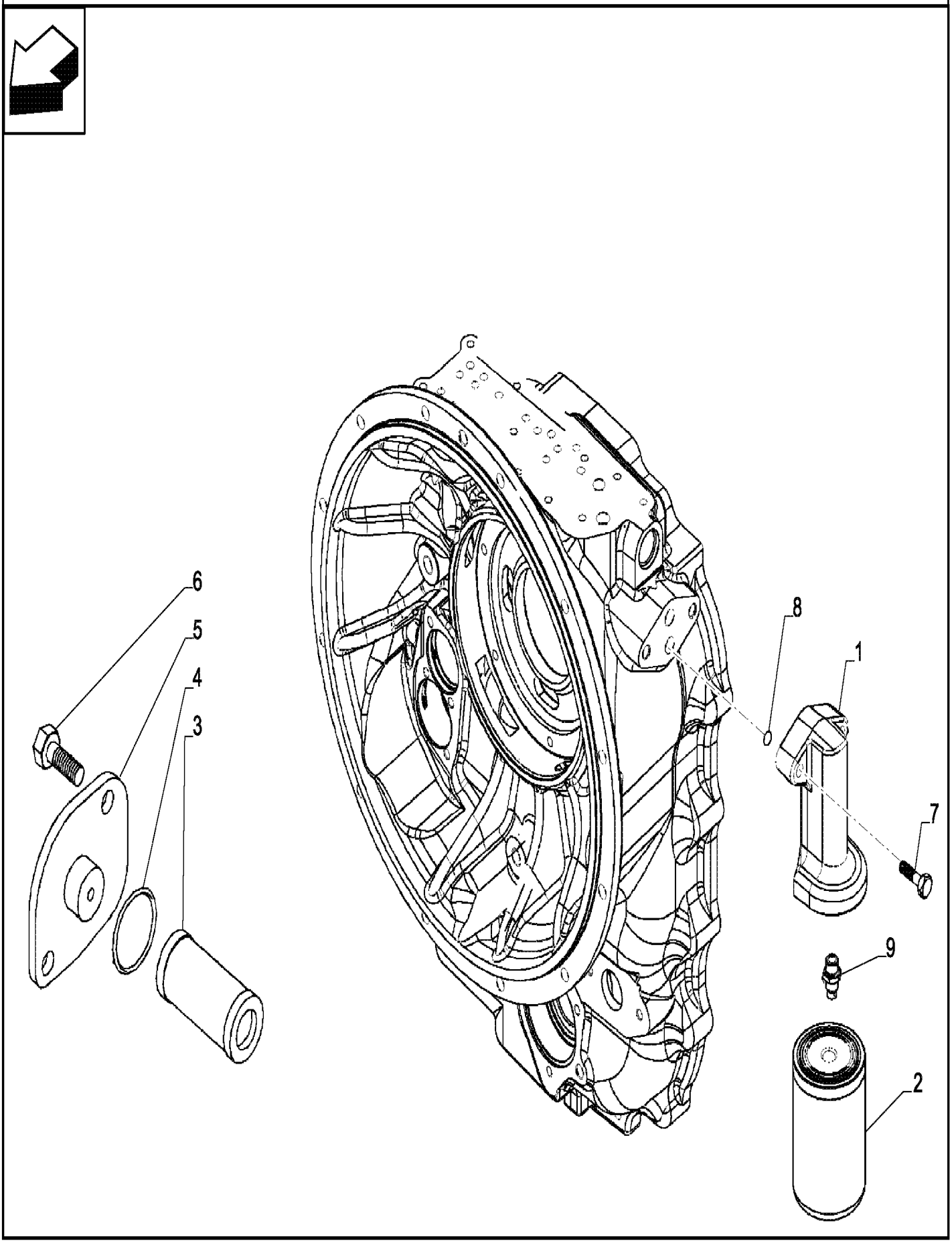

TRANSMISSÃO - 2WD/4WD POWERSHIFT TIPO S, SPS - FILTRO, ÓLEO

REF	FN	PART NUMBER	YR/SN	QTY	DESCRIPTION
1		84336851		1	CABEÇA DO FILTRO
2		254686A2		1	TRANSMISSION FILTER Spin-On, 13/16" - 16.97mm OD x 151.6mm L
3		278534A1		1	REDE PARA FILTROS
4		100748A1		1	O-RING 1.421" ID x 1.699" OD x 0.139"
5		84301332		1	COBERTURA
6		120104		2	PARAFUSO Hex, M8 x 1.25 x 20mm, Cl 8.8
7		814-10045		2	PARAFUSO Hex, M10 x 1.5 x 45mm, Cl 8.8
8		181141A1		2	O-RING 17.12mm ID x 2.62mm Width
9		181202A1		1	CONEXÃO

TRANSMISSÃO, 4WD - FILTRO, ÓLEO

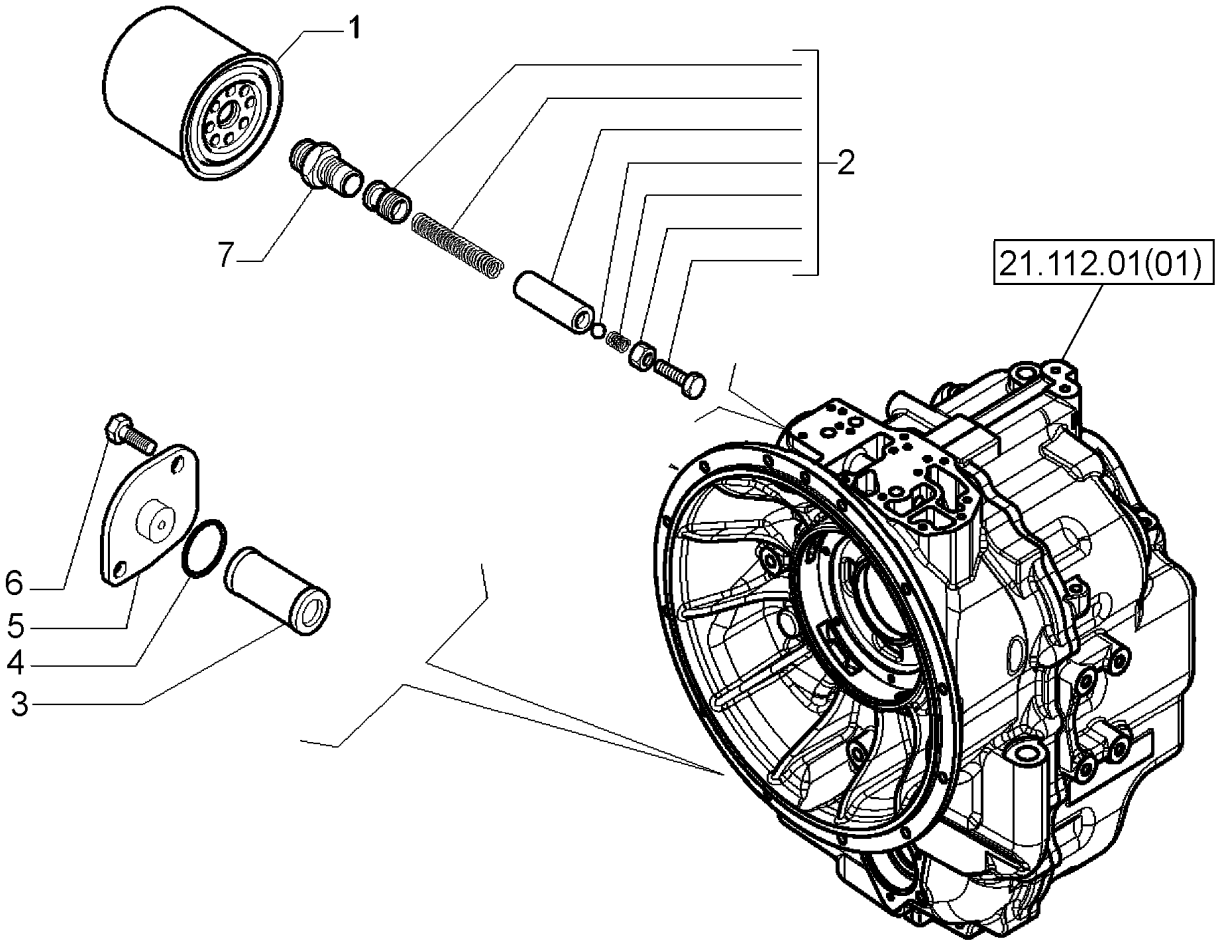

TRANSMISSÃO, 4WD - FILTRO, ÓLEO

REF	FN	PART NUMBER	YR/SN	QTY	DESCRIPTION
		87395301		1	TRANSMISSÃO Pwrshttle - 4wd Four Wheel Drive, Incl 1 - 7
		87395301R		1	TRANSMISSAO RECUPERA Pwrshttle - 4wd Reman for New PN 87395301
		87395301C		1	TRANSMISSAO A RENOVA Pwrshttle - 4wd Return Number
1		254686A2		1	TRANSMISSION FILTER Spin-On, 13/16" - 16.97mm OD x 151.6mm L Oil
2		181274A1		1	KIT DE REPARO Valve
3		278534A1		1	REDE PARA FILTROS Oil
4		100748A1		1	O-RING 1.421" ID x 1.699" OD x 0.139"
5		181219A1		1	COBERTURA
6		614-8018		2	PARAFUSO Hex, M8 x 1.25 x 18mm, Cl 8.8, Full Thd
7		181202A1		1	CONEXÃO

21.109.02	01	p1	9/2021

TRANSMISSÃO - SISTEMA DE ARREFECIMENTO

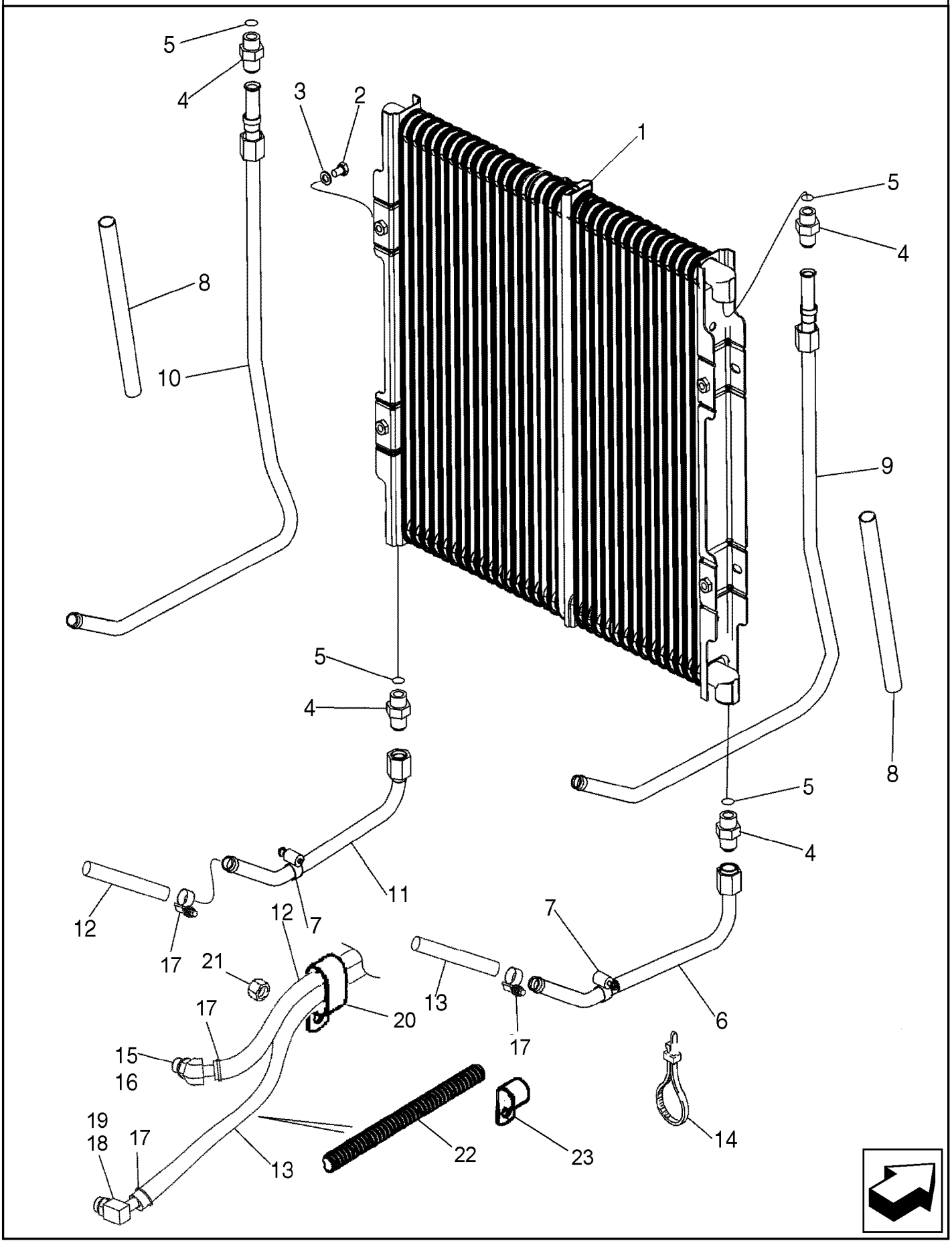

TRANSMISSÃO - SISTEMA DE ARREFECIMENTO

REF FN	PART NUMBER	YR/SN	QTY	DESCRIPTION
1	87441876		1	RESFRIADOR DO ÓLEO Hydraulic
2	614-8012		4	PARAFUSO Hex, M8 x 1.25 x 12mm, Cl 8.8, Full Thd
3	895-11008		4	ARRUELA PLANA 9mm ID x 16mm OD x 1.6mm Thk
4	218-5062		4	CONECTOR HIDRÁUL 7/8"-14, 37 Degree x 7/8"-14, O-Ring Incl 5
5	237-6010		1	O-RING 0.097" Thk x 0.755" ID, -910, Cl 6, 90 Duro
6	87435078		1	TUBO 15.875 mm OD x 315 mm L Lower Right-Hand
7	214-1412		2	BRACADEIRA MANGUEIRA #12, 0.69" - 1.25", Type F Worm
8	87311219		2	PROTETOR DE MANGUEIR 16.80 mm ID x 250.00 mm Sleeve
9	87435076		1	TUBO 15.875 mm OD x 584, 362 mm L Right-Hand Upper Cooler
10	87435080		1	TUBO 15.875 mm OD x 584, 362 mm L Left-Hand Upper Cooler
11	87435082		1	TUBO 15.875 mm OD x 315, 64 mm L Left-Hand Lower
12	87422597		1	MANGUEIRA 15.88mm ID x 975mm L, SAE 100R6 975 mm (38-13/32 in), Transmission to Cooler Inlet
13	87422598		1	MANGUEIRA 15.88mm ID x 1225mm L, SAE 100R6 Cooler Outlet to Transmission
14	L11541		1	BRAÇADEIRA DE CABO 203.2mm L, Nylon CABLE STRAP
15	217-314		1	CONEXÃO 45 Degree Elbow, 5/8" Hose Barb x 7/8" - 14 Male ORB Incl 16
16	237-6010		1	O-RING 0.097" Thk x 0.755" ID, -910, Cl 6, 90 Duro
17	328186A1		4	BRACADEIRA MANGUEIRA 400mm L
18	217-349		1	COTOVELO 90 5/8" Hose Barb x 7/8" - 14 Male ORB Incl 19; Used on Models with 2WD or 4WD Transmissions

580N-RETRO-CARREGADORA (BRASIL)

TRANSMISSÃO - SISTEMA DE ARREFECIMENTO

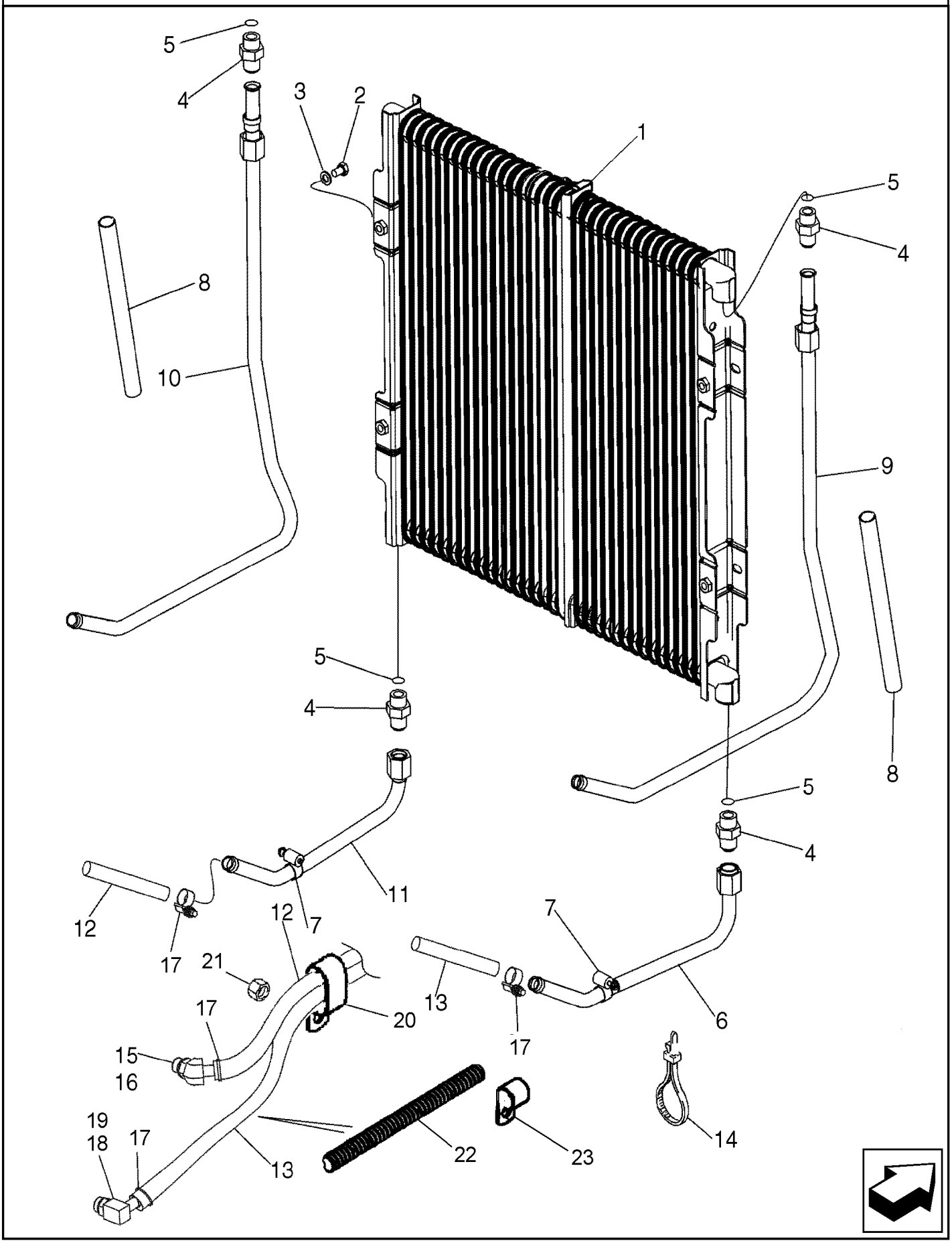

TRANSMISSÃO - SISTEMA DE ARREFECIMENTO

REF FN	PART NUMBER	YR/SN	QTY	DESCRIPTION
18A	87721671		1	CONEXAO T 1/2"-14 x 7/8"-14 ORB x 5/8 Hose Incl 19; Used on Models With 4WD Powershift Transmission; Not Illustrated
19	167269		1	O-RING 0.097" Thk x 0.755" ID, -910, Cl 6, 90 Duro
20	D39696		1	BRAÇADEIRA 25.40mm - 13.49mm Bolt, CTD Double P
21	829-1410		1	PORCA M10 x 1.5, Cl 10.9
22	D132982		1	PROTETOR DE MANGUEIR 26.4mm ID x 400mm L
23	515-25190		2	BRAÇADEIRA 3/4", Insul, 1/2" Bolt

21.112.01	01	p1	9/2021

TRANSMISSÃO, 4WD - CARCAÇA

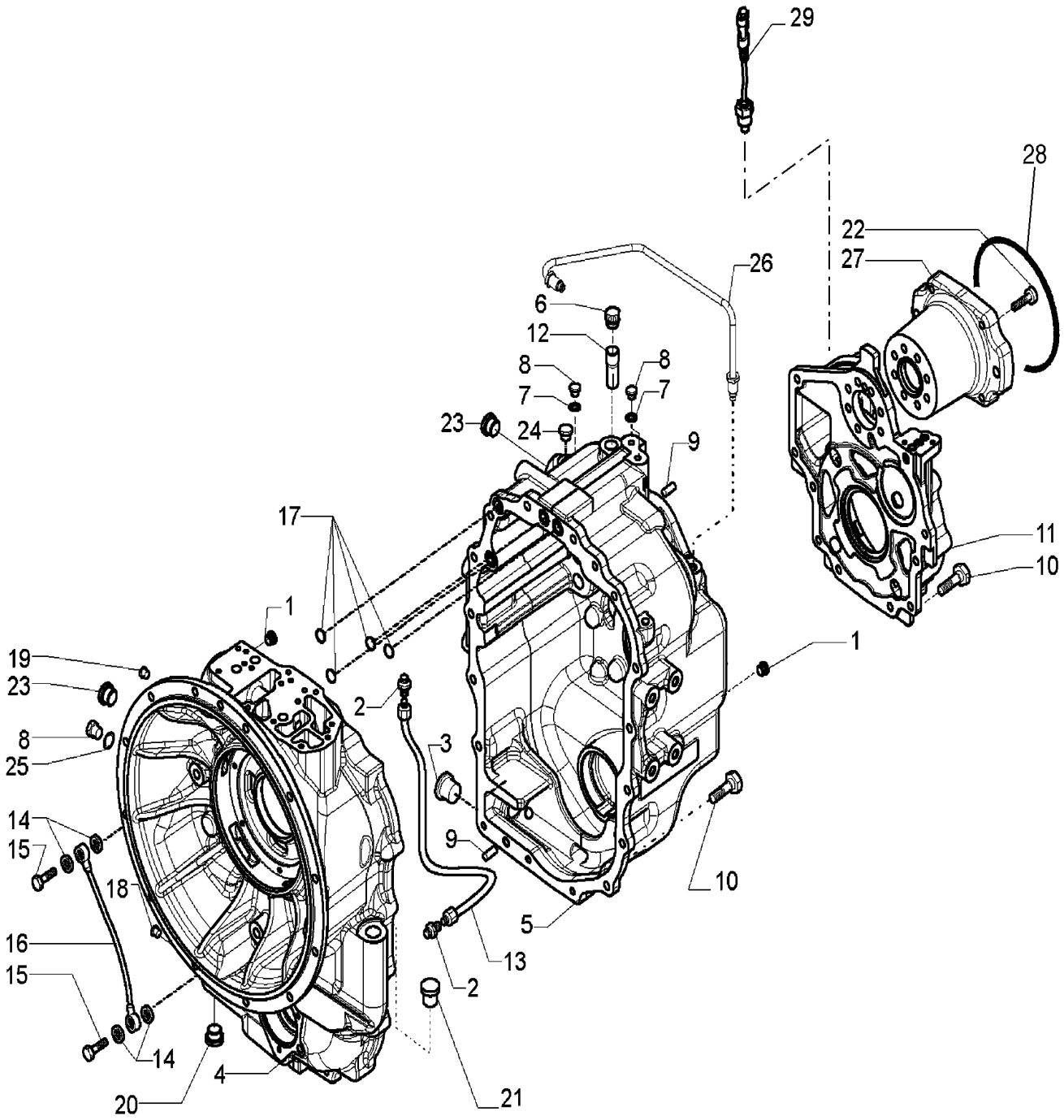

TRANSMISSÃO, 4WD - CARCAÇA

REF	FN	PART NUMBER	YR/SN	QTY	DESCRIPTION
		87395301		1	TRANSMISSÃO Pwrshttle - 4wd Four Wheel Drive, Incl 1 - 28
		87395301R		1	TRANSMISSAO RECUPERA Pwrshttle - 4wd Reman for New PN 87395301
		87395301C		1	TRANSMISSAO A RENOVA Pwrshttle - 4wd Return Number
1		E135809		2	BUJÃO 9/16"
2		218-1023		2	CONECTOR HIDRÁUL 1/2"-20, 37 Degree x 1/4"-18, NPTF
3		100557A1		1	BUJÃO DE DRENO M30 x 2 Incl 238-6121 O-Ring
		238-6121		1	O-RING 0.103" Thk x 1.049" ID, -121, Cl 6, 90 Duro
4		87701053		1	CAIXA DE TRANSMISSÃO Front
5		87701777		1	CAIXA DE TRANSMISSÃO Rear
6		1530028C1		1	RESPIRO
7		934667R1		4	ANEL VEDADOR M10 x 14 x 1
8		181100A1		4	BUJÃO 1/8 CAS x 8
9		K260177		3	PINO 10mm OD x 25 mm L
10		614-10030		21	PARAFUSO Hex, M10 x 1.5 x 30mm, Cl 8.8, Full Thd
11		87701257		1	COBERTURA
12		310772A1		1	TUBO DE VENTILAÇÃO 18 mm OD, 42 mm Length Breather
13		181176A1		1	TUBO Oil Tube
14		181105A1		4	ANILHA DE VEDAÇÃO 14mm ID x 20mm OD x 1.5mm Thk
15		181179A1		2	PARAFUSO DE BANJO M14 x 1.5
16		181232A1		1	TUBO Lubrication
17		181141A1		4	O-RING 17.12mm ID x 2.62mm Width
18		87702570		1	BUJÃO 7mm OD
19		181101A1		1	BUJÃO M14 x 1.5
20		239606A1		1	BUJÃO 1" OD
21		NSS		1	NO SE VENDE SEPARADO PLUG, Shipping Plug, Incl in 4
22		87701258		7	PARAFUSO M10 x 1.5 x 45mmc Cl 8.8
23		NSS		1	NO SE VENDE SEPARADO PLUG, Shipping Plug, Incl in 4,5

580N-RETRO-CARREGADORA (BRASIL)

TRANSMISSÃO, 4WD - CARCAÇA

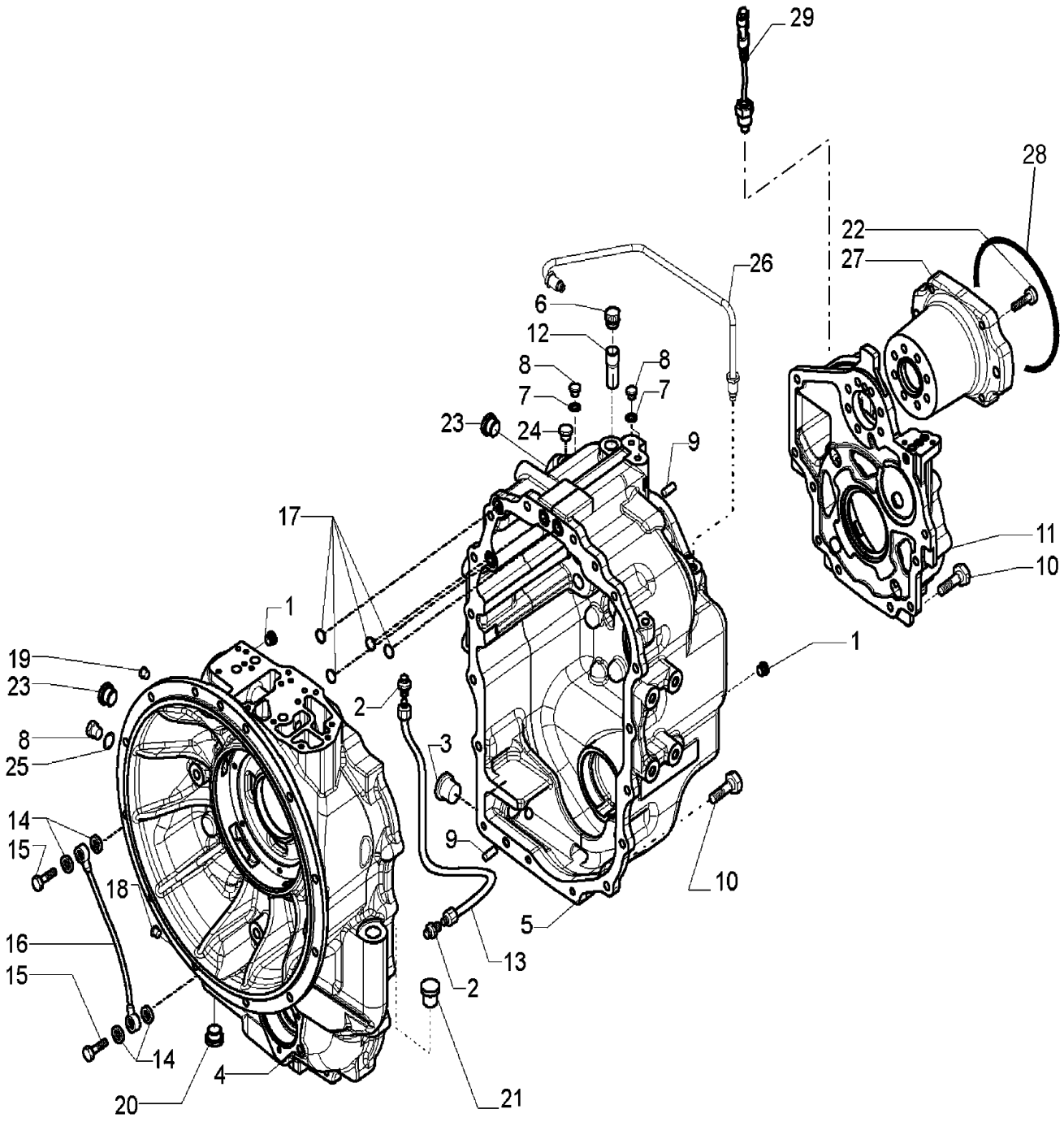

TRANSMISSÃO, 4WD - CARCAÇA

REF FN	PART NUMBER	YR/SN	QTY	DESCRIPTION
24	NSS		1	NO SE VENDE SEPARADO PLUG, Shipping Plug, Incl in 5
25	87429985		1	ANILHA DE VEDAÇÃO 10mm ID x 18mm OD x 1.5mm Thk
26	87701270		1	TUBO Oil Tube
27	87701269		1	FLANGE PTO
28	87429982		1	O-RING Hyd Pump Mounting
29	87705447		1	SENSOR

580N-RETRO-CARREGADORA (BRASIL)

21.112.01	02	p1	9/2021

TRANSMISSÃO, 2WD - CARCAÇA

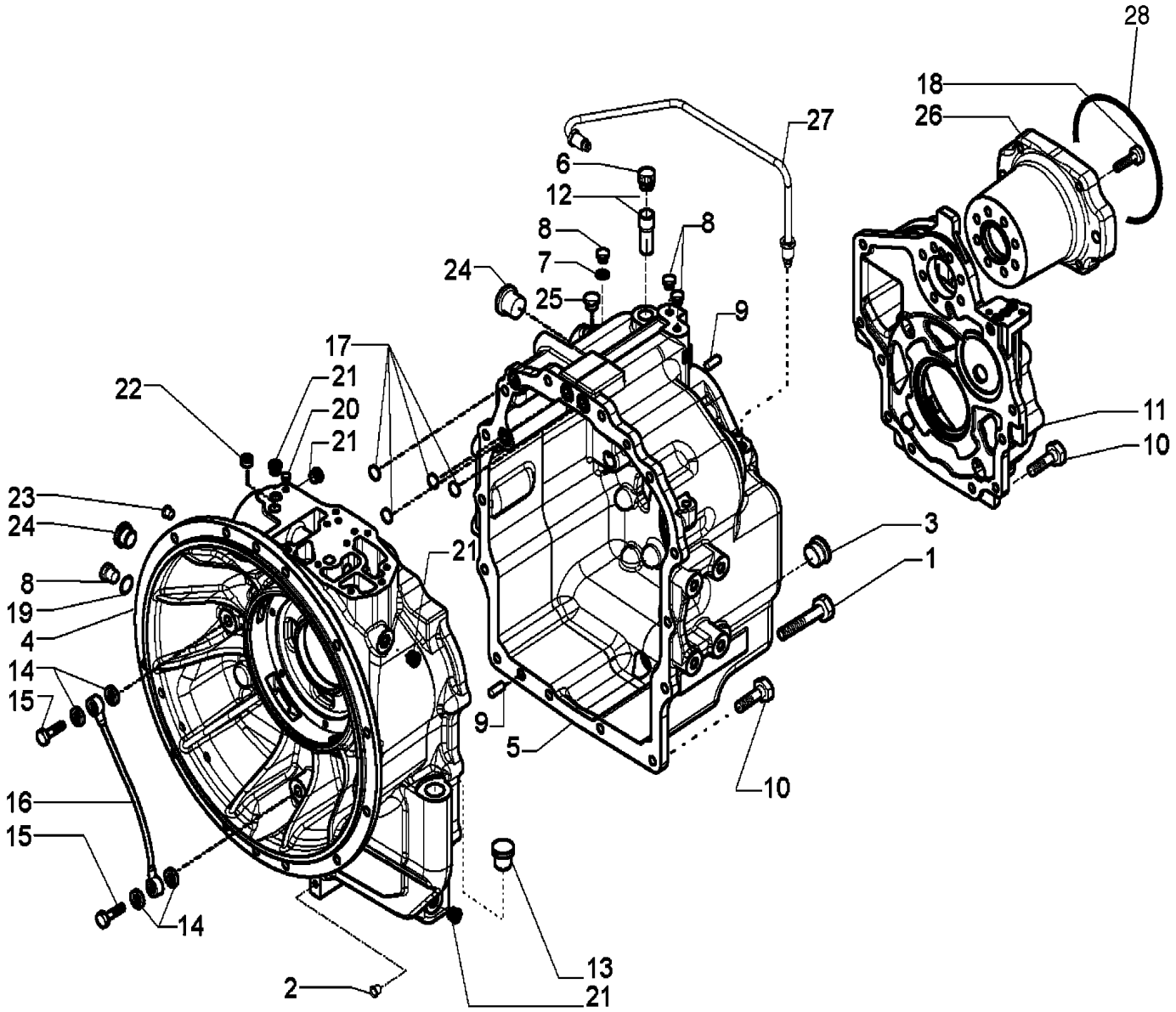

TRANSMISSÃO, 2WD - CARCAÇA

REF	FN	PART NUMBER	YR/SN	QTY	DESCRIPTION
		87395300		1	TRANSMISSÃO Pwrshttle - 2wd Two Wheel Drive, Incl 1 - 28
		87395300R		1	TRANSMISSAO RECUPERA Pwrshttle - 2wd Reman 2WD
		87395300C		1	TRANSMISSAO A RENOVA Pwrshttle - 2wd Return Number
1		814-10150		2	PARAFUSO Hex, M10 x 1.5 x 150mm, Cl 8.8
2		NSS		1	NO SE VENDE SEPARADO PLUG, Shipping Plug, Incl in 4
3		100557A1		1	BUJÃO DE DRENO M30 x 2 Incl 238-6121 O-Ring
		238-6121		1	O-RING 0.103" Thk x 1.049" ID, -121, Cl 6, 90 Duro
4		87701253		1	CAIXA DE TRANSMISSÃO Front
5		87701255		1	CAIXA DE TRANSMISSÃO Rear
6		1530028C1		1	RESPIRO
7		934667R1		3	ANEL VEDADOR M10 x 14 x 1
8		181100A1		4	BUJÃO 1/8 CAS x 8
9		K260177		3	PINO 10mm OD x 25 mm L
10		614-10030		17	PARAFUSO Hex, M10 x 1.5 x 30mm, Cl 8.8, Full Thd
11		87701257		1	COBERTURA
12		310772A1		1	TUBO DE VENTILAÇÃO 18 mm OD, 42 mm Length Breather
13		NSS		1	NO SE VENDE SEPARADO PLUG, Shipping Plug, Incl in 4
14		181105A1		4	ANILHA DE VEDAÇÃO 14mm ID x 20mm OD x 1.5mm Thk
15		181179A1		2	PARAFUSO DE BANJO M14 x 1.5
16		181232A1		1	TUBO Lubrication
17		181141A1		4	O-RING 17.12mm ID x 2.62mm Width
18		87701258		7	PARAFUSO M10 x 1.5 x 45mmc Cl 8.8
19		87429985		1	ANILHA DE VEDAÇÃO 10mm ID x 18mm OD x 1.5mm Thk
20		87702570		1	BUJÃO 7mm OD
21		E135809		4	BUJÃO 9/16"
22		87701260		1	BUJÃO M16 x 1.5
23		181101A1		1	BUJÃO M14 x 1.5

580N-RETRO-CARREGADORA (BRASIL)

TRANSMISSÃO, 2WD - CARCAÇA

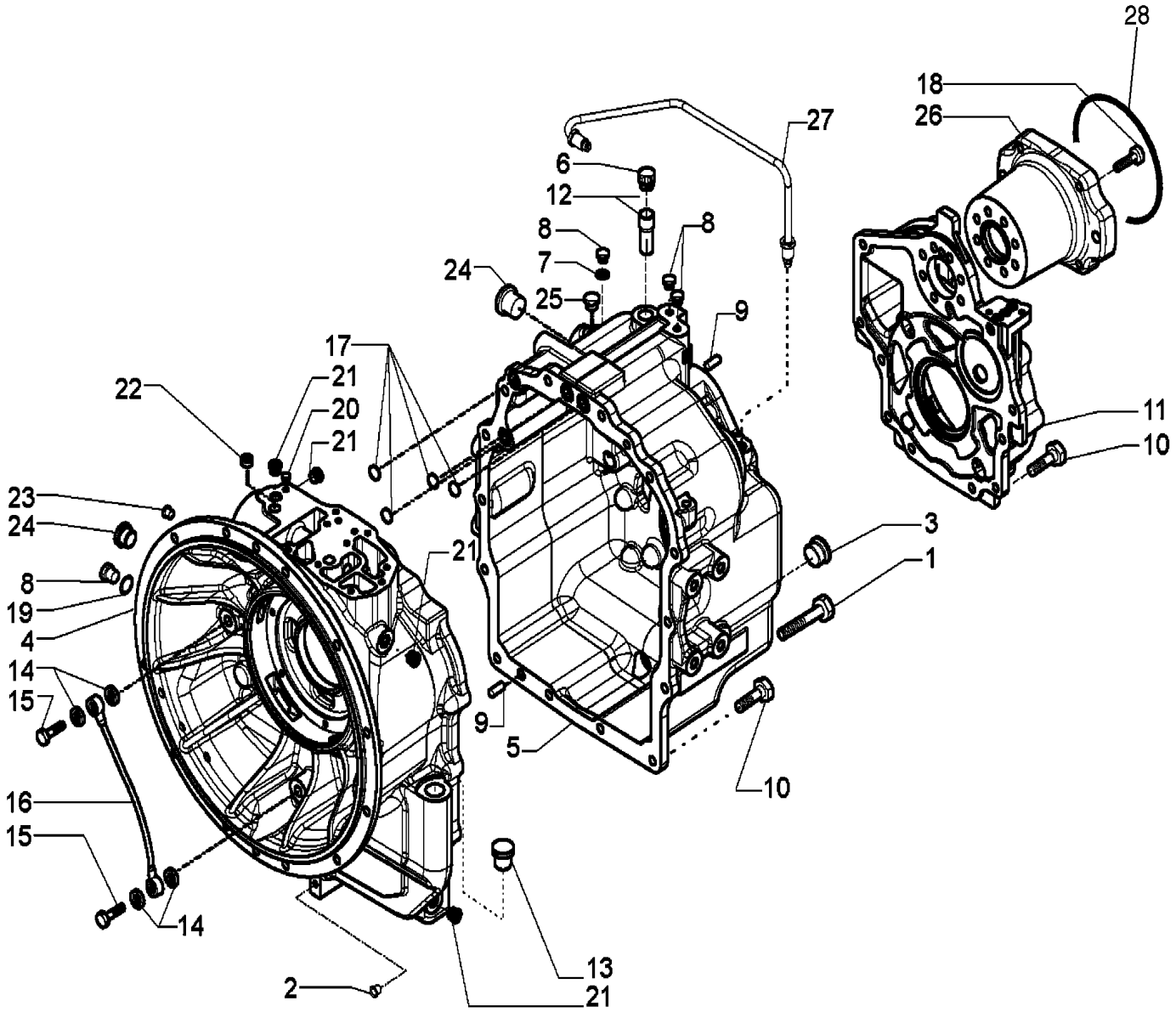

TRANSMISSÃO, 2WD - CARCAÇA

REF FN	PART NUMBER	YR/SN	QTY	DESCRIPTION
24	NSS		1	NO SE VENDE SEPARADO PLUG, Shipping Plug, Incl in 4,5
25	NSS		1	NO SE VENDE SEPARADO PLUG, Shipping Plug, Incl in 5
26	87701269		1	FLANGE PTO
27	87701270		1	TUBO Oil Tube
28	87429982		1	O-RING Hyd Pump Mounting

21.112.04	01	p1	9/2021

TRANSMISSÃO, SUPORTES - POWERSHIFT

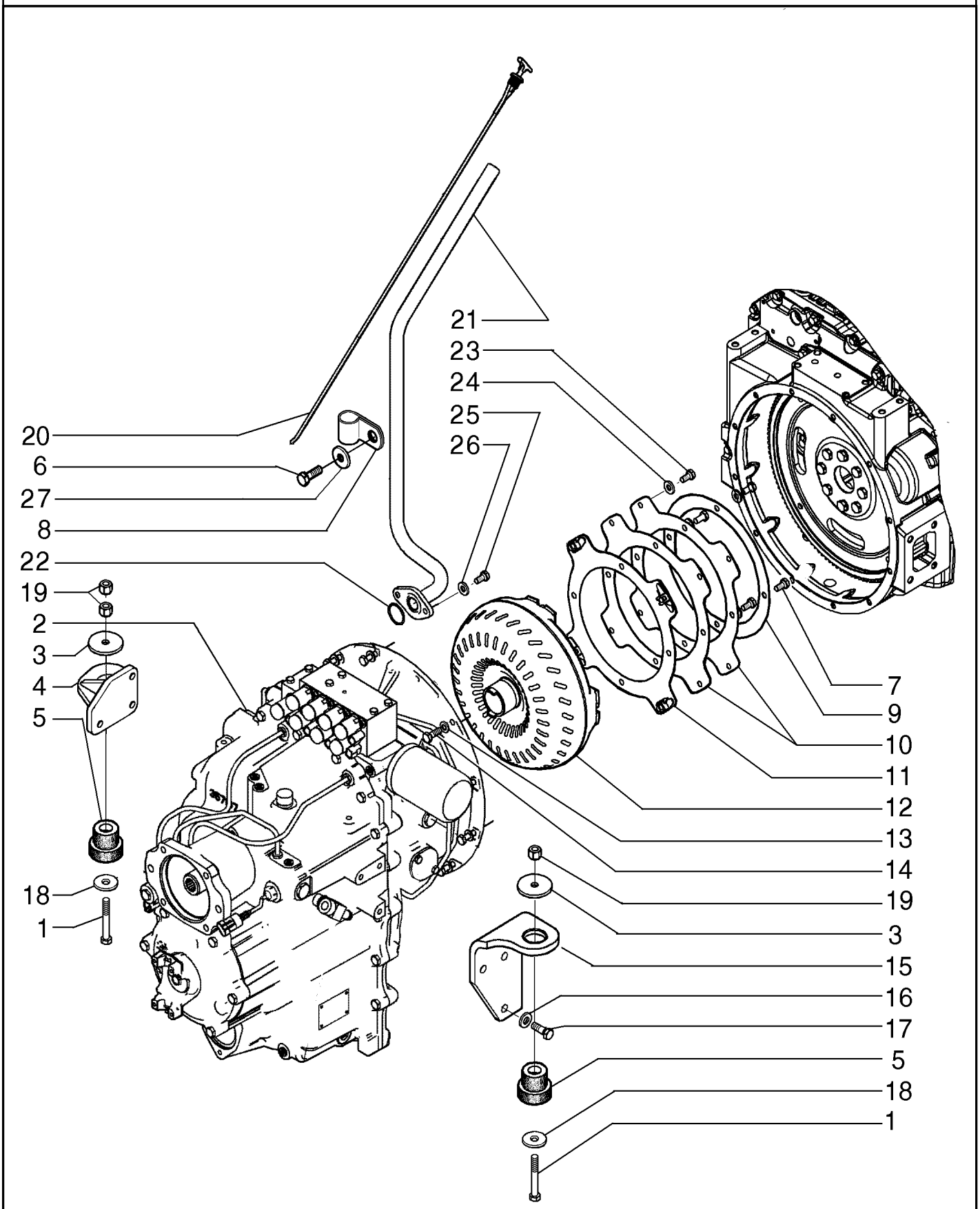

TRANSMISSÃO, SUPORTES - POWERSHIFT

REF	FN	PART NUMBER	YR/SN	QTY	DESCRIPTION
1		814-12080		2	PARAFUSO Hex, M12 x 1.75 x 80mm, Cl 8.8 Upper
2		84327511		1	TRANSMISSÃO Pwrshft - S type - 2wd Lower
2		84327511R		1	TRANSMISSAO RECUPERA Pwrshft - S type - 2wd Reman for New PN 84327511
2		84327511C		1	TRANSMISSAO A RENOVA Pwrshft - S type - 2wd Return Number
2		84327512		1	TRANSMISSÃO Pwrshft - S type - 4wd Gear Shift Lever, Includes NSS Gasket, Incl 1,2,4,5
2		84327512R		1	TRANSMISSAO RECUPERA Pwrshft - S type - 4wd Reman For New PN 84327512
2		84327512C		1	TRANSMISSAO A RENOVA Pwrshft - S type - 4wd Return Number
3		85801585		2	ANILHA DE VEDAÇÃO 13mm ID x 65mm OD x 5mm Thk
4		87735094		1	SUPORTE No. 10 NF x 7/8
5		87488319		2	MONTAGEM DE BORRACHA
6		627-10035		1	PARAFUSO Hex, M10 x 1.5 x 35mm, Cl 10.9, Full Thd Gear Shift
7		87019767		4	PARAFUSO 12PT M10 x 1.25 x 30mm, Cl 10.9
7		1183269		4	PARAFUSO 12PT M10 x 1.5 x 30mm, Cl 10.9 Use with kit 47442982
8		D35908		1	BRAÇADEIRA 1" Clamping pipe M6 x 25, Includes Washer, Stainless Steel
9		87409201		1	PLACA DE APOIO 228mm ID x 280mm OD x 1.5mm Thk
10		86993546		2	PLACA 224mm ID x 284mm OD x 0.5mm Thk
11		87406934		1	PLACA Flex, W/ M10 x 1.25 nuts Flex Plate With Caged Nut
11		47442982		1	PLACA Flex, W/ M10 x 1.5 nuts Flex Plate With Caged Nut
12		87702194		1	CONVERSOR DE BINÁRIO
13		496-21041		11	ARRUELA PLANA 13/32" x 13/16" x .089", HDN

580N-RETRO-CARREGADORA (BRASIL)

TRANSMISSÃO, SUPORTES - POWERSHIFT

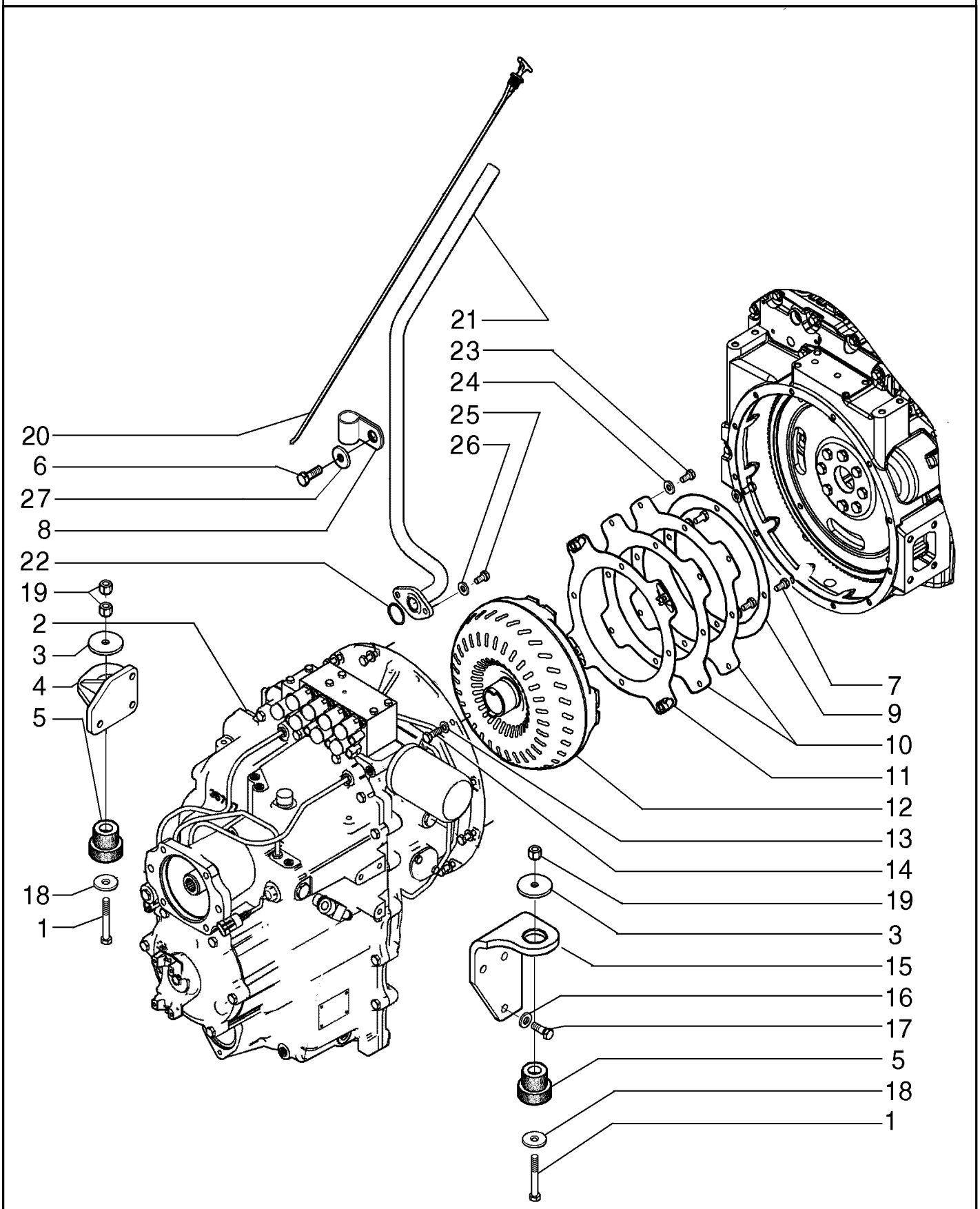

TRANSMISSÃO, SUPORTES - POWERSHIFT

REF FN	PART NUMBER	YR/SN	QTY	DESCRIPTION
14	627-10030		11	PARAFUSO Hex, M10 x 1.5 x 30mm, Cl 10.9, Full Thd Two Wheel Drive Models
15	87735095		1	SUPORTE Four Wheel Drive Models
16	87655043		6	ARRUELA PLANA M12, 13.65mm ID x 24.90mm OD x 3.20mm, HT Boron, ZNM
17	614-12035		6	PARAFUSO Hex, M12 x 1.75 x 35mm, Cl 8.8, Full Thd
18	85802618		2	ANILHA DE VEDAÇÃO 13mm ID x 41mm OD x 3mm Thk
19	832-10412		3	CONTRA PORCA M12 x 1.75, Cl 8
20	87601345		1	VARETA DE NÍVEL 824mm L Flex, With Caged Nuts
21	87655222		1	TUBO Flex
22	272218		1	O-RING 0.103" Thk x 1.424" ID, -127, Cl 5, 75 Duro
23	614-10020		4	PARAFUSO Hex, M10 x 1.5 x 20mm, Cl 8.8, Full Thd
24	87655046		4	ANILHA ESPECIAL 10.65mm ID x 23mm OD x 2.2mm Thk
25	614-8025		2	PARAFUSO Hex, M8 x 1.25 x 25mm, Cl 8.8, Full Thd
26	87655042		2	ANILHA ESPECIAL 8.8mm ID x 17.5mm OD x 2.2mm Thk
27	87687101		1	ARRUELA PLANA 10.65mm ID x 31mm OD x 3.3mm Thk

580N-RETRO-CARREGADORA (BRASIL)

TRANSMISSÃO - SUPORTES (MODELOS SEM POWERSHIFT)

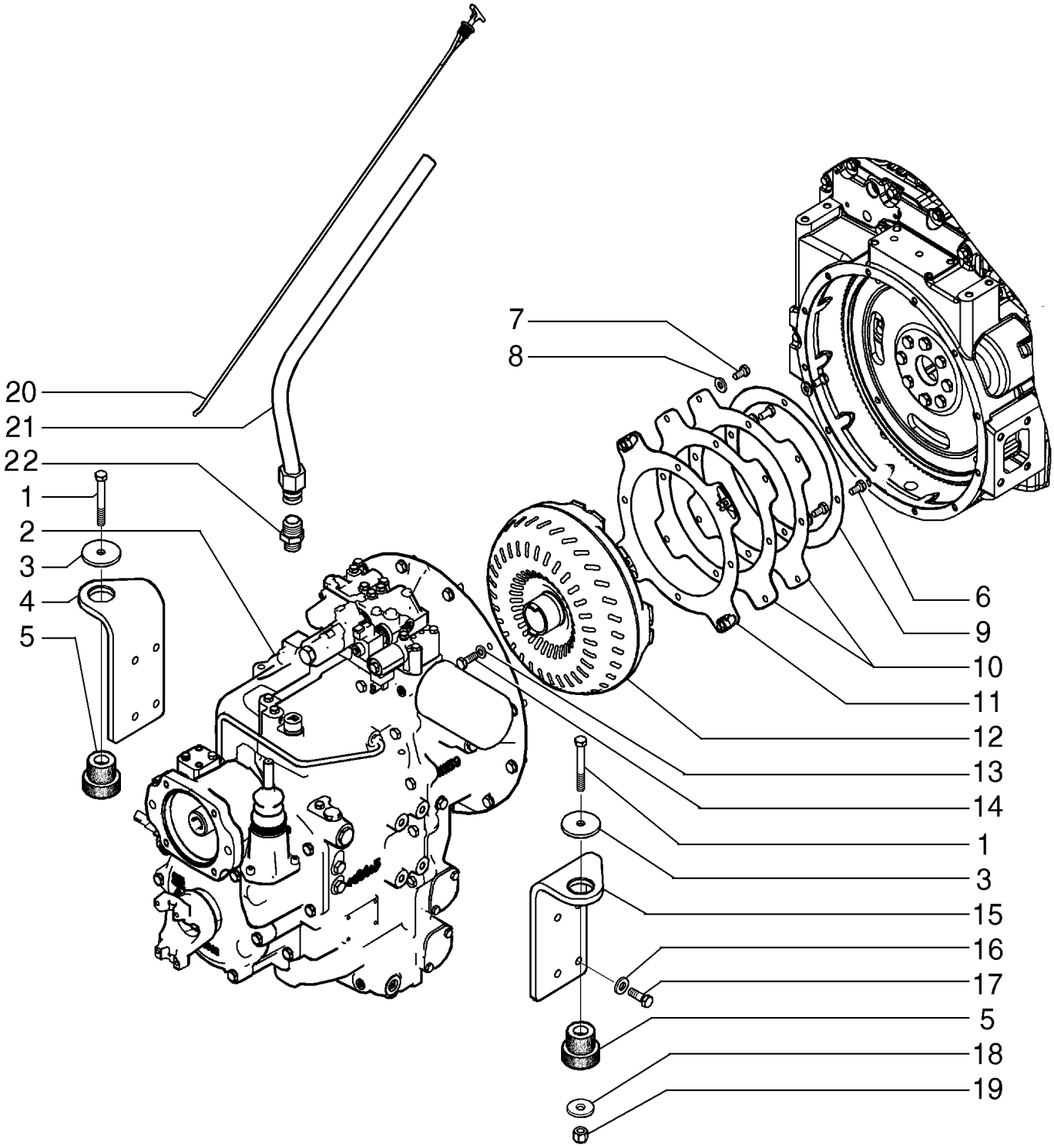

TRANSMISSÃO - SUPORTES (MODELOS SEM POWERSHIFT)

REF	FN	PART NUMBER	YR/SN	QTY	DESCRIPTION
1		814-12080		2	PARAFUSO Hex, M12 x 1.75 x 80mm, Cl 8.8
2		87395300		1	TRANSMISSÃO Pwrshttle - 2wd
2		87395300R		1	TRANSMISSAO RECUPERA Pwrshttle - 2wd Reman 2WD
2		87395300C		1	TRANSMISSAO A RENOVA Pwrshttle - 2wd Return Number
2	1	87395301		1	TRANSMISSÃO Pwrshttle - 4wd
2		87395301R		1	TRANSMISSAO RECUPERA Pwrshttle - 4wd Reman 4WD
2		87395301C		1	TRANSMISSAO A RENOVA Pwrshttle - 4wd Return Number
3		85801585		2	ANILHA DE VEDAÇÃO 13mm ID x 65mm OD x 5mm Thk
4		87735096		1	SUPORTE
5		87488319		2	MONTAGEM DE BORRACHA
6		87019767		4	PARAFUSO 12PT M10 x 1.25 x 30mm, Cl 10.9
6		1183269		4	PARAFUSO 12PT M10 x 1.5 x 30mm, Cl 10.9 Use with kit 47442982
7		614-10020		4	PARAFUSO Hex, M10 x 1.5 x 20mm, Cl 8.8, Full Thd
8		87655046		4	ANILHA ESPECIAL 10.65mm ID x 23mm OD x 2.2mm Thk
9		87409201		1	PLACA DE APOIO 228mm ID x 280mm OD x 1.5mm Thk
10		86993546		2	PLACA 224mm ID x 284mm OD x 0.5mm Thk
11		87406934		1	PLACA Flex, W/ M10 x 1.25 nuts Flex Plate With Caged Nut
11		47442982		1	PLACA Flex, W/ M10 x 1.5 nuts Flex Plate With Caged Nut
12		87702194		1	CONVERSOR DE BINÁRIO
12		87702194R		1	CONVERSOR BINARIO RE TORQUE CONVERT
12		87702194C		1	CONVERSOR BINARIO A TORQUE CONVERT Return Number
13		496-21041		12	ARRUELA PLANA 13/32" x 13/16" x .089", HDN

(1) 4x4

580N-RETRO-CARREGADORA (BRASIL)

TRANSMISSÃO - SUPORTES (MODELOS SEM POWERSHIFT)

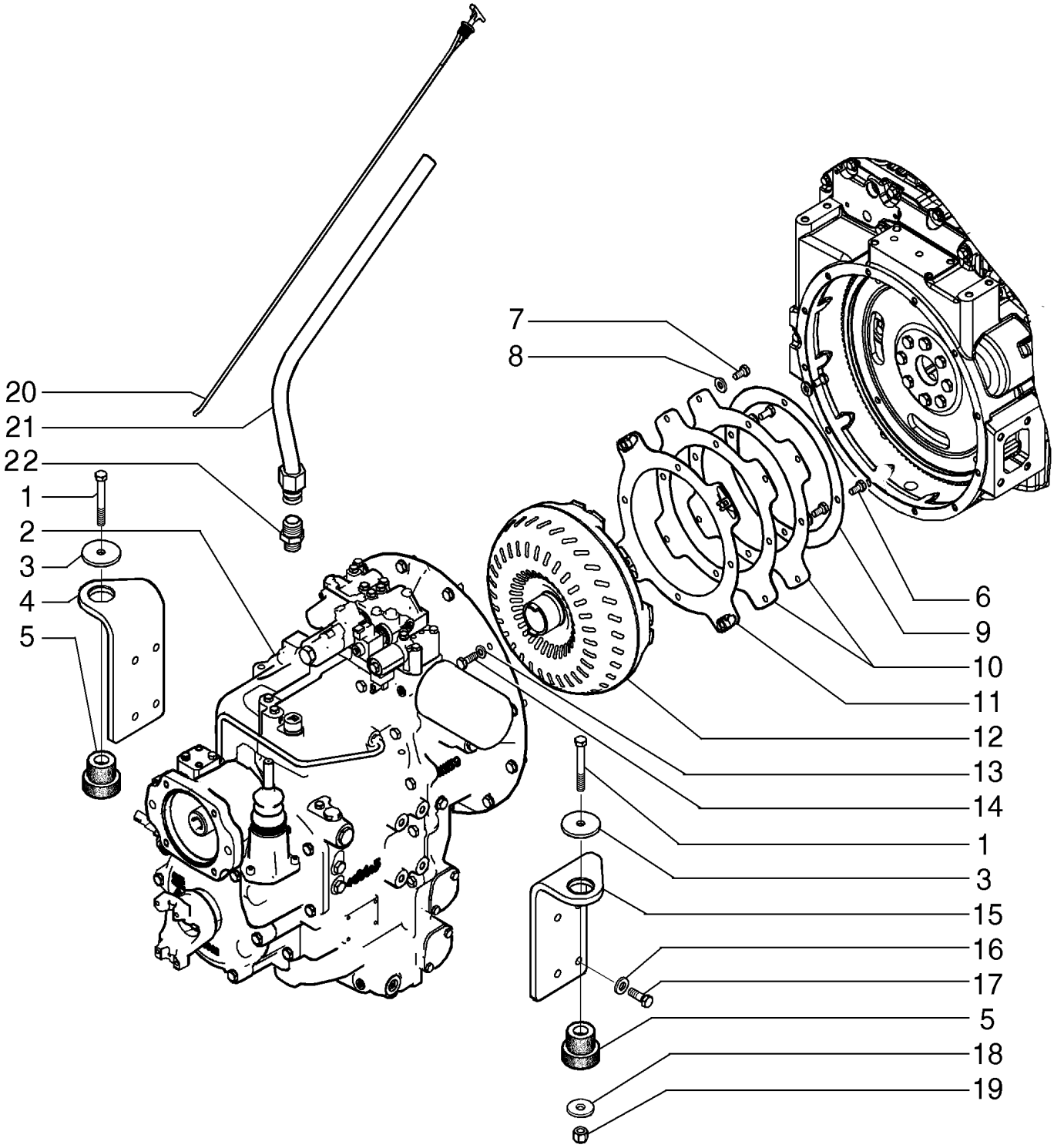

TRANSMISSÃO - SUPORTES (MODELOS SEM POWERSHIFT)

REF FN	PART NUMBER	YR/SN	QTY	DESCRIPTION
14	627-10030		12	PARAFUSO Hex, M10 x 1.5 x 30mm, Cl 10.9, Full Thd
15	87735097		1	SUPORTE
16	87655043		8	ARRUELA PLANA M12, 13.65mm ID x 24.90mm OD x 3.20mm, HT Boron, ZNM
17	614-12035		8	PARAFUSO Hex, M12 x 1.75 x 35mm, Cl 8.8, Full Thd
18	85802618		2	ANILHA DE VEDAÇÃO 13mm ID x 41mm OD x 3mm Thk
19	832-10412		2	CONTRA PORCA M12 x 1.75, Cl 8
20	87601345		1	VARETA DE NÍVEL 824mm L
21	87601338		1	TUBO
21	84187996		1	TUBO
22	84399479		1	CONECTOR HIDRÁUL

21.115.01	01	p1	9/2021

TRANSMISSÃO - ALAVANCA DE CONTROLE

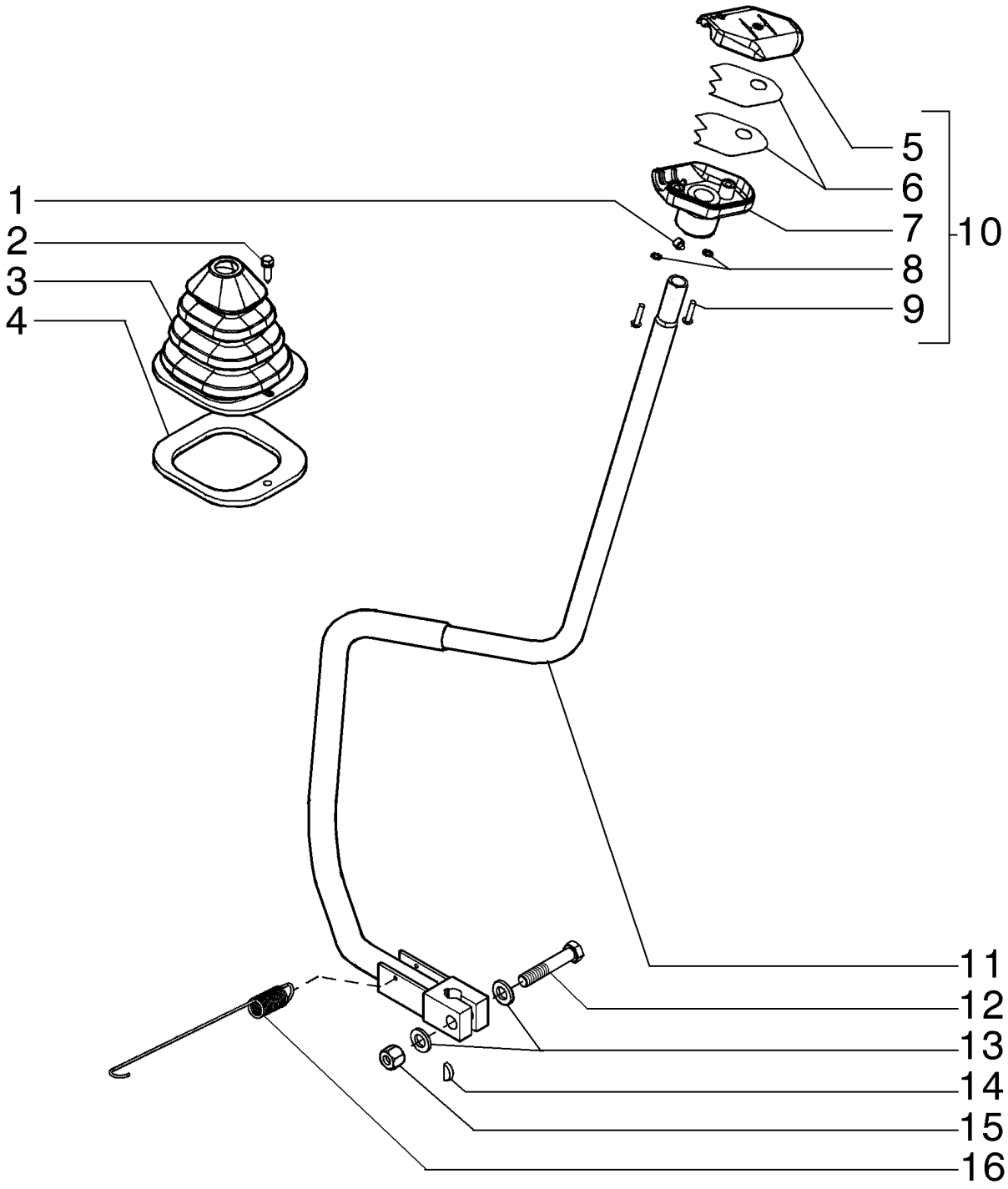

TRANSMISSÃO - ALAVANCA DE CONTROLE

REF FN	PART NUMBER	YR/SN	QTY	DESCRIPTION
1	484-6316		1	PARAFUSO DE AJUSTE Hex Soc, 5/16"-24 x 3/8"
2	87310096		1	PARAFUSO Hex, M6 x 25, Cl. 8.8, W/ Washer
3	400588A2		1	COBERTURA DE PROTECÇ
4	410561A1		1	VEDANTE 133mm L
5	187714A1		1	MAÇANETA
6	310955A1		2	BUCHA
7	187715A1		1	MAÇANETA
8	493-41020		2	ANILHA DE RETENÇÃO Ext Tooth, #10
9	87020181		2	PARAFUSO Phillips Drive, Pan HD, #10 - 32 x 7/8"
10	309747A1		1	MAÇANETA BSN
10	379314A4		1	ALAVANCA ASN
11	379314A1		1	LEVER ASSY.
12	827-12065		1	PARAFUSO Hex, M12 x 1.75 x 65mm, Cl 10.9
13	87655043		2	ARRUELA PLANA M12, 13.65mm ID x 24.90mm OD x 3.20mm, HT Boron, ZNM
14	126-116		1	CHAVE MEIA LUA #9, 3/16" x 3/4", HT
15	832-10412		1	CONTRA PORCA M12 x 1.75, Cl 8
16	380537A2		1	MOLA Extension, 20.10mm x 38mm L
17	47970305		1	CHICOTE Não Ilustrado; A Partir do Chassi

580N-RETRO-CARREGADORA (BRASIL)

21.133.02	01	p1	9/2021

TRANSMISSÃO, 2WD - MECANISMO DE TROCA DE MARCHAS

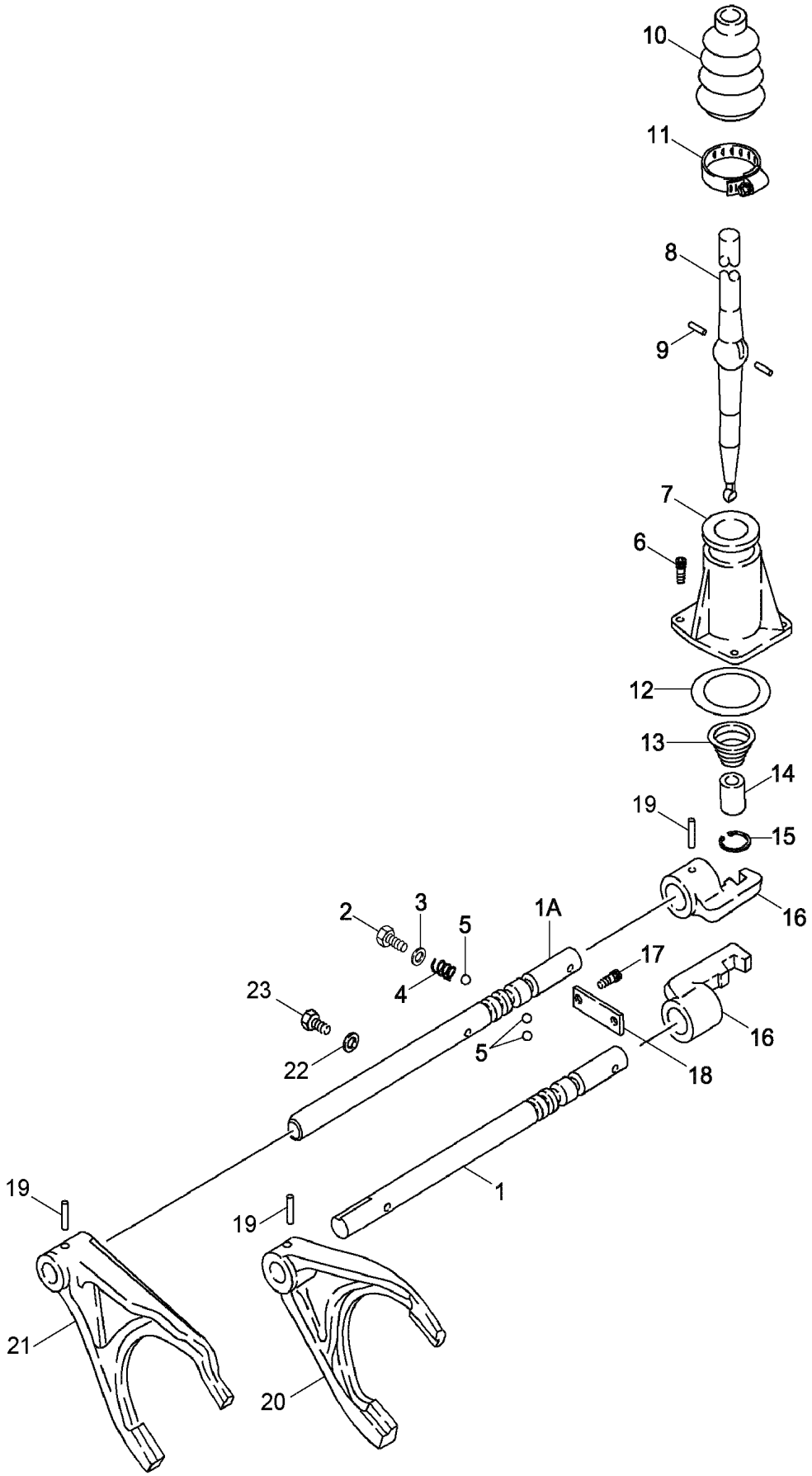

TRANSMISSÃO, 2WD - MECANISMO DE TROCA DE MARCHAS

REF FN	PART NUMBER	YR/SN	QTY	DESCRIPTION
	87395300		1	TRANSMISSÃO Pwrshttle - 2wd Two Wheel Drive, Incl 1 - 23
	87395300R		1	TRANSMISSAO RECUPERA Pwrshttle - 2wd Reman 2WD
	87395300C		1	TRANSMISSAO A RENOVA Pwrshttle - 2wd Return Number
1	181245A2		1	DESLOCAÇÃO DA CALHA Fork; First and second
1A	87578867		1	DESLOCAÇÃO DA CALHA Fork; Third and Fourth
2	87701338		2	PARAFUSO M10 x 1.5 x 25 - 8.8
3	87429994		2	ANILHA DE VEDAÇÃO 12mm ID x 20mm OD x 1.5mm Thk 12 x 20 x 1.5 mm
4	1966993C1		2	MOLA
5	181139A1		4	ESFERA 10mm OD
6	864-8025		3	PARAFUSO ALLENA FLAN M8 x 25mm, Cl 8.8
7	181171A1		1	COBERTURA
8	190428A3		1	ALAVANCA
9	1967585C1		2	PINO
10	1967581C1		1	COBERTURA DE PROTECÇ
11	181177A1		1	BRAÇADEIRA
12	181138A1		1	O-RING 0.103" Thk x 2.362" ID, -142, Cl 5, 75 Duro
13	278533A1		1	MOLA
14	278532A1		1	BUCHA
15	279039A1		1	ANEL RING SNAP
16	181173A1		2	SELETOR Shifter
17	864-10025		2	PARAFUSO ALLENA FLAN M10 x 25mm, Cl 8.8
18	181175A1		1	PLACA
19	905794R1		4	PINO M6 x 30, Coiled
20	181203A1		1	GARFO First and Second
21	181174A2		1	GARFO Third and Fourth
22	87429985		1	ANILHA DE VEDAÇÃO 10mm ID x 18mm OD x 1.5mm Thk
23	181100A1		1	BUJÃO 1/8 CAS x 8 M10 x 23

580N-RETRO-CARREGADORA (BRASIL)

21.133.02	02	p1	9/2021

TRANSMISSÃO, 4WD - MECANISMO DE TROCA DE MARCHAS

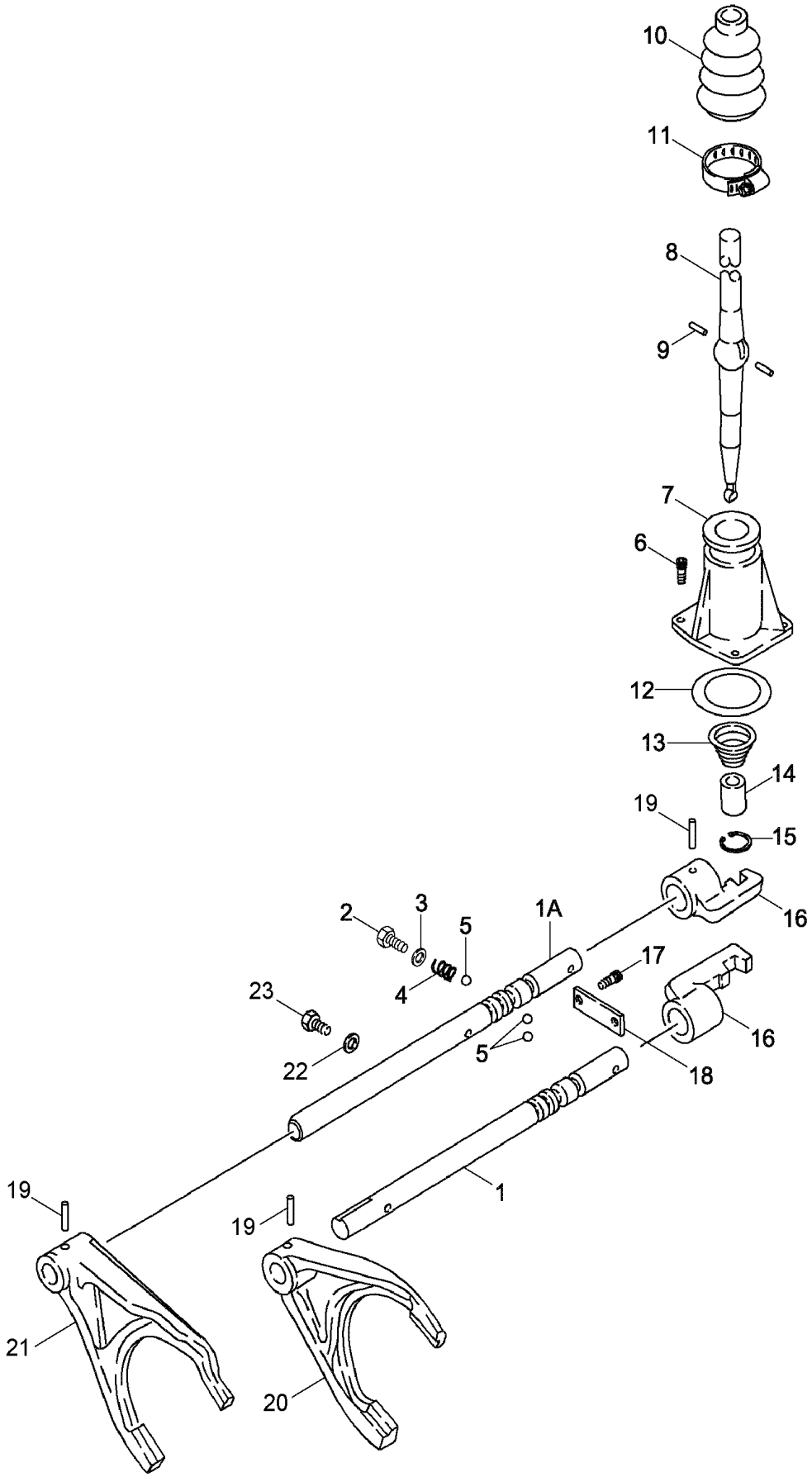

TRANSMISSÃO, 4WD - MECANISMO DE TROCA DE MARCHAS

REF	FN	PART NUMBER	YR/SN	QTY	DESCRIPTION
		87395301		1	TRANSMISSÃO Pwrshttle - 4wd Four Wheel Drive, Incl 1 - 23
		87395301R		1	TRANSMISSAO RECUPERA Pwrshttle - 4wd Reman for New PN 87395301
		87395301C		1	TRANSMISSAO A RENOVA Pwrshttle - 4wd Return Number
1		181245A2		1	DESLOCAÇÃO DA CALHA Fork; First and second
1A		87578867		1	DESLOCAÇÃO DA CALHA Fork; Third and Fourth
2		614-12016		2	PARAFUSO Hex, M12 x 1.75 x 16mm, Cl 8.8, Full Thd
3		87429994		2	ANILHA DE VEDAÇÃO 12mm ID x 20mm OD x 1.5mm Thk 12 x 20 x 1.5 mm
4		1966993C1		2	MOLA
5		181139A1		4	ESFERA 10mm OD
6		864-8025		3	PARAFUSO ALLENA FLAN M8 x 25mm, Cl 8.8
7		181171A1		1	COBERTURA
8		190428A3		1	ALAVANCA
9		1967585C1		2	PINO
10		1967581C1		1	COBERTURA DE PROTECÇ
11		181177A1		1	BRAÇADEIRA
12		181138A1		1	O-RING 0.103" Thk x 2.362" ID, -142, Cl 5, 75 Duro
13		278533A1		1	MOLA
14		278532A1		1	BUCHA
15		279039A1		1	ANEL RING SNAP
16		181173A1		2	SELETOR Shifter
17		864-10025		2	PARAFUSO ALLENA FLAN M10 x 25mm, Cl 8.8
18		181175A1		1	PLACA
19		905794R1		4	PINO M6 x 30, Coiled
20		181203A1		1	GARFO First and Second
21		181174A2		1	GARFO Third and Fourth
22		87429985		1	ANILHA DE VEDAÇÃO 10mm ID x 18mm OD x 1.5mm Thk
23		181100A1		1	BUJÃO 1/8 CAS x 8 M10 x 23

580N-RETRO-CARREGADORA (BRASIL)

TRANSMISSÃO, 2WD / 4WD POWERSHIFT TIPO S - MECANISMO DE TROCA DE MARCHAS

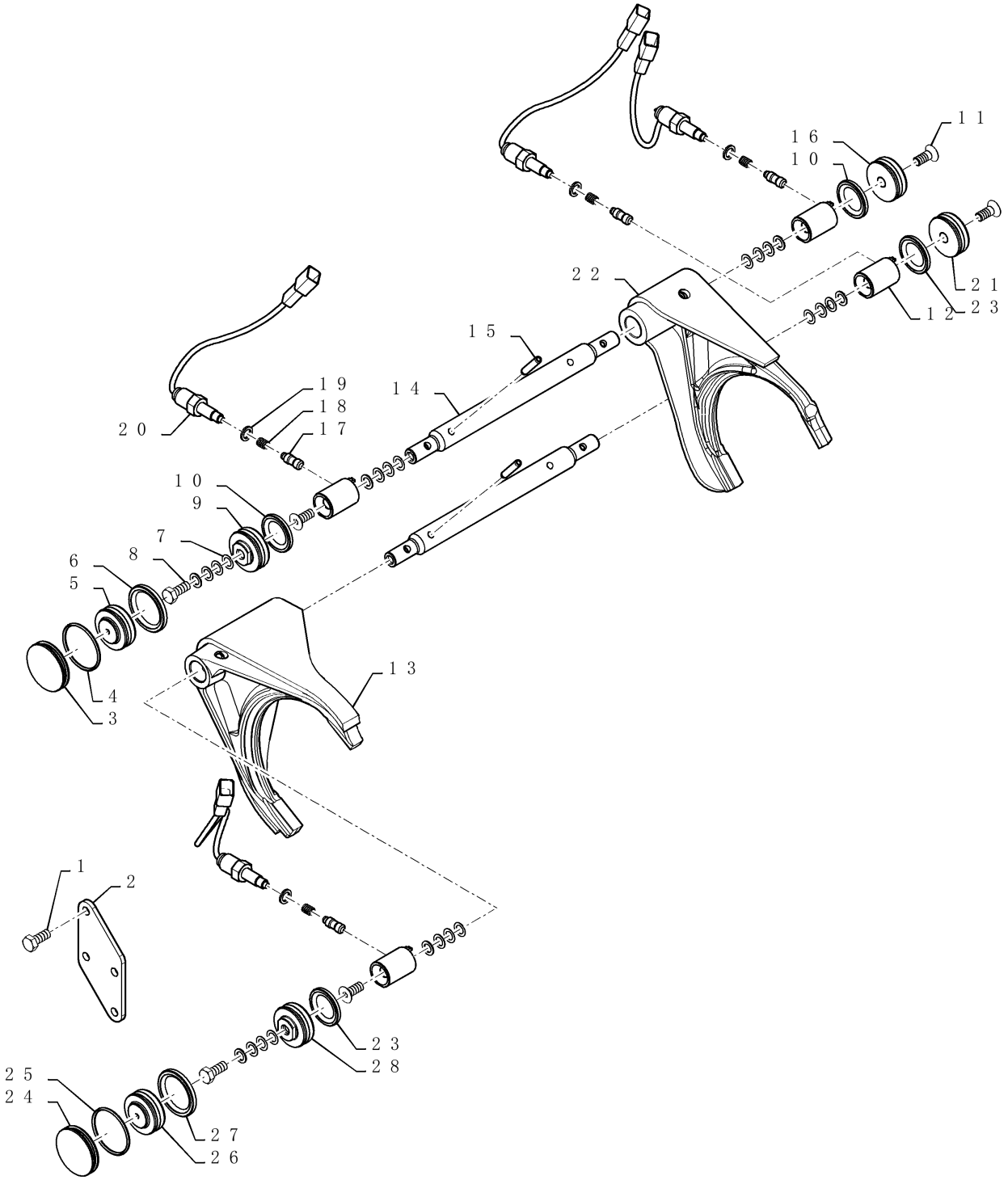

TRANSMISSÃO, 2WD / 4WD POWERSHIFT TIPO S - MECANISMO DE TROCA DE MARCHAS

REF	FN	PART NUMBER	YR/SN	QTY	DESCRIPTION
1		120104		4	PARAFUSO Hex, M8 x 1.25 x 20mm, Cl 8.8
2		84367031		1	PLACA
3		84367032		1	BUJÃO
4		238-5130		1	O-RING 0.103" Thk x 1.612" ID, -130, Cl 5, 75 Duro
5		84367033		1	PISTÃO 3N4 Neutral
6		84367034		1	VEDANTE 3N4 Piston; Includes O-ring and Teflon Seal
7		84367035		6	CALÇO DE AFINAÇÃO 0.1mm Thk 0.1 mm
7		84367036		6	CALÇO DE AFINAÇÃO 0.3mm Thk 0.3 mm
7		84367037		6	CALÇO DE AFINAÇÃO 0.5mm Thk 0.5 mm
7		84367038		6	CALÇO DE AFINAÇÃO 1mm Thk 1 mm
8		84367039		2	PARAFUSO
9		84367040		1	PISTÃO Third Speed
10		84367041		2	VEDANTE Third and Fourth Speed Pistons; Includes O-ring and Teflon Seal
11		84367049		4	PARAFUSO Hwh, M10-16, 3/4"
12		84367042		4	BUCHA
13		84367043		1	GARFO
14		84367044		2	DESLOCAÇÃO DA CALHA
15		84367045		2	PINO
16		84367046		1	PISTÃO Fourth speed
17		84367047		4	PINO
18		84367048		4	MOLA
19		87578908		4	O-RING 0.103" Thk x 0.237" ID, -108, Cl 6, 90 Duro O-RING
20		84367050		4	INTERRUPTOR
20		47675847		4	CHAVE FIM DE CURSO Trans Gear
21		84367051		1	PISTÃO Second Speed
22		84367052		1	GARFO
23		84367053		2	VEDANTE First and Second Speed Pistons; Includes O-ring and Teflon Seal
24		84367054		1	BUJÃO
25		K261826		1	VEDANTE 0.103" Thk x 1.862" ID, -134, Cl 5, 75 Duro
26		84367056		1	PISTÃO 1N4 Neutral

580N-RETRO-CARREGADORA (BRASIL)

TRANSMISSÃO, 2WD / 4WD POWERSHIFT TIPO S - MECANISMO DE TROCA DE MARCHAS

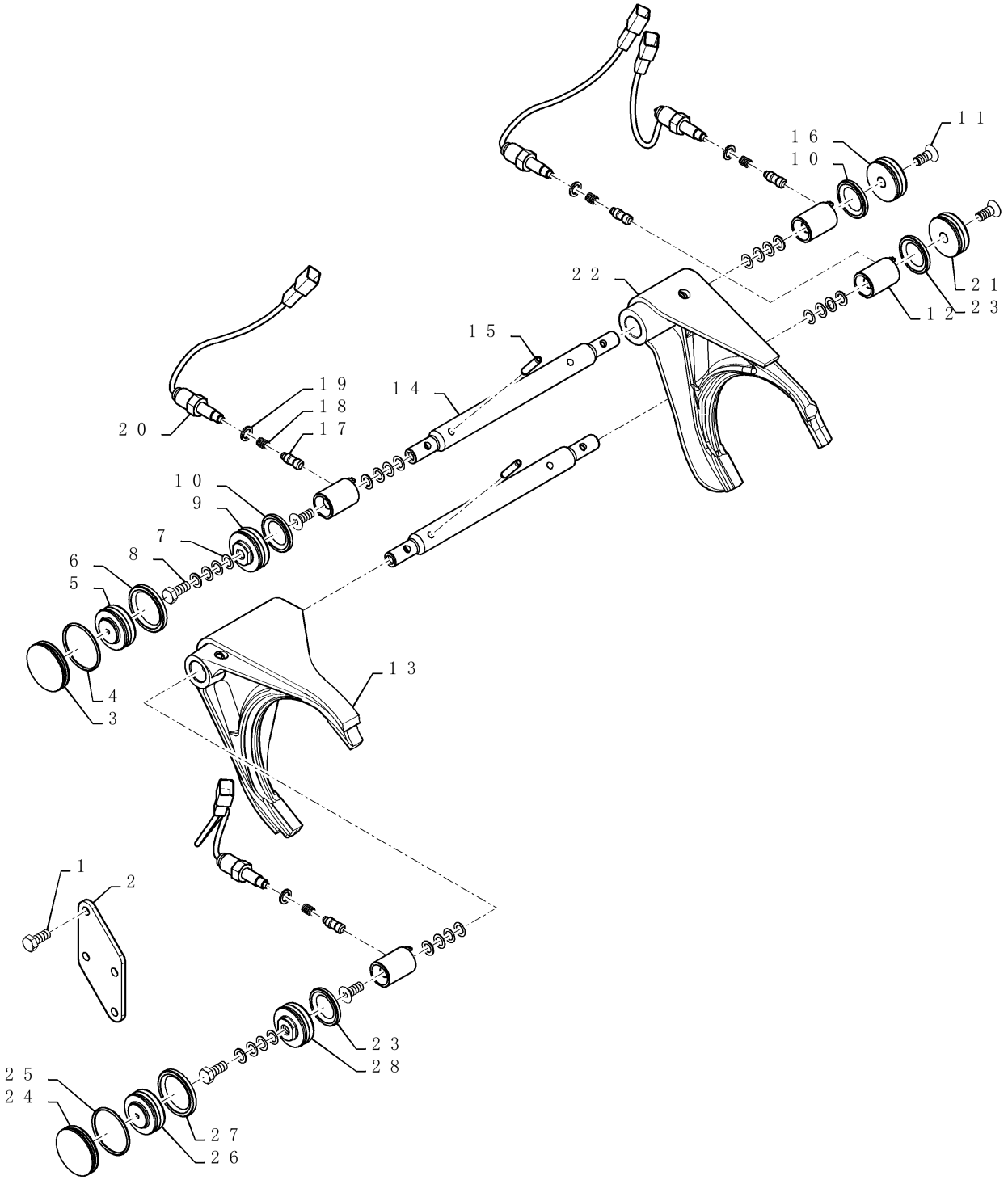

TRANSMISSÃO, 2WD / 4WD POWERSHIFT TIPO S - MECANISMO DE TROCA DE MARCHAS

REF FN	PART NUMBER	YR/SN	QTY	DESCRIPTION
27	84367057		1	VEDANTE 1N4 Piston; Includes O-ring and Teflon Seal
28	84367058		1	PISTÃO First Speed

TRANSMISSÃO, 2WD / 4WD POWERSHIFT TIPO S - VÁLVULA, CONTROLE

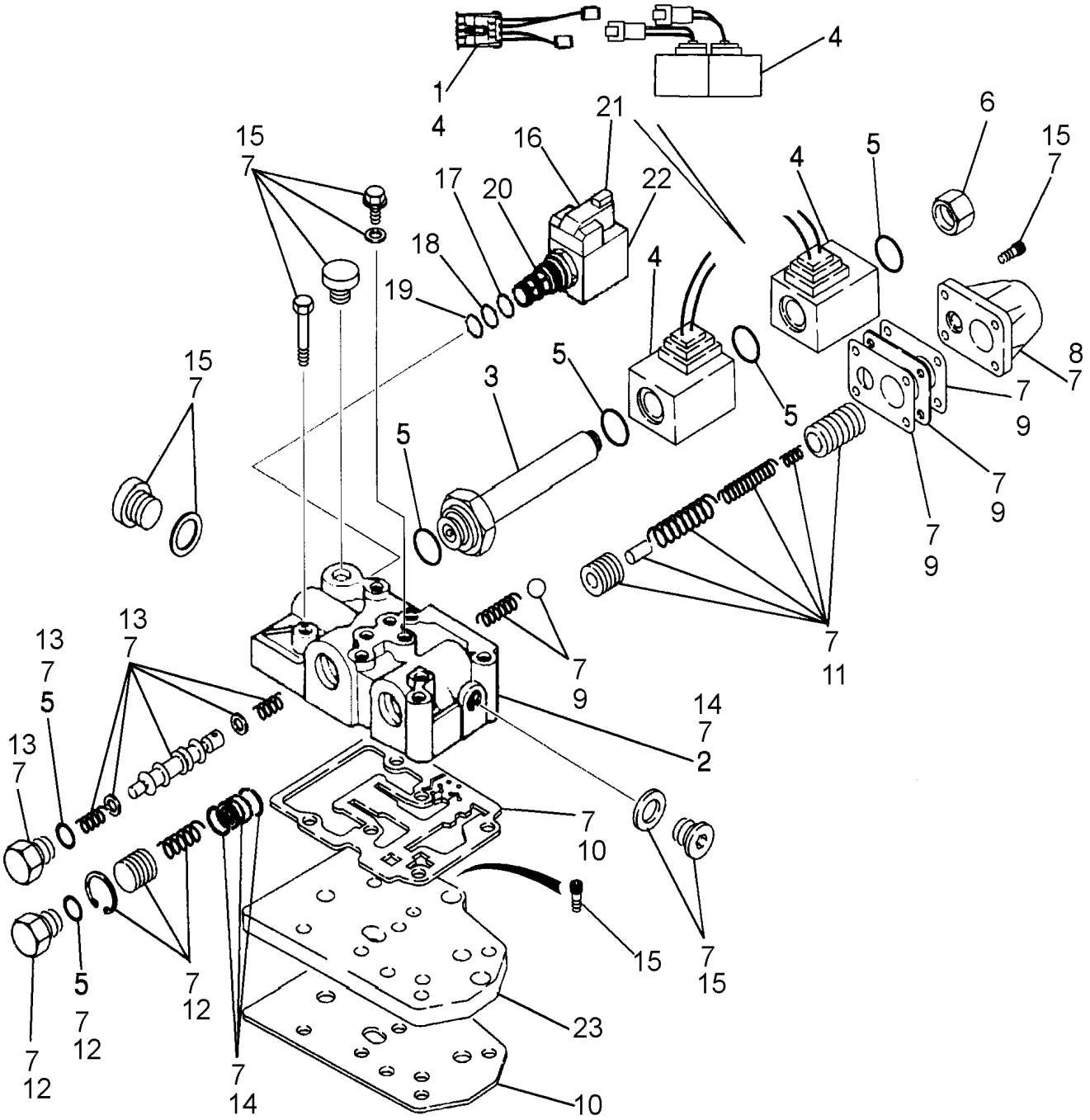

TRANSMISSÃO, 2WD / 4WD POWERSHIFT TIPO S - VÁLVULA, CONTROLE

REF FN	PART NUMBER	YR/SN	QTY	DESCRIPTION
	87395300		1	TRANSMISSÃO Pwrshttle - 2wd Two Wheel Drive, Incl 1 - 22
	87395300R		1	TRANSMISSAO RECUPERA Pwrshttle - 2wd Reman 2WD
	87395300C		1	TRANSMISSAO A RENOVA Pwrshttle - 2wd Return Number
	87525756		1	KIT DE REPARO Transmission Control Valve With Jumper Harness; Includes (1) 87456968 Forward/Reverse Jumper Harness, Ref 1; Plus (1) 87524409 Control Valve, Ref 1 - 22
1	87456968		1	CHICOTE Jumper; If Used; Female Packard Connector; Required On Transmissions Prior To Ones With Deutsch Connector Type Solenoids
	87524409		1	VÁLVULA DE CONTROLO Transmission Control, With Improved Snap Ring at Flow Divider Area; Incl. Ref 2 - 22
2	NSS		1	NO SE VENDE SEPARADO Housing, Incl in 87395300
3	190442A1		1	ÊMBOLO
4	87456900		1	KIT DE SERVIÇO Solenoid; (Used for Fwd/Rev) Includes (2) Solenoids, (1) Jumper Wire Used For Transmissions Prior to Ones With The Solenoids With Plastic Connections
5	87524436		1	KIT DE VEDAÇÃO Seal; Includes (6) O-Rings; Component Parts Not Serviced Separately
6	87530365		1	BUJÃO
7	87524441		1	VÁLVULA Valve Body; Component Parts Not Serviced Separately
8	181251A1		1	COBERTURA Modulation
9	87524439		1	KIT DE REPARO Plate; Includes (1) Plate, (2) Gasket, (1) Ball, (1) Spring; Component Parts Not Serviced Separately

TRANSMISSÃO, 2WD / 4WD POWERSHIFT TIPO S - VÁLVULA, CONTROLE

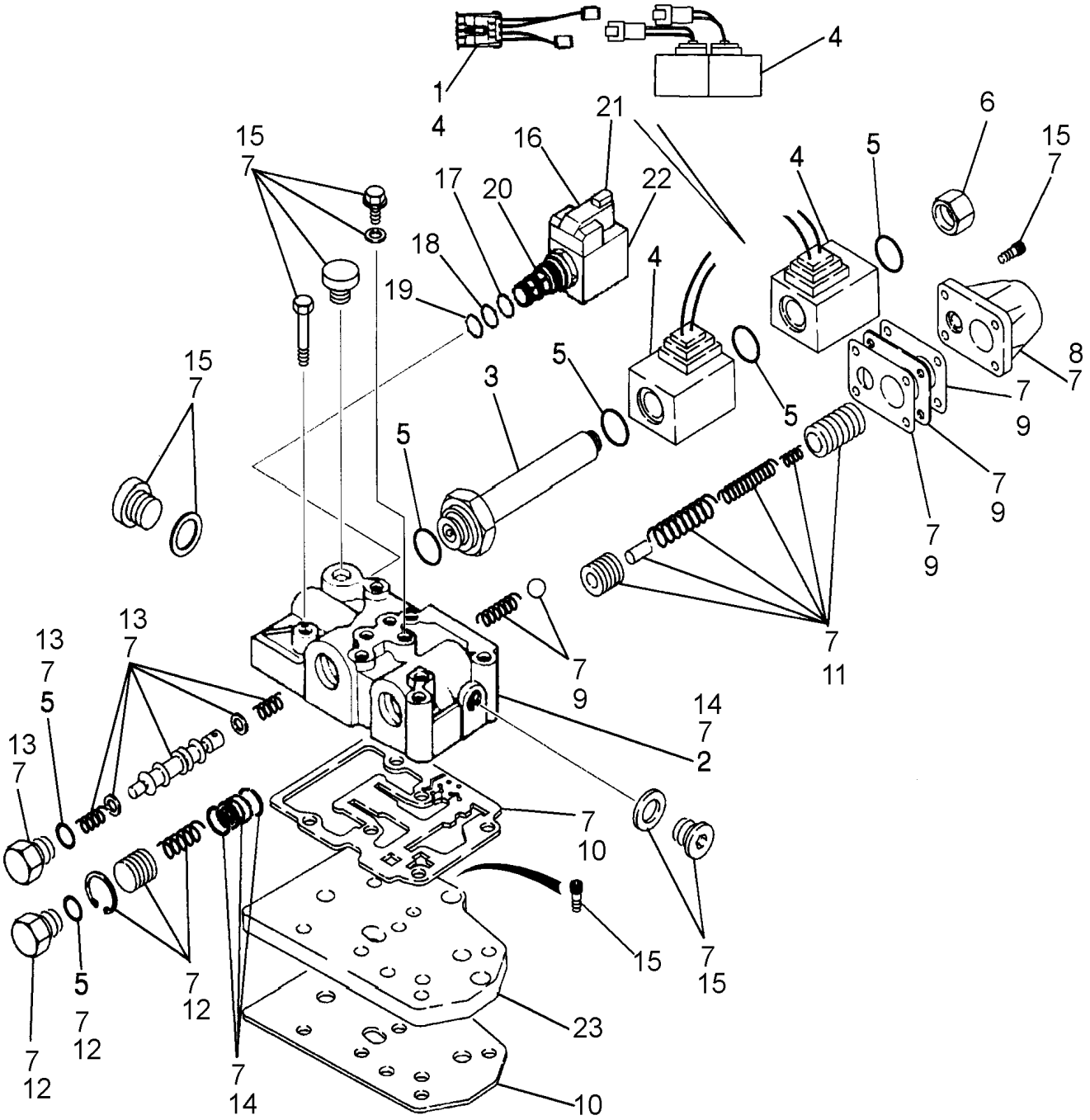

TRANSMISSÃO, 2WD / 4WD POWERSHIFT TIPO S - VÁLVULA, CONTROLE

REF FN	PART NUMBER	YR/SN	QTY	DESCRIPTION
10	87524437		1	KIT DE REPARO Gasket; Includes (4) Gasket Plates; Component Parts Not Serviced Separately
11	87524438		1	KIT DE REPARO Modulation Valve; Includes (2) Piston, (1) Pin, (3) Spring; Component Parts Not Serviced Separately
12	87524433		1	KIT DE REPARO Flow Divider Piston; Includes (1 each) Plug, O-Ring, Spring, Piston, Snap Ring; Component Parts Not Serviced Separately
13	87524432		1	KIT DE REPARO Forward/Reverse Spool; Includes (1) O-Ring, (2) Washer, (1) Plug, (1) Piston Spool, (2) Spring; Component Parts Not Serviced Separately
14	87524440		1	KIT DE REPARO Control Valve Body/Housing; Includes (1) Housing, Plus (1) Bushing, (2) Snap Rings at Flow Divider; Component Parts Not Serviced Separately
15	87524435		1	KIT DE REPARO Bolt; Includes (7) Plugs, (13) Bolts, (6) Copper Washers; Component Parts Not Serviced Separately
16	349295A1		1	VÁLVULA DE SOLENÓIDE Differential Lock Solenoid Valve; Incl 17 - 22
17	237-6008		1	O-RING 0.087" Thk x 0.644" ID, -908, Cl 6, 90 Duro
18	238-5014		1	O-RING 0.07" Thk x 0.489" ID, -14, Cl 5, 75 Duro
19	238-5013		1	O-RING 0.07" Thk x 0.426" ID, -13, Cl 5, 75 Duro
20	349291A1		1	CARTUCHO Valve, Component Parts Not Serviced Separately
20A	196096A1		1	TELA Relief Valve, Internal; Not Illustrated
21	298614A1		1	SOLENOIDE
22	349292A1		1	PORCA-TRAVA Hex, 1/2" - 2, RH Thd
23	181207A1		1	PLACA Feeding; Not Included in Assembly, Purchase Separately

580N-RETRO-CARREGADORA (BRASIL)

TRANSMISSÃO, 4WD - VÁLVULA, COMANDO

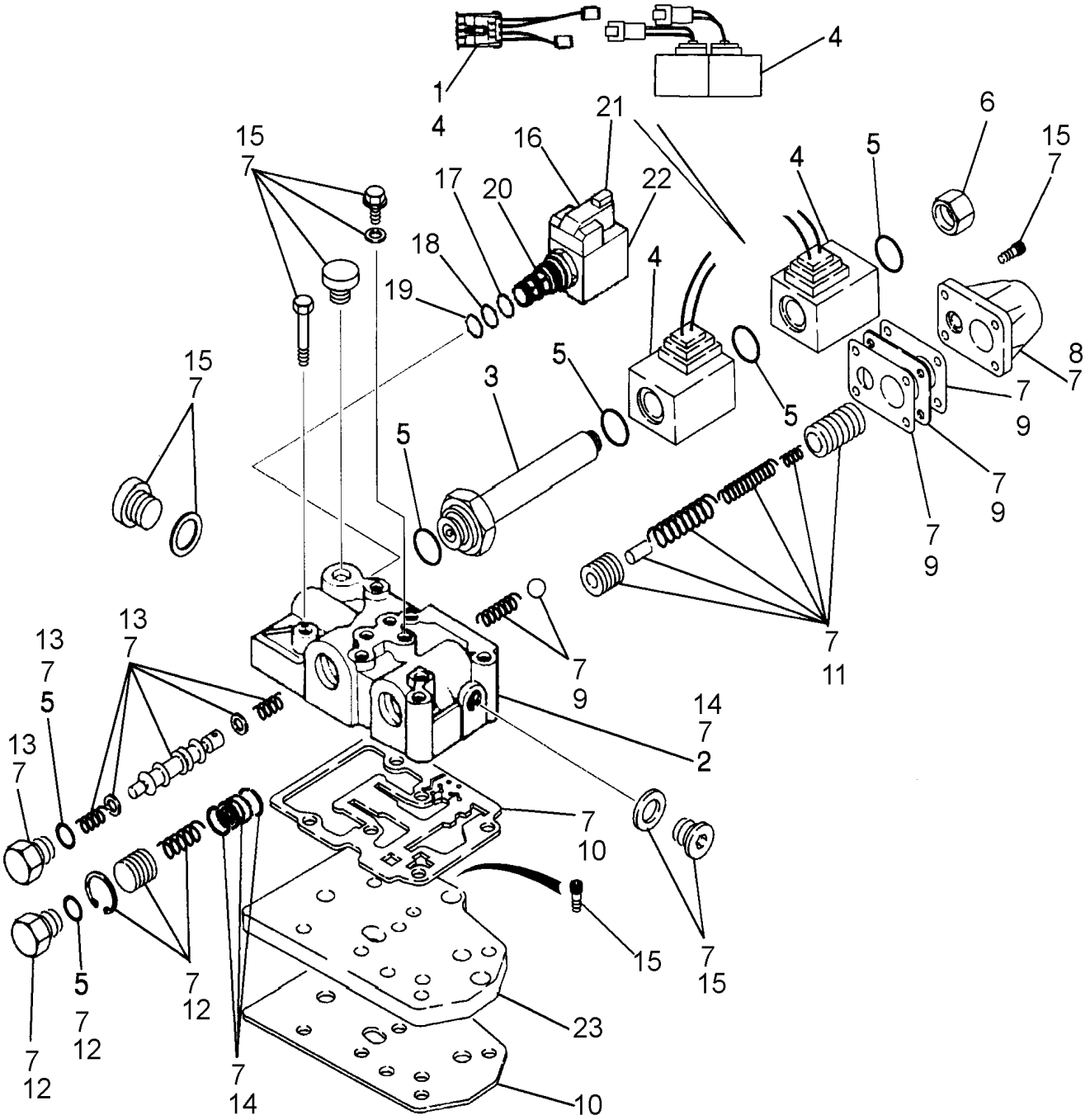

TRANSMISSÃO, 4WD - VÁLVULA, COMANDO

REF	FN	PART NUMBER	YR/SN	QTY	DESCRIPTION
		87395301		1	TRANSMISSÃO Pwrshttle - 4wd Four Wheel Drive, Incl 1 - 22
		87395301R		1	TRANSMISSAO RECUPERA Pwrshttle - 4wd Reman for New PN 87395301
		87395301C		1	TRANSMISSAO A RENOVA Pwrshttle - 4wd Return Number
		87525756		1	KIT DE REPARO Transmission Control Valve With Jumper Harness; Includes (1) 87456968 Forward/Reverse Jumper Harness, Ref 1; Plus (1) 87524409 Control Valve, Ref 1 - 22
1		87456968		1	CHICOTE Jumper; If Used; Female Packard Connector; Required On Transmissions Prior To Ones With Deutsch Connector Type Solenoids
		87524409		1	VÁLVULA DE CONTROLO Transmission Control, With Improved Snap Ring at Flow Divider Area; Incl. Ref 2 - 22
2		NSS		1	NO SE VENDE SEPARADO HOUSING, Incl in 87395301
3		190442A1		1	ÊMBOLO
4		87456900		1	KIT DE SERVIÇO Solenoid; (Used for Fwd/Rev) Includes (2) Solenoids, (1) Jumper Wire Used For Transmissions Prior to Ones With The Solenoids With Plastic Connections
5		87524436		1	KIT DE VEDAÇÃO Seal; Includes (6) O-Rings; Component Parts Not Serviced Separately
6		87530365		1	BUJÃO
7		87524441		1	VÁLVULA Valve Body; Component Parts Not Serviced Separately
8		181251A1		1	COBERTURA Modulation
9		87524439		1	KIT DE REPARO Plate; Includes (1) Plate, (2) Gasket, (1) Ball, (1) Spring; Component Parts Not Serviced Separately

TRANSMISSÃO, 4WD - VÁLVULA, COMANDO

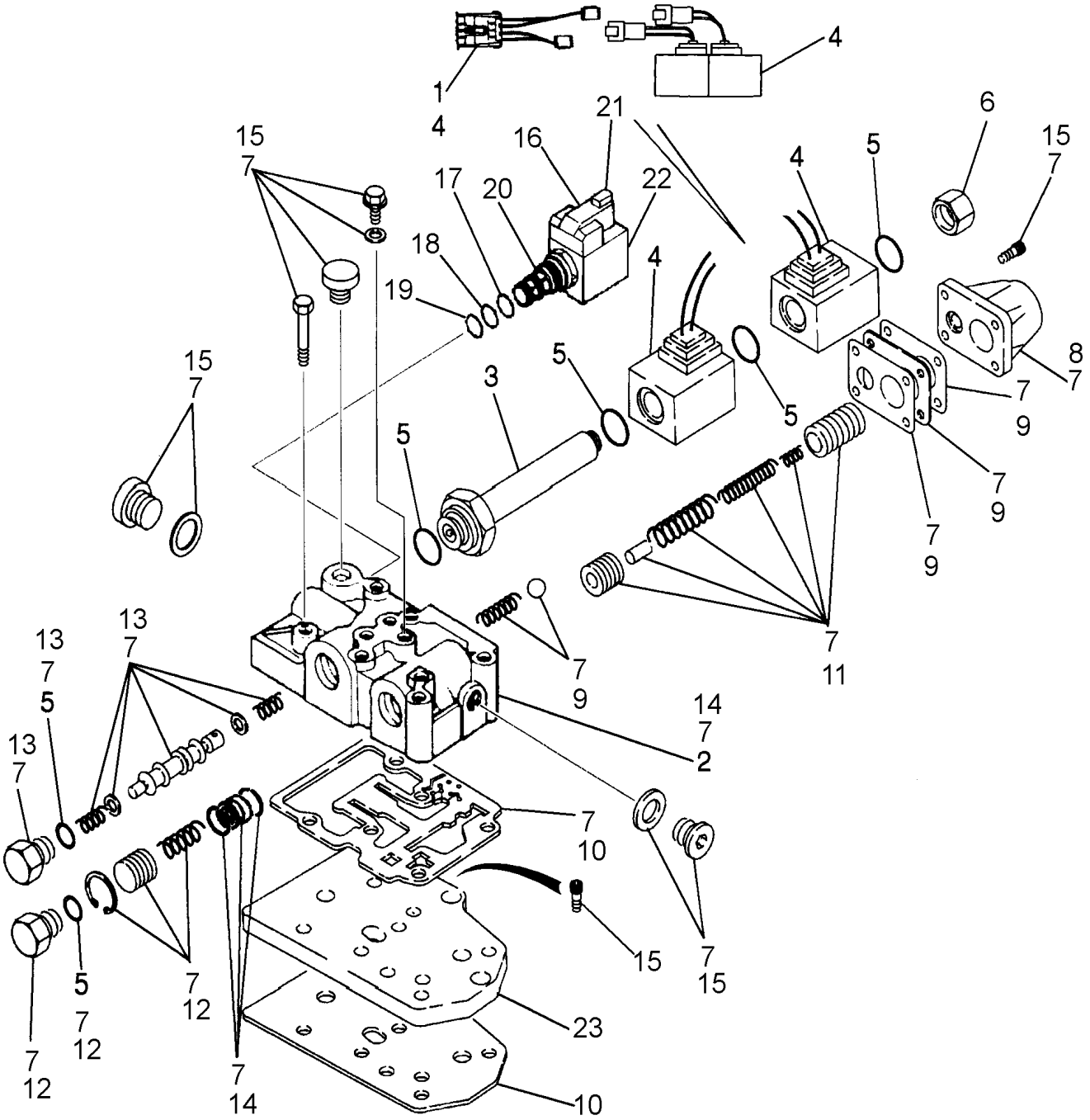

TRANSMISSÃO, 4WD - VÁLVULA, COMANDO

REF FN	PART NUMBER	YR/SN	QTY	DESCRIPTION
10	87524437		1	KIT DE REPARO Gasket; Includes (4) Gasket Plates; Component Parts Not Serviced Separately
11	87524438		1	KIT DE REPARO Modulation Valve; Includes (2) Piston, (1) Pin, (3) Spring; Component Parts Not Serviced Separately
12	87524433		1	KIT DE REPARO Flow Divider Piston; Includes (1 each) Plug, O-Ring, Spring, Piston, Snap Ring; Component Parts Not Serviced Separately
13	87524432		1	KIT DE REPARO Forward/Reverse Spool; Includes (1) O-Ring, (2) Washer, (1) Plug, (1) Piston Spool, (2) Spring; Component Parts Not Serviced Separately
14	87524440		1	KIT DE REPARO Control Valve Body/Housing; Includes (1) Housing, Plus (1) Bushing, (2) Snap Rings at Flow Divider; Component Parts Not Serviced Separately
15	87524435		1	KIT DE REPARO Bolt; Includes (7) Plugs, (13) Bolts, (6) Copper Washers; Component Parts Not Serviced Separately
16	349295A1		1	VÁLVULA DE SOLENÓIDE Differential Lock; Incl 17 - 22
17	237-6008		1	O-RING 0.087" Thk x 0.644" ID, -908, Cl 6, 90 Duro
18	238-5014		1	O-RING 0.07" Thk x 0.489" ID, -14, Cl 5, 75 Duro
19	238-5013		1	O-RING 0.07" Thk x 0.426" ID, -13, Cl 5, 75 Duro
20	349291A1		1	CARTUCHO Valve, Component Parts Not Serviced Separately
20A	196096A1		1	TELA Relief Valve, Internal; Not Illustrated
21	298614A1		1	SOLENOIDE
22	349292A1		1	PORCA-TRAVA Hex, 1/2" - 2, RH Thd
23	181207A1		1	PLACA Feeding; Not Included in Assembly, Purchase Separately

580N-RETRO-CARREGADORA (BRASIL)

TRANSMISSÃO, 2WD / 4WD POWERSHIFT TIPO S - VÁLVULA, CONTROLE

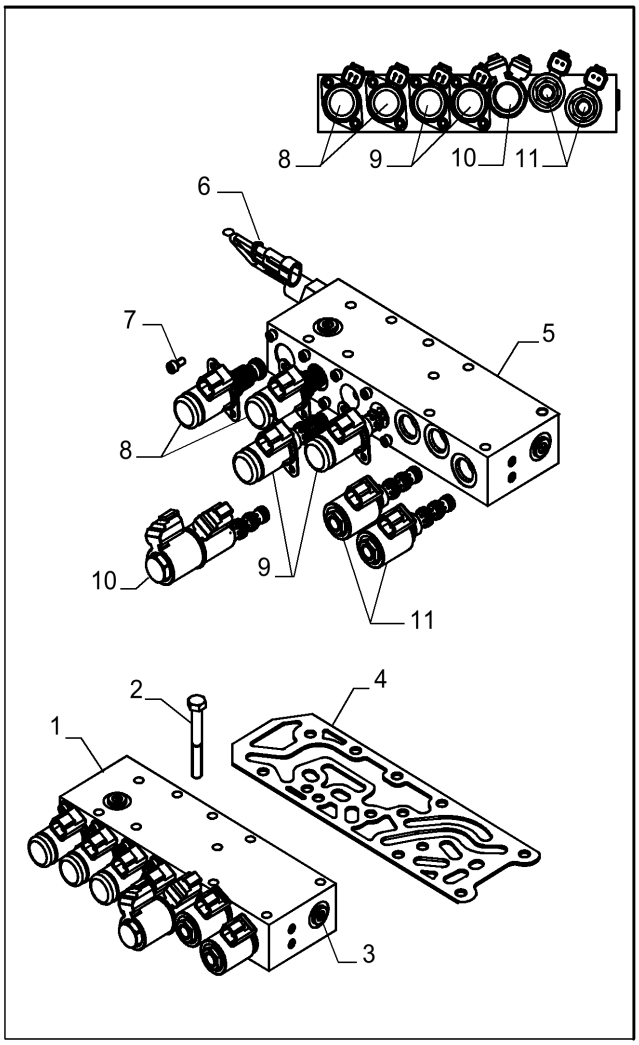

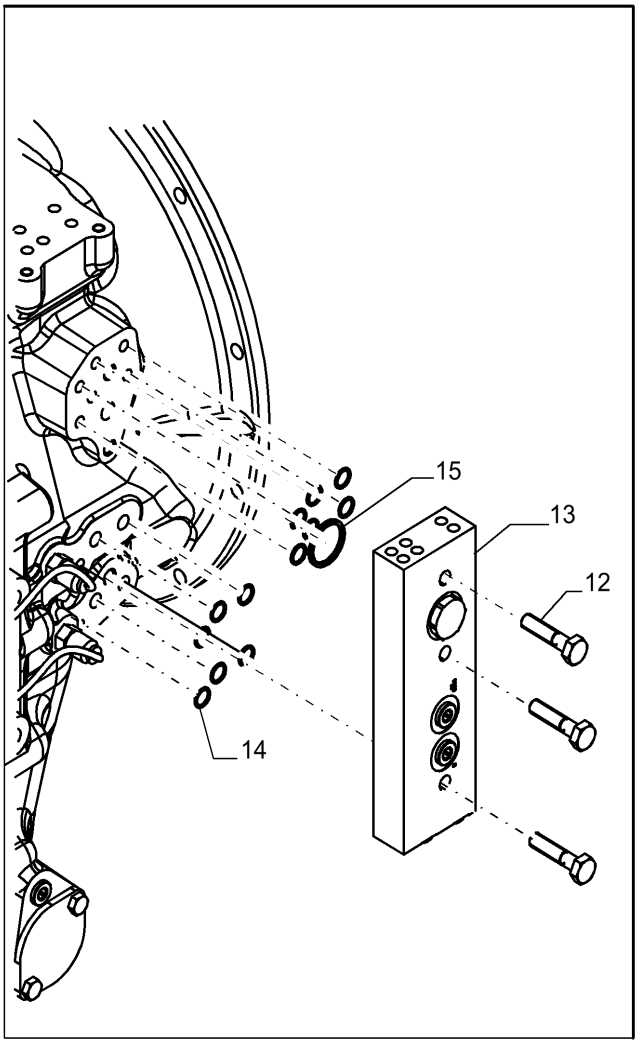

TRANSMISSÃO, 2WD / 4WD POWERSHIFT TIPO S - VÁLVULA, CONTROLE

REF FN	PART NUMBER	YR/SN	QTY	DESCRIPTION
1	84367060		1	VÁLVULA DE CONTROLO CONJUNTO
2	87705723		10	PARAFUSO Hex, M8 x 65mm, Cl. 8.8
3	9625178		2	PLUG SEXTAVADO INTER 9/16" - 18 ORB
4	84367061		1	JUNTA
5	84367062		1	VÁLVULA DE CONTROLO CORPO
6	87705716		1	SENSOR
6	181105A1		1	ANILHA DE VEDAÇÃO 14mm ID x 20mm OD x 1.5mm Thk
7	14304021		8	PARAFUSO ALLENA FLAN M5 x 10mm, Cl 8.8
8	84367063		2	VÁLVULA DE SOLENÓIDE (Used for HDL)
9	87705567		2	VÁLVULA DE SOLENÓIDE (Used for FWD)
10	84367064		1	SOLENÓIDE A RENOVAR
11	84367065		2	SOLENÓIDE A RENOVAR
12	84062222		3	PARAFUSO Hex, M10 x 45mm, Cl 8.8, Full Thd
13	84367066		1	COLETOR
14	100760A1		12	O-RING 10.82mm ID x 14.38mm OD
15	84367067		1	O-RING 26.65mm ID x 2.62mm Thk
16	84336838		1	CHICOTE Not shown

580N-RETRO-CARREGADORA (BRASIL)

21.134.05	01	p1	9/2021

TRANSMISSÃO, 4WD - VÁLVULA, SOLENÓIDE

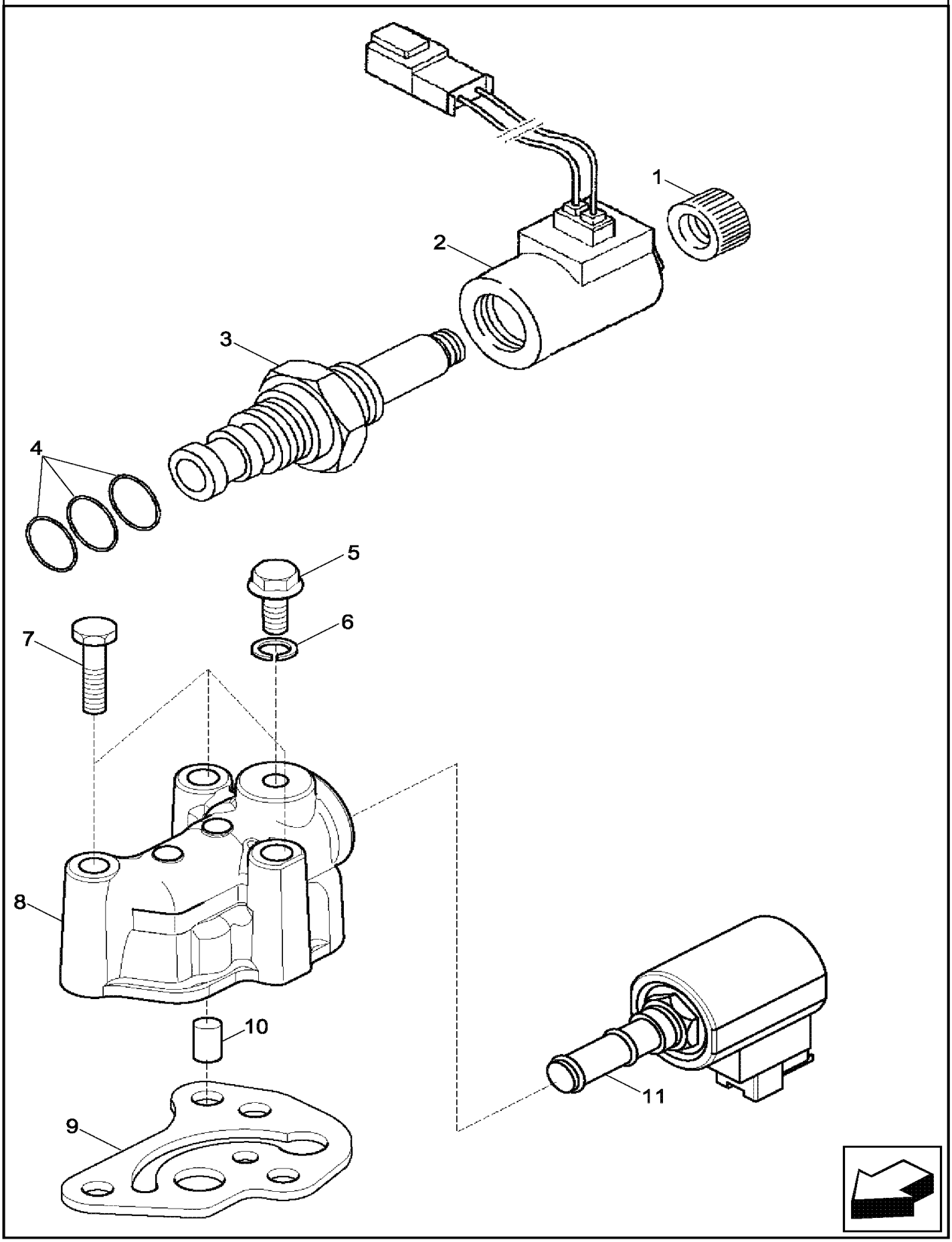

TRANSMISSÃO, 4WD - VÁLVULA, SOLENÓIDE

REF	FN	PART NUMBER	YR/SN	QTY	DESCRIPTION
		87395301		1	TRANSMISSÃO Pwrshttle - 4wd Four Wheel Drive, Incl 1 - 10
		87395301R		1	TRANSMISSAO RECUPERA Pwrshttle - 4wd Reman for New PN 87395301
		87395301C		1	TRANSMISSAO A RENOVA Pwrshttle - 4wd Return Number
		87429978		1	CARTUCHO Incl 1 - 4; With Deutsch Connectors
1		NSS		1	NO SE VENDE SEPARADO NUT, Incl in 87395301
2		NSS		1	NO SE VENDE SEPARADO COIL, Incl in 87395301
3		NSS		1	NO SE VENDE SEPARADO VALVE Solenoid, Incl in 87395301
4		NSS		1	NO SE VENDE SEPARADO KIT Seal, Incl 238-5014, 238-5015, 237-6010 O-Rings, Kit Not Serviced Separately, Incl in 87395301
5		181100A1		1	BUJÃO 1/8 CAS x 8 M10 x 23
6		934667R1		1	ANEL VEDADOR M10 x 14 x 1
7		814-8060		3	PARAFUSO Hex, M8 x 1.25 x 60mm, Cl 8.8
8		321428A1		1	VÁLVULA COLECTORA
9		366910A1		1	JUNTA
10		190431A1		1	VÁLVULA Installed Between Ref 8 and 9
11		87456901		1	VÁLVULA DE SOLENÓIDE Component Parts Not Serviced Separately; Incl Solenoid and Ref 12 Jumper Harness; Jumper Is For Coverting Transmissions Prior to Connector Change From Weather
12		87456969		1	CHICOTE

580N-RETRO-CARREGADORA (BRASIL)

21.140.01	01	p1	9/2021

TRANSMISSÃO, 2WD - EIXO, ENTRADA & TDF

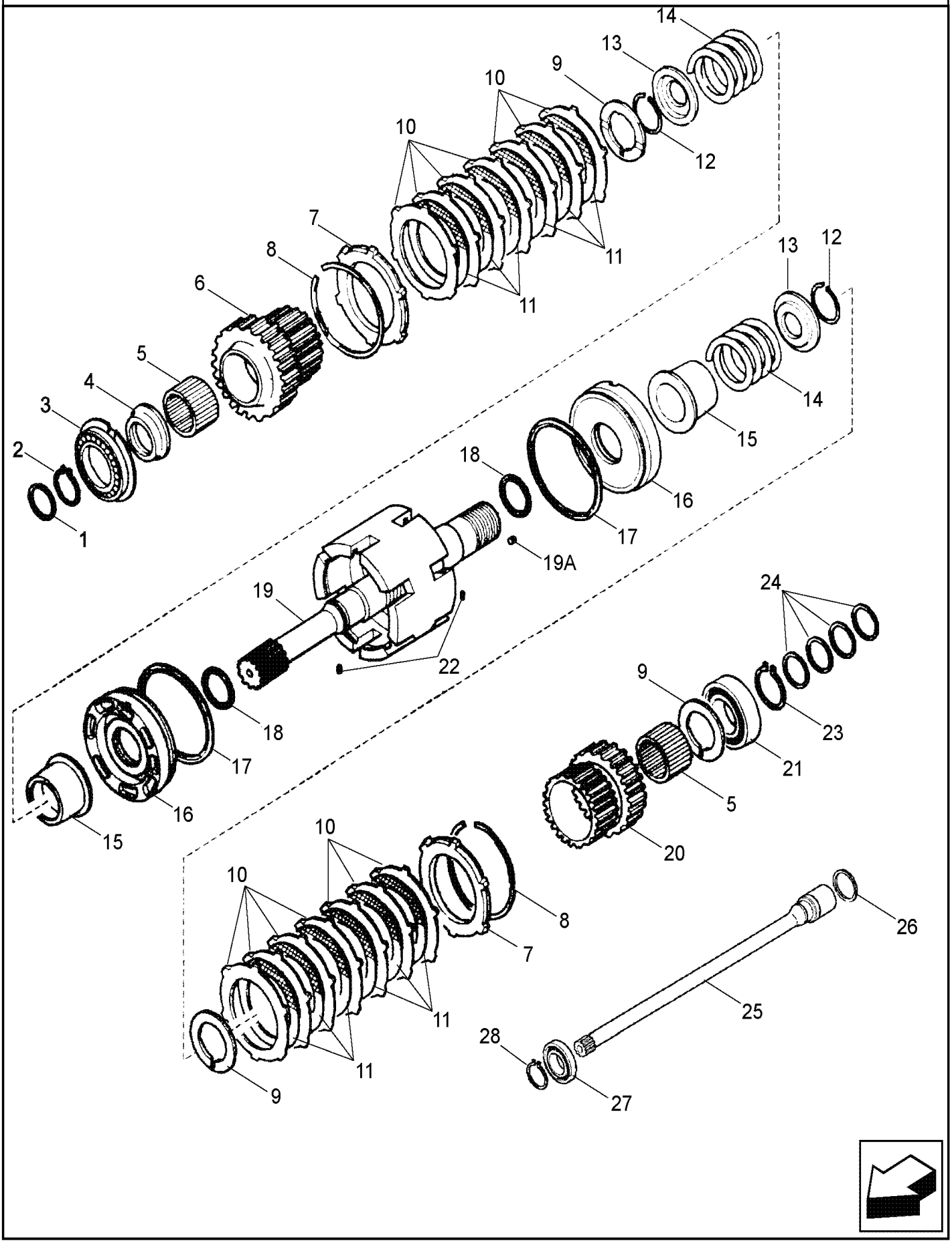

TRANSMISSÃO, 2WD - EIXO, ENTRADA & TDF

REF FN	PART NUMBER	YR/SN	QTY	DESCRIPTION
	87395300		1	TRANSMISSÃO Pwrshttle - 2wd Two Wheel Drive, Incl 1 - 28
	87395300R		1	TRANSMISSAO RECUPERA Pwrshttle - 2wd Reman 2WD
	87395300C		1	TRANSMISSAO A RENOVA Pwrshttle - 2wd Return Number
	84468418		1	EIXO ENTRADA EMBREAG INPUT/PTO SHAFT; Incl 1 - 28
1	358645A1		2	ANEL VEDADOR
2	A48041		1	ANEL ELÁSTICO 41.5mm ID x 2.5mm Thk
3	181128A1		1	ROLAMENTO ESFÉRICO 45mm ID x 85mm OD x 19mm W
4	358635A1		1	ESPAÇADOR 68 x 45 x 105 68 x 45 x 105 mm
5	358633A1		2	ROLAMENTO DE AGULHAS 50mm ID x 58mm OD x 25mm W
6	358632A1		1	PINHÃO 35T Gear, 35T
7	310519A1		2	PLACA 6.2mm Thk
8	181116A1		2	RING, LOCKING 146.6mm ID x 2.5mm Thk RING, LOCK
9	358640A1		3	ARRUELA PLANA 60 x 50 x 4
10	181159A1		14	DISCO Plate
11	87705458		1	KIT REFORMA EMBREAGE 6 Kevlar Friction / 6 Reaction - Plates CLUTCH DISK Plate
12	181111A1		2	RING, LOCKING 47.8mm ID x 1.5mm Thk RING, LOCK
13	181161A1		2	PLATE, THRUST Pressure
14	358637A1		2	MOLA
15	358641A1		2	ACOPLAMENTO
16	358644A1		2	PISTÃO
17	358643A1		2	ANEL VEDADOR 126.83mm ID x 137mm OD x 3.25mm Thk SEALRING
18	358642A1		2	ANEL VEDADOR SEALRING
19	87525849		1	KIT DE REPARO Input Shaft, Incl 19A (4) 139312A1 Rivets; Also Incl (1) 87429973 Input Shaft Which Is Not Serviced Separately

580N-RETRO-CARREGADORA (BRASIL)

21.140.01	01	p2	9/2021

TRANSMISSÃO, 2WD - EIXO, ENTRADA & TDF

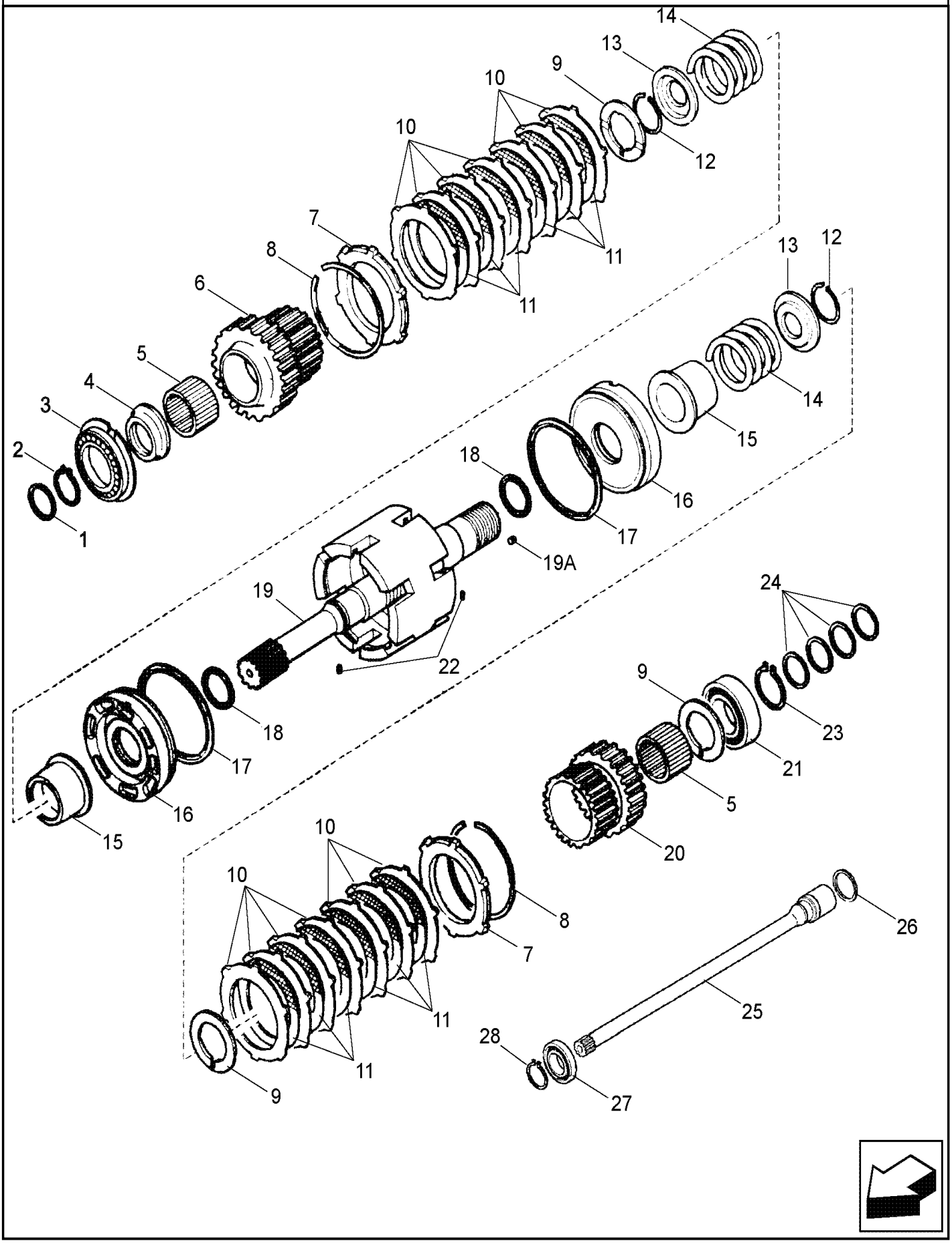

TRANSMISSÃO, 2WD - EIXO, ENTRADA & TDF

REF FN	PART NUMBER	YR/SN	QTY	DESCRIPTION
19A	139312A1		4	BUJÃO DE EXPANSÃO Expansion, 6mm OD x 5.84mm Rivet
20	358638A1		1	PINHÃO 29T Gear, 29T
21	ST264		1	ROLAMENTO ESFÉRICO 50 mm ID x 90 mm OD x 20 mm
22	181108A1		2	ANEL ELÁSTICO 3mm OD x 8mm L
23	800-1150		1	ANEL DE PRESSÃO M50, Ext
24	87429984		4	ANEL VEDADOR
25	87705460		1	TOMADA DE FORÇA
26	358645A1		1	ANEL VEDADOR
27	87429983		1	ROLAMENTO ESFÉRICO 30mm ID x 55mm OD x 13mm W
28	800-1130		1	ANEL DE PRESSÃO M30, Ext

21.140.01	02	p1	9/2021

TRANSMISSÃO - 2WD / 4WD POWERSHIFT - EIXOS, ENTRADA & TDF

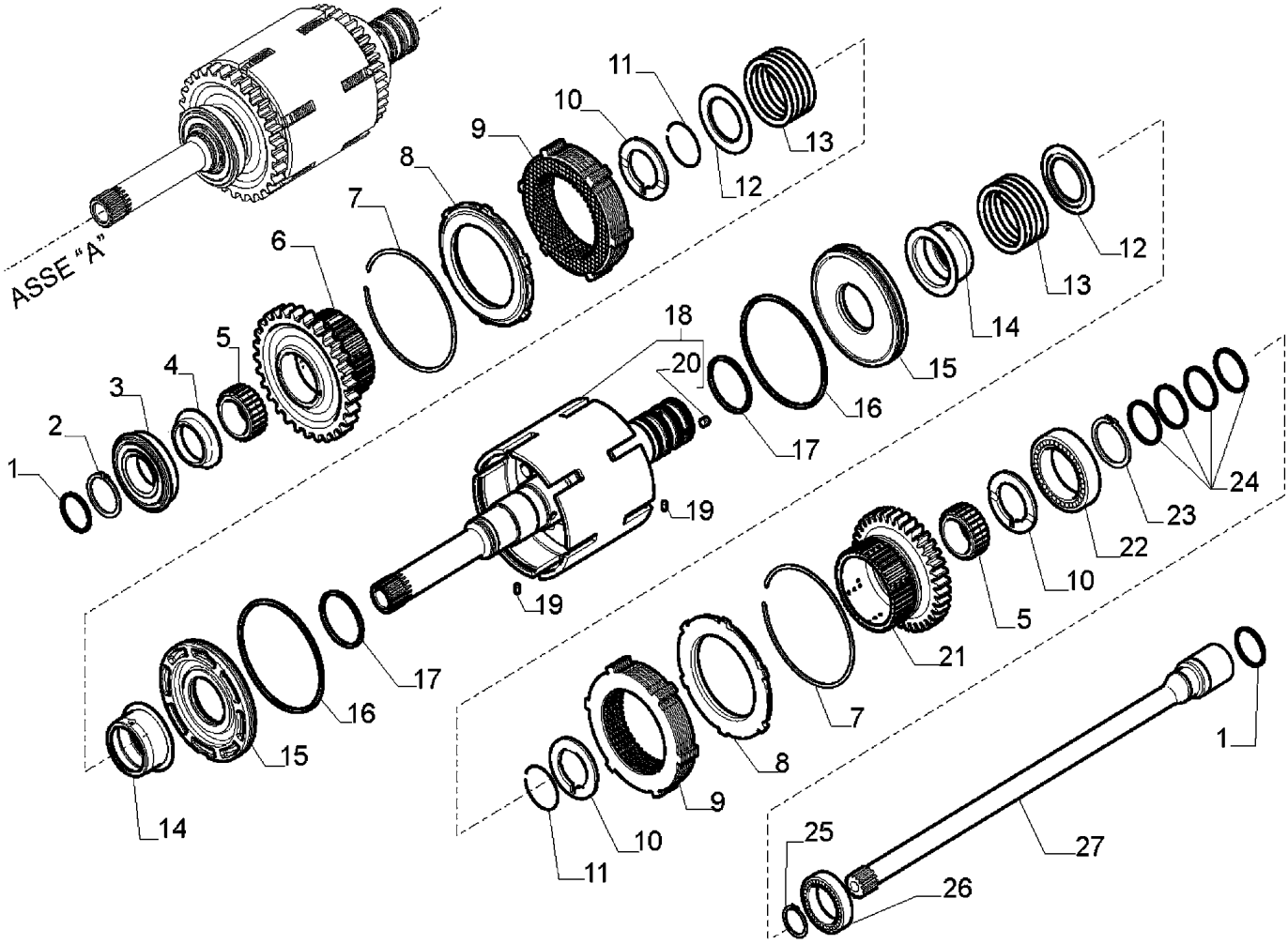

TRANSMISSÃO - 2WD / 4WD POWERSHIFT - EIXOS, ENTRADA & TDF

REF	FN	PART NUMBER	YR/SN	QTY	DESCRIPTION
		84327511		1	TRANSMISSÃO Pwrshft - S type - 2wd Powershift, Two Wheel Drive, Incl 1 - 27
		84327511R		1	TRANSMISSAO RECUPERA Pwrshft - S type - 2wd Reman for New PN 84327511
		84327511C		1	TRANSMISSAO A RENOVA Pwrshft - S type - 2wd Return Number
		84327512		1	TRANSMISSÃO Pwrshft - S type - 4wd Powershift, Four Wheel Drive, Incl 1 - 27
		84327512R		1	TRANSMISSAO RECUPERA Pwrshft - S type - 4wd Reman For New PN 84327512
		84327512C		1	TRANSMISSAO A RENOVA Pwrshft - S type - 4wd Return Number
1		358645A1		2	ANEL VEDADOR
2		A48041		1	ANEL ELÁSTICO 41.5mm ID x 2.5mm Thk
3		181128A1		1	ROLAMENTO ESFÉRICO 45mm ID x 85mm OD x 19mm W
4		358635A1		1	ESPAÇADOR 68 x 45 x 105 68 x 45 x 105
5		358633A1		2	ROLAMENTO DE AGULHAS 50mm ID x 58mm OD x 25mm W
6		358632A1		1	PINHÃO 35T Reverse, 45T
7		181116A1		2	RING, LOCKING 146.6mm ID x 2.5mm Thk RING, LOCK
8		310519A1		2	PLACA 6.2mm Thk Clutch Lock Ring
9		87705458		2	KIT REFORMA EMBREAGE 6 Kevlar Friction / 6 Reaction - Plates Forward/Reverse
10		358640A1		3	ARRUELA PLANA 60 x 50 x 4 60 x 50 x 4
11		181111A1		2	RING, LOCKING 47.8mm ID x 1.5mm Thk RING, LOCK
12		181161A1		2	PLATE, THRUST Lock Spring Cover
13		358637A1		2	MOLA
14		358641A1		2	ACOPLAMENTO Clutch
15		358644A1		2	PISTÃO Clutch
16		358643A1		2	ANEL VEDADOR 126.83mm ID x 137mm OD x 3.25mm Thk SEALRING

580N-RETRO-CARREGADORA (BRASIL)

TRANSMISSÃO - 2WD / 4WD POWERSHIFT - EIXOS, ENTRADA & TDF

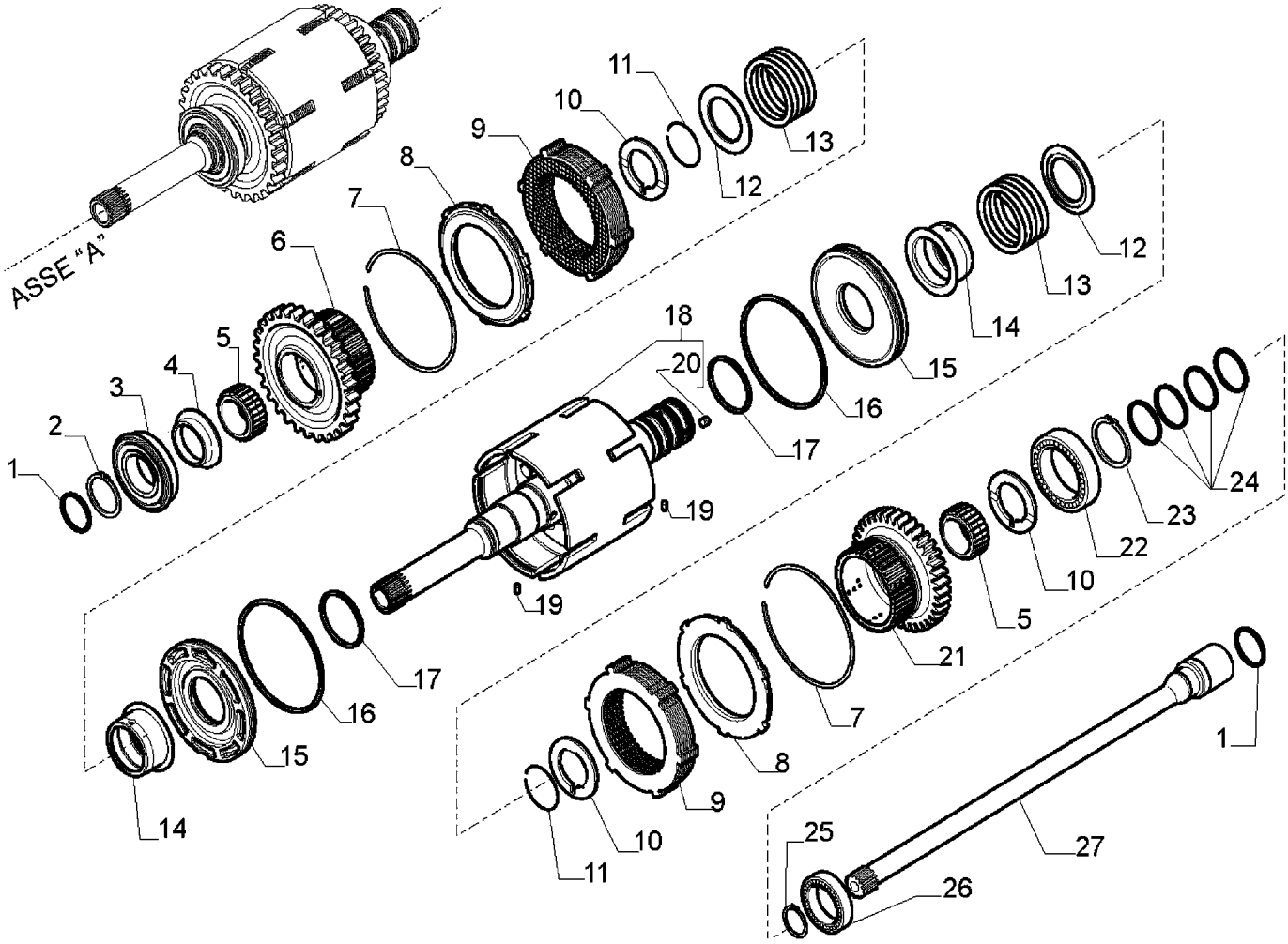

TRANSMISSÃO - 2WD / 4WD POWERSHIFT - EIXOS, ENTRADA & TDF

REF FN	PART NUMBER	YR/SN	QTY	DESCRIPTION
17	358642A1		2	ANEL VEDADOR SEALRING
18	87525849		1	KIT DE REPARO SHAFT ASSY Inner; Incl 20
19	181108A1		2	ANEL ELÁSTICO 3mm OD x 8mm L D3x8
20	139312A1		4	BUJÃO DE EXPANSÃO Expansion, 6mm OD x 5.84mm D6x5,84 Rivet
21	358638A1		1	PINHÃO 29T Forward, 37T
22	ST264		1	ROLAMENTO ESFÉRICO 50 mm ID x 90 mm OD x 20 mm
23	800-1150		1	ANEL DE PRESSÃO M50, Ext
24	87429984		4	ANEL VEDADOR
25	800-1130		1	ANEL DE PRESSÃO M30, Ext
26	87429983		1	ROLAMENTO ESFÉRICO 30mm ID x 55mm OD x 13mm W
27	87705460		1	TOMADA DE FORÇA

580N-RETRO-CARREGADORA (BRASIL)

TRANSMISSÃO, 2WD - BOMBA, ÓLEO

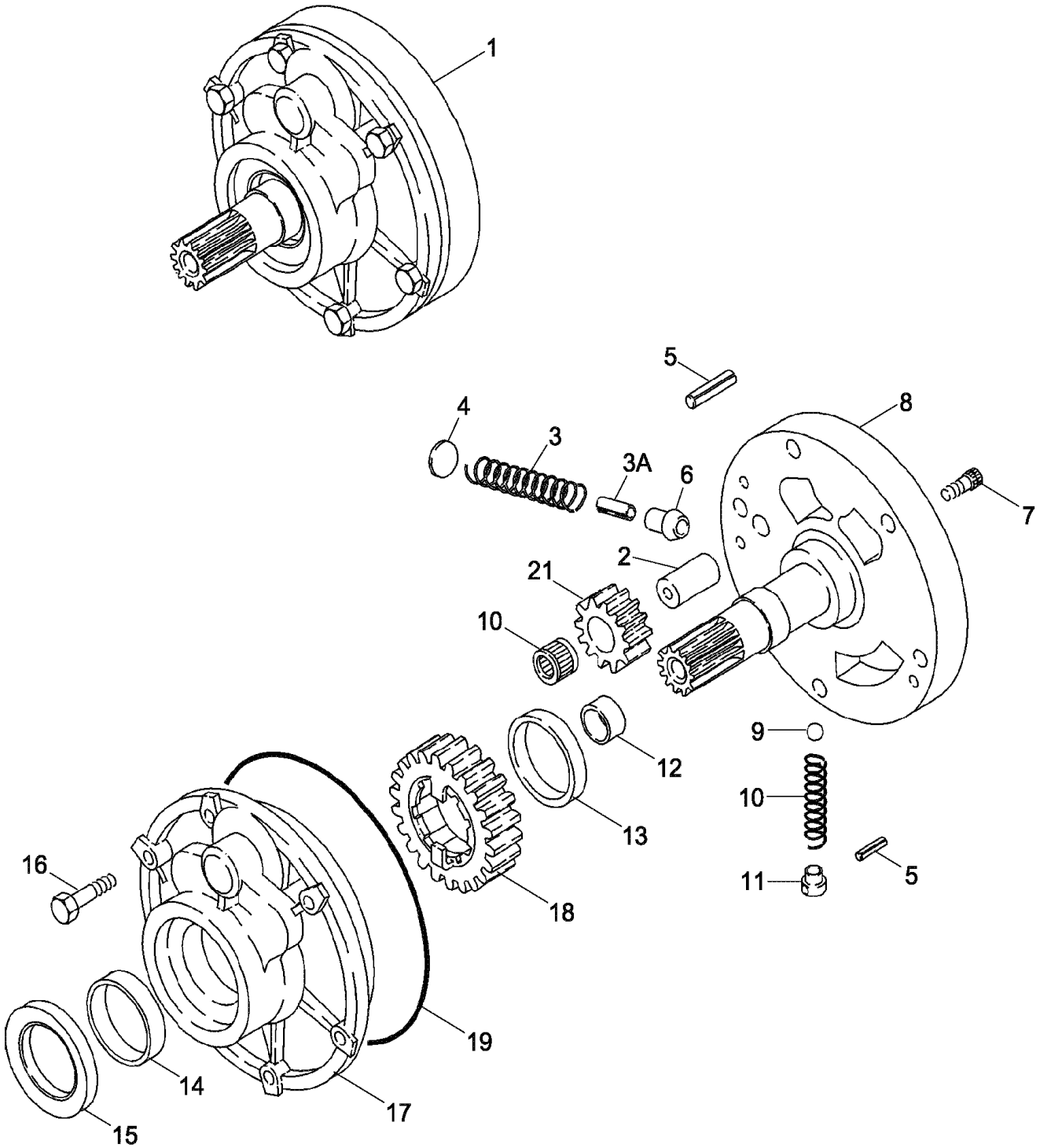

TRANSMISSÃO, 2WD - BOMBA, ÓLEO

REF FN	PART NUMBER	YR/SN	QTY	DESCRIPTION
	87395300		1	TRANSMISSÃO Pwrshttle - 2wd Two Wheel Drive, Incl 1 - 21
	87395300R		1	TRANSMISSAO RECUPERA Pwrshttle - 2wd Reman 2WD
	87395300C		1	TRANSMISSAO A RENOVA Pwrshttle - 2wd Return Number
1	87429970		1	BOMBA Charge, Incl 2 - 21
2	NSS		1	NO SE VENDE SEPARADO SHAFT, Incl in 87395300 and 87429970
3	NSS		1	NO SE VENDE SEPARADO SPRING, Incl in 87395300 and 87429970
3A	NSS		1	NO SE VENDE SEPARADO PIN, Incl in 87395300 and 87429970
4	NSS		1	NO SE VENDE SEPARADO STOP, Incl in 87395300 and 87429970
5	NSS		2	NO SE VENDE SEPARADO PIN Roll, Incl in 87395300 and 87429970
6	NSS		1	NO SE VENDE SEPARADO PISTON, Incl in 87395300 and 87429970
7	NSS		2	NO SE VENDE SEPARADO BOLT, Incl in 87395300 and 87429970
8	NSS		1	NO SE VENDE SEPARADO SUPPORT, Incl in 87395300 and 87429970
9	NSS		1	NO SE VENDE SEPARADO BALL, Incl in 87395300 and 87429970
10	NSS		1	NO SE VENDE SEPARADO SPRING, Incl in 87395300 and 87429970
11	NSS		1	NO SE VENDE SEPARADO GUIDE, Incl in 87395300 and 87429970
12	NSS		1	NO SE VENDE SEPARADO BUSHING, Incl in 87395300 and 87429970
13	NSS		1	NO SE VENDE SEPARADO BUSHING, Incl in 87395300 and 87429970
14	NSS		1	NO SE VENDE SEPARADO BUSHING, Incl in 87395300 and 87429970
15	87429971		1	VEDANTE DE ÓLEO
16	814-8060		6	PARAFUSO Hex, M8 x 1.25 x 60mm, Cl 8.8

580N-RETRO-CARREGADORA (BRASIL)

TRANSMISSÃO, 2WD - BOMBA, ÓLEO

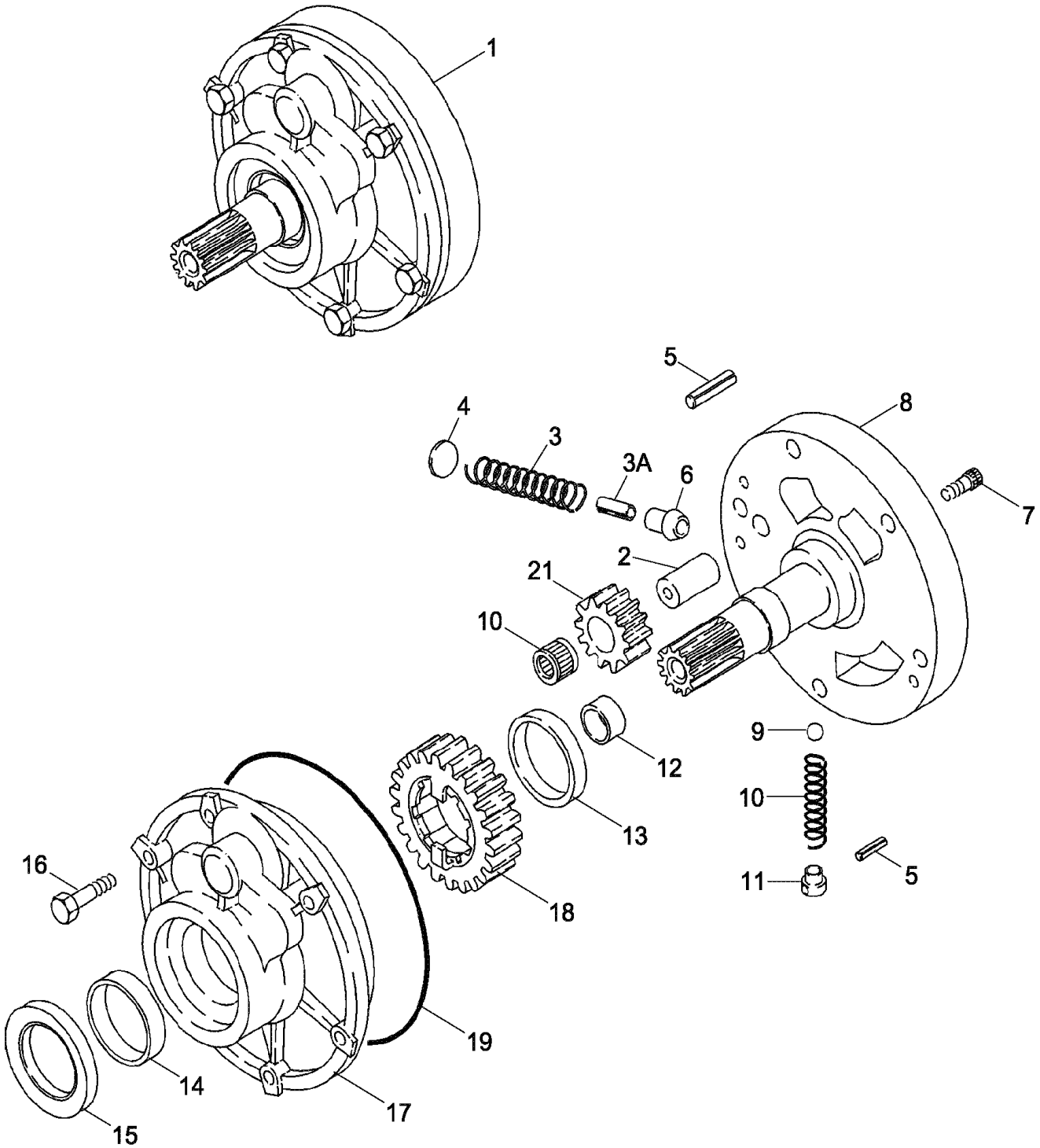

TRANSMISSÃO, 2WD - BOMBA, ÓLEO

REF	FN	PART NUMBER	YR/SN	QTY	DESCRIPTION
17		NSS		1	NO SE VENDE SEPARADO HOUSING, Incl in 87395300 and 87429970
18		NSS		1	NO SE VENDE SEPARADO GEAR 23T, Incl in 87395300 and 87429970
19		181142A1		1	O-RING 2.5mm Thk x 183mm ID, 70 Duro
20		NSS		1	NO SE VENDE SEPARADO BEARING Needle, Incl in 87395300 and 87429970
21		NSS		1	NO SE VENDE SEPARADO GEAR 12T, Incl in 87395300 and 87429970

21.154.01	02	p1	9/2021

TRANSMISSÃO, 4WD - BOMBA, ÓLEO

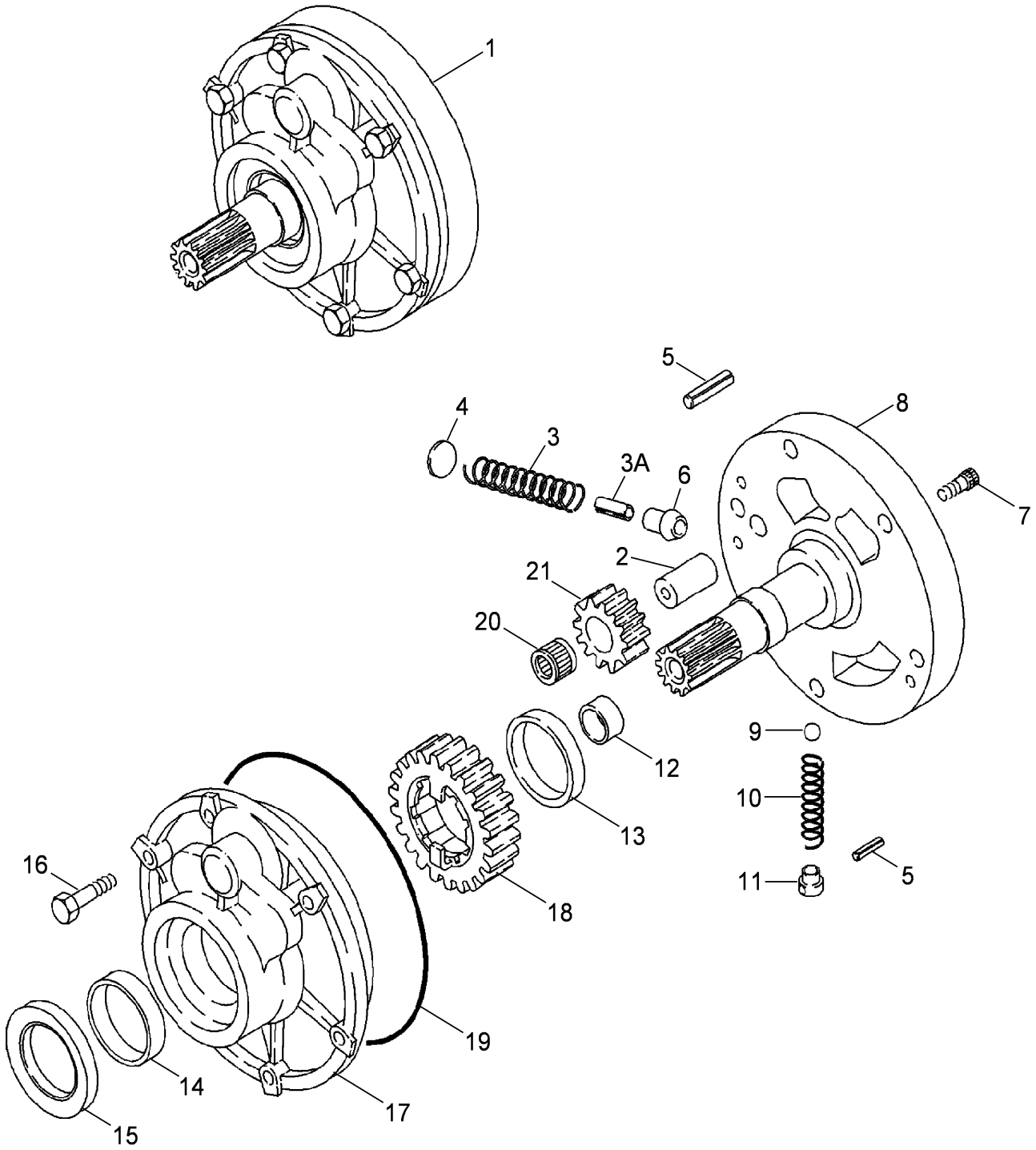

TRANSMISSÃO, 4WD - BOMBA, ÓLEO

REF FN	PART NUMBER	YR/SN	QTY	DESCRIPTION
	87395301		1	TRANSMISSÃO Pwrshttle - 4wd Four Wheel Drive, Incl 1 - 21
	87395301R		1	TRANSMISSAO RECUPERA Pwrshttle - 4wd Reman for New PN 87395301
	87395301C		1	TRANSMISSAO A RENOVA Pwrshttle - 4wd Return Number
1	87429970		1	BOMBA Charge, Incl 2 - 21
2	NSS		1	NO SE VENDE SEPARADO SHAFT, Incl in 87395301 and 87429970
3	NSS		1	NO SE VENDE SEPARADO SPRING, Incl in 87395301 and 87429970
3A	NSS		1	NO SE VENDE SEPARADO PIN, Incl in 87395301 and 87429970
4	NSS		1	NO SE VENDE SEPARADO STOP, Incl in 87395301 and 87429970
5	NSS		2	NO SE VENDE SEPARADO PIN Roll, Incl in 87395301 and 87429970
6	NSS		1	NO SE VENDE SEPARADO PISTON, Incl in 87395301 and 87429970
7	NSS		2	NO SE VENDE SEPARADO BOLT, Incl in 87395301 and 87429970
8	NSS		1	NO SE VENDE SEPARADO SUPPORT, Incl in 87395301 and 87429970
9	NSS		1	NO SE VENDE SEPARADO BALL, Incl in 87395301 and 87429970
10	NSS		1	NO SE VENDE SEPARADO SPRING, Incl in 87395301 and 87429970
11	NSS		1	NO SE VENDE SEPARADO GUIDE, Incl in 87395301 and 87429970
12	NSS		1	NO SE VENDE SEPARADO BUSHING, Incl in 87395301 and 87429970
13	NSS		1	NO SE VENDE SEPARADO BUSHING, Incl in 87395301 and 87429970
14	NSS		1	NO SE VENDE SEPARADO BUSHING, Incl in 87395301 and 87429970
15	87429971		1	VEDANTE DE ÓLEO
16	814-8060		6	PARAFUSO Hex, M8 x 1.25 x 60mm, Cl 8.8

580N-RETRO-CARREGADORA (BRASIL)

TRANSMISSÃO, 4WD - BOMBA, ÓLEO

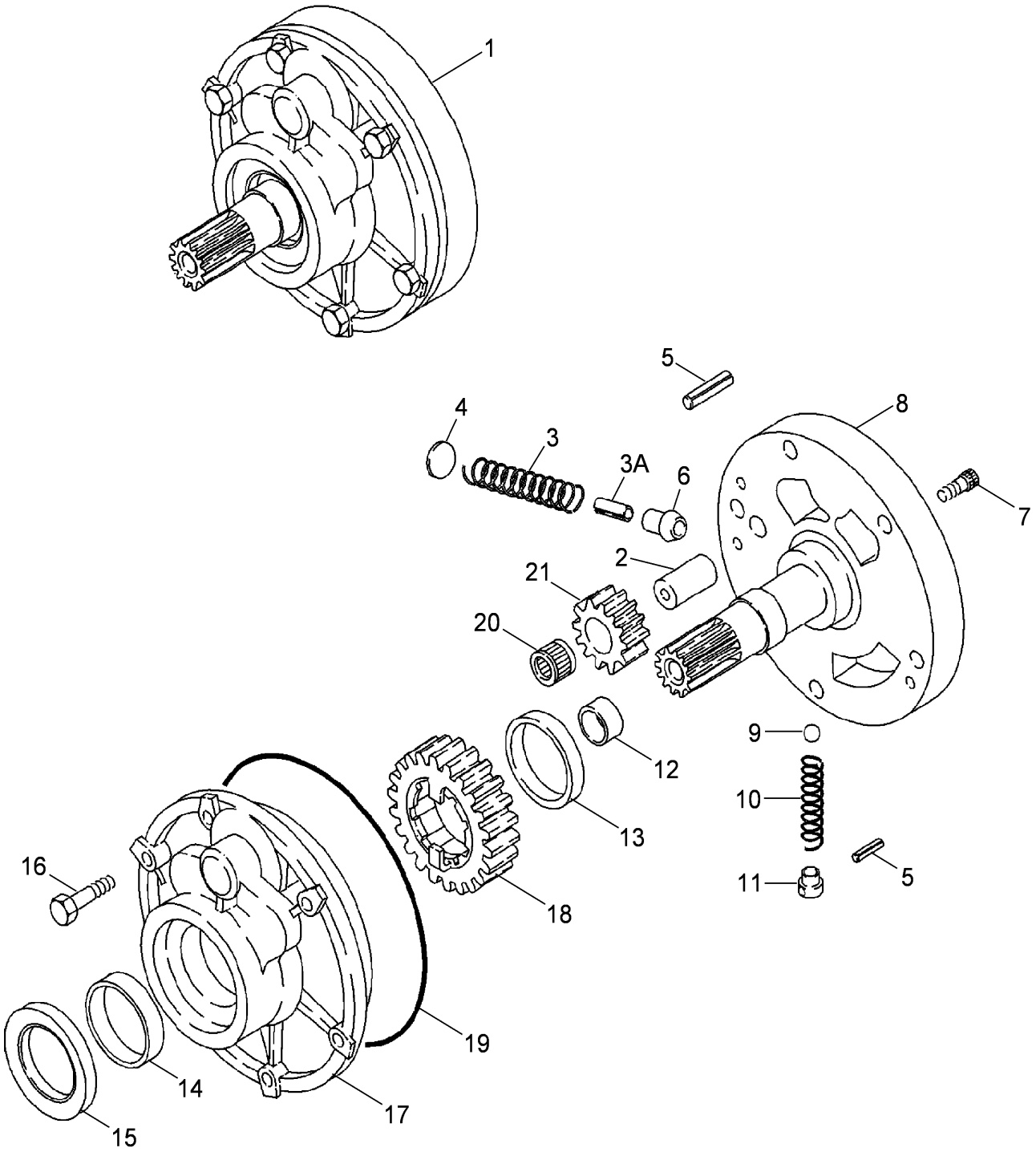

TRANSMISSÃO, 4WD - BOMBA, ÓLEO

REF	FN	PART NUMBER	YR/SN	QTY	DESCRIPTION
17		NSS		1	NO SE VENDE SEPARADO HOUSING, Incl in 87395301 and 87429970
18		NSS		1	NO SE VENDE SEPARADO GEAR 23T, Incl in 87395301 and 87429970
19		181142A1		1	O-RING 2.5mm Thk x 183mm ID, 70 Duro
20		NSS		1	NO SE VENDE SEPARADO BEARING Needle, Incl in 87395301 and 87429970
21		NSS		1	NO SE VENDE SEPARADO GEAR 12T, Incl in 87395301 and 87429970

TRANSMISSÃO - 2WD / 4WD POWERSHIFT - BOMBA, ÓLEO

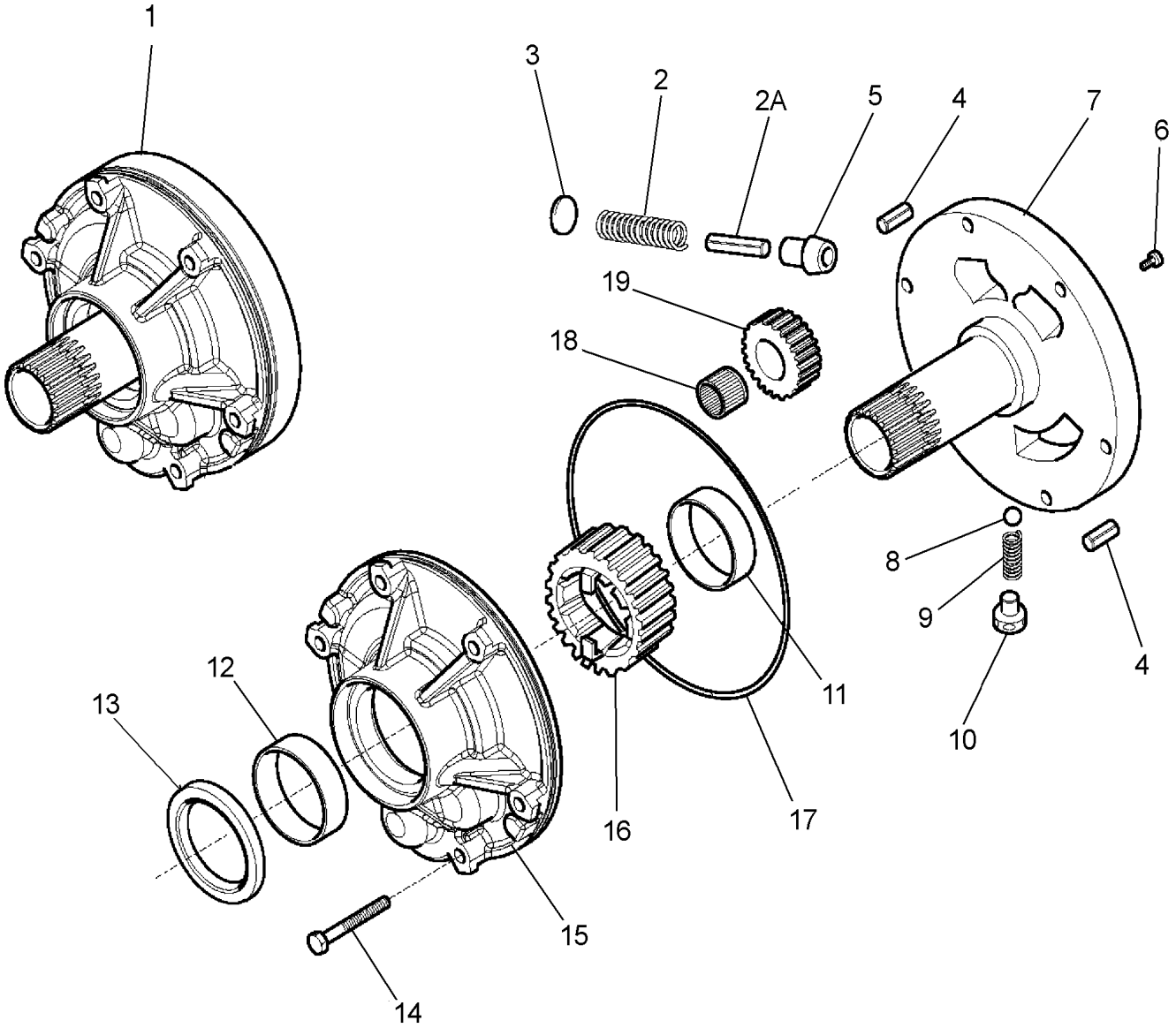

TRANSMISSÃO - 2WD / 4WD POWERSHIFT - BOMBA, ÓLEO

REF	FN	PART NUMBER	YR/SN	QTY	DESCRIPTION
		84327511		1	TRANSMISSÃO Pwrshft - S type - 2wd Powershift, Two Wheel Drive, Incl 1 - 19
		84327511R		1	TRANSMISSAO RECUPERA Pwrshft - S type - 2wd Reman for New PN 84327511
		84327511C		1	TRANSMISSAO A RENOVA Pwrshft - S type - 2wd Return Number
		84327512		1	TRANSMISSÃO Pwrshft - S type - 4wd Powershift, Four Wheel Drive, Incl 1 - 19
		84327512R		1	TRANSMISSAO RECUPERA Pwrshft - S type - 4wd Reman For New PN 84327512
		84327512C		1	TRANSMISSAO A RENOVA Pwrshft - S type - 4wd Return Number
1		87705431		1	BOMBA HIDRÁULICA Oil, Incl 2 - 19
2		NSS		1	NO SE VENDE SEPARADO SPRING, Incl in 84327511, 84327512 and 87705431
2A		NSS		1	NO SE VENDE SEPARADO PIN, Incl in 84327511, 84327512 and 87705431
3		NSS		1	NO SE VENDE SEPARADO STOP, Incl in 84327511, 84327512 and 87705431
4		NSS		2	NO SE VENDE SEPARADO PIN Roll, Incl in 84327511, 84327512 and 87705431
5		NSS		1	NO SE VENDE SEPARADO PISTON, Incl in 84327511, 84327512 and 87705431
6		NSS		2	NO SE VENDE SEPARADO BOLT, Incl in 84327511, 84327512 and 87705431
7		NSS		1	NO SE VENDE SEPARADO SUPPORT, Incl in 84327511, 84327512 and 87705431
8		NSS		1	NO SE VENDE SEPARADO BALL, Incl in 84327511, 84327512 and 87705431
9		NSS		1	NO SE VENDE SEPARADO SPRING, Incl in 84327511, 84327512 and 87705431
10		NSS		1	NO SE VENDE SEPARADO GUIDE, Incl in 84327511, 84327512 and 87705431
11		NSS		1	NO SE VENDE SEPARADO BUSHING, Incl in 84327511, 84327512 and 87705431
12		NSS		1	NO SE VENDE SEPARADO BUSHING, Incl in 84327511, 84327512 and 87705431

580N-RETRO-CARREGADORA (BRASIL)

TRANSMISSÃO - 2WD / 4WD POWERSHIFT - BOMBA, ÓLEO

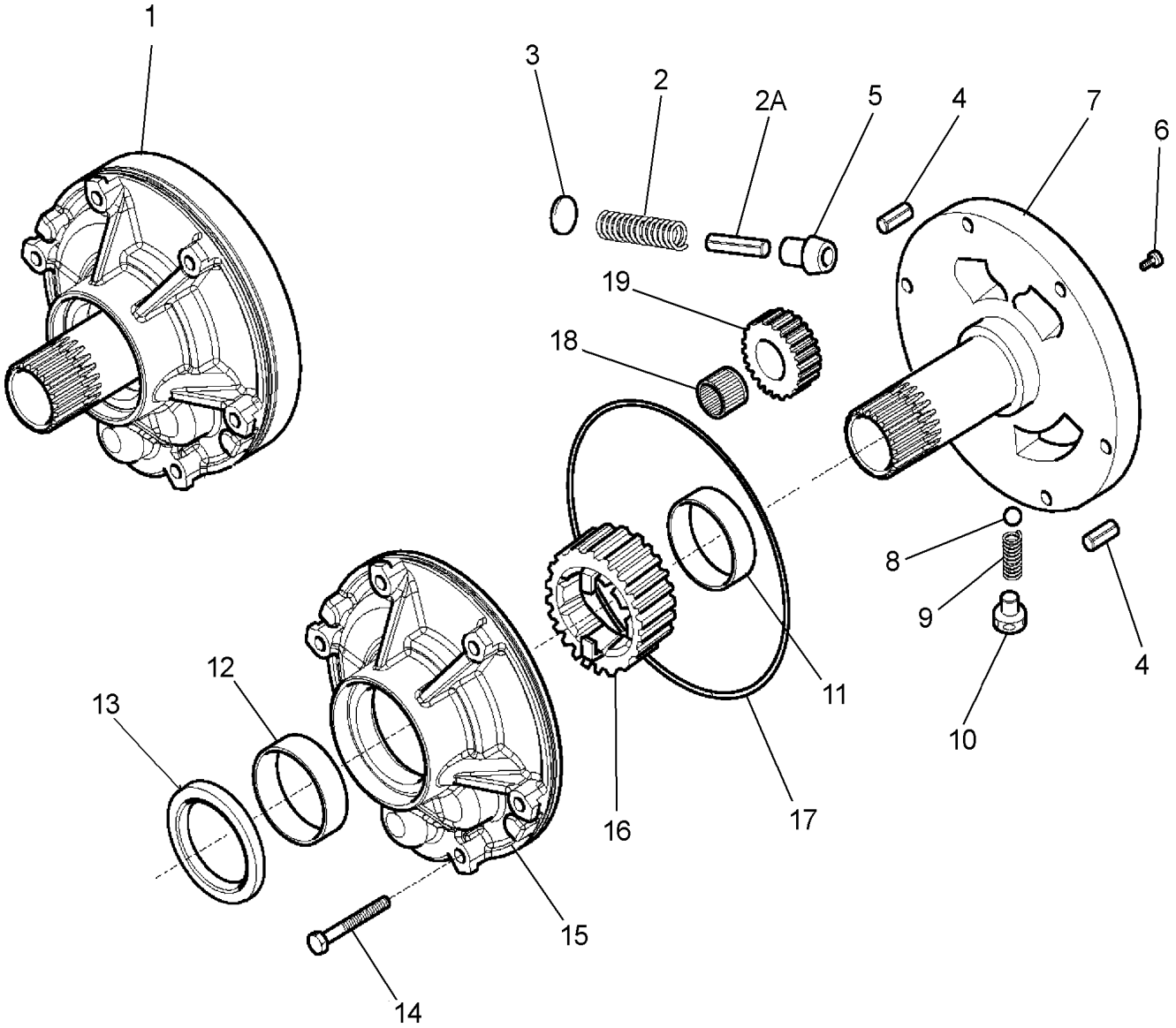

TRANSMISSÃO - 2WD / 4WD POWERSHIFT - BOMBA, ÓLEO

REF FN	PART NUMBER	YR/SN	QTY	DESCRIPTION
13	87429971		1	VEDANTE DE ÓLEO
14	814-8060		9	PARAFUSO Hex, M8 x 1.25 x 60mm, Cl 8.8
15	NSS		1	NO SE VENDE SEPARADO HOUSING, Incl in 84327511, 84327512 and 87705431
16	NSS		1	NO SE VENDE SEPARADO GEAR, Incl in 84327511, 84327512 and 87705431
17	181142A1		1	O-RING 2.5mm Thk x 183mm ID, 70 Duro
18	NSS		1	NO SE VENDE SEPARADO BEARING Needle, Incl in 84327511, 84327512 and 87705431
19	NSS		1	NO SE VENDE SEPARADO GEAR, Incl in 84327511, 84327512 and 87705431

21.154.02	01	p1	9/2021

TRANSMISSÃO, 2WD - EIXO, RÉ & PRIMÁRIO

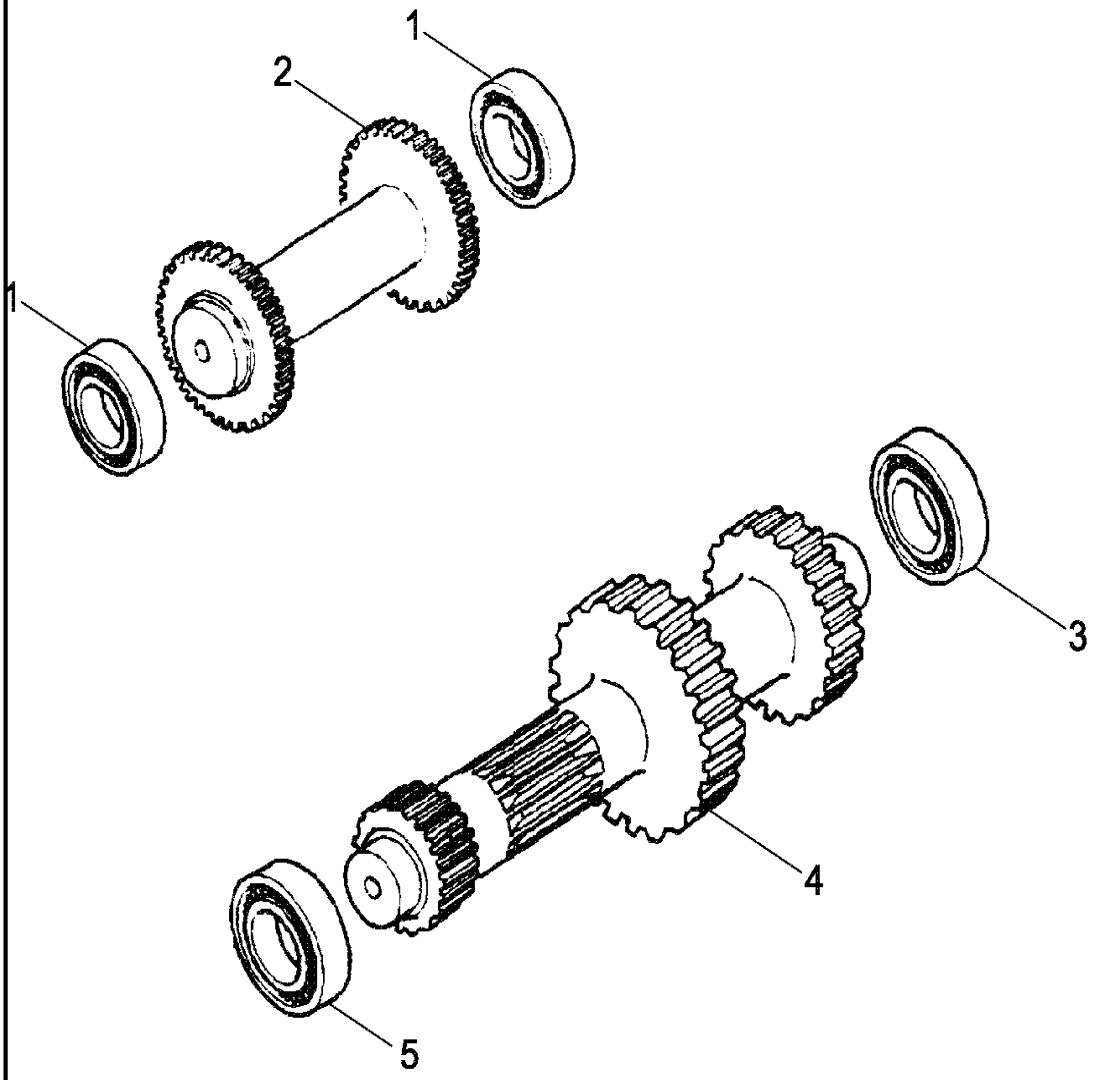

TRANSMISSÃO, 2WD - EIXO, RÉ & PRIMÁRIO

REF	FN	PART NUMBER	YR/SN	QTY	DESCRIPTION
		87395300		1	TRANSMISSÃO Pwrshttle - 2wd Two Wheel Drive, Incl 1 - 6
		87395300R		1	TRANSMISSAO RECUPERA Pwrshttle - 2wd Reman 2WD
		87395300C		1	TRANSMISSAO A RENOVA Pwrshttle - 2wd Return Number
1		ST205A		2	ROLAMENTO ESFÉRICO 35 mm ID x 72 mm OD x 17 mm
2		358636A1		1	EIXO 27T Idler/Reverse
3		181126A1		1	ROLAMENTO ESFÉRICO 45 mm ID x 85 mm OD x 19 mm
4		87701276		1	EIXO PRIMÁRIO
5		181132A1		1	ROLAMENTO CONICO 40mm ID x 80mm OD x 18mm W
6		A48041		1	ANEL ELÁSTICO 41.5mm ID x 2.5mm Thk Bearing to Axle Housing; Not Illustrated

580N-RETRO-CARREGADORA (BRASIL)

TRANSMISSÃO, 4WD - EIXO, RÉ & PRIMÁRIO

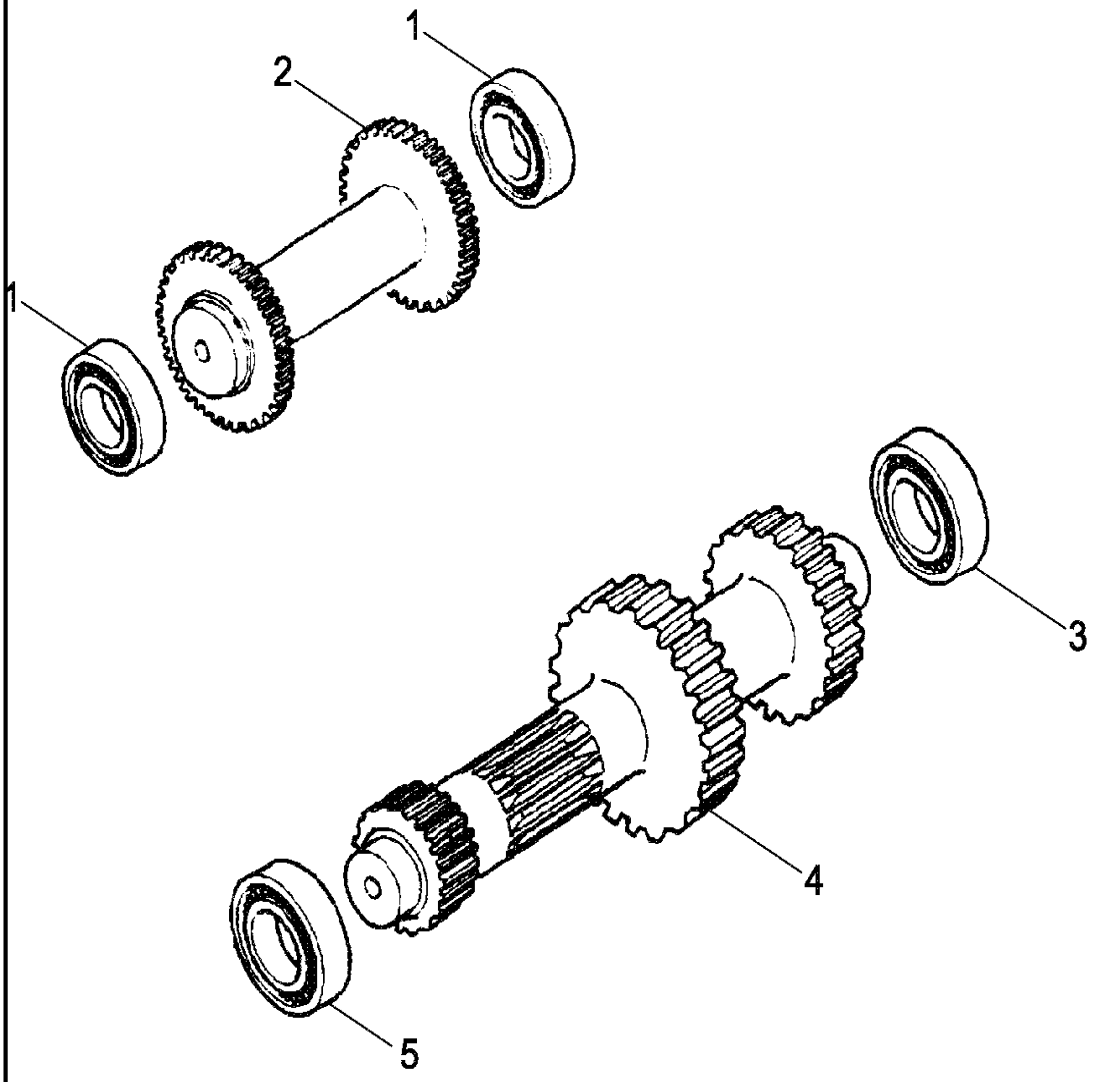

TRANSMISSÃO, 4WD - EIXO, RÉ & PRIMÁRIO

REF	FN	PART NUMBER	YR/SN	QTY	DESCRIPTION
		87395301		1	TRANSMISSÃO Pwrshttle - 4wd Four Wheel Drive, Incl 1 - 6
		87395301R		1	TRANSMISSAO RECUPERA Pwrshttle - 4wd Reman for New PN 87395301
		87395301C		1	TRANSMISSAO A RENOVA Pwrshttle - 4wd Return Number
1		ST205A		2	ROLAMENTO ESFÉRICO 35 mm ID x 72 mm OD x 17 mm
2		358636A1		1	EIXO 27T Idler/Reverse
3		181126A1		1	ROLAMENTO ESFÉRICO 45 mm ID x 85 mm OD x 19 mm
4		87701276		1	EIXO PRIMÁRIO
5		181132A1		1	ROLAMENTO CONICO 40mm ID x 80mm OD x 18mm W
6		A48041		1	ANEL ELÁSTICO 41.5mm ID x 2.5mm Thk Bearing to Axle Housing; Not Illustrated

580N-RETRO-CARREGADORA (BRASIL)

TRANSMISSÃO, 2WD/4WD - EIXO, RÉ & PRIMÁRIO

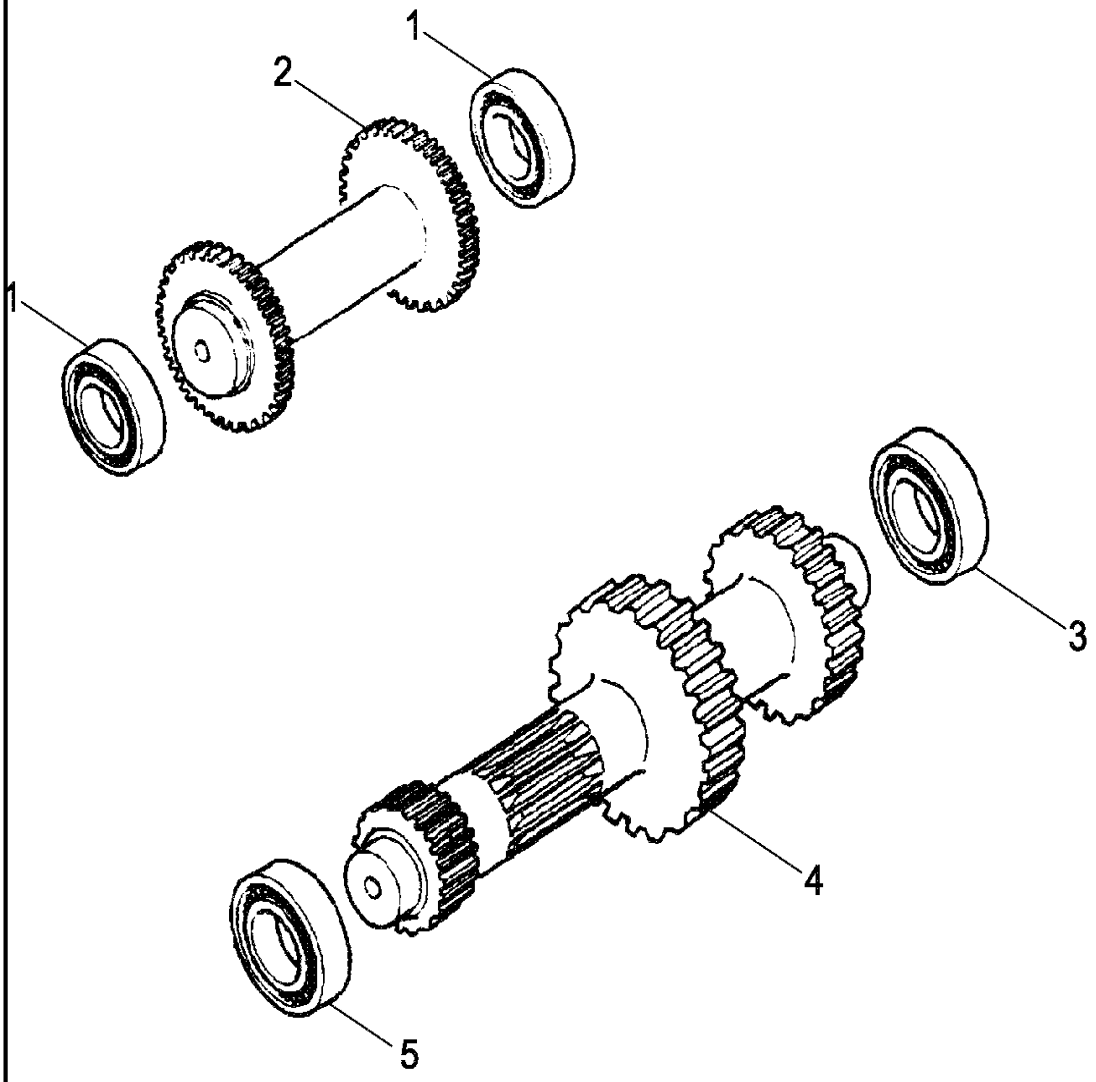

TRANSMISSÃO, 2WD/4WD - EIXO, RÉ & PRIMÁRIO

REF FN	PART NUMBER	YR/SN	QTY	DESCRIPTION
	84327511		1	TRANSMISSÃO Pwrshft - S type - 2wd Two Wheel Drive, Incl 1 - 6
	84327511R		1	TRANSMISSAO RECUPERA Pwrshft - S type - 2wd Reman for New PN 84327511
	84327511C		1	TRANSMISSAO A RENOVA Pwrshft - S type - 2wd Return Number
	84327512		1	TRANSMISSÃO Pwrshft - S type - 4wd Four Wheel Drive, Incl 1 - 6
	84327512R		1	TRANSMISSAO RECUPERA Pwrshft - S type - 4wd Reman For New PN 84327512
	84327512C		1	TRANSMISSAO A RENOVA Pwrshft - S type - 4wd Return Number
1	ST205A		2	ROLAMENTO ESFÉRICO 35 mm ID x 72 mm OD x 17 mm
2	358636A1		1	EIXO 27T Idler/Reverse
3	181126A1		1	ROLAMENTO ESFÉRICO 45 mm ID x 85 mm OD x 19 mm
4	87701276		1	EIXO PRIMÁRIO
5	181132A1		1	ROLAMENTO CONICO 40mm ID x 80mm OD x 18mm W
6	A48041		1	ANEL ELÁSTICO 41.5mm ID x 2.5mm Thk Bearing to Axle Housing; Not Illustrated

580N-RETRO-CARREGADORA (BRASIL)

21.154.03	02	p1	9/2021

TRANSMISSÃO, 4WD - EIXO, SAÍDA

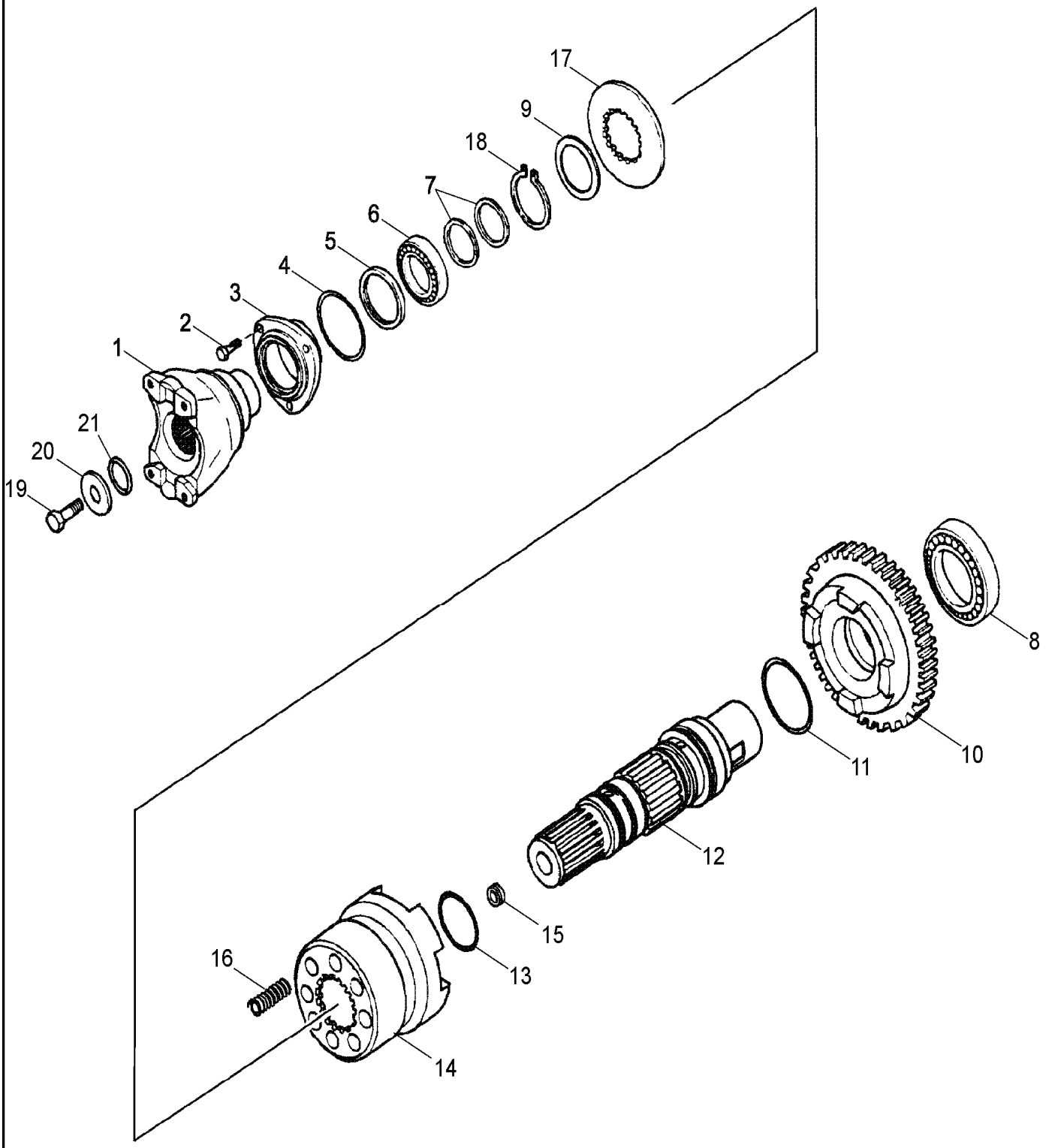

TRANSMISSÃO, 4WD - EIXO, SAÍDA

REF	FN	PART NUMBER	YR/SN	QTY	DESCRIPTION
		87395301		1	TRANSMISSÃO Pwrshttle - 4wd Four Wheel Drive, Incl 1 - 21
		87395301R		1	TRANSMISSAO RECUPERA Pwrshttle - 4wd Reman for New PN 87395301
		87395301C		1	TRANSMISSAO A RENOVA Pwrshttle - 4wd Return Number
1		87704971		1	GARFO Fork, Front
2		614-8022		3	PARAFUSO Hex, M8 x 1.25 x 22mm, Cl 8.8, Full Thd
3		181198A1		1	COBERTURA
4		112517A1		1	O-RING 0.103" Thk x 2.8" ID, -149, Cl 5, 75 Duro
5		181122A1		1	VEDANTE DE ÓLEO 50mm ID x 65mm OD x 8mm Thk 50 x 65 x 8 mm
6		ST205A		1	ROLAMENTO ESFÉRICO 35 mm ID x 72 mm OD x 17 mm
7		358645A1		2	ANEL VEDADOR
8		181126A1		1	ROLAMENTO ESFÉRICO 45 mm ID x 85 mm OD x 19 mm
9		P2745478		1	WASHER
10		366234A1		1	PINHÃO 36T Gear, Driven, 36T
11		366235A1		1	O-RING
12		366230A1		1	EIXO Output
13		366236A1		2	O-RING 3.53mm Thk x 42.85mm ID
14		366232A1		1	ACOPLAMENTO
15		D142898		1	BUJÃO M10 x 1 10 x 1 mm
16		100753A1		8	MOLA Compression, 15mm OD x 41.2mm L
17		366231A1		1	ARRUELA PLANA
18		800-5145		1	ANEL DE PRESSÃO M45, Ext
19		P3533055		1	PARAFUSO M12 x 1.25 x 25mm 12 x 25 mm
20		P2745466		1	WASHER
21		238-8217		1	O-RING 0.139" Thk x 1.171" ID, -217, Cl 8, 90 Duro

580N-RETRO-CARREGADORA (BRASIL)

21.154.03	03	p1	9/2021

TRANSMISSÃO, 4WD POWERSHIFT - EIXO, SAÍDA

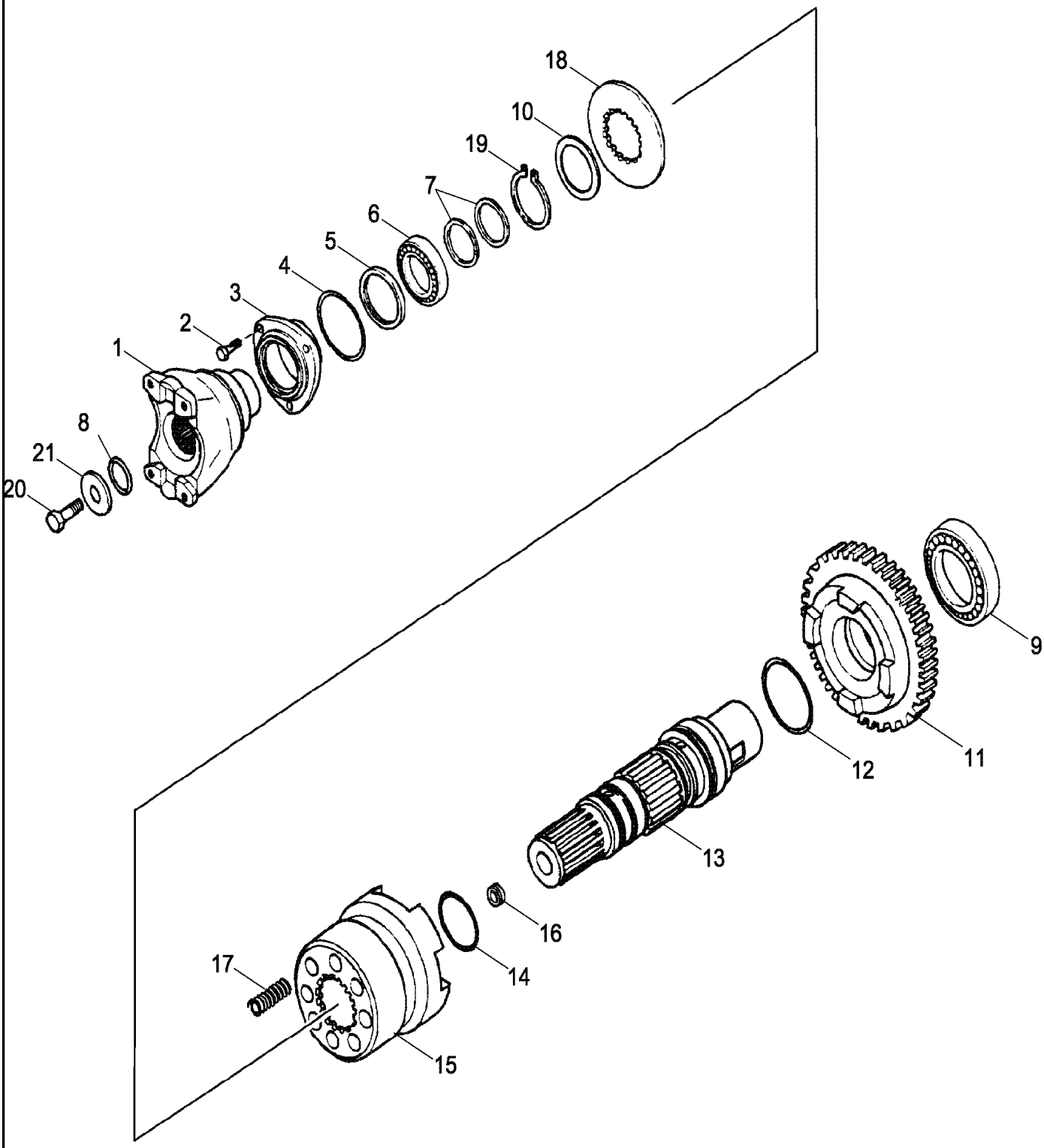

TRANSMISSÃO, 4WD POWERSHIFT - EIXO, SAÍDA

REF FN	PART NUMBER	YR/SN	QTY	DESCRIPTION
	84327512		1	TRANSMISSÃO Pwrshft - S type - 4wd Four Wheel Drive, Incl 1 - 21
	84327512R		1	TRANSMISSAO RECUPERA Pwrshft - S type - 4wd Reman For New PN 84327512
	84327512C		1	TRANSMISSAO A RENOVA Pwrshft - S type - 4wd Return Number
1	87704971		1	GARFO Fork, Front
2	614-8022		3	PARAFUSO Hex, M8 x 1.25 x 22mm, Cl 8.8, Full Thd
3	181198A1		1	COBERTURA
4	112517A1		1	O-RING 0.103" Thk x 2.8" ID, -149, Cl 5, 75 Duro
5	181122A1		1	VEDANTE DE ÓLEO 50mm ID x 65mm OD x 8mm Thk 50 x 65 x 8 mm
6	ST205A		1	ROLAMENTO ESFÉRICO 35 mm ID x 72 mm OD x 17 mm
7	358645A1		2	ANEL VEDADOR
8	181126A1		1	ROLAMENTO ESFÉRICO 45 mm ID x 85 mm OD x 19 mm
9	P2745478Q		1	ARRUELA PLANA
10	366234A1		1	PINHÃO 36T Gear, Driven, 36T
11	366235A1		1	O-RING
12	366230A1		1	EIXO Output
13	366236A1		2	O-RING 3.53mm Thk x 42.85mm ID
14	366232A1		1	ACOPLAMENTO
15	D142898		1	BUJÃO M10 x 1 10 x 1 mm
16	100753A1		8	MOLA Compression, 15mm OD x 41.2mm L
17	366231A1		1	ARRUELA PLANA
18	800-5145		1	ANEL DE PRESSÃO M45, Ext
19	P3533055		1	PARAFUSO M12 x 1.25 x 25mm 12 x 25 mm
20	P2745466		1	WASHER
21	238-8217		1	O-RING 0.139" Thk x 1.171" ID, -217, Cl 8, 90 Duro

580N-RETRO-CARREGADORA (BRASIL)

21.154.09	01	p1	9/2021

TRANSMISSÃO, 2WD - EIXO, SECUNDÁRIO

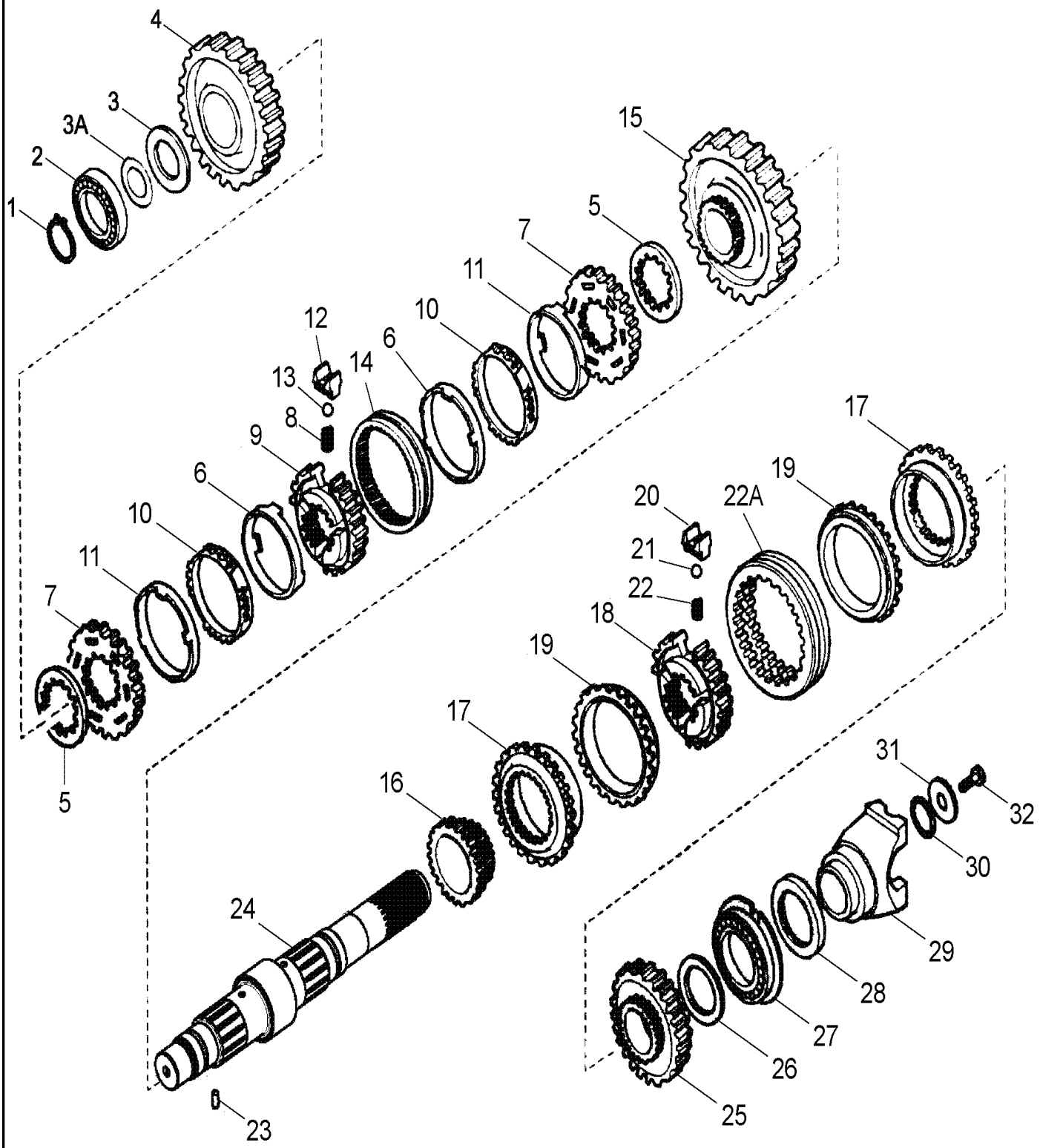

TRANSMISSÃO, 2WD - EIXO, SECUNDÁRIO

REF FN	PART NUMBER	YR/SN	QTY	DESCRIPTION
	87395300		1	TRANSMISSÃO Pwrshttle - 2wd Two Wheel Drive, Incl 1 - 32
	87395300R		1	TRANSMISSAO RECUPERA Pwrshttle - 2wd Reman 2WD
	87395300R		1	TRANSMISSAO RECUPERA Pwrshttle - 2wd Return Number
1	181118A1		1	RING, LOCKING 36.5mm ID x 1.75mm Thk
2	181132A1		1	ROLAMENTO CONICO 40mm ID x 80mm OD x 18mm W
3	358649A1		1	ANEL DE ENCOSTO Thrust
3A	358650A1		AR	CALÇO DE AFINAÇÃO 0.05mm Thk
3A	358651A1		AR	CALÇO DE AFINAÇÃO 0.1mm Thk
3A	358652A1		AR	CALÇO DE AFINAÇÃO 0.3mm Thk
3A	196454A1		AR	CALÇO DE AFINAÇÃO 0.5mm Thk
4	87701278		1	ENGRENAGEM 44T Driven, Second, Pinion
5	244109A1		2	ESPAÇADOR
	190427A1		1	SINCRONIZADOR 90T Service Kit, Incl 6 - 14
6	NSS		2	NO SE VENDE SEPARADO RING, Incl in 190427A1
7	NSS		2	NO SE VENDE SEPARADO RING, Incl in 190427A1
8	384773A1		3	MOLA HELICOIDAL
9	NSS		1	NO SE VENDE SEPARADO HUB, Incl in 190427A1
10	NSS		2	NO SE VENDE SEPARADO RING, Incl in 190427A1
11	NSS		2	NO SE VENDE SEPARADO RING, Incl in 190427A1
12	326865A1		3	ESPAÇADOR
13	384769A1		3	ESFERA
14	NSS		1	NO SE VENDE SEPARADO SLEEVE, Incl in 190427A1
15	87701293		1	ENGRENAGEM 50T Driven, First, Pinion
16	358282A1		1	ENGRENAGEM 23T Driven, Fourth
	87429974		1	SINCRONIZADOR N55 x 2 x 13, N72 x 3 x 22 Service Kit, Incl 17 - 22A

580N-RETRO-CARREGADORA (BRASIL)

21.154.09	01	p2	9/2021

TRANSMISSÃO, 2WD - EIXO, SECUNDÁRIO

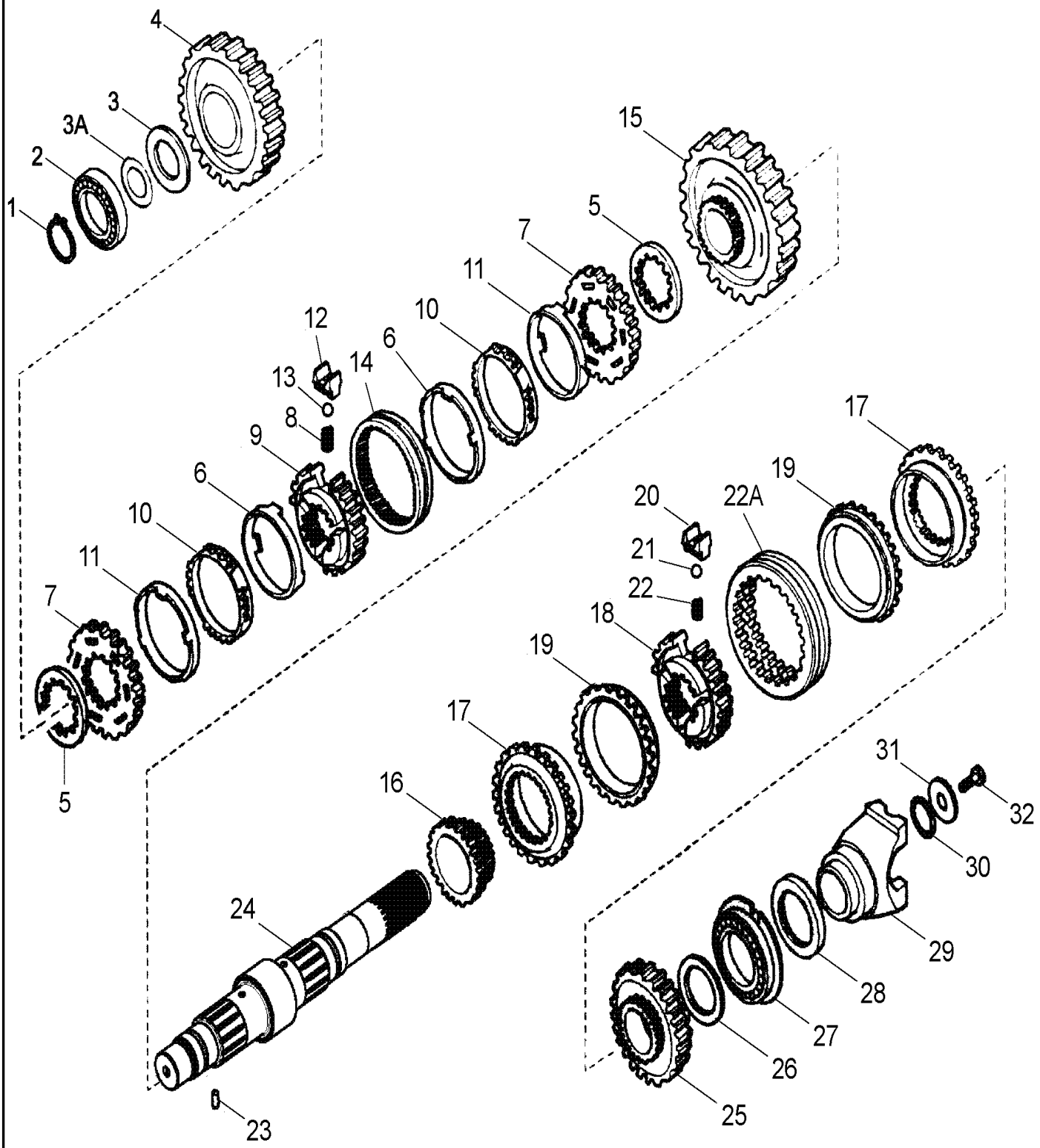

TRANSMISSÃO, 2WD - EIXO, SECUNDÁRIO

REF FN	PART NUMBER	YR/SN	QTY	DESCRIPTION
17	NSS		2	NO SE VENDE SEPARADO RING, Incl in 87429974
18	NSS		1	NO SE VENDE SEPARADO HUB, Incl in 87429974
19	NSS		2	NO SE VENDE SEPARADO RING, Incl in 87429974
20	NSS		3	NO SE VENDE SEPARADO PLATE, Incl in 87429974
21	NSS		3	NO SE VENDE SEPARADO BALL, Incl in 87429974
22	NSS		3	NO SE VENDE SEPARADO SPRING, Incl in 87429974
22A	NSS		1	NO SE VENDE SEPARADO SLEEVE, Incl in 87429974
23	181108A1		1	ANEL ELÁSTICO 3mm OD x 8mm L
24	87701294		1	EIXO Secondary (Rear Output Shaft)
25	358283A1		1	ENGRENAGEM ACIONADA 33T Third
26	358639A1		1	ANEL DE ENCOSTO 45mm ID x 68mm OD x 4mm Thk Thrust, 68 x 45 x 4 mm
27	181130A1		1	ROLAMENTO ESFÉRICO 45 mm ID x 106.5 mm OD x 25 mm
28	181123A1		1	VEDANTE DE ÓLEO 60mm ID x 75mm OD x 8mm Thk
29	233284A1		1	GARFO Rear Drive Shaft
30	181144A1		1	O-RING 39.6mm ID x 3.53mm Width
31	181165A1		1	ARRUELA PLANA 12.5mm ID x 52mm OD x 5mm Thk
32	P3533055		1	PARAFUSO M12 x 1.25 x 25mm

580N-RETRO-CARREGADORA (BRASIL)

21.154.09	02	p1	9/2021

TRANSMISSÃO, 4WD - EIXO, SECUNDÁRIO

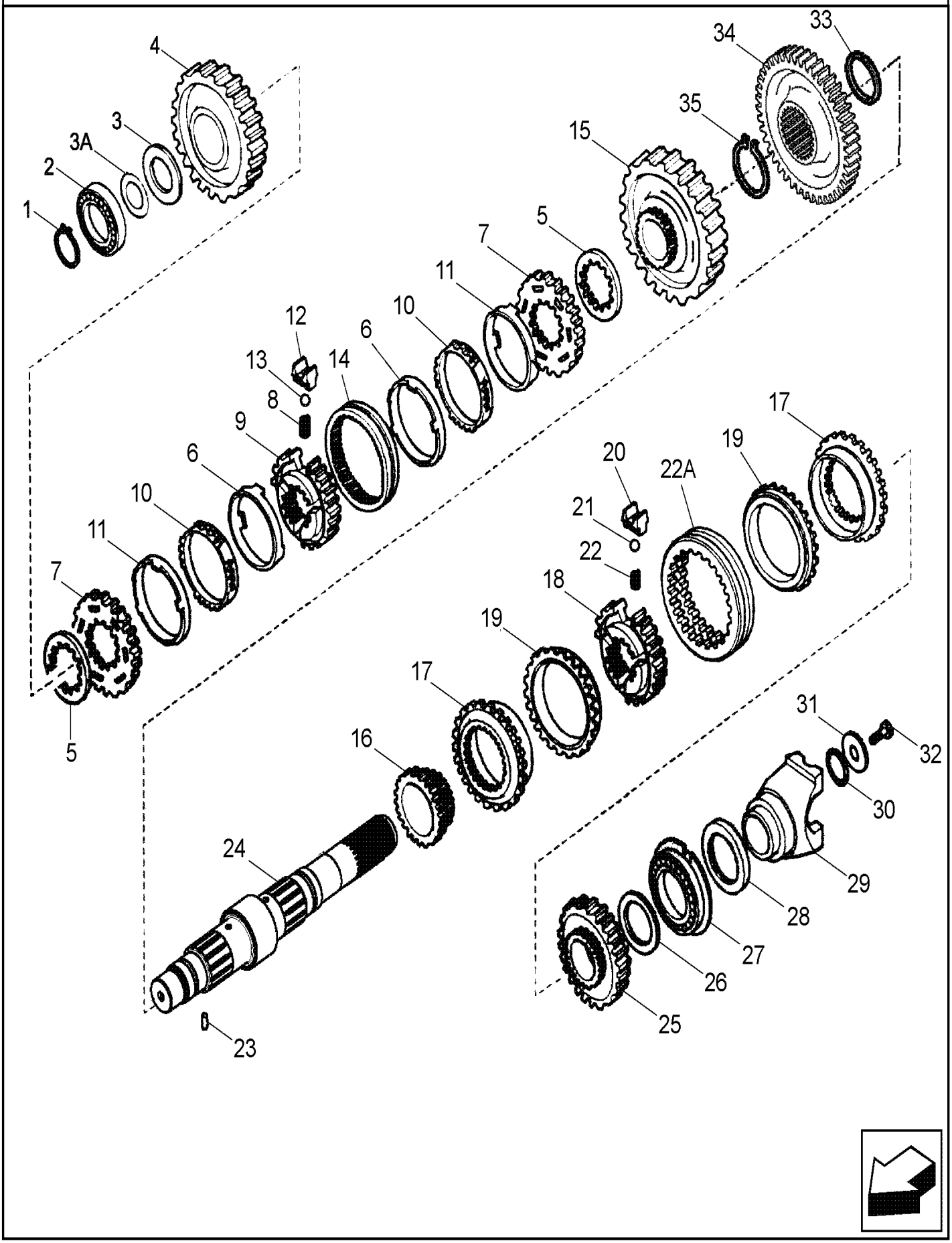

TRANSMISSÃO, 4WD - EIXO, SECUNDÁRIO

REF FN	PART NUMBER	YR/SN	QTY	DESCRIPTION
	87395301		1	TRANSMISSÃO Pwrshttle - 4wd Four Wheel Drive, Inc 1 - 35
	87395301R		1	TRANSMISSAO RECUPERA Pwrshttle - 4wd Reman for New PN 87395301
	87395301C		1	TRANSMISSAO A RENOVA Pwrshttle - 4wd Return Number
1	181118A1		1	RING, LOCKING 36.5mm ID x 1.75mm Thk
2	181132A1		1	ROLAMENTO CONICO 40mm ID x 80mm OD x 18mm W
3	358649A1		1	ANEL DE ENCOSTO
3A	358650A1		AR	CALÇO DE AFINAÇÃO 0.05mm Thk
3A	358651A1		AR	CALÇO DE AFINAÇÃO 0.1mm Thk
3A	358652A1		AR	CALÇO DE AFINAÇÃO 0.3mm Thk
3A	196454A1		AR	CALÇO DE AFINAÇÃO 0.5mm Thk
4	87701278		1	ENGRENAGEM 44T Driven, Second, Pinion
5	244109A1		2	ESPAÇADOR
	190427A1		1	SINCRONIZADOR 90T Service Kit, Incl 6 - 14
6	NSS		2	NO SE VENDE SEPARADO RING, Incl in 190427A1
7	NSS		2	NO SE VENDE SEPARADO RING, Incl in 190427A1
8	384773A1		3	MOLA HELICOIDAL
9	NSS		1	NO SE VENDE SEPARADO HUB, Incl in 190427A1
10	NSS		2	NO SE VENDE SEPARADO RING, Incl in 190427A1
11	NSS		2	NO SE VENDE SEPARADO RING, Incl in 190427A1
12	326865A1		3	ESPAÇADOR
13	384769A1		3	ESFERA
14	NSS		1	NO SE VENDE SEPARADO SLEEVE, Incl in 190427A1
15	87701293		1	ENGRENAGEM 50T Driven, First, Pinion
16	358282A1		1	ENGRENAGEM 23T Driven, Fourth
	87429974		1	SINCRONIZADOR N55 x 2 x 13, N72 x 3 x 22 Service Kit, Incl 17 - 22A

21.154.09	02	p2	9/2021

TRANSMISSÃO, 4WD - EIXO, SECUNDÁRIO

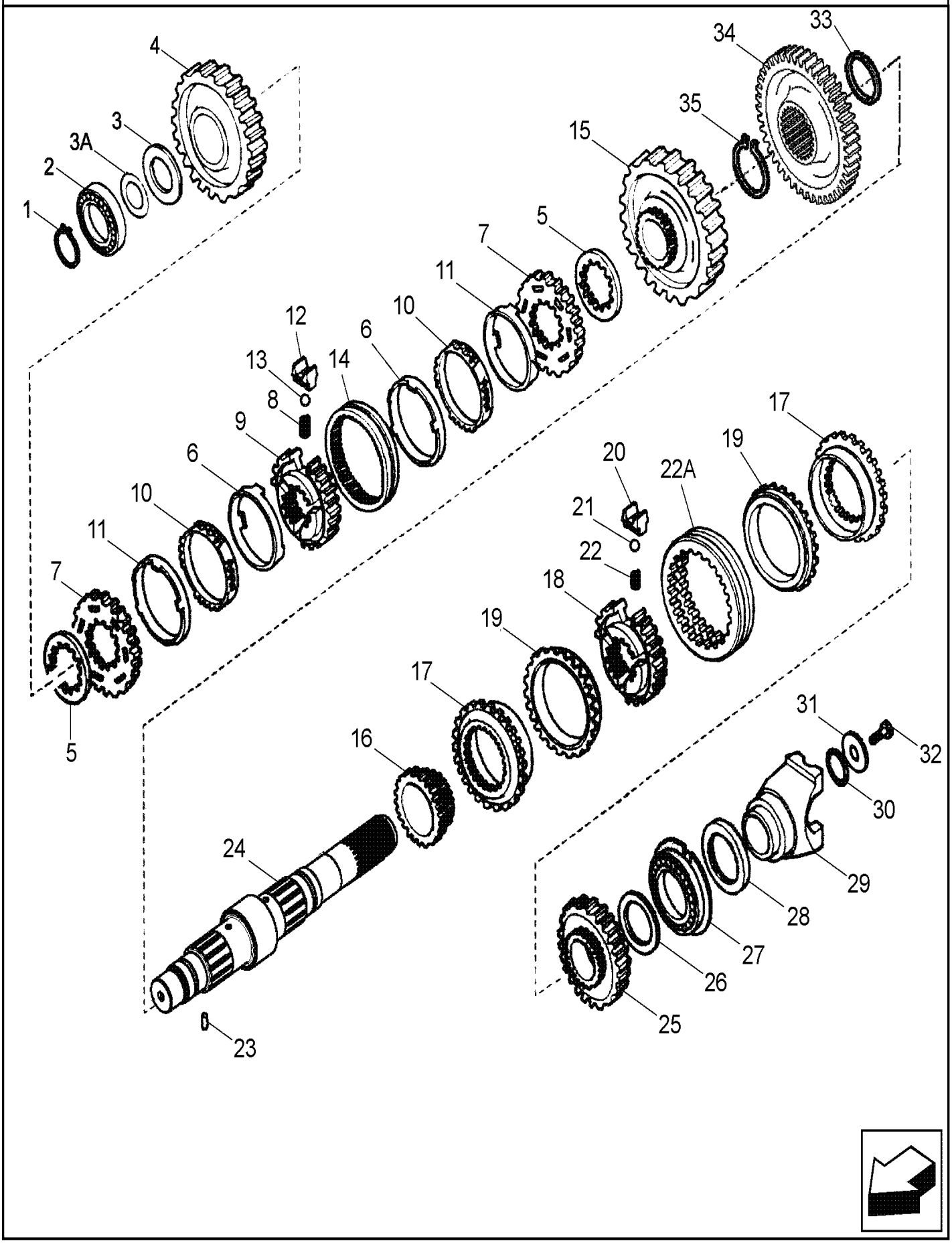

TRANSMISSÃO, 4WD - EIXO, SECUNDÁRIO

REF	FN	PART NUMBER	YR/SN	QTY	DESCRIPTION
17		NSS		2	NO SE VENDE SEPARADO RING, Incl in 87489974
18		NSS		1	NO SE VENDE SEPARADO HUB, Incl in 87489974
19		NSS		2	NO SE VENDE SEPARADO RING, Incl in 87489974
20		NSS		3	NO SE VENDE SEPARADO PLATE, Incl in 87489974
21		NSS		3	NO SE VENDE SEPARADO BALL, Incl in 87489974
22		NSS		3	NO SE VENDE SEPARADO SPRING, Incl in 87489974
22A		NSS		1	NO SE VENDE SEPARADO SLEEVE, Incl in 87489974
23		181108A1		1	ANEL ELÁSTICO 3mm OD x 8mm L
24		87701775		1	EIXO Secondary (Rear Output Shaft) Four Wheel Drive Models
25		358283A1		1	ENGRENAGEM ACIONADA 33T Third
26		358639A1		1	ANEL DE ENCOSTO 45mm ID x 68mm OD x 4mm Thk Thrust, 68 x 45 x 4 mm
27		181130A1		1	ROLAMENTO ESFÉRICO 45 mm ID x 106.5 mm OD x 25 mm
28		181123A1		1	VEDANTE DE ÓLEO 60mm ID x 75mm OD x 8mm Thk
29		233284A1		1	GARFO Rear Drive Shaft
30		181144A1		1	O-RING 39.6mm ID x 3.53mm Width
31		181165A1		1	ARRUELA PLANA 12.5mm ID x 52mm OD x 5mm Thk
32		P3533055		1	PARAFUSO M12 x 1.25 x 25mm
33		358654A1		1	ANEL 65.5mm ID, Ext RING SNAP Four Wheel Drive Models
34		358656A1		1	ENGRENAGEM 44T Four Wheel Drive Models
35		358655A1		1	ANEL 67.4mm ID, Ext Four Wheel Drive Models

TRANSMISSÃO, 2WD / 4WD POWERSHIFT - EIXO, SECUNDÁRIO

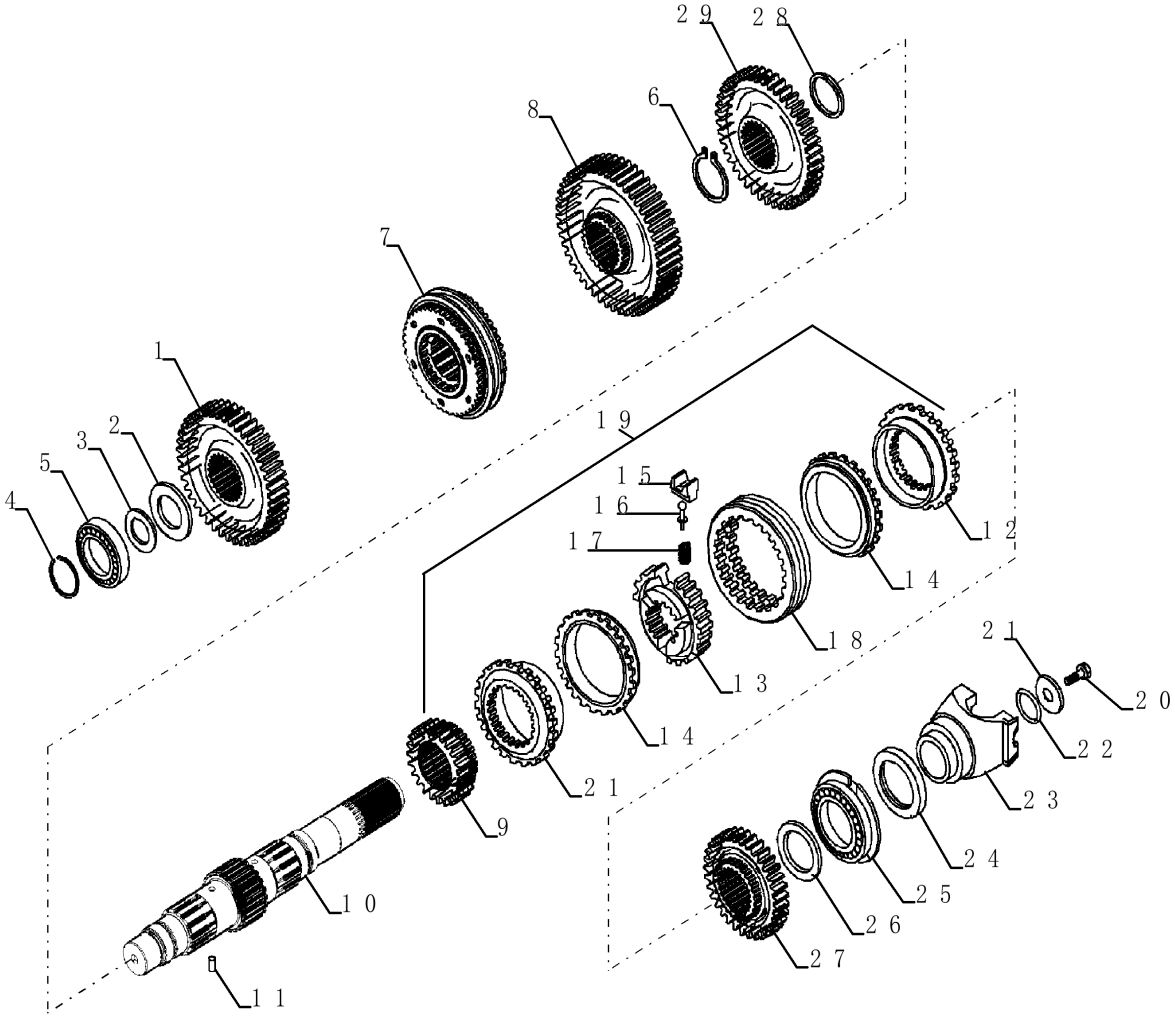

TRANSMISSÃO, 2WD / 4WD POWERSHIFT - EIXO, SECUNDÁRIO

REF	FN	PART NUMBER	YR/SN	QTY	DESCRIPTION
1		87701278		1	ENGRENAGEM 44T
2		358649A1		1	ANEL DE ENCOSTO
3		358650A1		AR	CALÇO DE AFINAÇÃO 0.05mm Thk
3		358651A1		AR	CALÇO DE AFINAÇÃO 0.1mm Thk
3		358652A1		AR	CALÇO DE AFINAÇÃO 0.3mm Thk
3		196454A1		AR	CALÇO DE AFINAÇÃO 0.5mm Thk
4		181118A1		1	RING, LOCKING 36.5mm ID x 1.75mm Thk
5		181132A1		1	ROLAMENTO CONICO 40mm ID x 80mm OD x 18mm W
6		358655A1		1	ANEL 67.4mm ID, Ext
7		84336876		1	SINCRONIZADOR
8		87701293		1	ENGRENAGEM 50T
9		358282A1		1	ENGRENAGEM 23T
10		87701775		1	EIXO Secondary (Rear Output Shaft)
11		181108A1		1	ANEL ELÁSTICO 3mm OD x 8mm L
12		NSS		2	NO SE VENDE SEPARADO GEAR, Incl in 19
13		NSS		1	NO SE VENDE SEPARADO BODY, Incl in 19
14		NSS		2	NO SE VENDE SEPARADO BRAKE, Incl in 19
15		NSS		3	NO SE VENDE SEPARADO GUIDE, Incl in 19
16		NSS		3	NO SE VENDE SEPARADO PIN, Incl in 19
17		NSS		3	NO SE VENDE SEPARADO SPRING, Incl in 19
18		NSS		1	NO SE VENDE SEPARADO SLEEVE, Incl in 19
19		366398A1		1	SINCRONIZADOR
20		P3533055		1	PARAFUSO M12 x 1.25 x 25mm
21		181165A1		1	ARRUELA PLANA 12.5mm ID x 52mm OD x 5mm Thk
22		181144A1		1	O-RING 39.6mm ID x 3.53mm Width
23		233284A1		1	GARFO Rear Drive Shaft
24		181123A1		1	VEDANTE DE ÓLEO 60mm ID x 75mm OD x 8mm Thk
25		181130A1		1	ROLAMENTO ESFÉRICO 45 mm ID x 106.5 mm OD x 25 mm

580N-RETRO-CARREGADORA (BRASIL)

TRANSMISSÃO, 2WD / 4WD POWERSHIFT - EIXO, SECUNDÁRIO

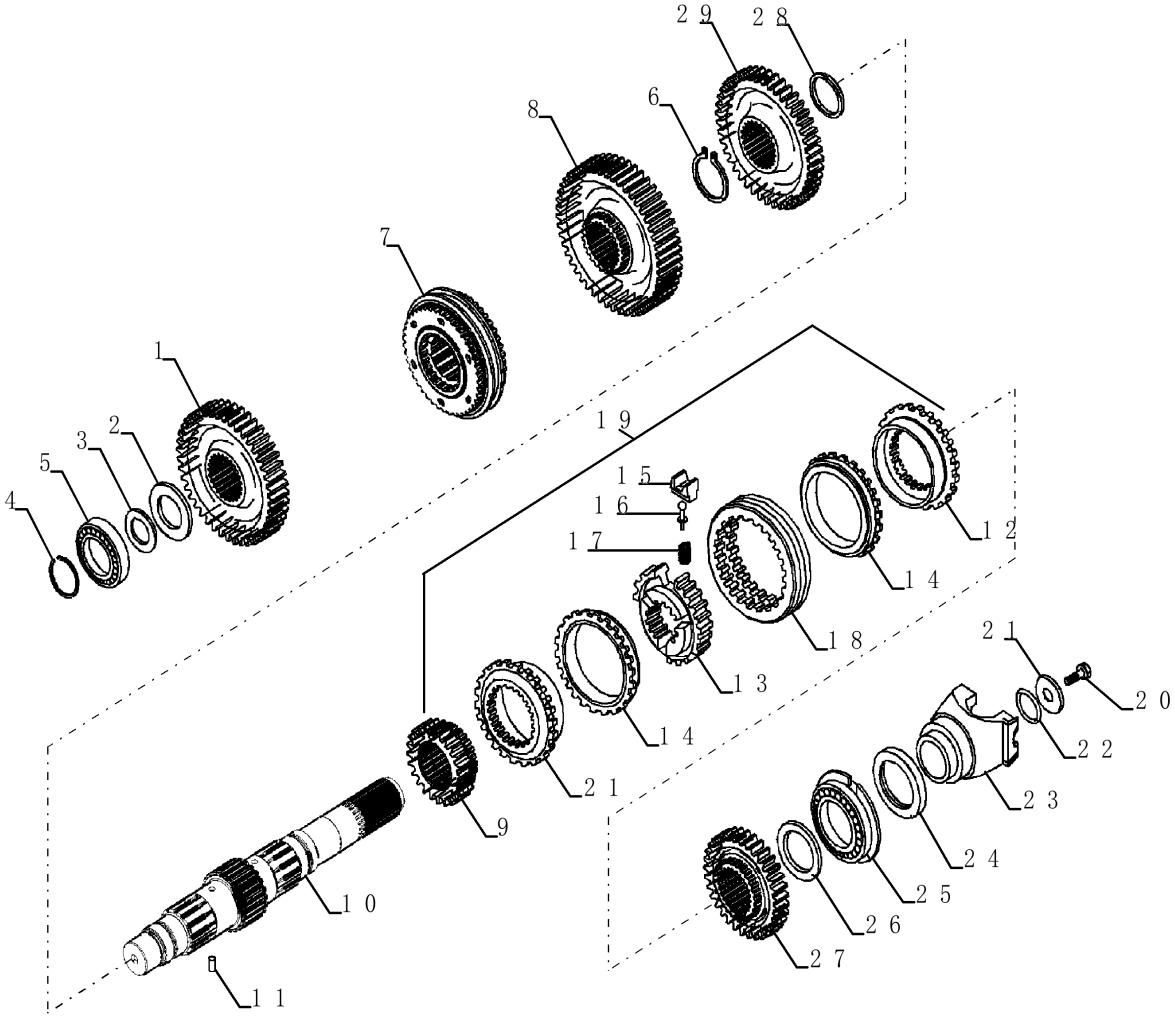

TRANSMISSÃO, 2WD / 4WD POWERSHIFT - EIXO, SECUNDÁRIO

REF	FN	PART NUMBER	YR/SN	QTY	DESCRIPTION
26		358639A1		1	ANEL DE ENCOSTO 45mm ID x 68mm OD x 4mm Thk
27		358283A1		1	ENGRENAGEM ACIONADA 33T
28		358654A1		1	ANEL 65.5mm ID, Ext
29		358656A1		1	ENGRENAGEM 44T

21.300.01	01	p1	9/2021

ÁRVORE DE TRANSMISSÃO - EIXO TRASEIRO

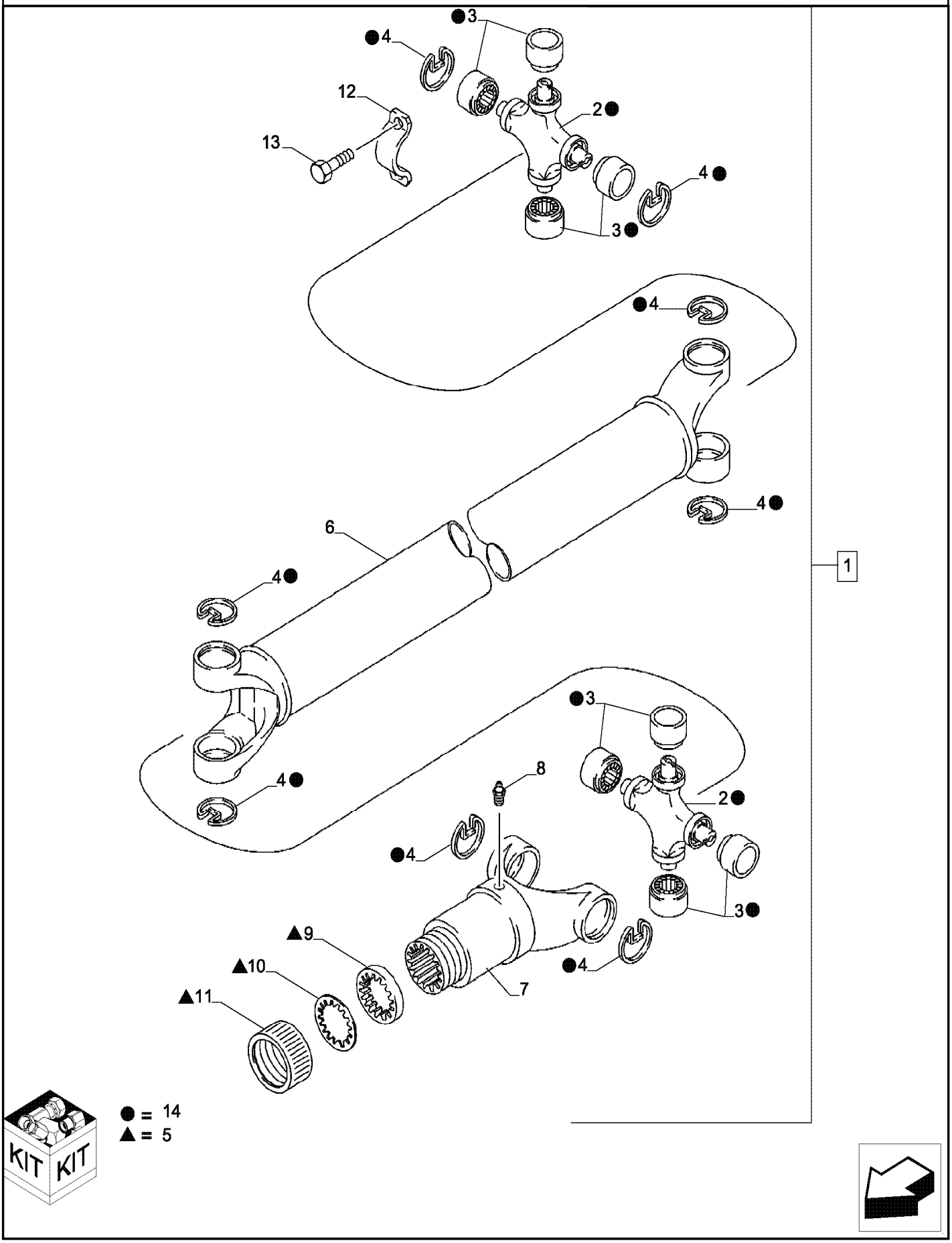

ÁRVORE DE TRANSMISSÃO - EIXO TRASEIRO

REF FN	PART NUMBER	YR/SN	QTY	DESCRIPTION
1	87613924		1	EIXO COMANDO 88,9mm Dia x 244.8mm L, 16T Incl 2 - 8
2	NSS		1	NO SE VENDE SEPARADO JOINT Universal, Incl in 14
3	NSS		4	NO SE VENDE SEPARADO BEARING Journal, Incl in 14
4	NSS		4	NO SE VENDE SEPARADO RING, Incl in 14
5	87716824		1	TAMPA
6	NSS		1	NO SE VENDE SEPARADO TUBE, Incl in 1
7	87716823		1	GARFO
8	219-10		1	GRAXEIRA 1/4" - 28 NPTF
9	NSS		1	NO SE VENDE SEPARADO WASHER, Incl in 5
10	NSS		1	NO SE VENDE SEPARADO WASHER, Incl in 5
11	NSS		1	NO SE VENDE SEPARADO CAP, Incl in 5
12	90-6682T1		2	BRAÇADEIRA
13	9637611		4	PARAFUSO FLANGEADO 5/16" - 24 UNF x 3/4" Hex Flange Head, Special, 5/16 - 24 UNF x 1-1/16
14	393231A1		2	CRUZETA Universal Joint, Incl 2 - 4

580N-RETRO-CARREGADORA (BRASIL)

SECTION INDEX

Sistema de eixo dianteiro

25.100.01	01	EIXO 4WD, TRAÇÃO DIANTEIRA - MONTAGEM
25.100.02	01	EIXO, DIANTEIRO - SUPORTES (2WD)
25.100.03	01	EIXO DIANTEIRO, 4WD 14.3 HD
25.100.08	01	EIXO, DIANTEIRO - CARCAÇA (2WD)
25.100.09	01	EIXO DIANTEIRO, COMPONENTES, ALOJAMENTO
25.100.09A	01	EIXO DIANTEIRO, COMPONENTES, ALOJAMENTO, 4WD
25.100.10	01	EIXO DIANTEIRO, COMPONENTES, DIFERENCIAL, COBERTURA, 4WD
25.100.10A	01	EIXO DIANTEIRO, COMPONENTES, DIFERENCIAL, COBERTURAS, 4WD
25.102.01	01	EIXO, TRAÇÃO DIANTEIRA - ÁRVORE DE TRANSMISSÃO
25.102.02	01	EIXO DIANTEIRO, COMPONENTES, ENGRENAGEM DIFERENCIAL
25.102.02A	01	EIXO DIANTEIRO, COMPONENTES, ENGRENAGEM DIFERENCIAL, 4WD
25.102.03	01	EIXO DIANTEIRO, COMPONENTES, TRANSMISSÃO CÓNICA, 4WD
25.102.03A	01	EIXO DIANTEIRO, COMPONENTES, TRANSMISSÃO CÓNICA, 4WD
25.104.01	01	EIXO, TRAÇÃO DIANTEIRA, 4WD - ANEL E PINHÃO
25.106.01	01	EIXO, TRANSMISSÃO DIANTEIRA, 4WD - DIFERENCIAL
25.108.01	01	EIXO, TRANSMISSÃO DIANTEIRA - CARCAÇA, ARTICULAÇÃO GIRATÓRIA (4WD)
25.108.02	01	EIXO DIANTEIRO - CARCAÇA, ARTICULAÇÃO (2WD)
25.108.02	02	EIXO DIANTEIRO - CUBO E ROLAMENTOS (2WD)
25.108.03	01	EIXO DIANTEIRO, COMPONENTES, STD, VEIO, 4WD
25.108.03A	01	EIXO DIANTEIRO, COMPONENTES, VEIO, STD, 4WD
25.108.04	01	EIXO DIANTEIRO, COMPONENTES, ARTICULAÇÃO DIREÇÃO, PERNO, 4WD
25.108.04A	01	EIXO DIANTEIRO, COMPONENTES, ARTICULAÇÃO DIRECÇÃO, PERNO, STD, 4WD
25.108.05	01	EIXO DIANTEIRO, COMPONENTES, ARTICULAÇÃO DIREÇÃO, CUBO, 4WD
25.108.05A	01	EIXO DIANTEIRO, COMPONENTES, ARTICULAÇÃO DIRECÇÃO, LADO ESQUERDO, STD, 4WD
25.108.05B	01	EIXO DIANTEIRO, COMPONENTES, ARTICULAÇÃO DIRECÇÃO, LADO DIREITO, STD, 4WD
25.108.06	01	EIXO DIANTEIRO 4WD, MONTAGEM DO TIRANTE
25.300.01	01	EIXO, TRANSMISSÃO DIANTEIRA, 4WD - ÁRVORES, EIXO
25.300.02	01	ÁRVORE DE TRANSMISSÃO, 4WD - EIXO DIANTEIRO
25.310.01	01	EIXO, TRANSMISSÃO DIANTEIRA, 4WD - PLANETÁRIO
25.310.02	01	EIXO DIANTEIRO, COMPONENTES, REDUTOR PLANETÁRIO, SUPORTE, 4WD
25.310.02A	01	EIXO DIANTEIRO, COMPONENTES, REDUTOR PLANETÁRIO, SUPORTE, 4WD
25.400.01	01	EIXO DIANTEIRO, CILINDRO DE DIREÇÃO, 63-36X245

25.100.01	01	p1	9/2021

EIXO 4WD, TRAÇÃO DIANTEIRA - MONTAGEM

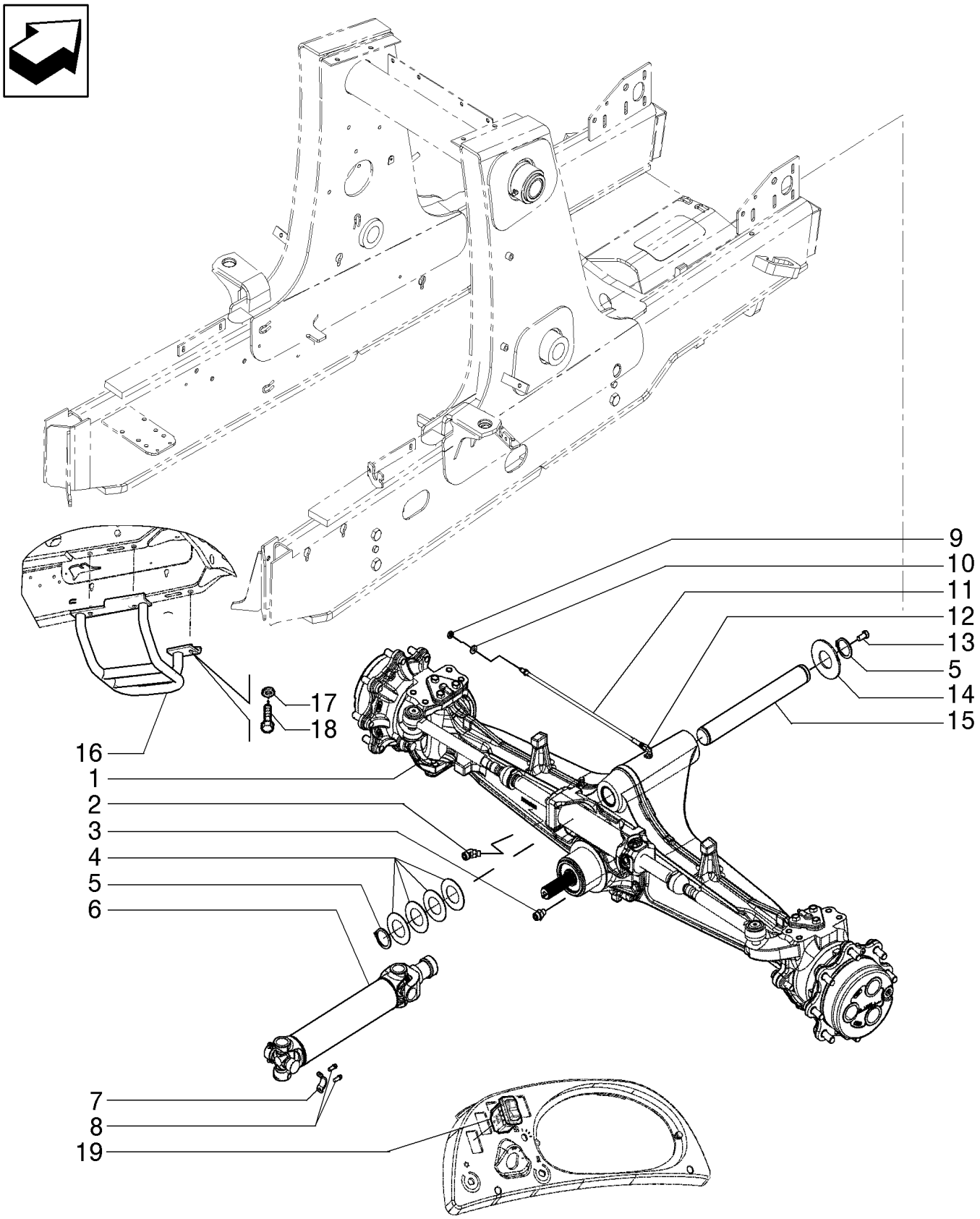

EIXO 4WD, TRAÇÃO DIANTEIRA - MONTAGEM

REF	FN	PART NUMBER	YR/SN	QTY	DESCRIPTION
1		87395365		1	CONJUNTO DO EIXO 4WD Castanho
		87395365R		1	REMAN-AXLE DIFFERENT AXLE DIFFERENT
		87395365C			CORE-AXLE, MFD AXLE DIFFERENT Return Number
1		87703818		1	CONJUNTO DO EIXO 4WD CE Gray Cinza
2		84294335		1	CONEXÃO 13/16-16 UNF-2A Até Chassi
2		201-321		1	COTOVELO 45 45Deg, 13/16" - 16 Male ORFS x 9/16" - 18 Male ORB A partir do Chassi
3		83985067		1	CONECTOR HIDRÁUL 13/16" - 16 ORFS x 9/16" - 18 ORB Até Chassi
3		9992342		1	CONECTOR HIDRÁUL 13/16" - 16 ORFS x 9/16" - 18 ORB A partir do Chassi
4		191796A1		4	ARRUELA PLANA 51.6mm ID x 92mm OD x 1.98mm Thk
5		800-44050		2	ANEL DE PRESSÃO M50, Ext
6		87694656		1	EIXO COMANDO 88,9mm Dia x 488mm L, 16T
7		D137626		2	BRAÇADEIRA 30.175mm D Clamping Pipe Driveshaft Spider Bearing
8		D137627		4	PARAFUSO Hex Flg, 5/16" - 24 x 19.05mm
9		F53473		1	CONTRA PORCA 1/8-27 NPSM
10		87655046		1	ANILHA ESPECIAL 10.65mm ID x 23mm OD x 2.2mm Thk
11		87572760		1	MANGUEIRA CONJUNTO 6.4mm ID x 533mm L
12		218-5103		1	COTOVELO 90 90 Degree Elbow, 7/16" - 20 Male JIC x 7/16" - 20 Male ORB
13		614-12025		1	PARAFUSO Hex, M12 x 1.75 x 25mm, Cl 8.8, Full Thd
14		D123684		1	WASHER 52.3mm ID x 114mm OD x 4.78mm Thk
14		48045735		1	BUCHA Alternativa NEXPRO com modal DSH
15		84535296		1	PERNO
16		47987842		1	PROTEÇÃO
17		86592701		3	ARRUELA PLANA 13mm ID x 35mm OD x 5mm Thk

580N-RETRO-CARREGADORA (BRASIL)

EIXO 4WD, TRAÇÃO DIANTEIRA - MONTAGEM

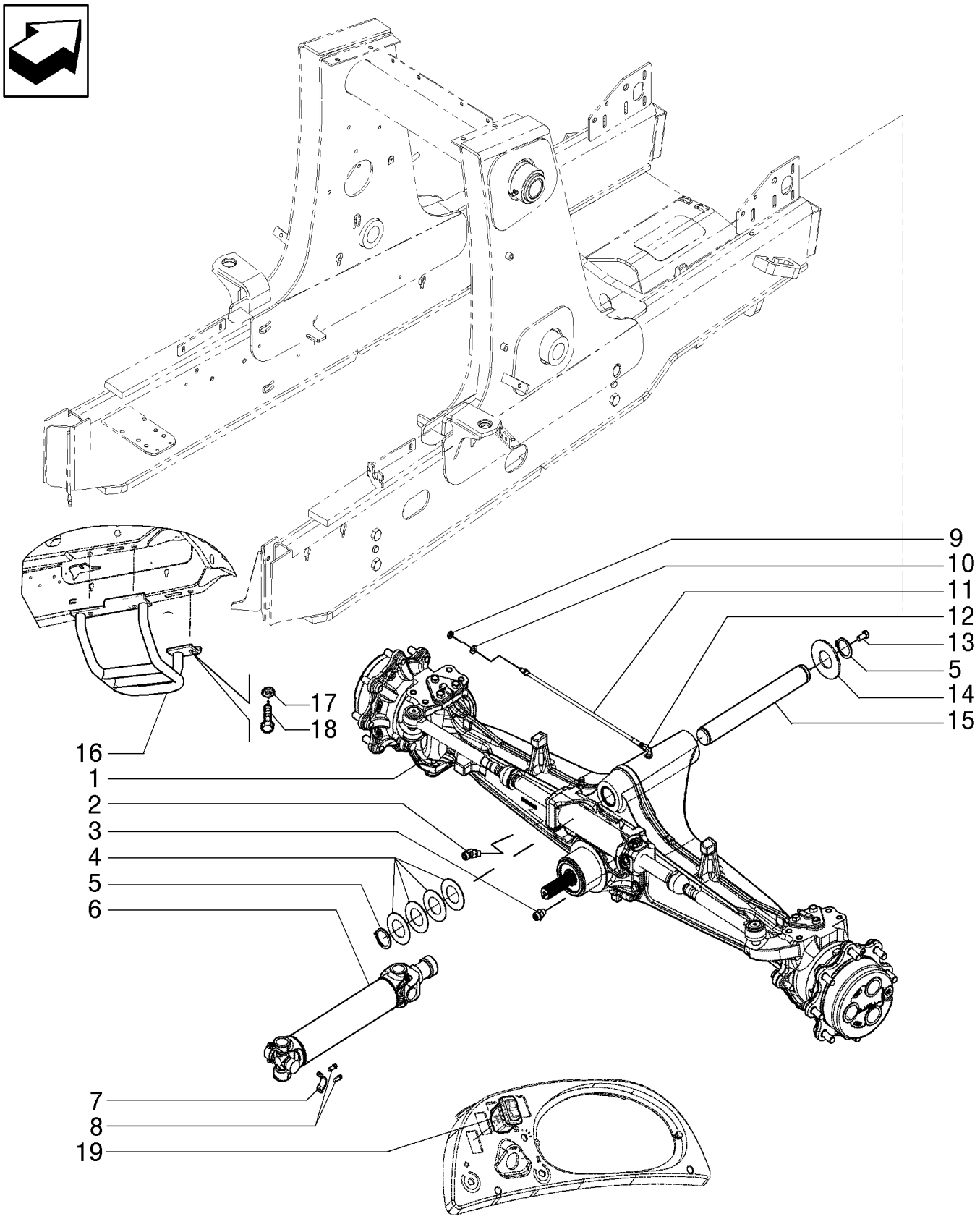

EIXO 4WD, TRAÇÃO DIANTEIRA - MONTAGEM

REF	FN	PART NUMBER	YR/SN	QTY	DESCRIPTION
18		614-12040		3	PARAFUSO Hex, M12 x 1.75 x 40mm, Cl 8.8, Full Thd
19		84222287		1	TECLA

25.100.02	01	p1	9/2021

EIXO, DIANTEIRO - SUPORTES (2WD)

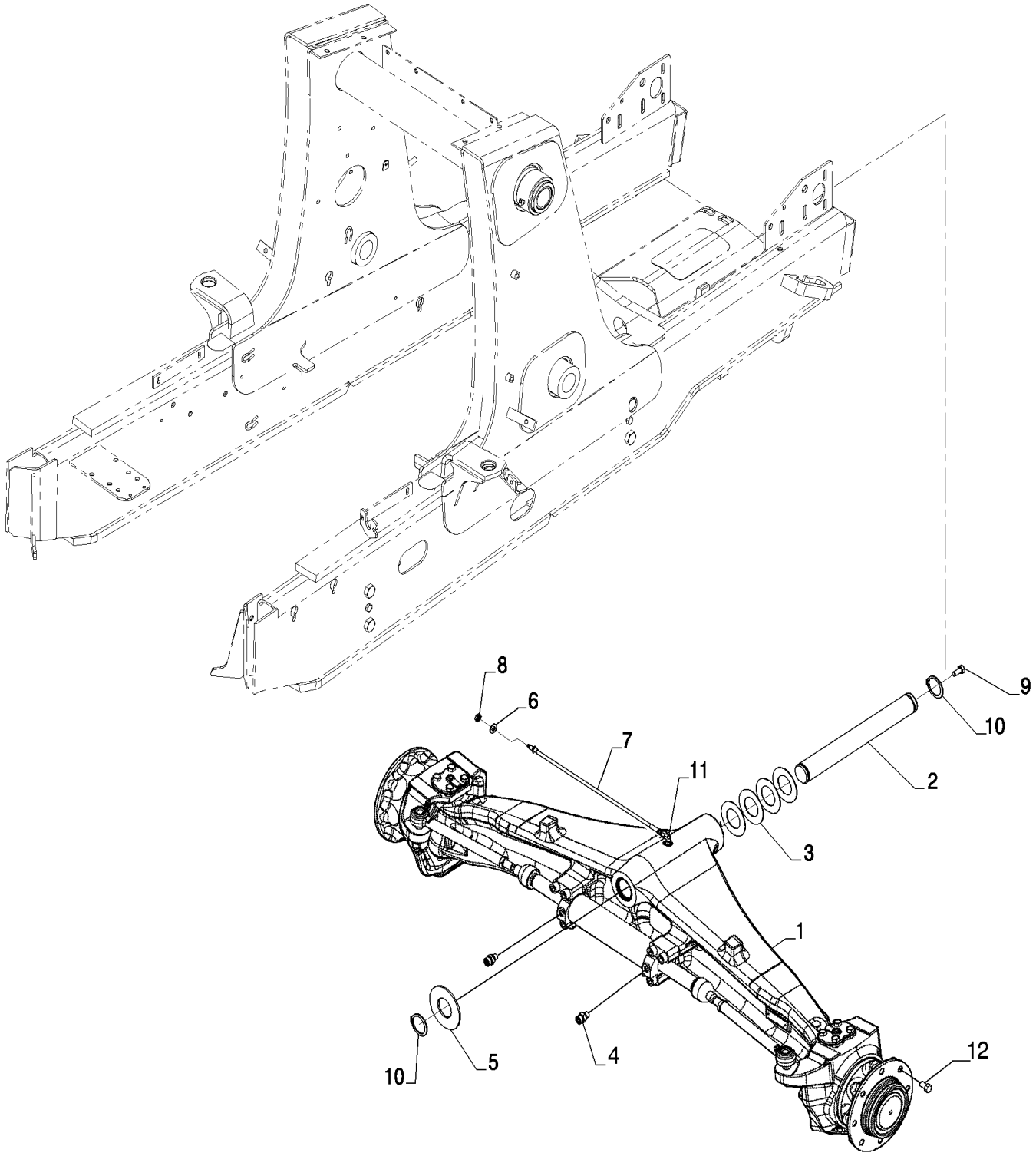

EIXO, DIANTEIRO - SUPORTES (2WD)

REF	FN	PART NUMBER	YR/SN	QTY	DESCRIPTION
1		86990837		1	EIXO 2WD
2		84535296		1	PERNO
3		191796A1		4	ARRUELA PLANA 51.6mm ID x 92mm OD x 1.98mm Thk
4		83985067		2	CONECTOR HIDRÁUL 13/16" - 16 ORFS x 9/16" - 18 ORB
5		D123684		1	WASHER 52.3mm ID x 114mm OD x 4.78mm Thk
5		48045735		1	BUCHA Alternativa NEXPRO com modal DSH
6		87655046		1	ANILHA ESPECIAL 10.65mm ID x 23mm OD x 2.2mm Thk
7		87572760		1	MANGUEIRA CONJUNTO 6.4mm ID x 533mm L
8		F53473		1	CONTRA PORCA 1/8-27 NPSM
9		614-12025		1	PARAFUSO Hex, M12 x 1.75 x 25mm, Cl 8.8, Full Thd
10		800-44050		2	ANEL DE PRESSÃO M50, Ext
11		218-5103		1	COTOVELO 90 90 Degree Elbow, 7/16" - 20 Male JIC x 7/16" - 20 Male ORB
12		A38208		16	PARAFUSO DE RODA 5/8-18 UNF x 7/8", Class 2A

580N-RETRO-CARREGADORA (BRASIL)

25.100.03	01	p1	9/2021

EIXO DIANTEIRO, 4WD 14.3 HD

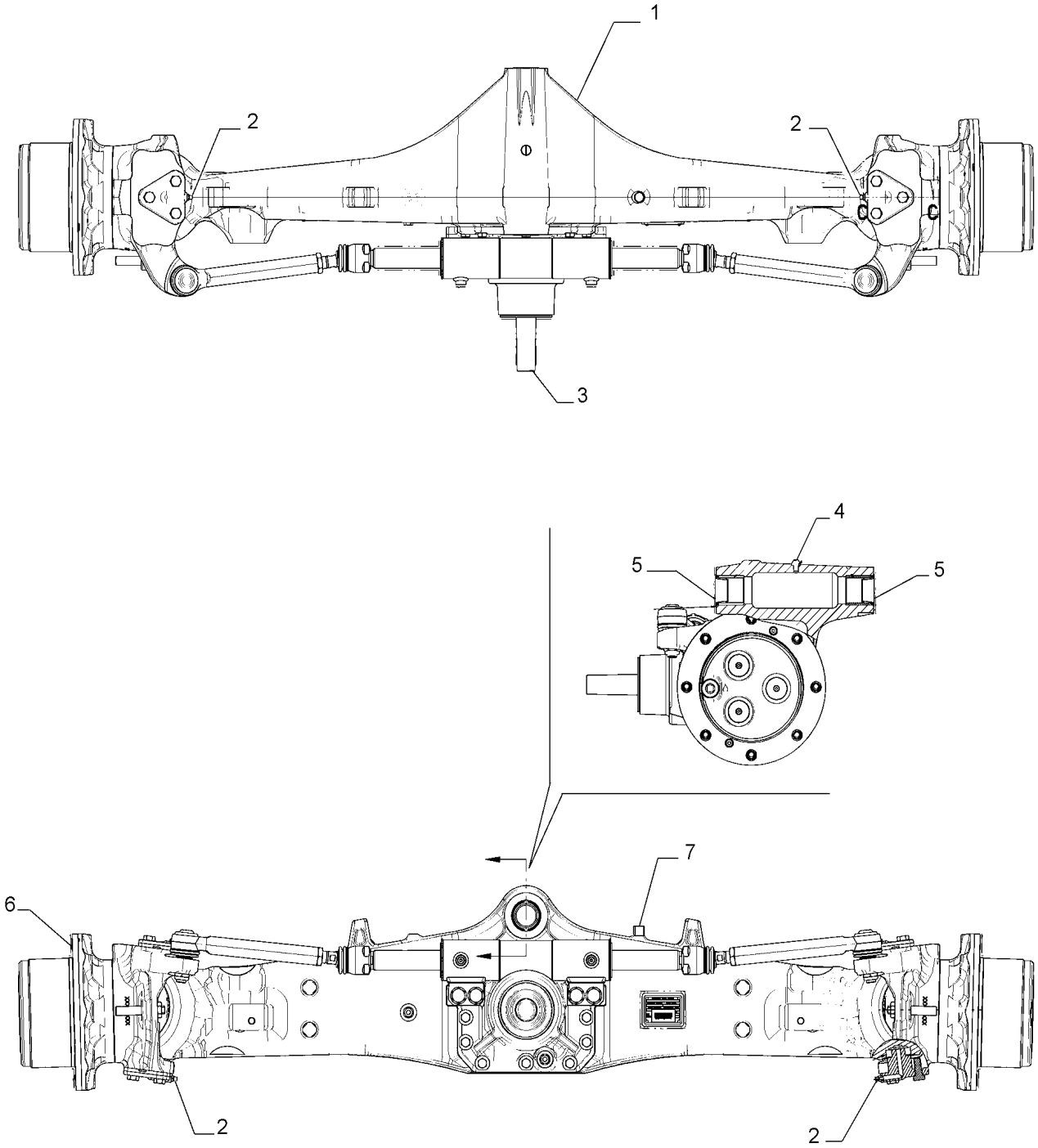

EIXO DIANTEIRO, 4WD 14.3 HD

REF	FN	PART NUMBER	YR/SN	QTY	DESCRIPTION
1		47968110		1	EIXO DIANTEIRO 4WD, PS1421 NT 14.3:1
2		84592334		4	TAMPA
3		{84592327}		1	
4		{84592341}		1	
5		84592333		2	TAMPA
6		{47604542}		16	
7		{84592336}		1	

580N-RETRO-CARREGADORA (BRASIL)

25.100.08	01	p1	9/2021

EIXO, DIANTEIRO - CARCAÇA (2WD)

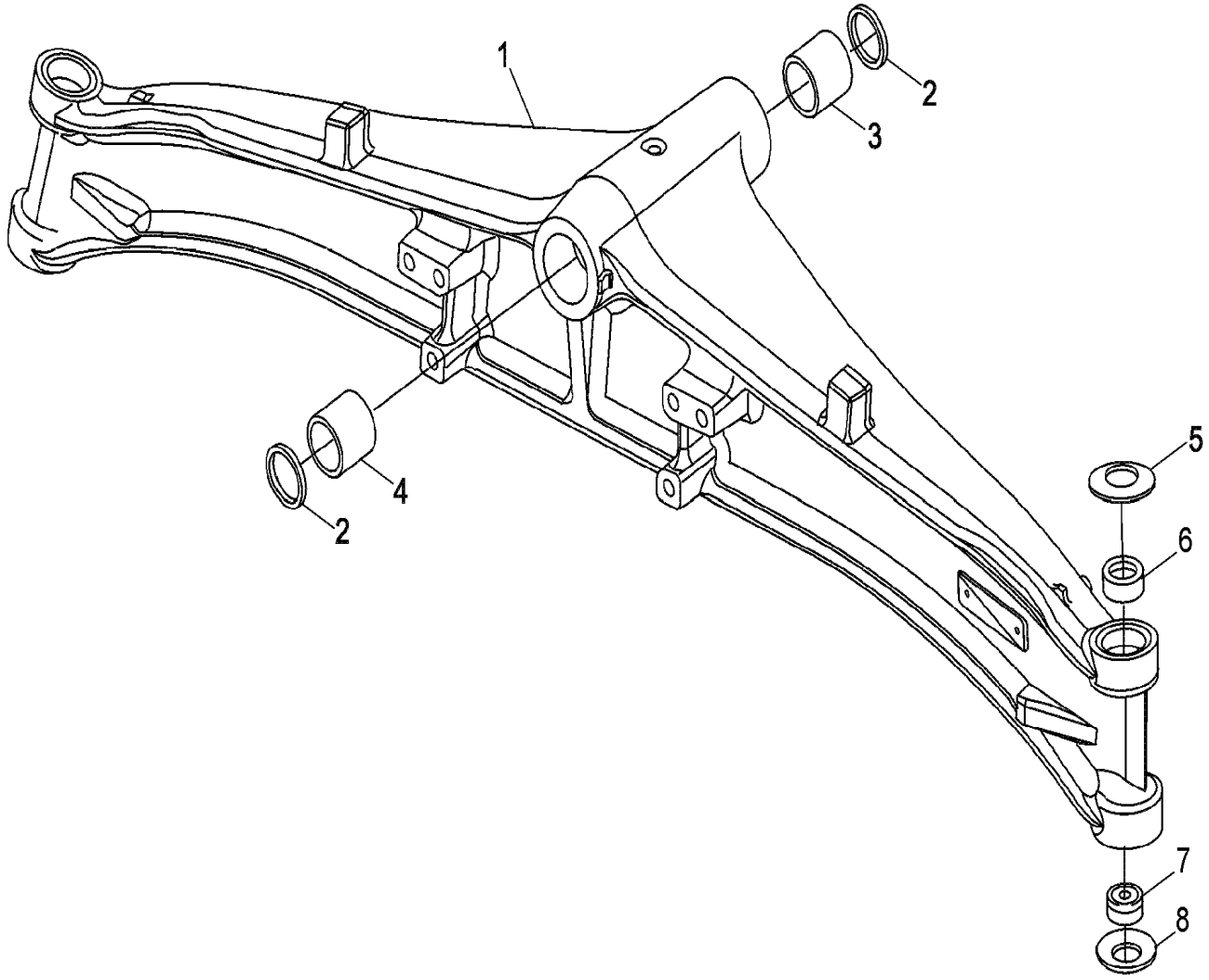

EIXO, DIANTEIRO - CARCAÇA (2WD)

REF	FN	PART NUMBER	YR/SN	QTY	DESCRIPTION
		86990837		1	EIXO 2WD Front, Two Wheel Drive, Incl. 1 - 8
1		429230A1		1	ALOJAMENTO DO EIXO
2		N14367		2	ANEL VEDADOR 50mm ID x 60.1mm OD x 4mm Thk
3		D149726		1	BUCHA 50mm ID x 60mm OD x 36mm W Front
3		48032727		1	BUCHA Dianteiro, Alternativa NEXPRO com modal DSH
4		D149725		1	BUCHA 50.19 ID x 59.75 OD x 54mm L Rear
4		48032704		1	BUCHA Traseiro, Alternativa NEXPRO com modal DSH
5		122270A1		2	ANILHA CÓNICA 36mm ID x 71mm OD x 2mm Th Belleville
6		87400286		2	BUCHA
7		N14373		2	ROLAMENTO ESFÉRICO 28mm ID x 52mm OD x 16mm W Bushing; Two Piece; 28 ID x 50 OD x 16
8		122261A1		2	ANILHA CÓNICA 47.5mm ID x 70mm OD x 2mm Th Belleville

580N-RETRO-CARREGADORA (BRASIL)

25.100.09	01	p1	9/2021

EIXO DIANTEIRO, COMPONENTES, ALOJAMENTO

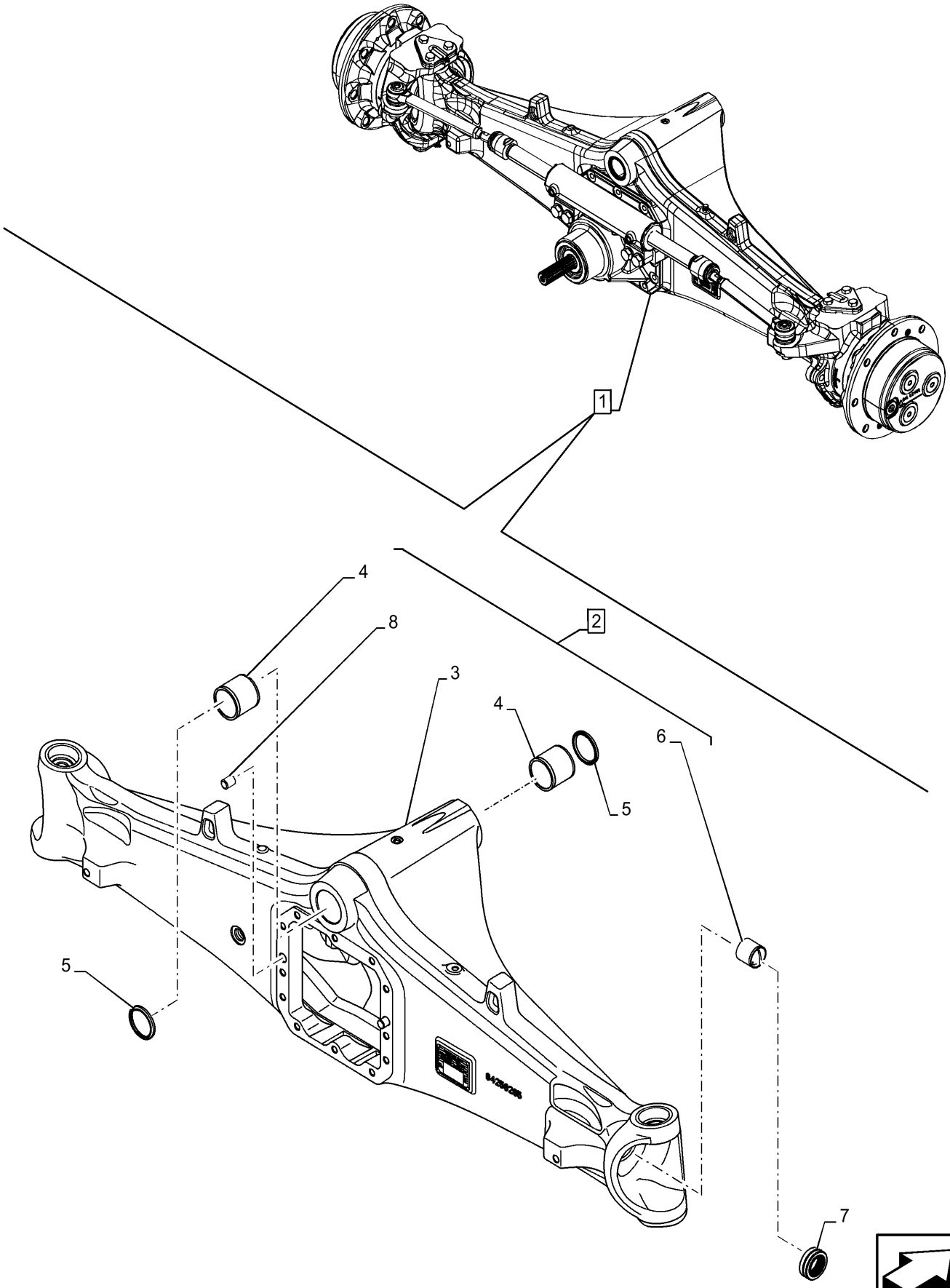

EIXO DIANTEIRO, COMPONENTES, ALOJAMENTO

REF	FN	PART NUMBER	YR/SN	QTY	DESCRIPTION
1		47968110		1	EIXO DIANTEIRO Incl 2 - 8
2		84310720		1	ALOJAMENTO DO EIXO
3		NSS		1	NO SE VENDE SEPARADO Carcaça, Incl in 1
4		87748946		2	BUCHA 50.21mm ID x 60.03mm OD x 54mm L
5		D123655		2	VEDANTE 50mm ID x 60.15mm OD x 4.06mm Thk
6		84266996		2	BUCHA 35.13mm ID x 39.11mm OD x 35mm L
7		84266933		2	VEDANTE 35mm ID x 52mm OD x 18.5mm Thk
8		4985062		2	GUIA 15mm OD x 25mm L

25.100.09A	01	p1	9/2021

EIXO DIANTEIRO, COMPONENTES, ALOJAMENTO, 4WD

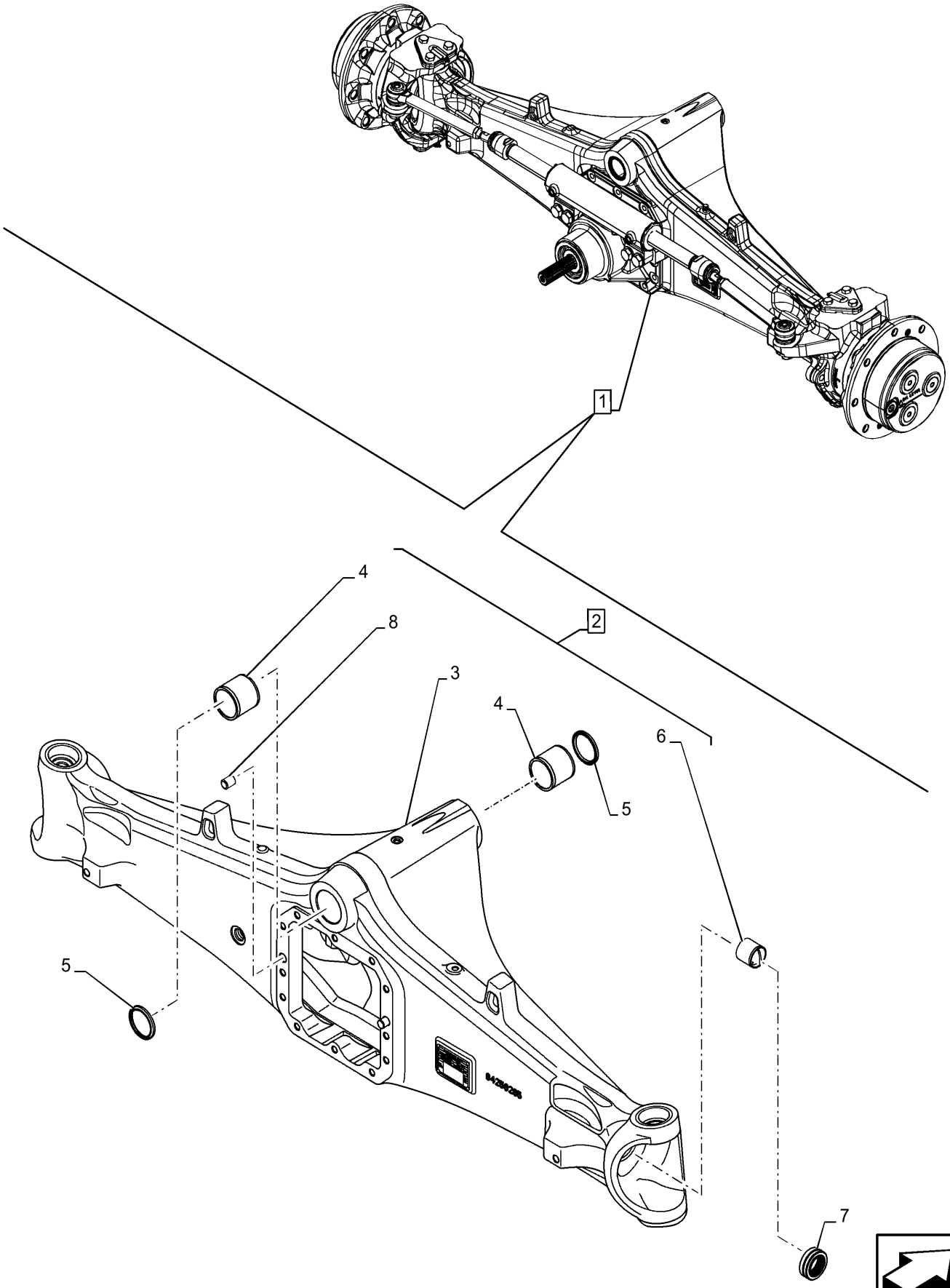

EIXO DIANTEIRO, COMPONENTES, ALOJAMENTO, 4WD

REF	FN	PART NUMBER	YR/SN	QTY	DESCRIPTION
1		47559839		1	EIXO DIANTEIRO CE Gray ASSY, Grey, PS1321 ACP, 12.1-1, Incl 2 - 8
2		84310720		1	ALOJAMENTO DO EIXO ASSY, Housing, Incl 3, 4, 6, 8
3		NSS		1	NO SE VENDE SEPARADO Housing, Incl in 2
4		87748946		2	BUCHA 50.21mm ID x 60.03mm OD x 54mm L
5		D123655		2	VEDANTE 50mm ID x 60.15mm OD x 4.06mm Thk Pin Rod End
6		84266996		2	BUCHA 35.13mm ID x 39.11mm OD x 35mm L Bronze Steel Backed
7		84266933		2	VEDANTE 35mm ID x 52mm OD x 18.5mm Thk Oil
8		4985062		2	GUIA 15mm OD x 25mm L Pin Clutch Housing Axle

580N-RETRO-CARREGADORA (BRASIL)

25.100.10	01	p1	9/2021

EIXO DIANTEIRO, COMPONENTES, DIFERENCIAL, COBERTURA, 4WD

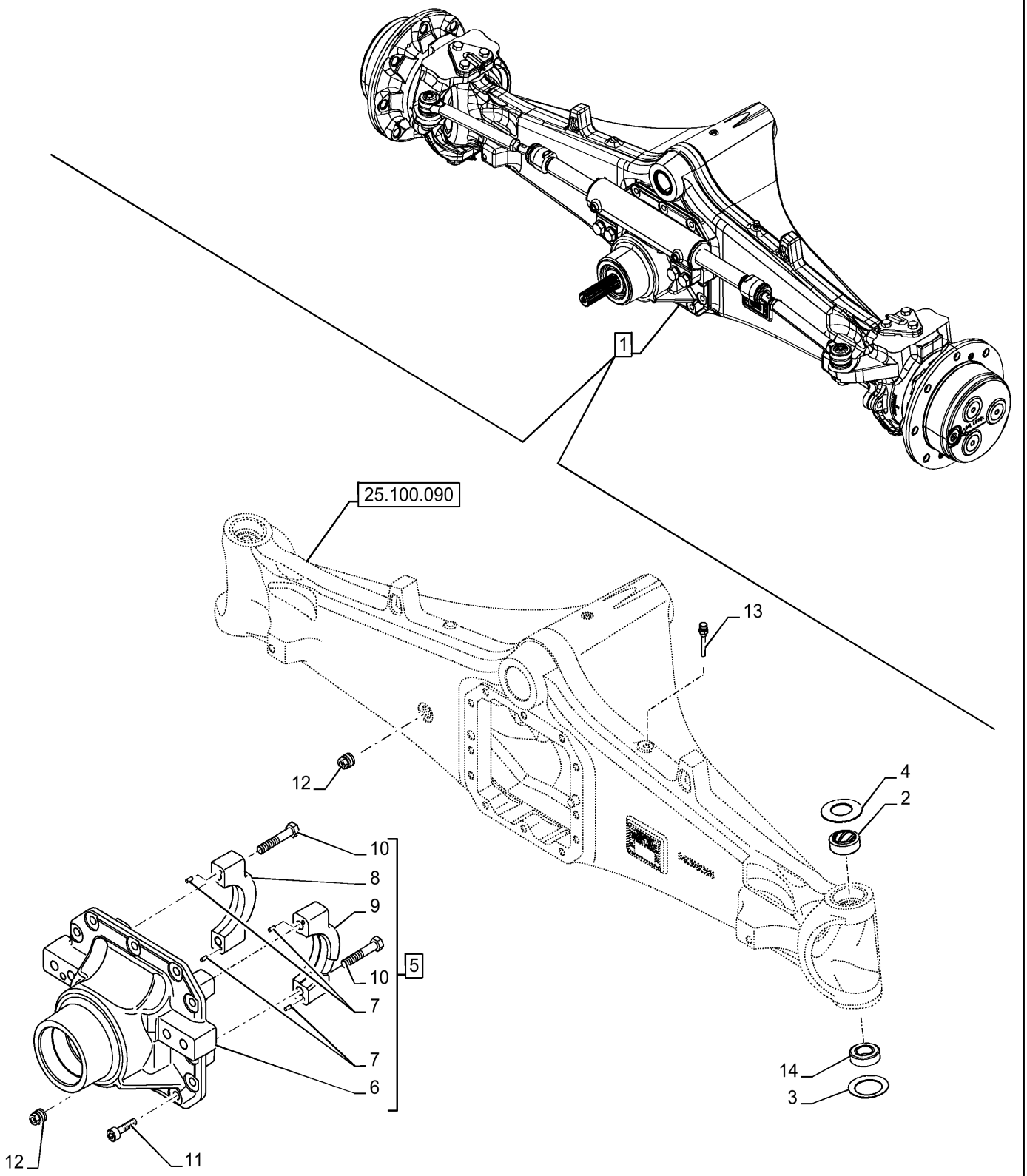

EIXO DIANTEIRO, COMPONENTES, DIFERENCIAL, COBERTURA, 4WD

REF FN	PART NUMBER	YR/SN	QTY	DESCRIPTION
1	47968110		1	EIXO DIANTEIRO Incl 2 - 14
2	84241615		1	CASQUILHO RANHURADO 35mm ID x 52mm OD x 20mm L
3	84241624		1	MOLA Belleville, 47.63mm ID x 69.85mm OD x 0.97mm Thk
4	84241623		1	MOLA Belleville, 36.13mm ID x 70.85mm OD x 2.26mm Thk
5	84299349		1	DIFERENCIAL CONJUNTO Incl 6 - 10
6	NSS		1	NO SE VENDE SEPARADO Tampa do Diferencial, Incl in 5
7	4966244		4	PINO 5mm OD x 15mm L
8	NSS		1	NO SE VENDE SEPARADO Capa Rolamento, Incl in 5
9	NSS		1	NO SE VENDE SEPARADO Capa Rolamento, Incl in 5
10	84265310		4	PARAFUSO ALLENA FLAN M12 x 70mm, Cl 12.9
11	84273744		12	PARAFUSO DE BLOQUEIO Hex, Lock, M12 x 1.75 x 30mm, Cl. 10.9
12	14326211		2	TAMPÃO SEXTAVADO M22 x 1.50, R50, ZND
13	84258517		1	RESPIRO M10 x 1
14	87523063		1	ROLAMENTO ESFÉRICO 28mm ID x 52mm OD x 16mm W

580N-RETRO-CARREGADORA (BRASIL)

25.100.10A	01	p1	9/2021

EIXO DIANTEIRO, COMPONENTES, DIFERENCIAL, COBERTURAS, 4WD

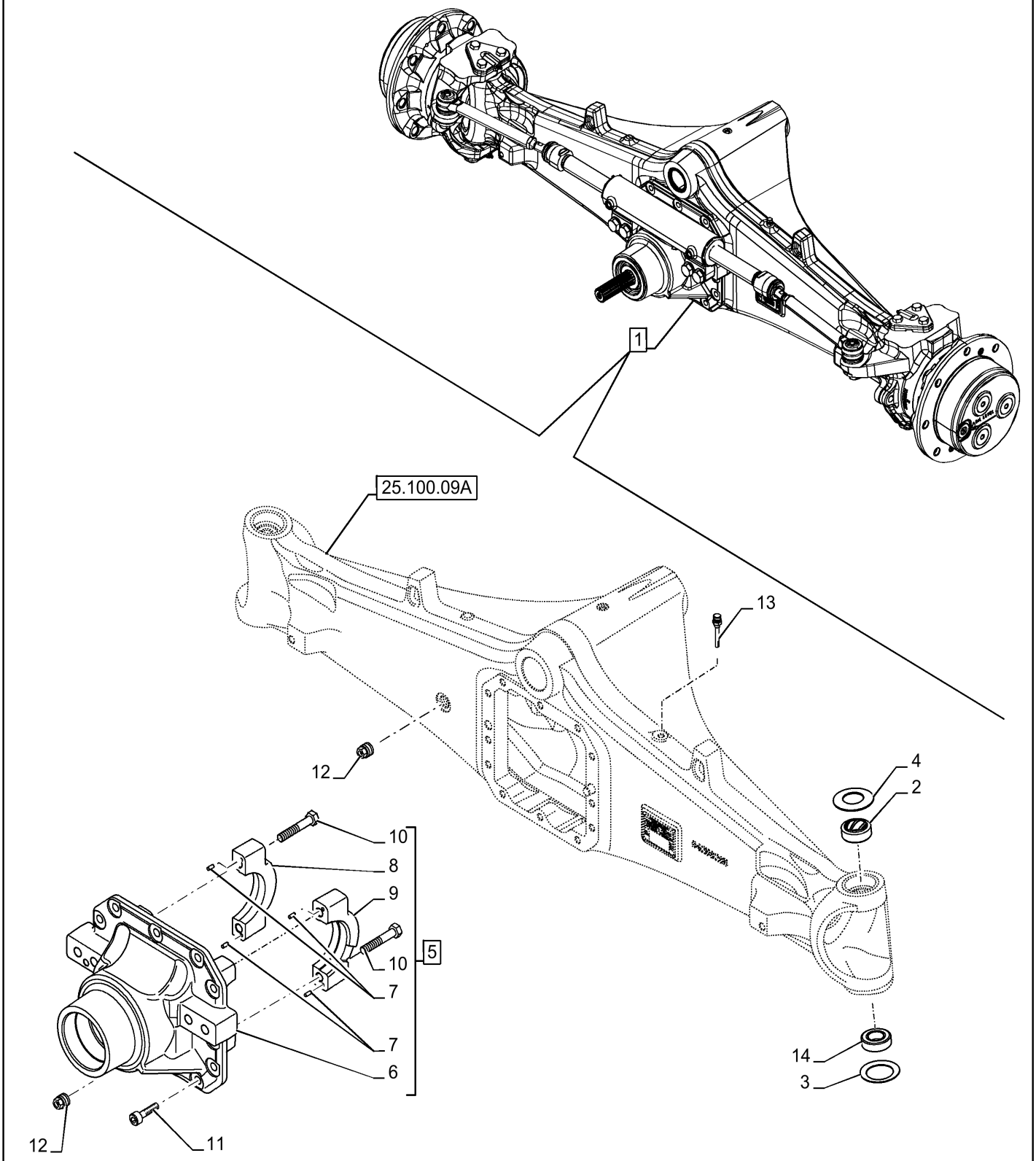

EIXO DIANTEIRO, COMPONENTES, DIFERENCIAL, COBERTURAS, 4WD

REF	FN	PART NUMBER	YR/SN	QTY	DESCRIPTION
1		47559839		1	EIXO DIANTEIRO CE Gray ASSY, Grey, PS1321 ACP, 12.1-1, Incl 2 - 14
2		84241615		1	CASQUILHO RANHURADO 35mm ID x 52mm OD x 20mm L
3		84241624		1	MOLA Belleville, 47.63mm ID x 69.85mm OD x 0.97mm Thk
4		84241623		1	MOLA Belleville, 36.13mm ID x 70.85mm OD x 2.26mm Thk
5		84299349		1	DIFERENCIAL CONJUNTO Incl 6 - 10
6		NSS		1	NO SE VENDE SEPARADO Differential Cover, Incl in 5
7		4966244		4	PINO 5mm OD x 15mm L
8		NSS		1	NO SE VENDE SEPARADO Bearing Cap, LH, Incl in 5
9		NSS		1	NO SE VENDE SEPARADO Bearing Cap, RH, Incl in 5
10		84265310		4	PARAFUSO ALLENA FLAN M12 x 70mm, Cl 12.9
11		84273744		12	PARAFUSO DE BLOQUEIO Hex, Lock, M12 x 1.75 x 30mm, Cl. 10.9
12		14326211		2	TAMPÃO SEXTAVADO M22 x 1.50, R50, ZND Pipe Magnetic
13		84258517		1	RESPIRO M10 x 1
14		87523063		1	ROLAMENTO ESFÉRICO 28mm ID x 52mm OD x 16mm W

580N-RETRO-CARREGADORA (BRASIL)

25.102.01	01	p1	9/2021

EIXO, TRAÇÃO DIANTEIRA - ÁRVORE DE TRANSMISSÃO

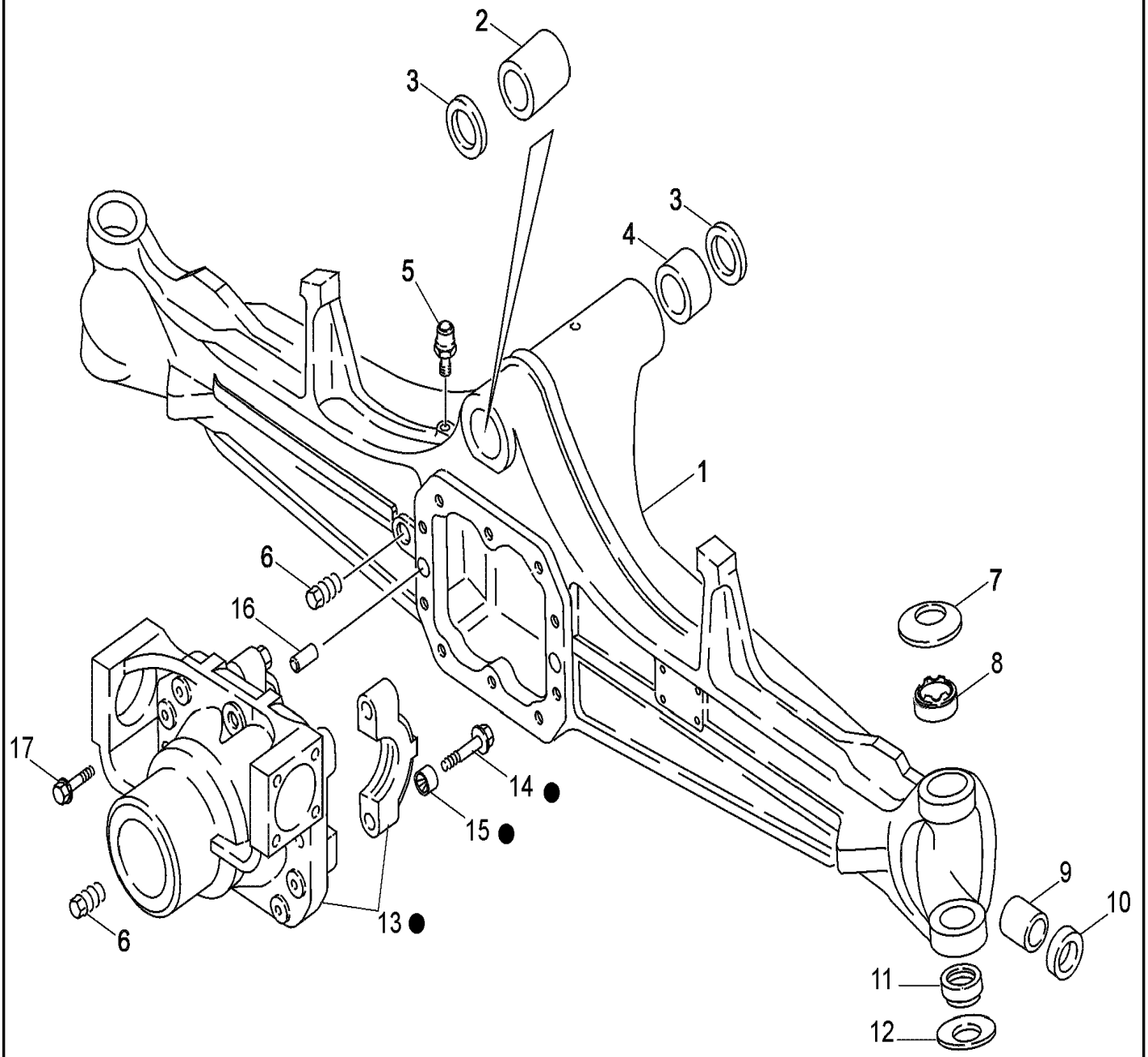

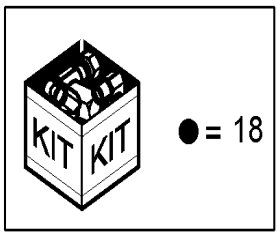

● = 18

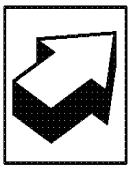

EIXO, TRAÇÃO DIANTEIRA - ÁRVORE DE TRANSMISSÃO

REF	FN	PART NUMBER	YR/SN	QTY	DESCRIPTION
		87395365		1	CONJUNTO DO EIXO 4WD Until Chassis
		87395365R		1	REMAN-AXLE DIFFERENT AXLE DIFFERENT
		87395365C			CORE-AXLE, MFD AXLE DIFFERENT Return Number
		87703818		1	CONJUNTO DO EIXO 4WD CE Gray From Chassis
1		427107A1		1	ALOJAMENTO DO EIXO
2		D149725		1	BUCHA 50.19 ID x 59.75 OD x 54mm L
2		48032704		1	BUCHA Alternativa NEXPRO com modal DSH
3		N14367		2	ANEL VEDADOR 50mm ID x 60.1mm OD x 4mm Thk
4		D149726		1	BUCHA 50mm ID x 60mm OD x 36mm W
4		48032727		1	BUCHA Alternativa NEXPRO com modal DSH
5		1966149C2		1	RESPIRO
6		A156873		2	BUJÃO DE DRENO M22 x 1.5
7		122270A1		2	ANILHA CÓNICA 36mm ID x 71mm OD x 2mm Th
8		87400286		2	BUCHA
9		1966186C1		2	BUCHA
10		87710155		2	ANEL VEDADOR SEALRING
11		100520A1		2	ROLAMENTO ESFÉRICO 25mm ID x 47mm OD x 15mm W Bushing
11		{48069400}		2	Alternativa NEXPRO com modal DSH
12		122268A1		2	ANILHA CÓNICA Belleville
13		NSS		1	NO SE VENDE SEPARADO CARRIER, Incl in 87710131
14		S301065		4	PARAFUSO Hex Flg, M14 x 75, 12.9
15		1966136C1		4	BUCHA 15mm ID x 18mm OD x 12mm L
16		1966138C1		2	GUIA 15mm OD x 35mm L
17		5194169		10	PARAFUSO Hex Flg, M12 x 1.75 x 33, 12.9
18		87710131		1	SUPORTE Differential Carrier; incl 13 - 15

580N-RETRO-CARREGADORA (BRASIL)

25.102.02	01	p1	9/2021

EIXO DIANTEIRO, COMPONENTES, ENGRENAGEM DIFERENCIAL

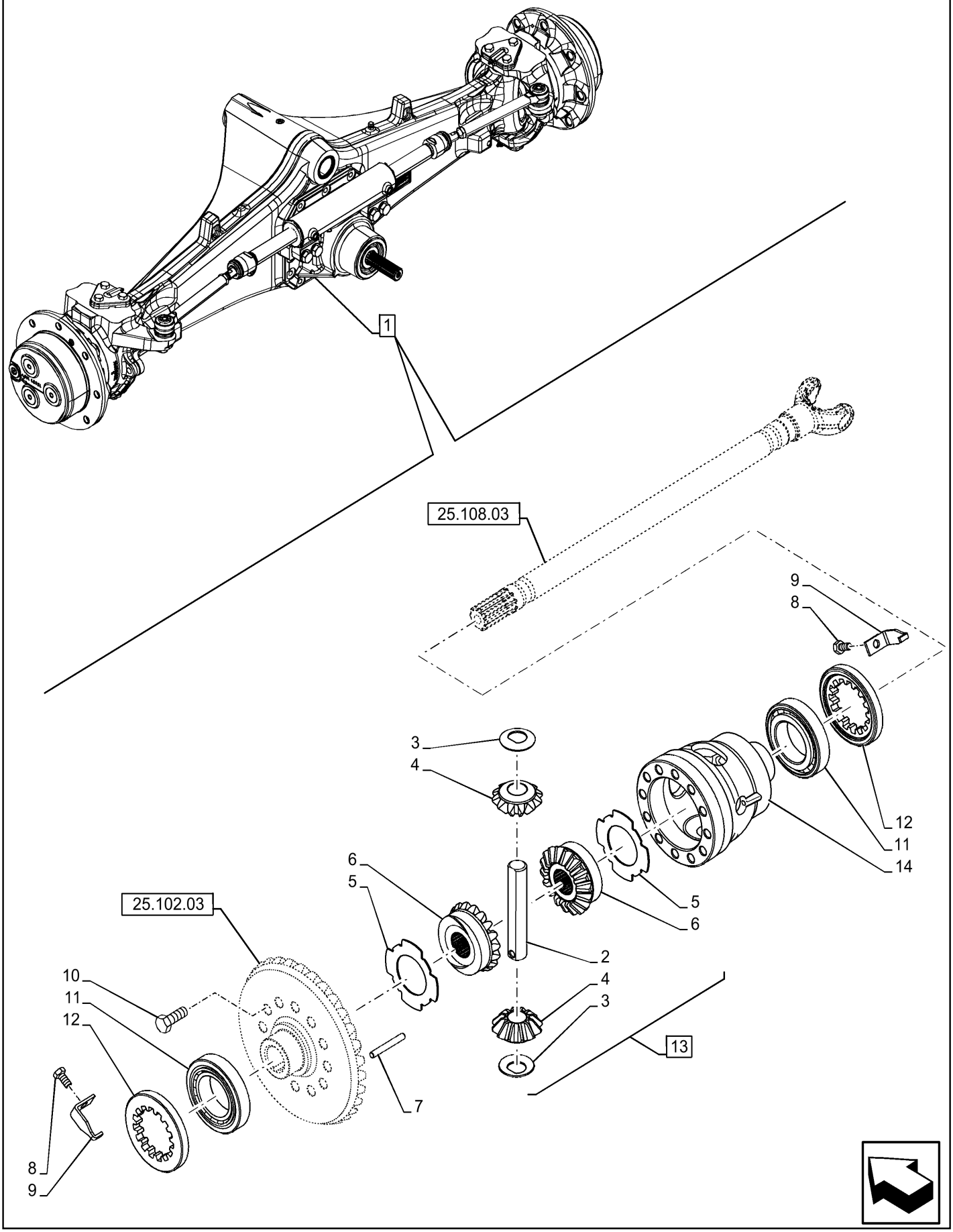

EIXO DIANTEIRO, COMPONENTES, ENGRENAGEM DIFERENCIAL

REF	FN	PART NUMBER	YR/SN	QTY	DESCRIPTION
1		47968110		1	EIXO DIANTEIRO Incl 2 - 14
2		84268545		1	PINO 21.9mm OD x 122.9mm L
3		87727553		2	ANEL DE ENCOSTO 20.27mm ID x 41.75mm OD x 1.5mm Thk
4		47777024		2	PINHÃO CÓNICO 12T
5		84225954		1	DISCO 69.7mm OD x 1.5mm Thk
6		47777025		2	COROA CÔNICA 18T
7		84268547		1	PINO 6.99mm OD x 61.5mm L
8		84273742		2	PARAFUSO Hex, Lock, M8 x 1.25 x 16mm, Cl. 10.9
9		87748532		2	RETENTOR 9mm Dia
10		84273744		12	PARAFUSO DE BLOQUEIO Hex, Lock, M12 x 1.75 x 30mm, Cl. 10.9
11		561201		2	ROLAMENTO ROLO CONIC 50mm ID x 90mm OD x 21.75mm W
12		4966240		2	PORCA-TRAVA ROLAMENT M95 x 2, 15T
13		84411585		1	CONJUNTO DIFERENCIAL 12/18T Incl 2 - 6
14		84253805		1	ALOJAMENTO DIFFERENTIAL

580N-RETRO-CARREGADORA (BRASIL)

25.102.02A	01	p1	9/2021

EIXO DIANTEIRO, COMPONENTES, ENGRENAGEM DIFERENCIAL, 4WD

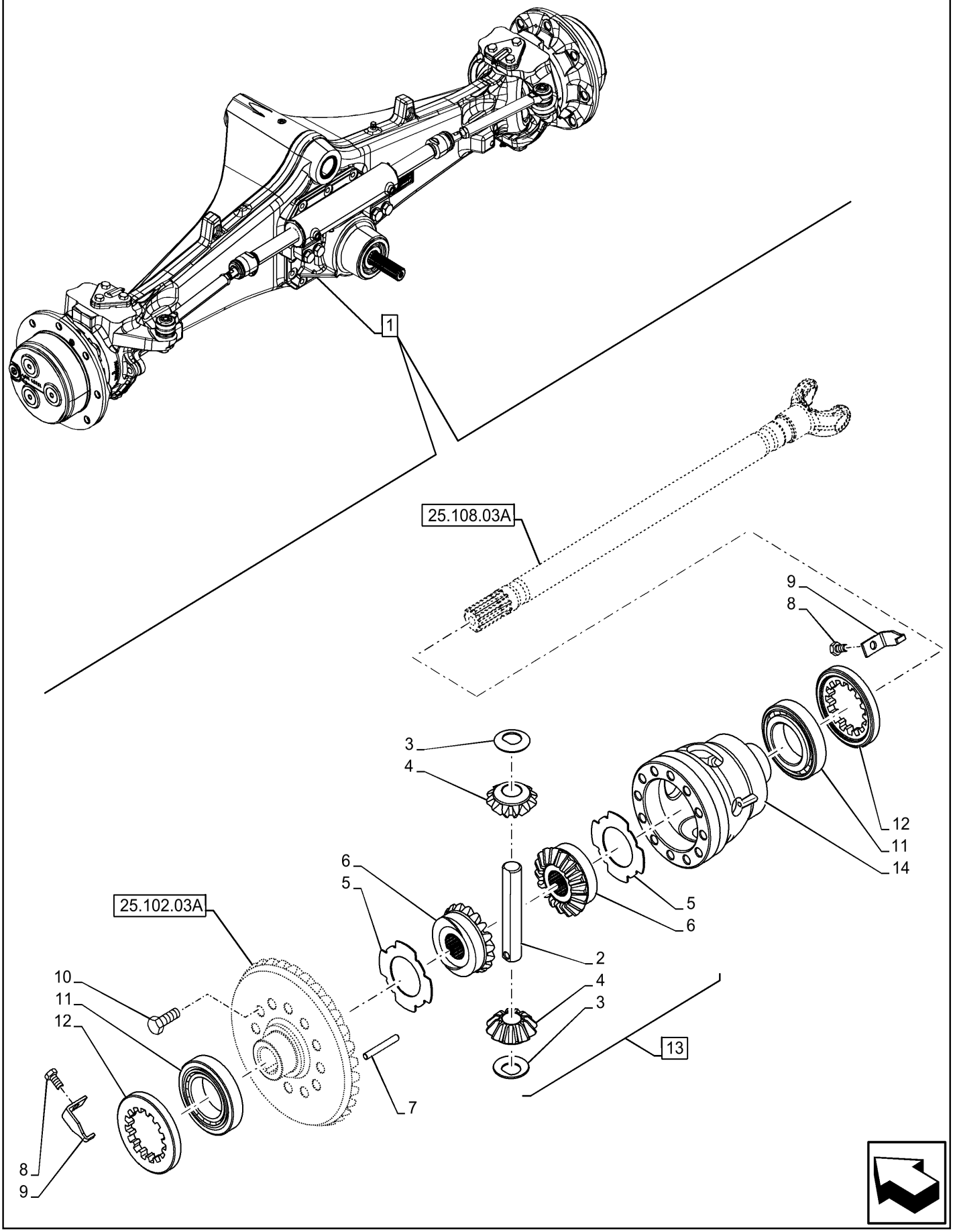

EIXO DIANTEIRO, COMPONENTES, ENGRENAGEM DIFERENCIAL, 4WD

REF	FN	PART NUMBER	YR/SN	QTY	DESCRIPTION
1		47559839		1	EIXO DIANTEIRO CE Gray ASSY, Grey, PS1321 ACP, 12.1-1, Incl 2 - 14
2		84268545		1	PINO 21.9mm OD x 122.9mm L Differential Cross
3		87727553		2	ANEL DE ENCOSTO 20.27mm ID x 41.75mm OD x 1.5mm Thk Pinion
4		47777024		2	PINHÃO CÓNICO 12T
5		84225954		1	DISCO 69.7mm OD x 1.5mm Thk Clutch Separator
6		47777025		2	COROA CÔNICA 18T
7		84268547		1	PINO 6.99mm OD x 61.5mm L Dowel
8		84273742		2	PARAFUSO Hex, Lock, M8 x 1.25 x 16mm, Cl. 10.9
9		87748532		2	RETENTOR 9mm Dia Bearing Lock
10		84273744		12	PARAFUSO DE BLOQUEIO Hex, Lock, M12 x 1.75 x 30mm, Cl. 10.9
11		561201		2	ROLAMENTO ROLO CONIC 50mm ID x 90mm OD x 21.75mm W
12		4966240		2	PORCA-TRAVA ROLAMENT M95 x 2, 15T
13		84411585		1	CONJUNTO DIFERENCIAL 12/18T ASSY, Incl 2 - 6
14		84253805		1	ALOJAMENTO DIFFERENTIAL Differential

25.102.03	01	p1	9/2021

EIXO DIANTEIRO, COMPONENTES, TRANSMISSÃO CÓNICA, 4WD

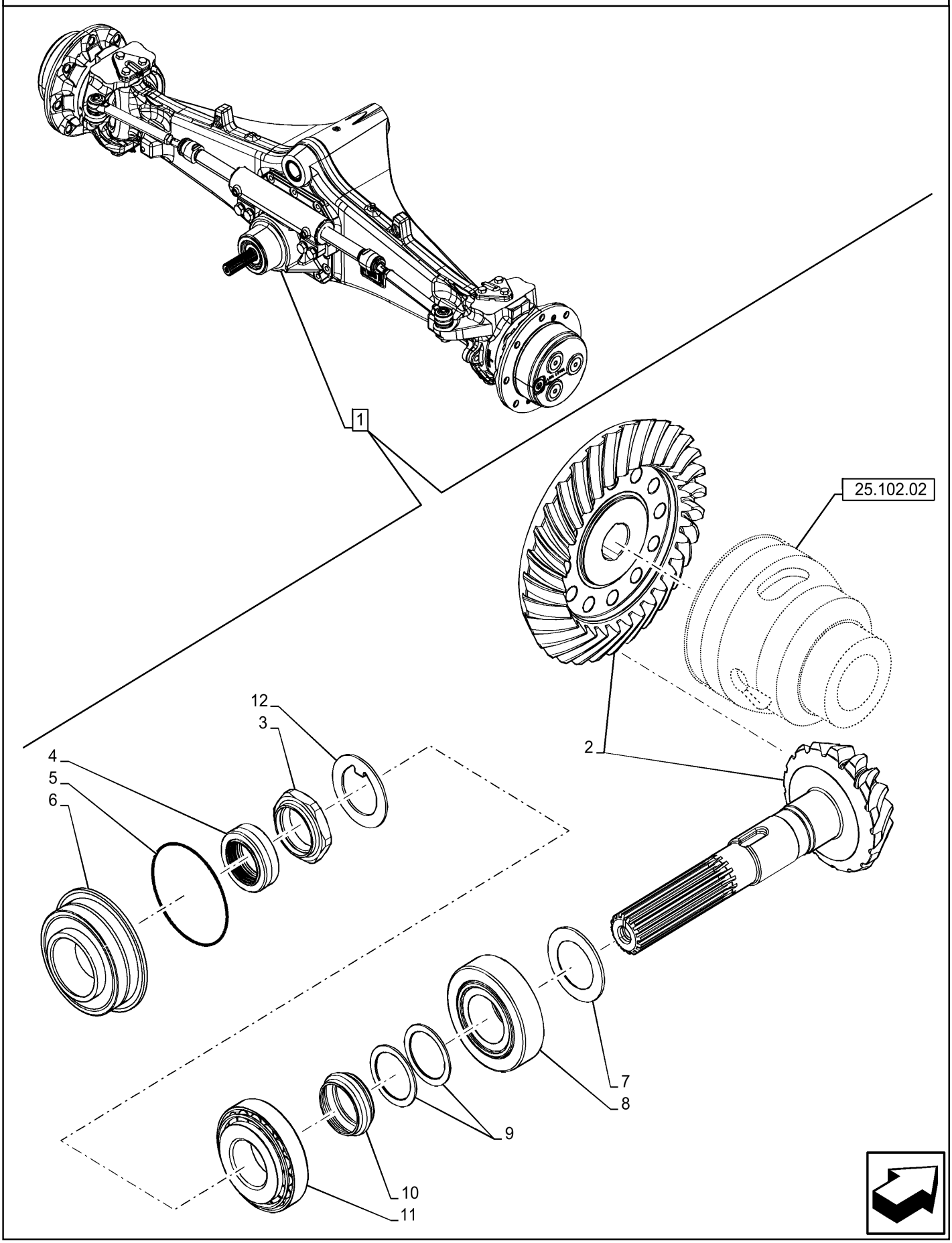

EIXO DIANTEIRO, COMPONENTES, TRANSMISSÃO CÓNICA, 4WD

REF	FN	PART NUMBER	YR/SN	QTY	DESCRIPTION
1		47968110		1	EIXO DIANTEIRO Incl 2 - 12
2		84299365		1	CONJUNTO DE ENGRENAG 13T / 31T
3		84274691		1	CONTRA PORCA M40 x 1.5
4		84258508		1	VEDANTE 35mm ID x 52mm OD x 18.2mm Thk
5		638-54825		1	O-RING 3.55mm Thk x 82.5mm ID, Cl 5, 75 Duro
6		84318880		1	ALOJAMENTO
7		84299343		1	ARRUELA PLANA 41.5mm ID x 63mm OD x 2.5mm Thk
8		84299345		1	ROLAMENTO ROLO CONIC 41.28mm ID x 90mm OD x 30mm L
9		84311242		2	ESPAÇADOR 40.45mm ID x 52mm OD x 1.65mm L
10		84299341		1	LUVA 42.15mm ID x 50.5mm OD x 18.5mm L
11		84557103		1	ROLAMENTO ROLO CONIC 40mm ID x 90mm OD x 25.25mm W
12		84366909		1	ANILHA DE RETENÇÃO 40.85mm ID x 61.75mm OD x 2mm Thk

580N-RETRO-CARREGADORA (BRASIL)

25.102.03A	01	p1	9/2021

EIXO DIANTEIRO, COMPONENTES, TRANSMISSÃO CÓNICA, 4WD

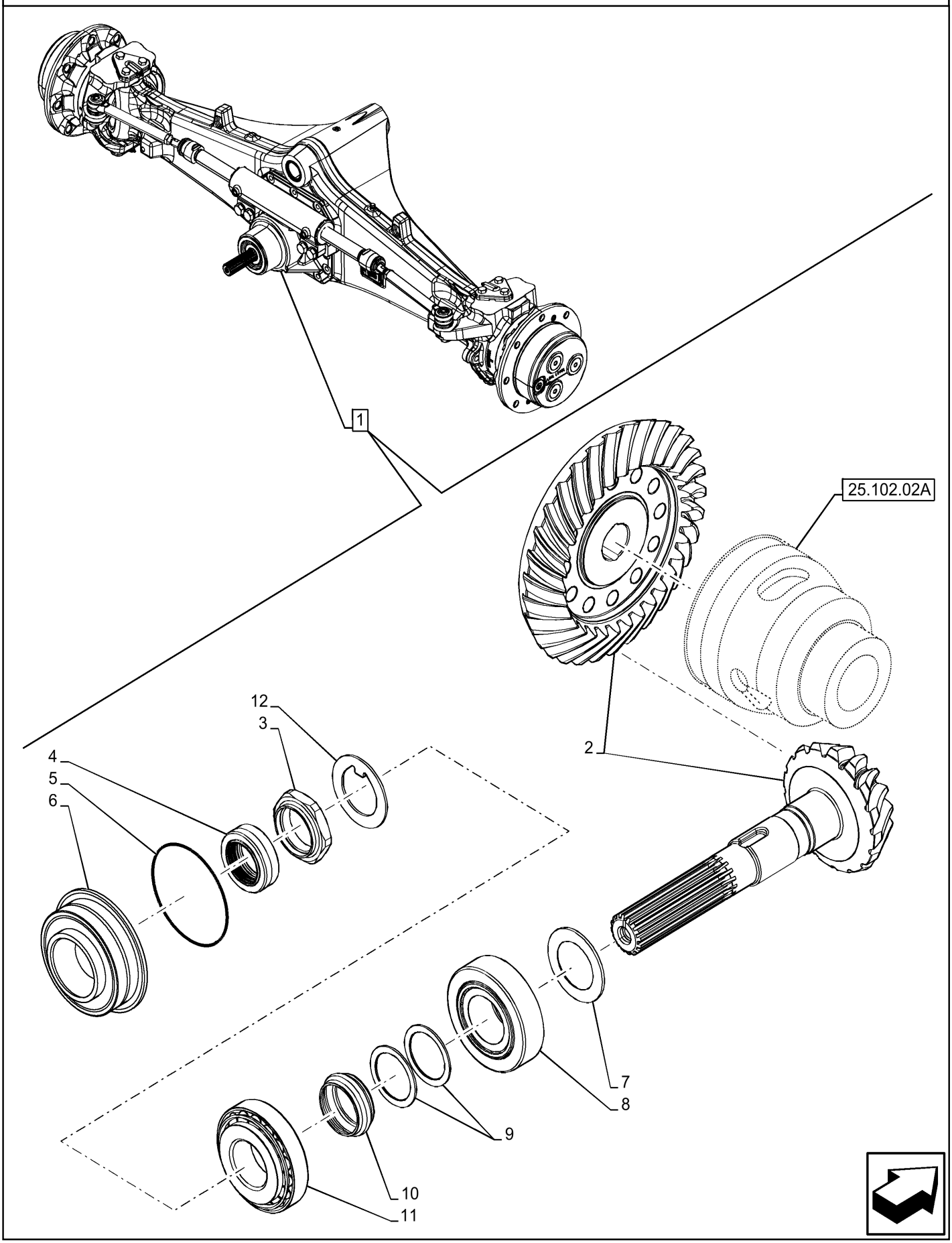

EIXO DIANTEIRO, COMPONENTES, TRANSMISSÃO CÓNICA, 4WD

REF	FN	PART NUMBER	YR/SN	QTY	DESCRIPTION
1		47559839		1	EIXO DIANTEIRO CE Gray ASSY, Grey, PS1321 ACP, 12.1-1, Incl 2 - 12
2		84299353		1	CONJUNTO DE ENGRENAG 16T Pinion / 32T Gear
3		84274691		1	CONTRA PORCA M40 x 1.5
4		84258508		1	VEDANTE 35mm ID x 52mm OD x 18.2mm Thk Oil
5		638-54825		1	O-RING 3.55mm Thk x 82.5mm ID, Cl 5, 75 Duro
6		84318880		1	ALOJAMENTO Bevel Pinion
7		84299343		1	ARRUELA PLANA 41.5mm ID x 63mm OD x 2.5mm Thk
8		84299345		1	ROLAMENTO ROLO CONIC 41.28mm ID x 90mm OD x 30mm L
9		84311242		2	ESPAÇADOR 40.45mm ID x 52mm OD x 1.65mm L
10		84299341		1	LUVA 42.15mm ID x 50.5mm OD x 18.5mm L
11		84557103		1	ROLAMENTO ROLO CONIC 40mm ID x 90mm OD x 25.25mm W
12		84366909		1	ANILHA DE RETENÇÃO 40.85mm ID x 61.75mm OD x 2mm Thk

580N-RETRO-CARREGADORA (BRASIL)

EIXO, TRAÇÃO DIANTEIRA, 4WD - ANEL E PINHÃO

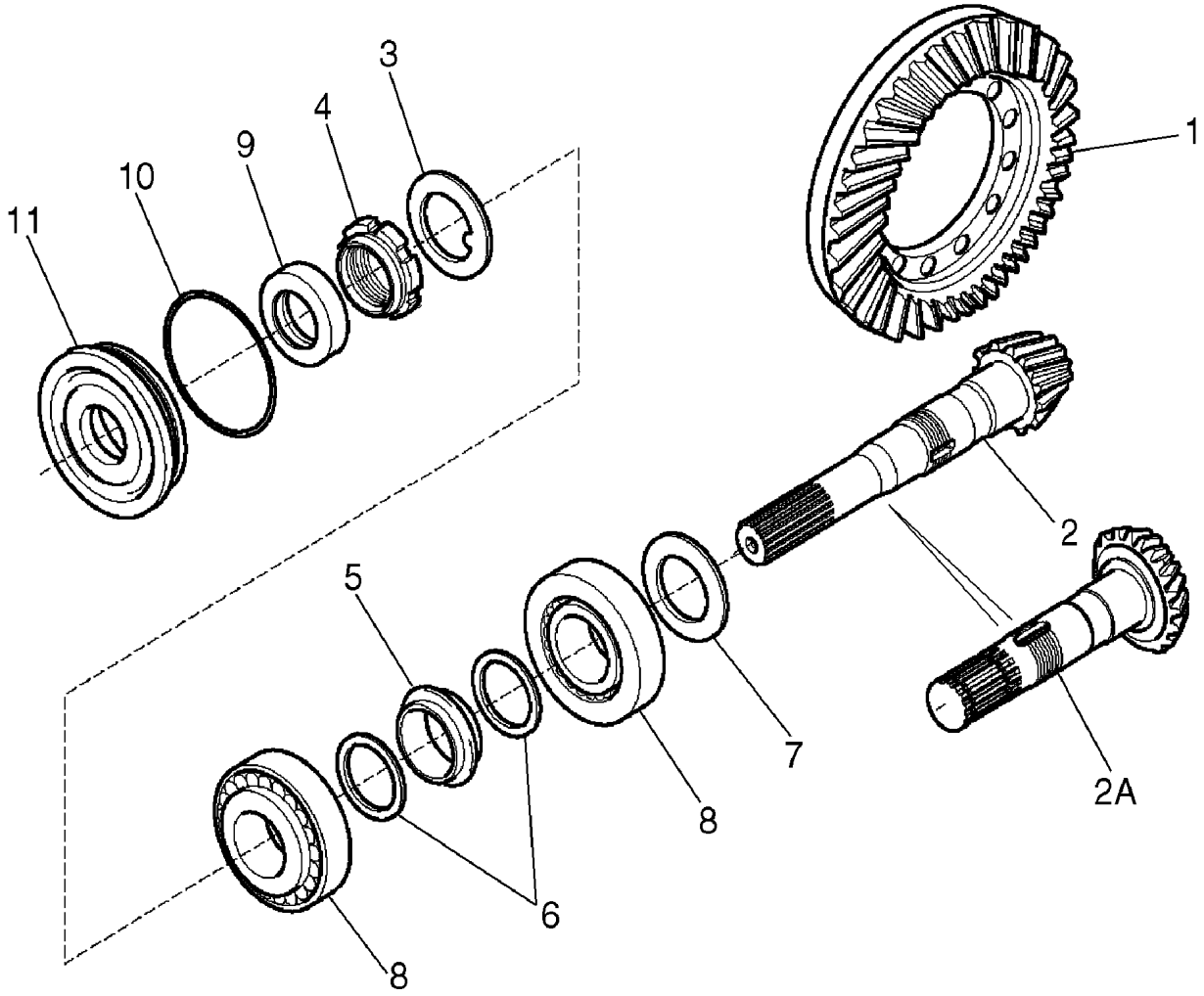

EIXO, TRAÇÃO DIANTEIRA, 4WD - ANEL E PINHÃO

REF	FN	PART NUMBER	YR/SN	QTY	DESCRIPTION
		87395365		1	CONJUNTO DO EIXO 4WD Incl 1 - 11, Até Chassi
		87395365R		1	REMAN-AXLE DIFFERENT AXLE DIFFERENT
		87395365C			CORE-AXLE, MFD AXLE DIFFERENT Return Number
		87703818		1	CONJUNTO DO EIXO 4WD CE Gray A partir do Chassi
		144460A1		1	CONJUNTO DE ENGRENAG Ring and Pinion, Incl 1 - 6
1		NSS		1	NO SE VENDE SEPARADO RING Gear, Incl in 144460A1
2		NSS		1	NO SE VENDE SEPARADO GEAR Pinion, Incl in 144460A1
2A		NS		1	SEM SERVIÇO GEAR, Incl in 144460A1
3		9968031		1	ARRUELA PLANA 41mm ID x 62mm OD x 2mm Thk
4		K261014		1	PORCA DE VEDAÇÃO M40 x 1.5 Ring
5		1349058C1		1	ESPAÇADOR Collapsible
6		1349059C1		2	ARRUELA PLANA 40.5mm ID x 50mm OD x 2mm Thk
7		140954A1		AR	CALÇO DE AFINAÇÃO 2.50mm Thk (0.098")
7		140953A1		AR	CALÇO DE AFINAÇÃO 2.60mm Thk (0.102")
7		140951A1		AR	CALÇO DE AFINAÇÃO 2.70mm Thk (0.106")
7		140949A1		AR	CALÇO DE AFINAÇÃO 2.80mm Thk (0.110")
7		140948A1		AR	CALÇO DE AFINAÇÃO 2.90mm Thk (0.114")
7		140943A1		AR	CALÇO DE AFINAÇÃO 3.00mm Thk (0.118")
7		140944A1		AR	CALÇO DE AFINAÇÃO 3.10mm Thk (0.122")
7		140945A1		AR	CALÇO DE AFINAÇÃO 3.20mm Thk (0.125")
7		140946A1		AR	CALÇO DE AFINAÇÃO 3.30mm Thk (0.129")

EIXO, TRAÇÃO DIANTEIRA, 4WD - ANEL E PINHÃO

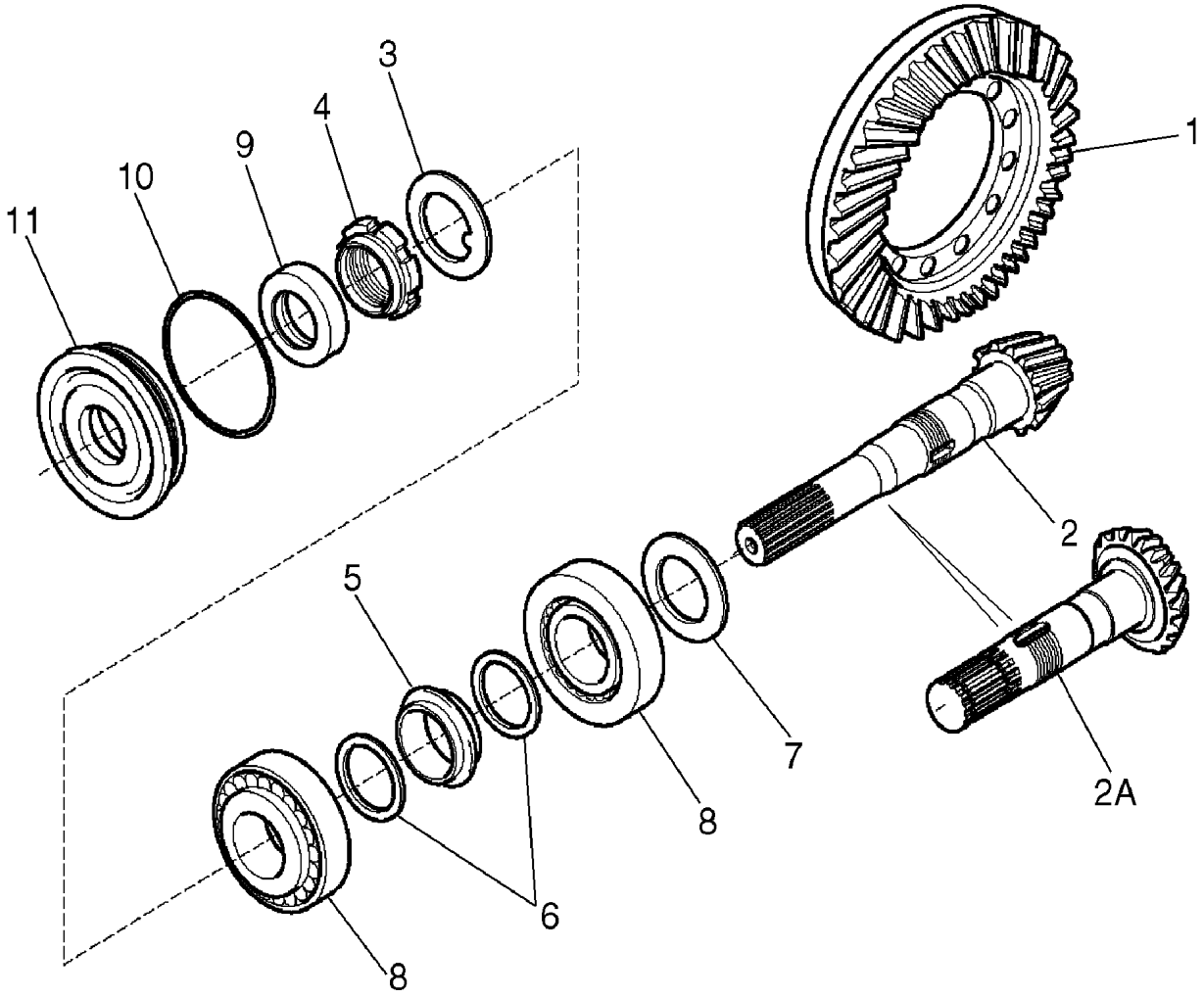

EIXO, TRAÇÃO DIANTEIRA, 4WD - ANEL E PINHÃO

REF	FN	PART NUMBER	YR/SN	QTY	DESCRIPTION
7		140947A1		AR	CALÇO DE AFINAÇÃO 3.40mm Thk (0.133")
8		K395090		2	ROLAMENTO ROLO CONIC 40mm ID x 90mm OD
9		K262143		1	VEDANTE DE ÓLEO 16mm W, 35mm ID x 52mm OD Oil
10		238-5152		1	O-RING 0.103" Thk x 3.237" ID, -152, Cl 5, 75 Duro
11		128570A1		1	FLANGE Cover, Differential

EIXO, TRANSMISSÃO DIANTEIRA, 4WD - DIFERENCIAL

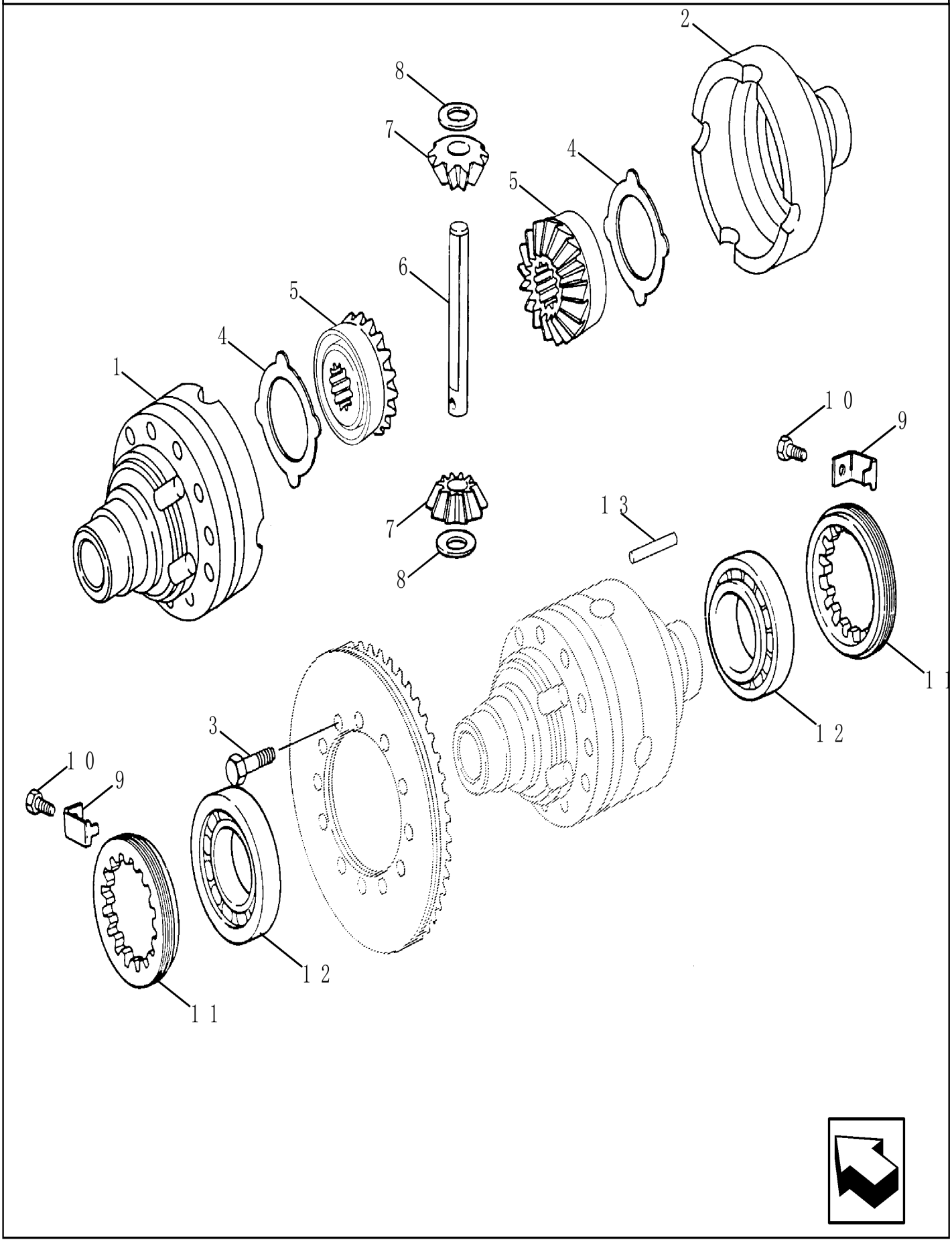

EIXO, TRANSMISSÃO DIANTEIRA, 4WD - DIFERENCIAL

REF	FN	PART NUMBER	YR/SN	QTY	DESCRIPTION
		87395365		1	CONJUNTO DO EIXO 4WD Dianteiro, Até chassi
		87703818		1	CONJUNTO DO EIXO 4WD CE Gray Dianteiro, A partir do chassi
		294933A1		1	ALOJAMENTO Differential, Incl 1,2
1		NSS		1	NO SE VENDE SEPARADO Housing, Flange Half, Incl in 294933A1
2		NSS		1	NO SE VENDE SEPARADO Housing, Plain Half, Incl in 294933A1
3		130176A2		12	PARAFUSO Hex, M10 x 75mm
4		1967003C1		2	ANEL DE ENCOSTO
5		231397A1		1	KIT DE SERVIÇO Differential Gear Set, Service Replacement, Incl 5 - 8
5		N14407		2	ENGRENAGEM Side, No Longer Available, Order 231397A1 Differential Gear Set Kit
6		K395087		1	EIXO Pinion Gear, No Longer Available, Order 231397A1 Differential Gear Set Kit
7		N14408		2	ENGRENAGEM SOLAR Pinion Gear, No Longer Available, Order 231397A1 Differential Gear Set Kit
8		K395075		2	ANEL DE ENCOSTO No Longer Available, Order 231397A1 Differential Gear Set Kit
9		1966153C1		2	CHAPA DE SEGURANÇA Bracket
10		112486A1		2	PARAFUSO Hex, M6 x 10mm
11		1966559C1		2	PORCA
12		K395027		2	ROLAMENTO ROLO CONIC
13		K395086		1	PINO Dowel, No Longer Available, Order 231397A1 Differential Gear Set Kit

25.108.01	01	p1	9/2021

EIXO, TRANSMISSÃO DIANTEIRA - CARCAÇA, ARTICULAÇÃO GIRATÓRIA (4WD)

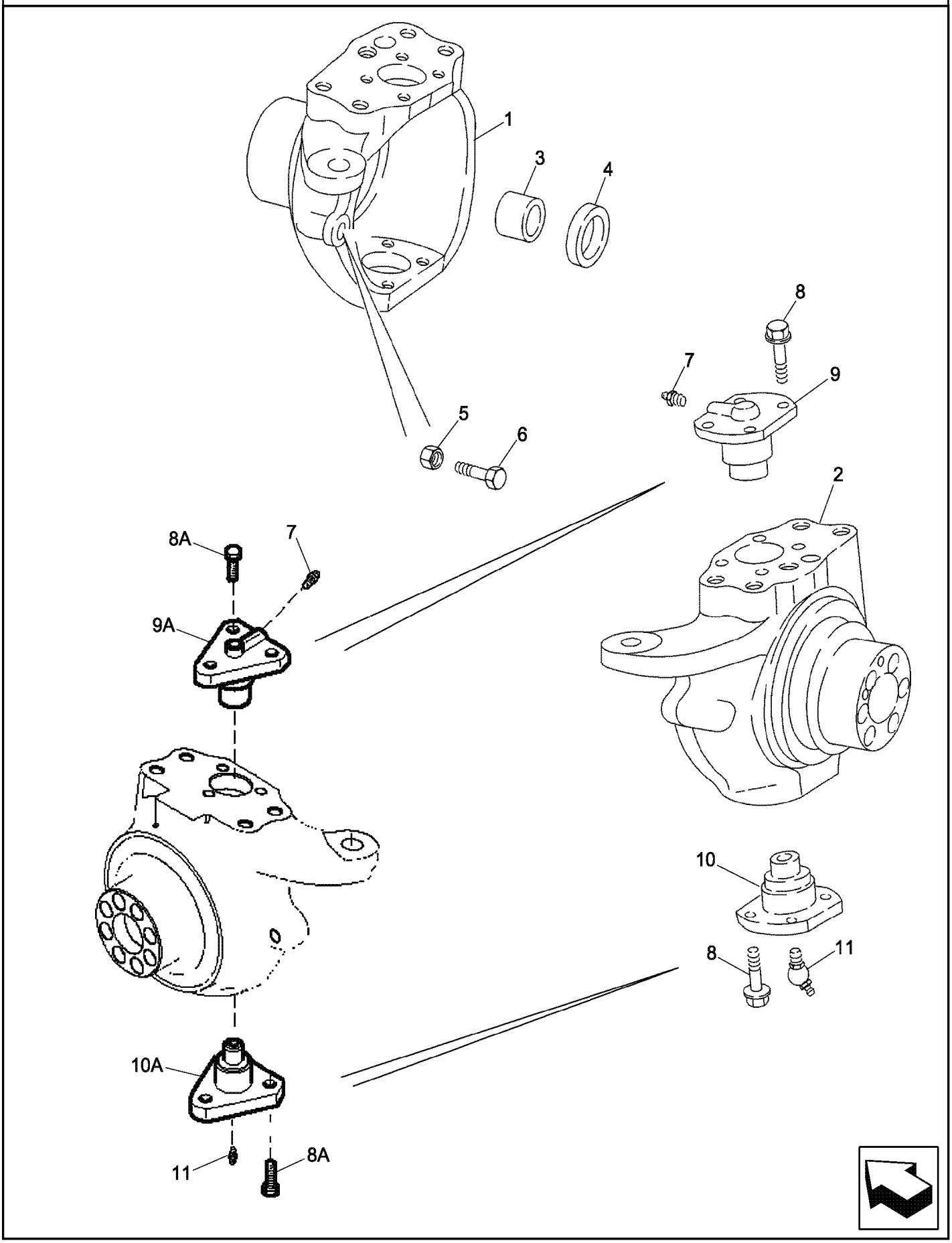

EIXO, TRANSMISSÃO DIANTEIRA - CARCAÇA, ARTICULAÇÃO GIRATÓRIA (4WD)

REF	FN	PART NUMBER	YR/SN	QTY	DESCRIPTION
		87395365		1	CONJUNTO DO EIXO 4WD Dianteiro, Com Powershift, Incl 1 - 11, Até chassi
		87395365R		1	REMAN-AXLE DIFFERENT AXLE DIFFERENT 580N LOADER BACKHOE (BRAZIL) (1/12-)
		87395365C			CORE-AXLE, MFD AXLE DIFFERENT Return Number
		87703818		1	CONJUNTO DO EIXO 4WD CE Gray Dianteiro, A partir do chassi
1		87710156		1	ARTICULAÇÃO DIRECÇÃO Axle, Left-Hand
2		87710159		1	ARTICULAÇÃO DIRECÇÃO Axle, Right-Hand
3		100532A1		2	BUCHA Used With Right-Hand or Left-Hand Swivel Housing, Not Included With Housing
4		87710145		2	VEDANTE DE ÓLEO SEALRING
5		85805986		2	PORCA M16
6		112481A1		2	PARAFUSO M6 x 75mm M16 X 75
7		321204		2	GRAXEIRA M6 x 1.0 x 16mm OAL
8		100533A1		16	PARAFUSO Self-Lock, M12 x 30mm M12 x 30; 87395365 580SM Axle
8A		NS		12	SEM SERVIÇO Not Used
9		122265A1		2	PINO 35mm / 45mm OD x 45.5mm L, 4 Bolt King, 87395365 580SM Axle
9A		NS		2	SEM SERVIÇO Not Used
10		122264A1		2	PINO 25mm OD / 45mm OD x 40mm L, 4 Bolt King, 87395365 580SM Axle
10A		NS		2	SEM SERVIÇO Not Used
11		N13505		2	GRAXEIRA 45 Degree, M6 x 1

580N-RETRO-CARREGADORA (BRASIL)

25.108.02	01	p1	9/2021

EIXO DIANTEIRO - CARCAÇA, ARTICULAÇÃO (2WD)

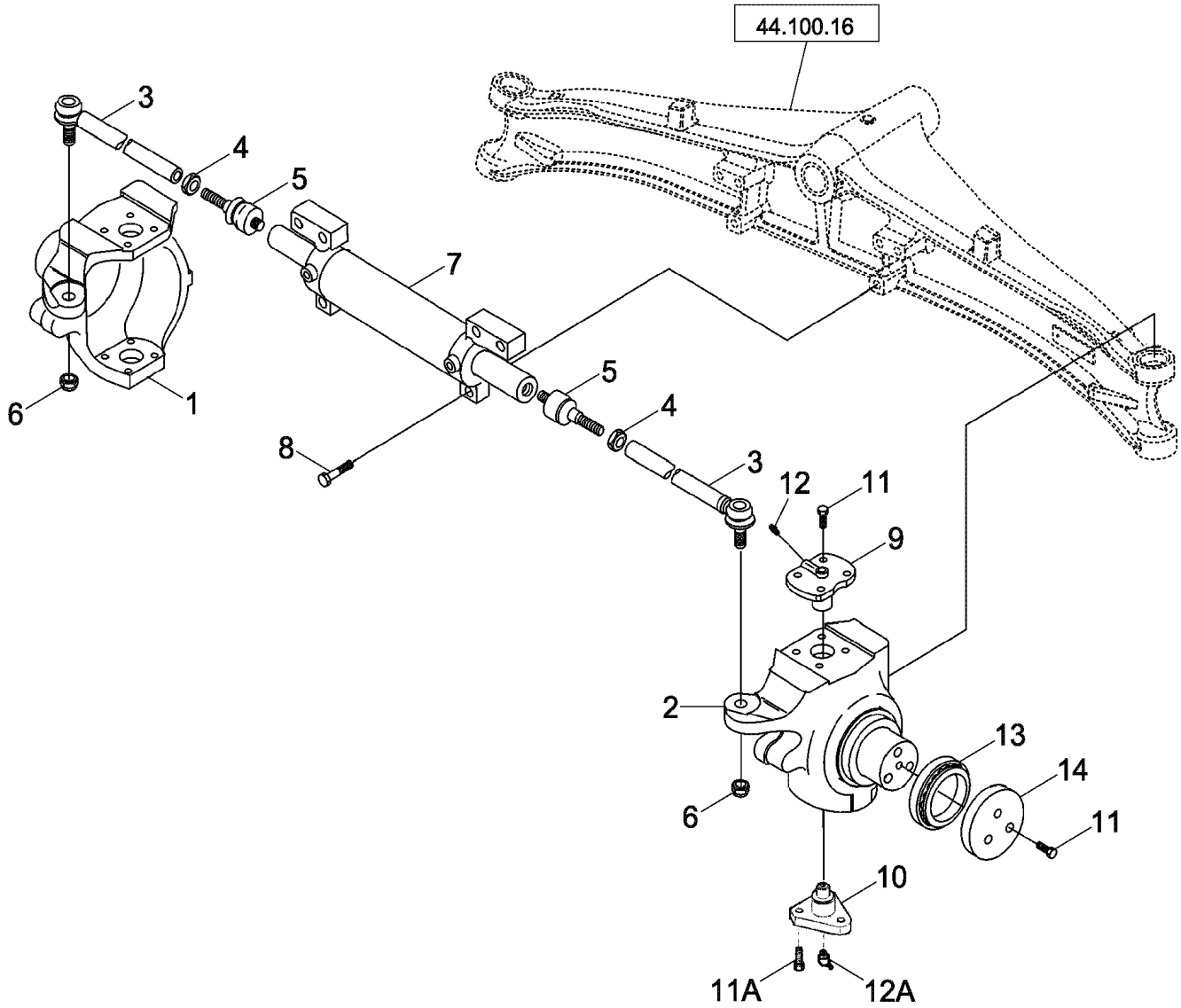

EIXO DIANTEIRO - CARCAÇA, ARTICULAÇÃO (2WD)

REF FN	PART NUMBER	YR/SN	QTY	DESCRIPTION
1	429231A1		1	ARTICULAÇÃO DIRECÇÃO Swivel, Left-Hand
2	429232A1		1	ARTICULAÇÃO DIRECÇÃO Swivel, Right-Hand
	401052A1		2	CONJUNTO DE DIRECÇÃO Arm, Incl. Ref 3 - 5
3	401054A1		1	TIRANTE 25mm OD x 304.5mm L, M18 x 1.5 TIE ROD
4	934727R1		1	PORCA FINA Thin, M18 x 1.5, Cl 04
5	112509A1		1	JUNTA ESFÉRICA M18 x 1.5 / M20 x 1.5 x 180mm L, RH Thread
6	905839R1		2	CONTRA PORCA M18 x 1.5, Thin
7	401055A1		1	CILINDRO DE DIRECÇÃO (Two Wheel Drive)
8	863-16070		6	PARAFUSO ALLENA FLAN M16 x 70mm, Cl 12.9
9	122265A1		2	PINO 35mm / 45mm OD x 45.5mm L, 4 Bolt King, Upper
10	122259A1		2	PIVÔ 15mm ID x 120mm OD x 5mm L, 3 bolt King Pin, Lower; Triangular Shape
11	100533A1		14	PARAFUSO Self-Lock, M12 x 30mm Lock, M12 x 30
11A	D150214		6	PARAFUSO Lock, Hex, M14 x 2 x 35mm, Cl 10.9 Lock, M14 x 35; Lower King Pin
12	321204		2	GRAXEIRA M6 x 1.0 x 16mm OAL
12A	N13505		2	GRAXEIRA 45 Degree, M6 x 1 Lower King Pin
13	401059A1		2	CHUMACEIRA DE IMPULS Thrust
14	401060A1		2	ANEL DE ENCOSTO

580N-RETRO-CARREGADORA (BRASIL)

25.108.02	02	p1	9/2021

EIXO DIANTEIRO - CUBO E ROLAMENTOS (2WD)

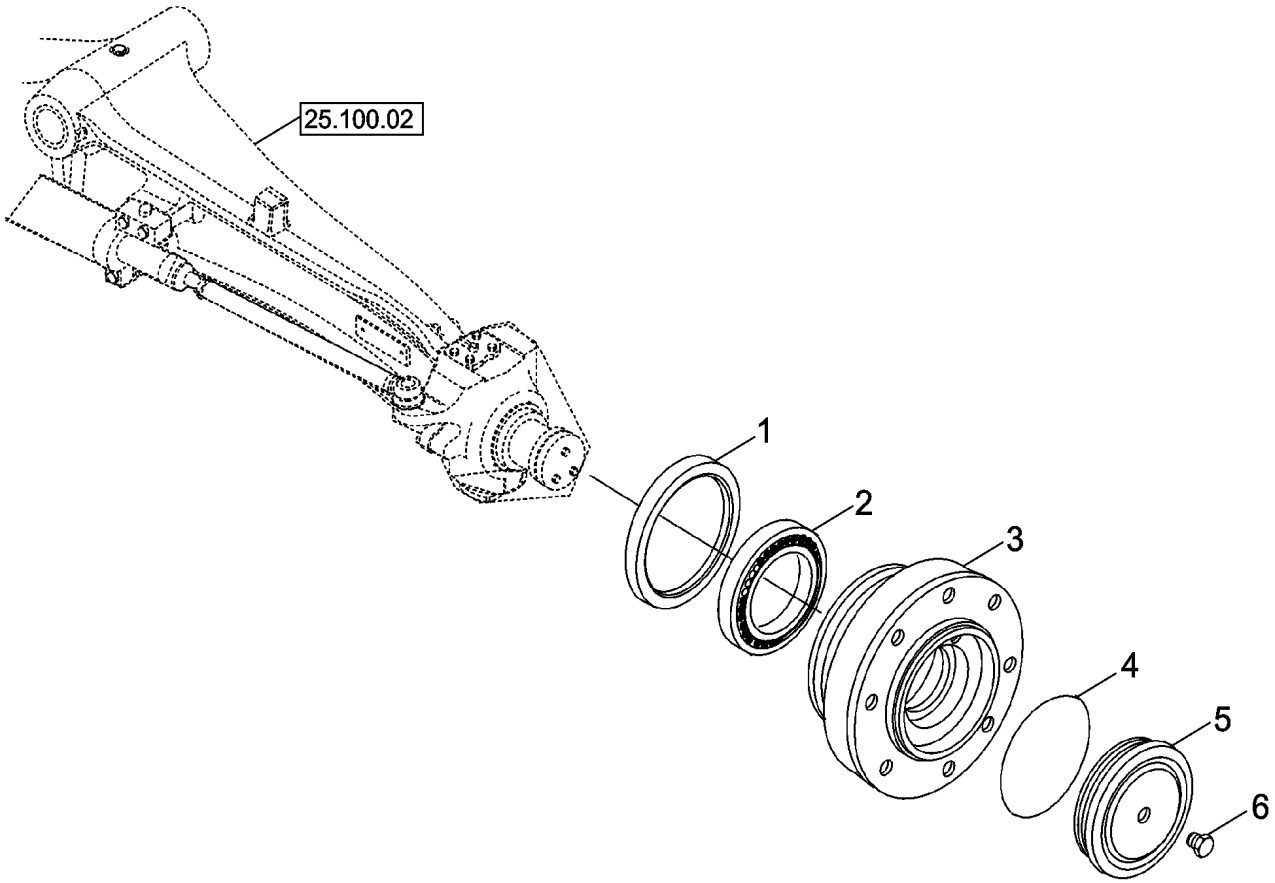

EIXO DIANTEIRO - CUBO E ROLAMENTOS (2WD)

REF	FN	PART NUMBER	YR/SN	QTY	DESCRIPTION
1		311569A1		2	VEDANTE DE ÓLEO 130mm ID x 160mm OD x 14mm Thk
2		324213A1		2	ROLAMENTO DE ROLETES
3		401065A1		2	CUBO
4		401066A1		2	O-RING
5		401067A1		2	COBERTURA
6		D142898		2	BUJÃO M10 x 1 10 x 1 mm

580N-RETRO-CARREGADORA (BRASIL)

25.108.03	01	p1	9/2021

EIXO DIANTEIRO, COMPONENTES, STD, VEIO, 4WD

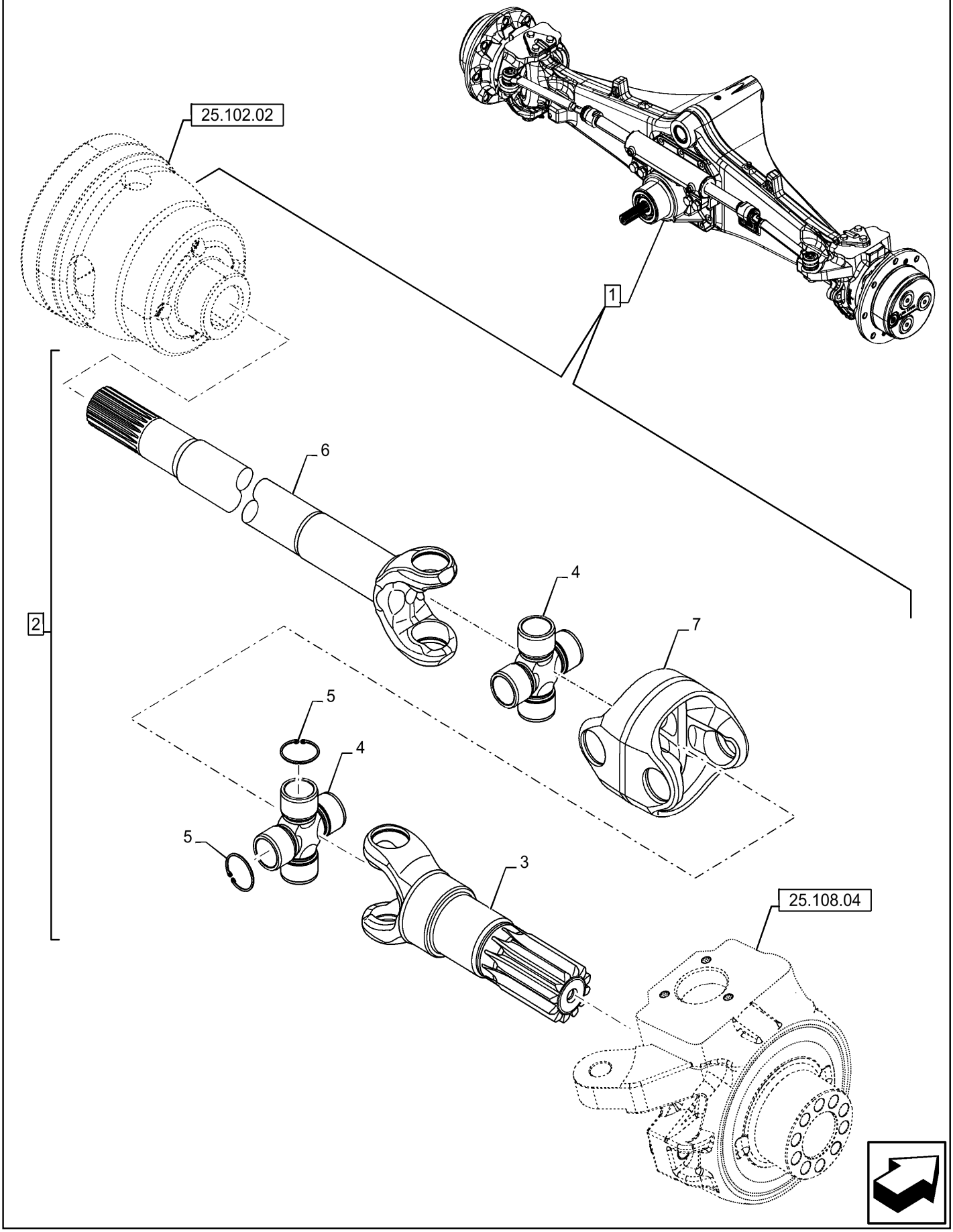

EIXO DIANTEIRO, COMPONENTES, STD, VEIO, 4WD

REF	FN	PART NUMBER	YR/SN	QTY	DESCRIPTION
1		47968110		1	EIXO DIANTEIRO Incl 2 - 7
2		47926129		1	SEMI-EIXO 988mm Incl 3 - 7
3		84337132		1	SEMI-EIXO 229.51mm L, 12T
4		84258434		2	CRUZETA DE CARDAN
5		274234		8	ANEL DE PRESSÃO M27, Int
6		84258430		1	SEMI-EIXO 695mm L, 22 Spline
7		84258432		1	JUNTA UNIVERSAL 2x27,1mm ID x 96mm L

25.108.03A	01	p1	9/2021

EIXO DIANTEIRO, COMPONENTES, VEIO, STD, 4WD

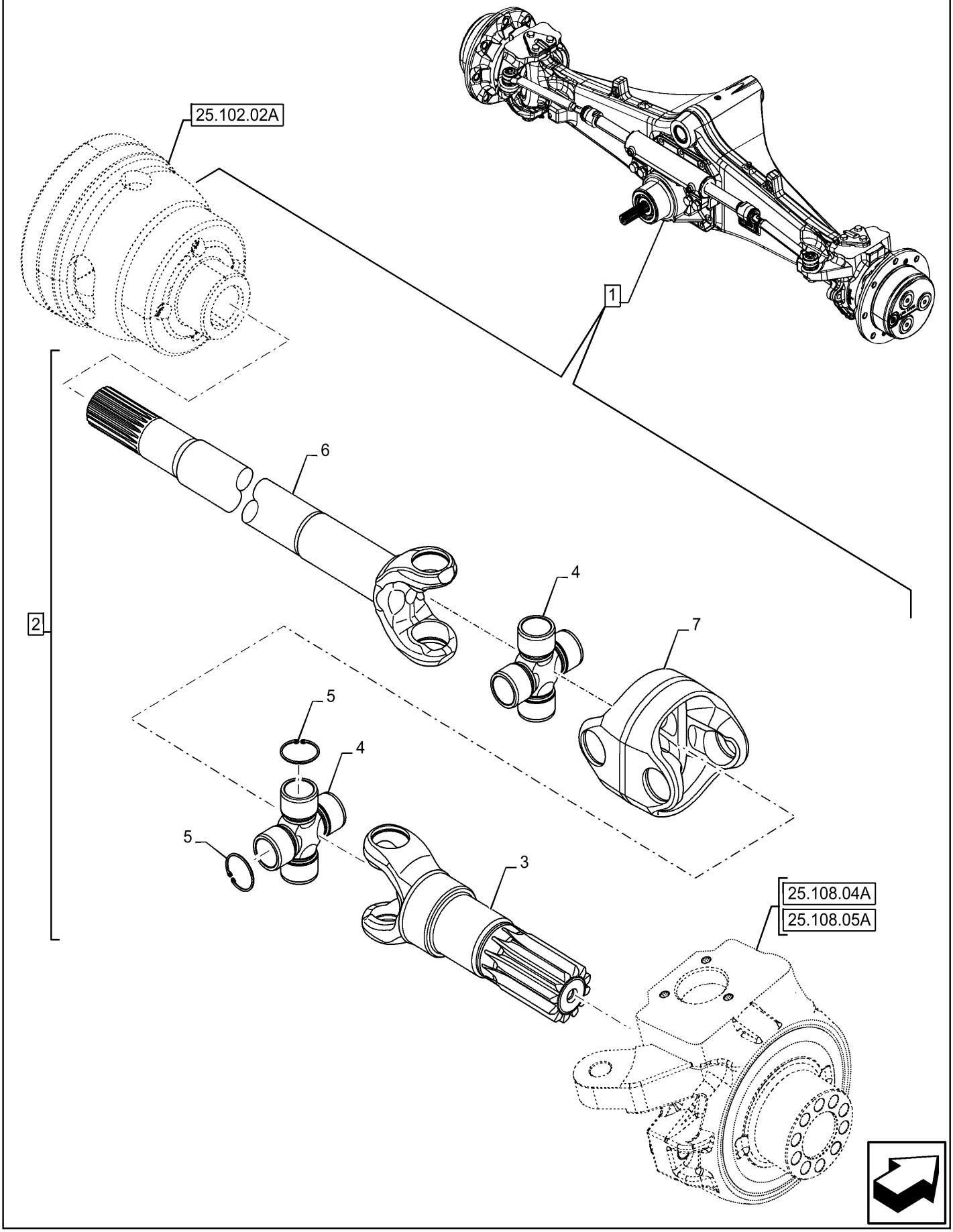

EIXO DIANTEIRO, COMPONENTES, VEIO, STD, 4WD

REF	FN	PART NUMBER	YR/SN	QTY	DESCRIPTION
1		47559839		1	EIXO DIANTEIRO CE Gray ASSY, Grey, PS1321 ACP, 12.1-1, Incl 2 - 7
2		84316950		1	SEMI-EIXO ARTICULADO 944mm L ASSY, Incl 3 - 7
3		84316951		1	EIXO CURTO 185mm L, 12 Spline Front Axle
4		84258434		2	CRUZETA DE CARDAN Journal and Bearing
5		274234		8	ANEL DE PRESSÃO M27, Int Circlip
6		84258430		1	SEMI-EIXO 695mm L, 22 Spline Front Axle
7		84258432		1	JUNTA UNIVERSAL 2x27,1mm ID x 96mm L Front Axle

25.108.04	01	p1	9/2021

EIXO DIANTEIRO, COMPONENTES, ARTICULAÇÃO DIREÇÃO, PERNO, 4WD

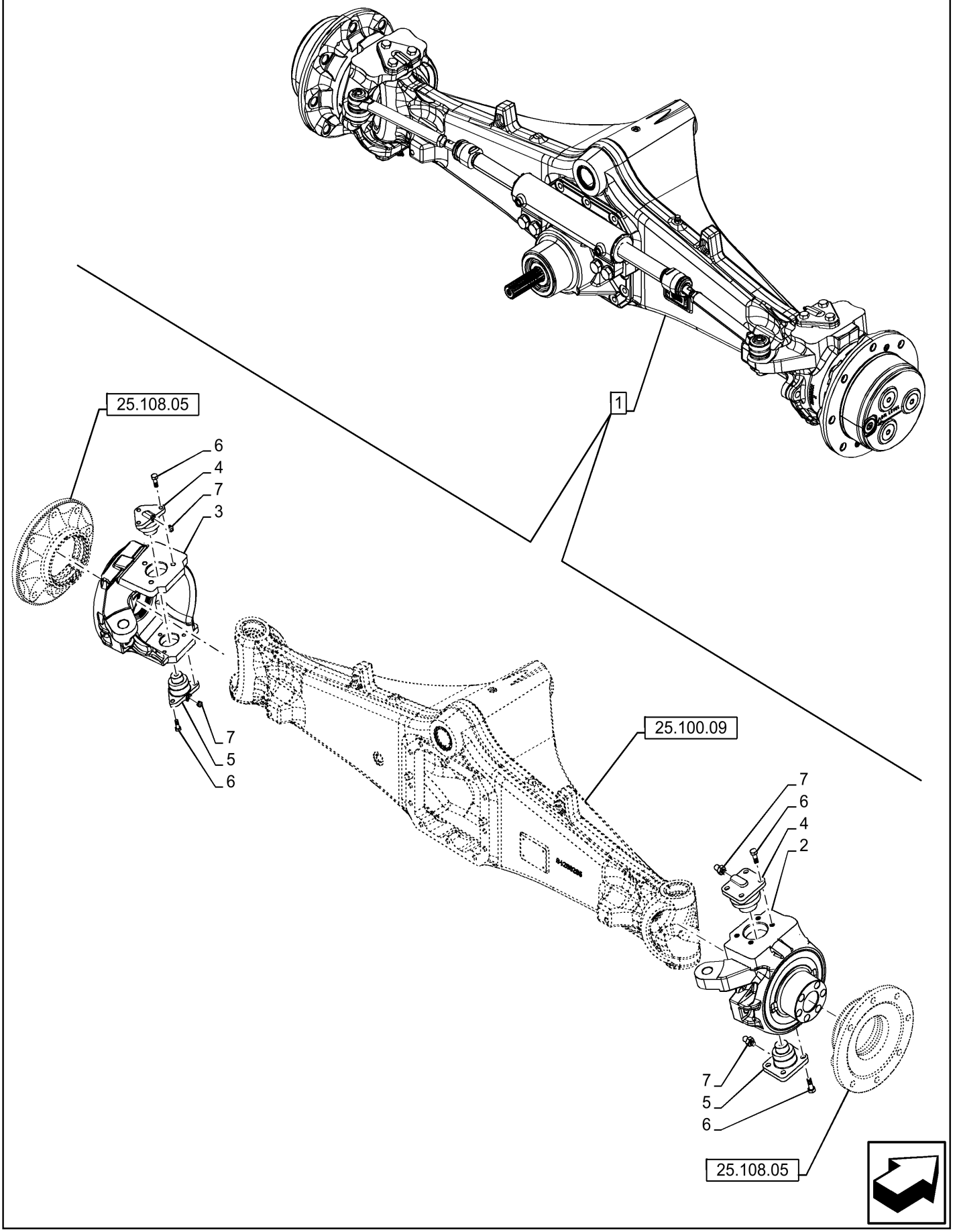

EIXO DIANTEIRO, COMPONENTES, ARTICULAÇÃO DIREÇÃO, PERNO, 4WD

REF	FN	PART NUMBER	YR/SN	QTY	DESCRIPTION
1		47968110		1	EIXO DIANTEIRO Incl 2 - 7
2		47724322		1	ARTICULAÇÃO DIRECÇÃO LD
3		47724321		1	ARTICULAÇÃO DIRECÇÃO LE
4		84259754		2	PINO 3 Bolt, 49.9mm OD x 48mm L
5		84259753		2	PINO 3 Bolt, 49.9mm OD x 45mm L
6		84273749		12	PARAFUSO M14 x 2 x 35mm
7		84351730		4	GRAXEIRA M10x1 TAPER

25.108.04A	01	p1	9/2021

EIXO DIANTEIRO, COMPONENTES, ARTICULAÇÃO DIRECÇÃO, PERNO, STD, 4WD

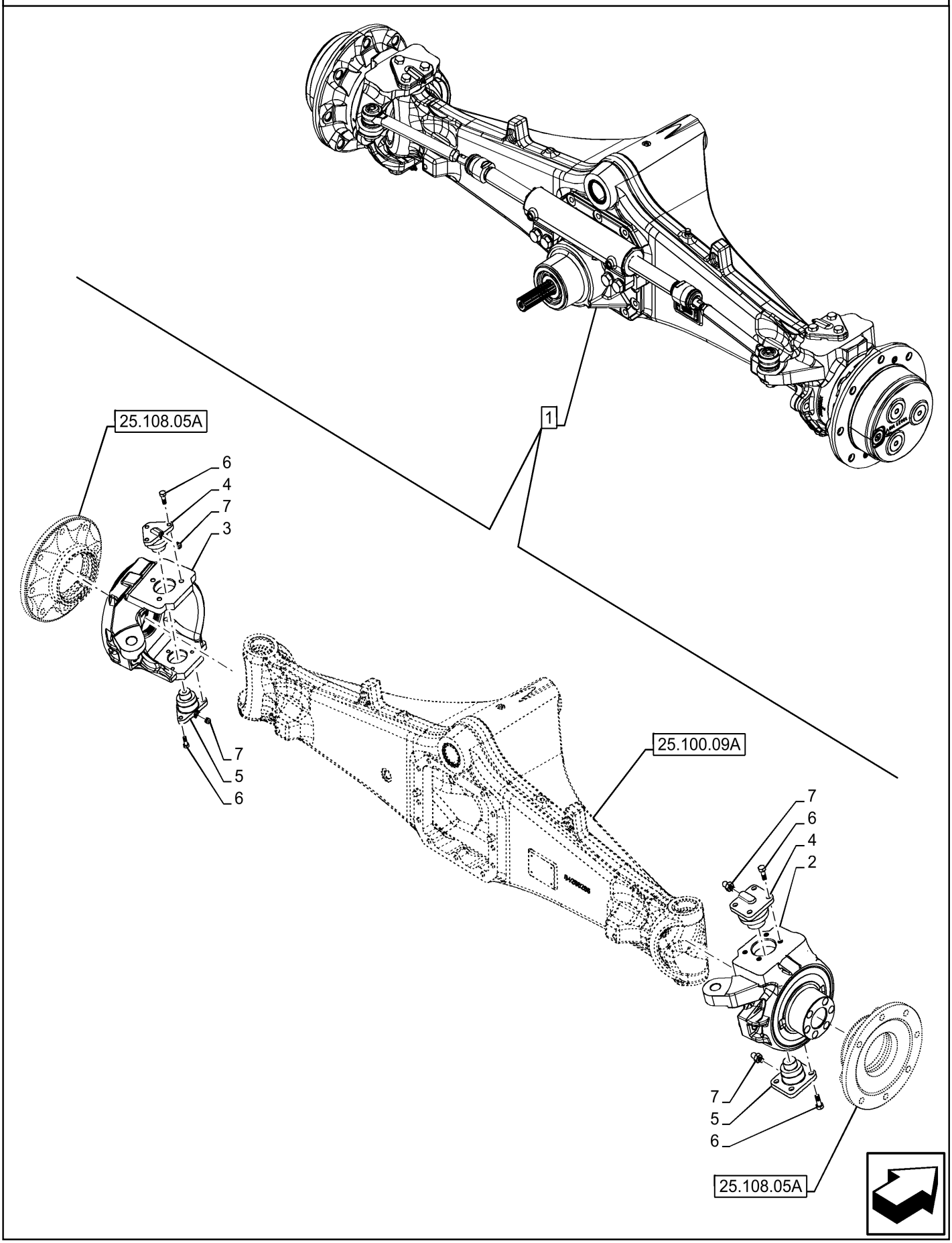

EIXO DIANTEIRO, COMPONENTES, ARTICULAÇÃO DIRECÇÃO, PERNO, STD, 4WD

REF	FN	PART NUMBER	YR/SN	QTY	DESCRIPTION
1		47559839		1	EIXO DIANTEIRO CE Gray ASSY, Gray, PS1321 ACP, 12.1-1, Incl 2 - 7
2		47724319		1	ARTICULAÇÃO DIRECÇÃO RH
3		47724320		1	ARTICULAÇÃO DIRECÇÃO LH
4		84259754		2	PINO 3 Bolt, 49.9mm OD x 48mm L King Steering Knuckle Top
5		84259753		2	PINO 3 Bolt, 49.9mm OD x 45mm L King Steering Knuckle Bottom
6		84273749		12	PARAFUSO M14 x 2 x 35mm
7		84351730		4	GRAXEIRA M10x1 TAPER

580N-RETRO-CARREGADORA (BRASIL)

25.108.05	01	p1	9/2021

EIXO DIANTEIRO, COMPONENTES, ARTICULAÇÃO DIREÇÃO, CUBO, 4WD

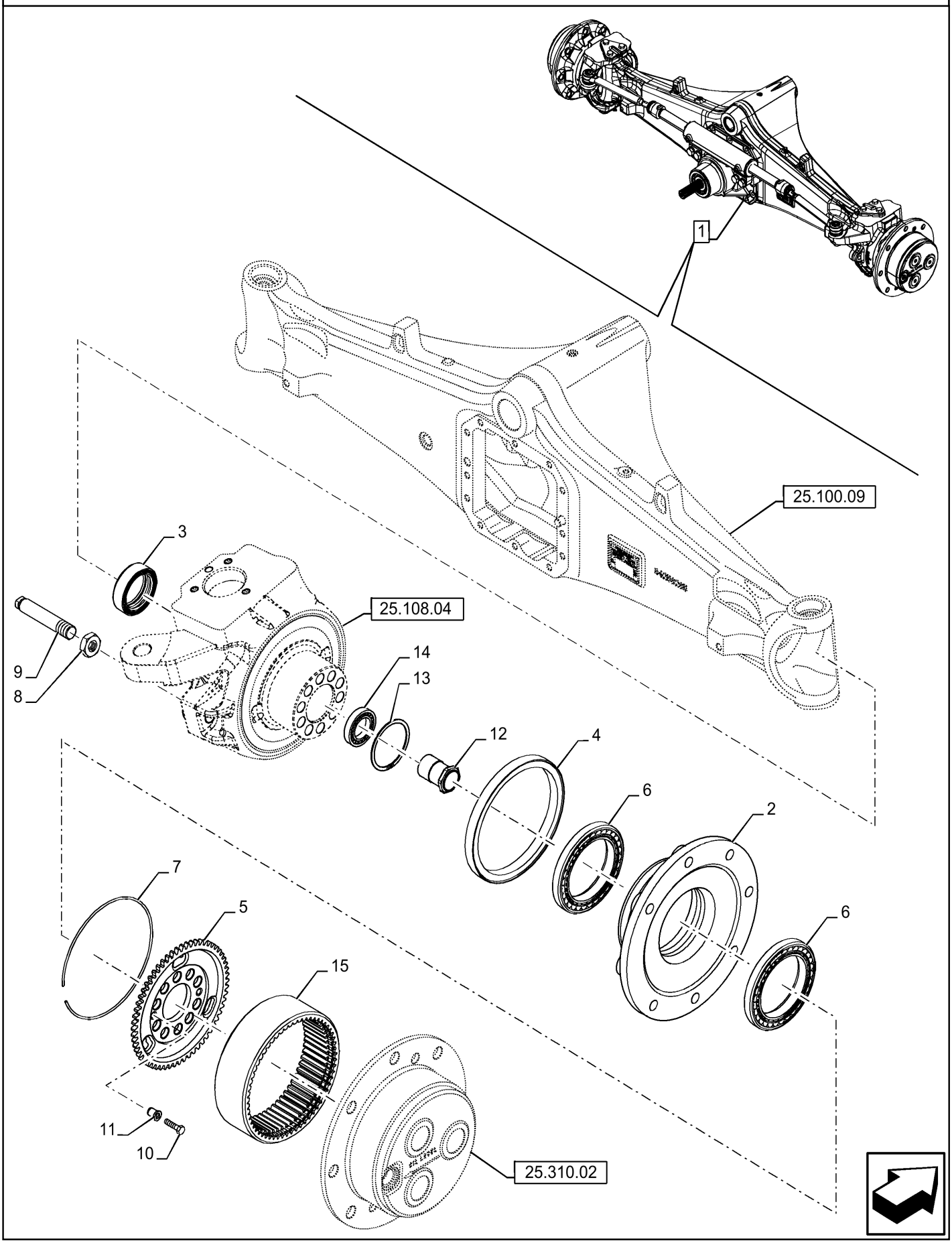

EIXO DIANTEIRO, COMPONENTES, ARTICULAÇÃO DIREÇÃO, CUBO, 4WD

REF	FN	PART NUMBER	YR/SN	QTY	DESCRIPTION
1		47968110		1	EIXO DIANTEIRO Incl 2 - 15
2		47570583		1	CUBO
3		84264324		1	VEDANTE DE ÓLEO 53.2mm ID x 78mm OD x 14mm Thk
4		87349641		1	VEDANTE DE ÓLEO 150mm ID x 180mm OD x 14.5/16mm Thk
5		84259703		1	ENGRENAGEM 60T
6		47724311		2	ROLAMENTO ROLO CONIC 109.5mm ID x 158.7mm OD x 23mm L
7		5165162		1	ANEL DE PRESSÃO M50, Int
8		47361877		1	PORCA FINA Hex, Thin, M18 x 2.5, Cl. 5
8		10717624		1	PORCA FINA Thin, M18 x 2.5, Cl 05 OPCIONAL
9		87751873		1	PARAFUSO M18 x 105mm, Cl 10.9
10		87015539		1	PARAFUSO Hex, M12 x 45mm, Cl 10.9
11		84252637		8	LUVA 12.55mm ID x 20.080mm OD x 25mm Thk
12		84316956		1	PORCA M45 x 1.5, 88.5mm L
13		84270868		1	ANEL ELÁSTICO 75 PHC
14		84262394		1	ROLAMENTO ESFÉRICO 45mm ID x 75mm OD x 16mm W
15		87748929		1	COROA DENTADA 60T

580N-RETRO-CARREGADORA (BRASIL)

25.108.05A	01	p1	9/2021

EIXO DIANTEIRO, COMPONENTES, ARTICULAÇÃO DIRECÇÃO, LADO ESQUERDO, STD, 4WD

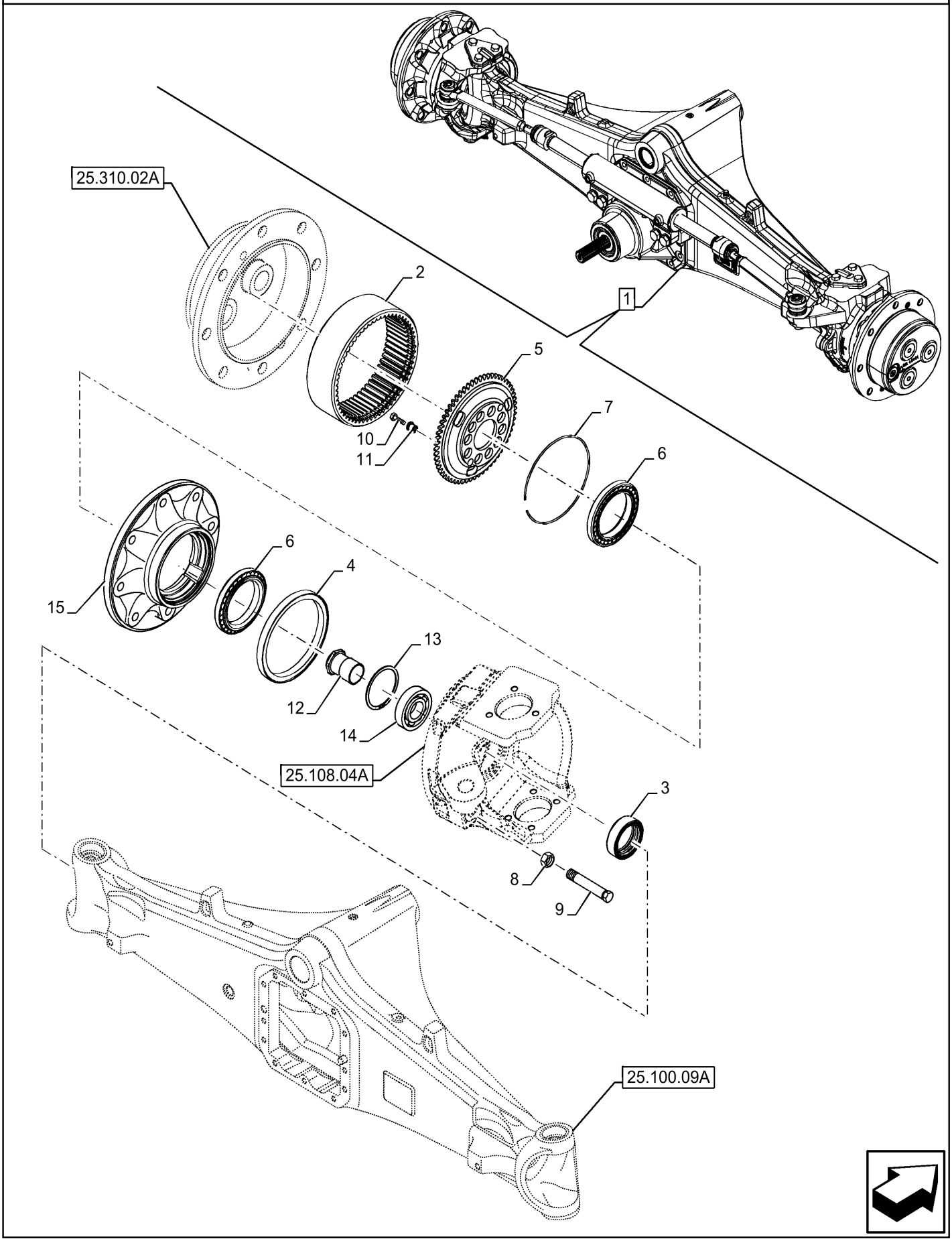

EIXO DIANTEIRO, COMPONENTES, ARTICULAÇÃO DIRECÇÃO, LADO ESQUERDO, STD, 4WD

REF	FN	PART NUMBER	YR/SN	QTY	DESCRIPTION
1		47559839		1	EIXO DIANTEIRO CE Gray ASSY, Grey, PS1321 ACP, 12.1-1, Incl 2 - 15
2		87748927		1	COROA DENTADA 60T
3		84264324		1	VEDANTE DE ÓLEO 53.2mm ID x 78mm OD x 14mm Thk Oil Cartridge
4		87349641		1	VEDANTE DE ÓLEO 150mm ID x 180mm OD x 14.5/16mm Thk
5		84270062		1	COROA DENTADA 60T Support
6		47724311		2	ROLAMENTO ROLO CONIC 109.5mm ID x 158.7mm OD x 23mm L
7		5165162		1	ANEL DE PRESSÃO M50, Int
8		47361877		1	PORCA FINA Hex, Thin, M18 x 2.5, Cl. 5
9		87751873		1	PARAFUSO M18 x 105mm, Cl 10.9 Limitation Steering
10		84470404		10	PARAFUSO M10 x 1.5 x 40 full
11		84270060		10	LUVA 10.55mm ID x 16.069mm OD x 23mm L T-Dowel
12		84316953		1	PORCA M45 x 1.5, 61mm L Stake
13		84270868		1	ANEL ELÁSTICO 75 PHC Internal HVY
14		84262394		1	ROLAMENTO ESFÉRICO 45mm ID x 75mm OD x 16mm W
15		47568130		1	CUBO Drive

580N-RETRO-CARREGADORA (BRASIL)

25.108.05B	01	p1	9/2021

EIXO DIANTEIRO, COMPONENTES, ARTICULAÇÃO DIRECÇÃO, LADO DIREITO, STD, 4WD

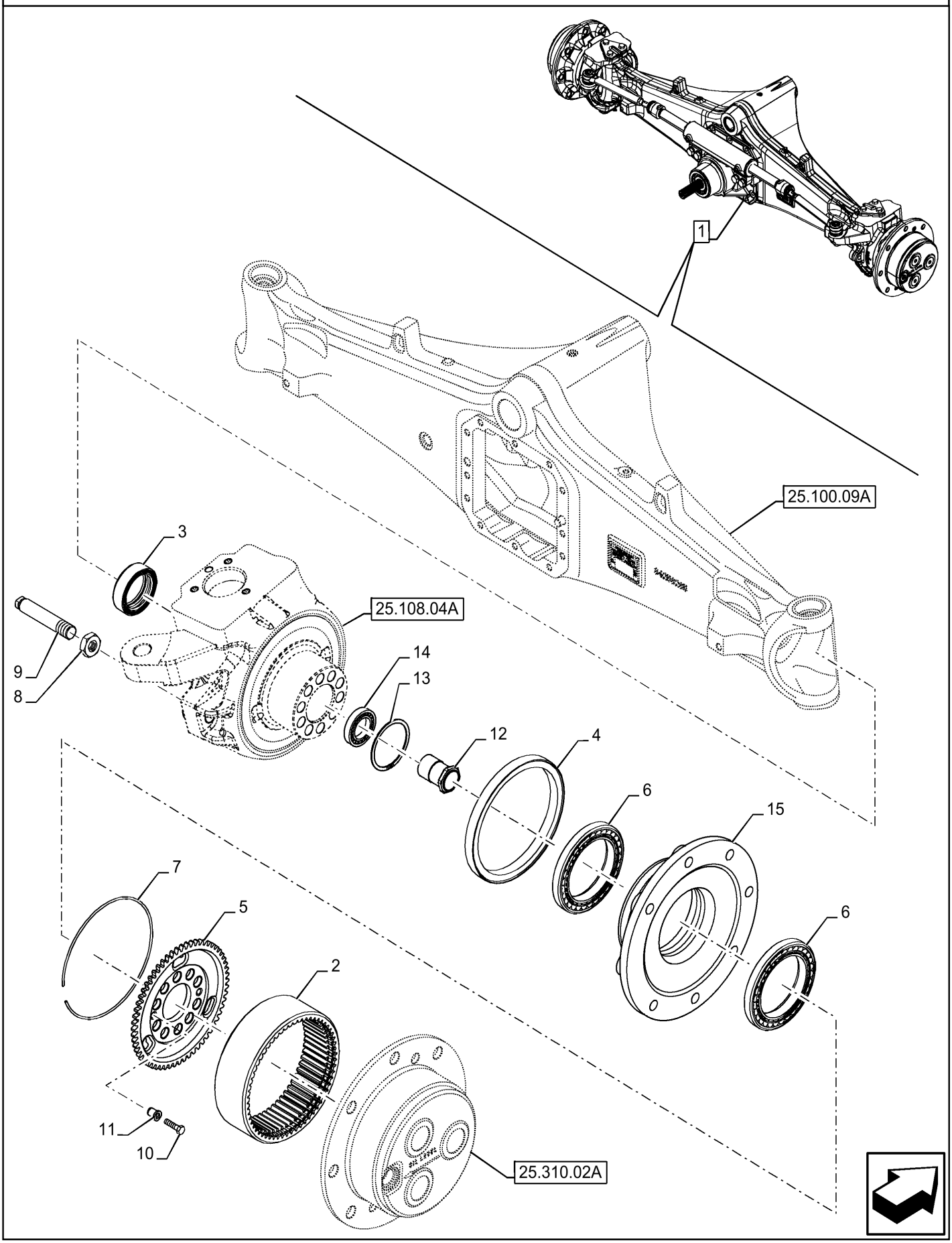

EIXO DIANTEIRO, COMPONENTES, ARTICULAÇÃO DIRECÇÃO, LADO DIREITO, STD, 4WD

REF	FN	PART NUMBER	YR/SN	QTY	DESCRIPTION
1		47559839		1	EIXO DIANTEIRO CE Gray ASSY, Grey, PS1321 ACP, 12.1-1, Incl 2 - 15
2		87748927		1	COROA DENTADA 60T
3		84264324		1	VEDANTE DE ÓLEO 53.2mm ID x 78mm OD x 14mm Thk Oil Cartridge
4		87349641		1	VEDANTE DE ÓLEO 150mm ID x 180mm OD x 14.5/16mm Thk
5		84270062		1	COROA DENTADA 60T Support
6		47724311		2	ROLAMENTO ROLO CONIC 109.5mm ID x 158.7mm OD x 23mm L
7		5165162		1	ANEL DE PRESSÃO M50, Int
8		47361877		1	PORCA FINA Hex, Thin, M18 x 2.5, Cl. 5
9		87751873		1	PARAFUSO M18 x 105mm, Cl 10.9 Limitation Steering
10		84470404		10	PARAFUSO M10 x 1.5 x 40 full
11		84270060		10	LUVA 10.55mm ID x 16.069mm OD x 23mm L T-Dowel
12		84316953		1	PORCA M45 x 1.5, 61mm L Stake
13		84270868		1	ANEL ELÁSTICO 75 PHC Internal HVY
14		84262394		1	ROLAMENTO ESFÉRICO 45mm ID x 75mm OD x 16mm W
15		47568130		1	CUBO Drive

580N-RETRO-CARREGADORA (BRASIL)

25.108.06	01	p1	9/2021

EIXO DIANTEIRO 4WD, MONTAGEM DO TIRANTE

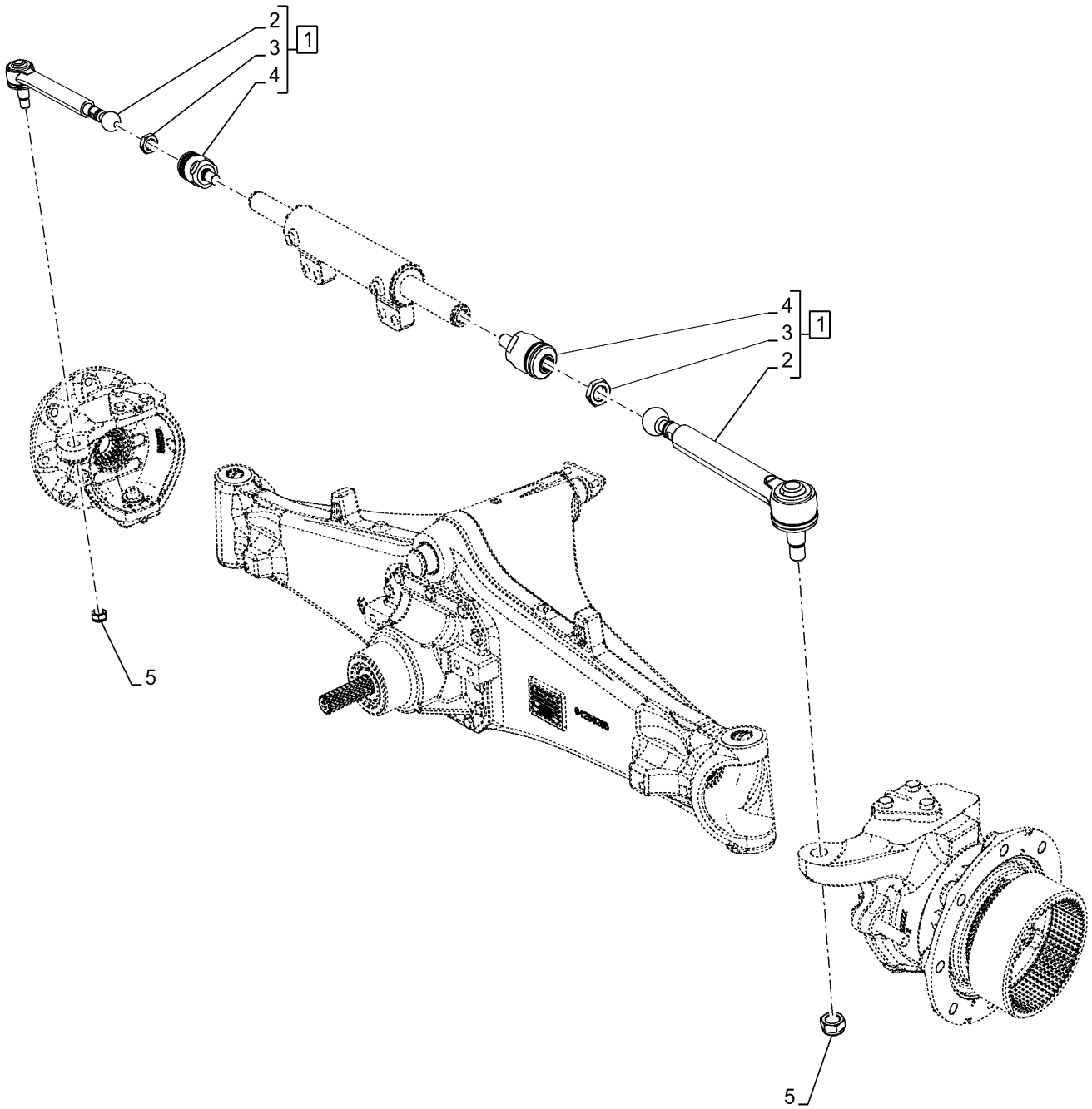

EIXO DIANTEIRO 4WD, MONTAGEM DO TIRANTE

REF	FN	PART NUMBER	YR/SN	QTY	DESCRIPTION
1		47957838		2	HASTE 36mm OD x 363mm L Tie Rod Assy. HD, Narrow, Incl 2 - 5
2		47957839		1	TIRANTE End Assy.
3		87489982		1	PORCA M24 x 1.5, Cl. 8
4		47973369		1	TIRANTE Ball Joint, Tie Rod
5		87489983		1	CONTRA PORCA M20 x 1.5, Cl. 10

EIXO, TRANSMISSÃO DIANTEIRA, 4WD - ÁRVORES, EIXO

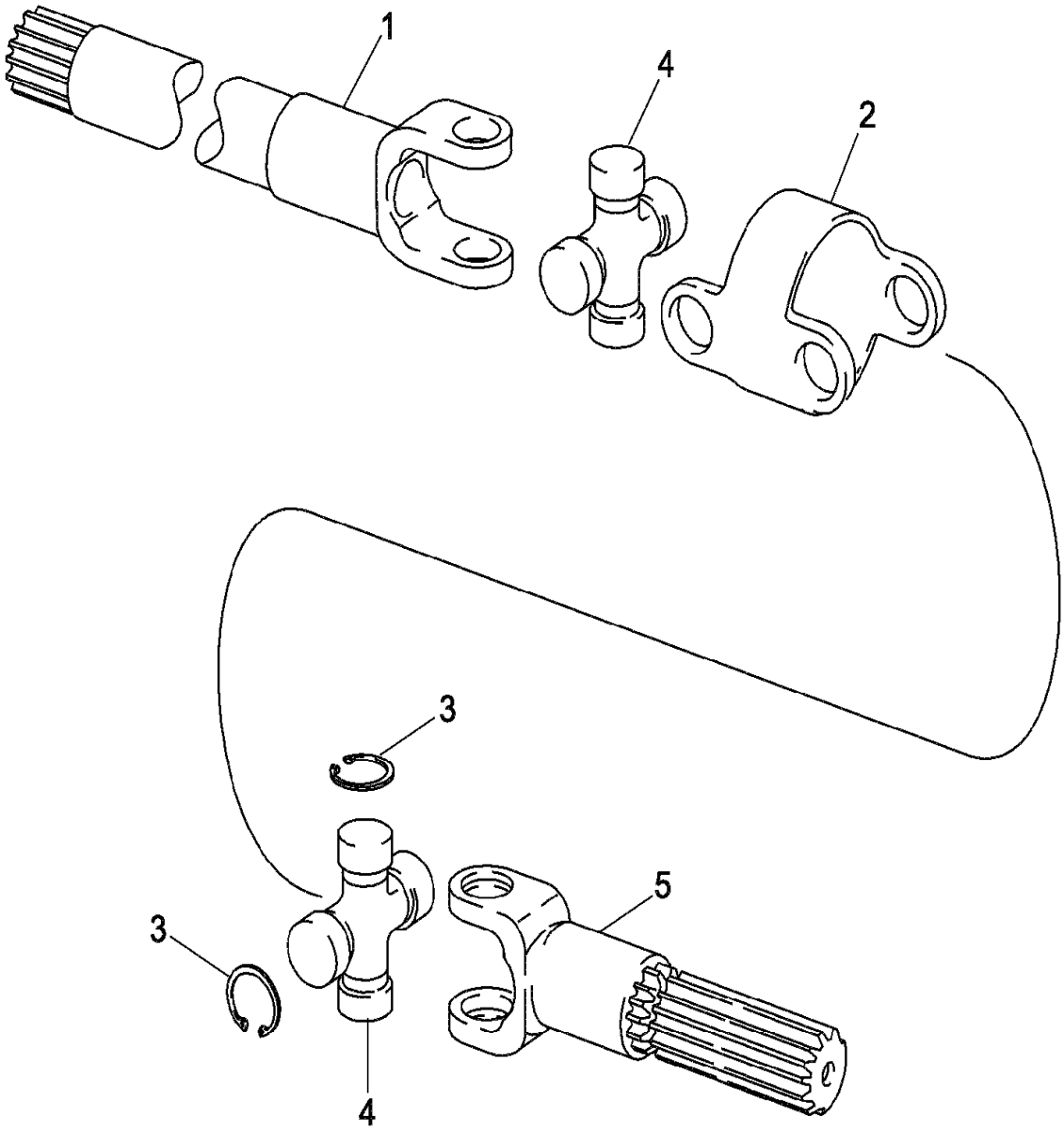

EIXO, TRANSMISSÃO DIANTEIRA, 4WD - ÁRVORES, EIXO

REF	FN	PART NUMBER	YR/SN	QTY	DESCRIPTION
		144461A1		2	SEMI-EIXO ARTICULADO Incl 1 - 5
1		144462A1		2	EIXO 724mm L Long, Differential side
2		390029A1		2	CORPO
3		N14410		16	ANEL DE PRESSÃO
4		144465A1		4	CRUZETA DE CARDAN Incl 3
5		144463A1		2	EIXO Short, Wheel Side

580N-RETRO-CARREGADORA (BRASIL)

25.300.02	01	p1	9/2021

ÁRVORE DE TRANSMISSÃO, 4WD - EIXO DIANTEIRO

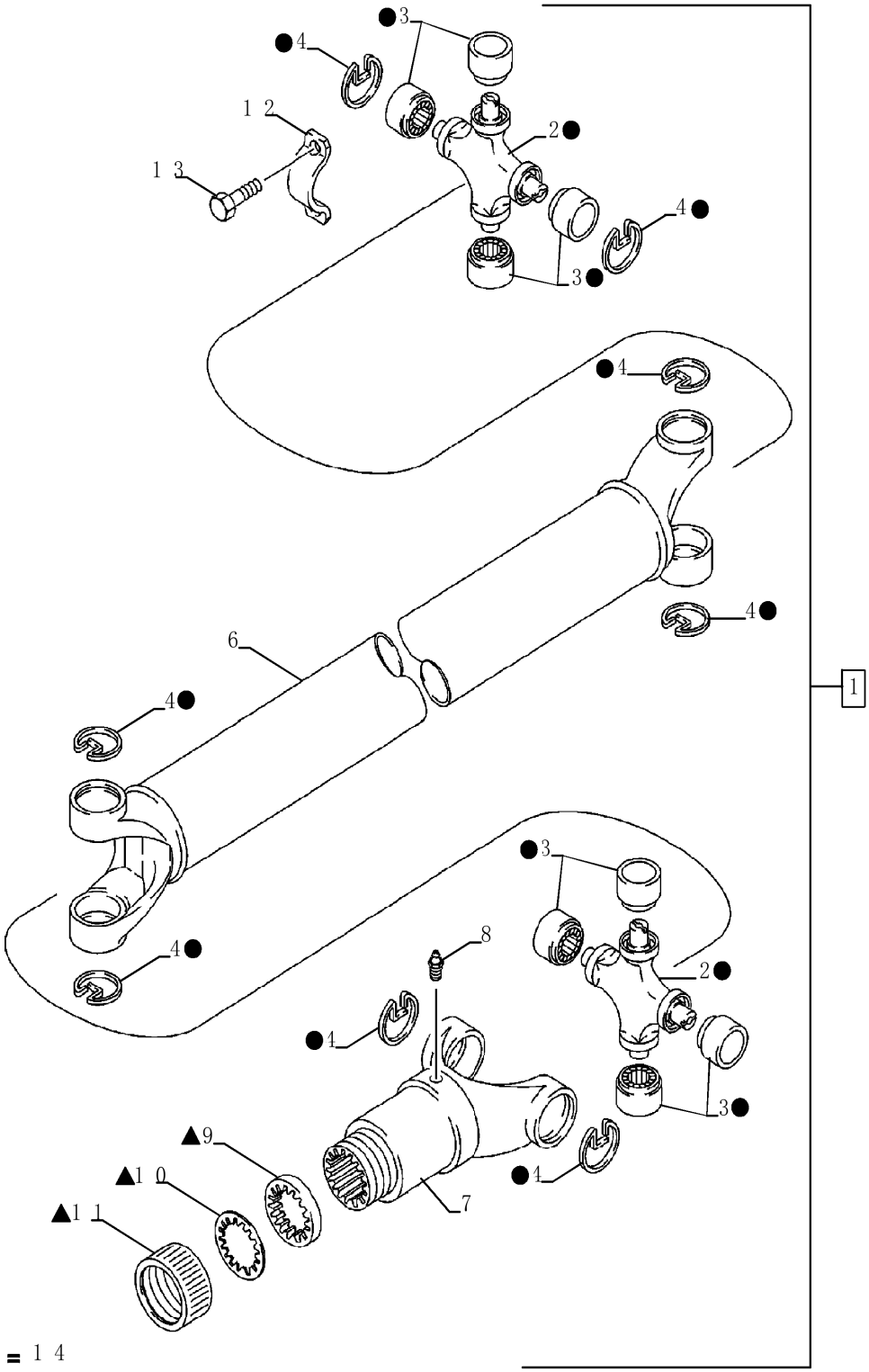

● = 1 4
▲ = 5

ÁRVORE DE TRANSMISSÃO, 4WD - EIXO DIANTEIRO

REF	FN	PART NUMBER	YR/SN	QTY	DESCRIPTION
1		87694656		1	EIXO COMANDO 88,9mm Dia x 488mm L, 16T With or Without Powershift Transmission, Incl 2 - 11
2		NSS		1	NO SE VENDE SEPARADO JOINT, Universal, Incl in 14
3		NSS		4	NO SE VENDE SEPARADO BEARING, Journal, Incl in 14
4		NSS		4	NO SE VENDE SEPARADO RING, Retaining, Incl in 14
5		NSS		1	NO SE VENDE SEPARADO KIT, Incl 9 - 11
6		NSS		1	NO SE VENDE SEPARADO
7		87716823		1	GARFO
8		219-10		1	GRAXEIRA 1/4" - 28 NPTF
9		NSS		1	NO SE VENDE SEPARADO WASHER, Cork, Incl in 5
10		NSS		1	NO SE VENDE SEPARADO WASHER, Steel, Incl in 5
11		87716824		1	TAMPA
12		D137626		2	BRAÇADEIRA 30.175mm D Clamping Pipe
13		9637611		4	PARAFUSO FLANGEADO 5/16" - 24 UNF x 3/4" Hex Flange Head, Special, 5/16 - 24 UNF x 1-1/16
14		393231A1		2	CRUZETA Universal Joint, Incl 2 - 4

580N-RETRO-CARREGADORA (BRASIL)

EIXO, TRANSMISSÃO DIANTEIRA, 4WD - PLANETÁRIO

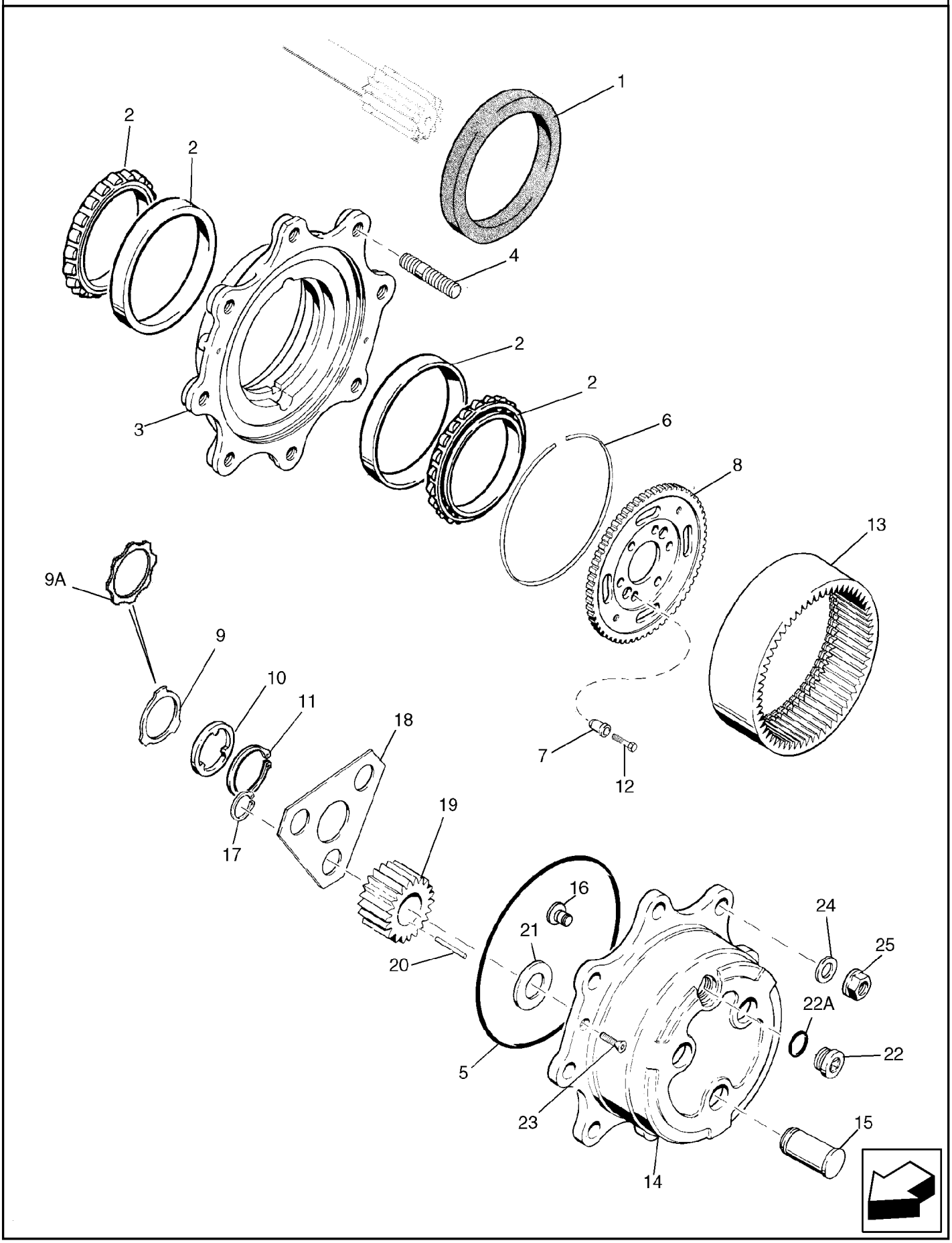

EIXO, TRANSMISSÃO DIANTEIRA, 4WD - PLANETÁRIO

REF	FN	PART NUMBER	YR/SN	QTY	DESCRIPTION
		87395365		1	CONJUNTO DO EIXO 4WD Até chassi
		87395365R		1	REMAN-AXLE DIFFERENT AXLE DIFFERENT 580N LOADER BACKHOE (BRAZIL) (1/12-)
		87395365C			CORE-AXLE, MFD AXLE DIFFERENT Return Number
		87703818		1	CONJUNTO DO EIXO 4WD CE Gray Dianteiro, A partir do chassi
		87400175		1	CONJUNTO DO EIXO 4WD Incl 1 - 23
1		311569A1		2	VEDANTE DE ÓLEO 130mm ID x 160mm OD x 14mm Thk Triple Lip
2		1966169C1		4	CONE DO ROLAMENTO 95 mm ID x 135 mm OD x 20 mm
3		144466A1		2	CUBO Incl 3,4
3		{}		2	Incl 3, 4, Alternativa NEXPRO com modal DSH
3		NSS		1	NO SE VENDE SEPARADO HUB, Incl in 144466A1
4		100556A1		8	STUD M18 x 1.5 x 69mm
5		100552A1		2	O-RING 215.57mm ID x 220.81mm OD x 2.62mm Thk
6		100559A1		2	ANEL ESPECIAL
7		116426A1		12	BUCHA
8		116427A1		2	ENGRENAGEM CARRIER, Ring Gear;
9		190684A1		2	ANEL DE ENCOSTO
9A		87710153		2	ARRUELA PLANA
10		190682A1		2	ANEL DE ENCOSTO
11		A48041		2	ANEL ELÁSTICO 41.5mm ID x 2.5mm Thk
12		116425A1		12	PARAFUSO M10 x 45mm
13		100561A1		2	ENGRENAGEM 60 tooth Ring
14		100554A1		2	SUPORTE DO PINHÃO PLANETARY, Incl 100553A1, Ref 14 - 22A
14		100553A1		2	HOUSING ASSY. Carrier, Incl 14 - 16
14		{}		2	Incl 14 - 16, Alternativa NEXPRO com modal DSH
14		NSS		1	NO SE VENDE SEPARADO Carrier, Incl in 100553A1
15		NSS		3	NO SE VENDE SEPARADO Shaft, Pinion, Incl in 100553A1

580N-RETRO-CARREGADORA (BRASIL)

EIXO, TRANSMISSÃO DIANTEIRA, 4WD - PLANETÁRIO

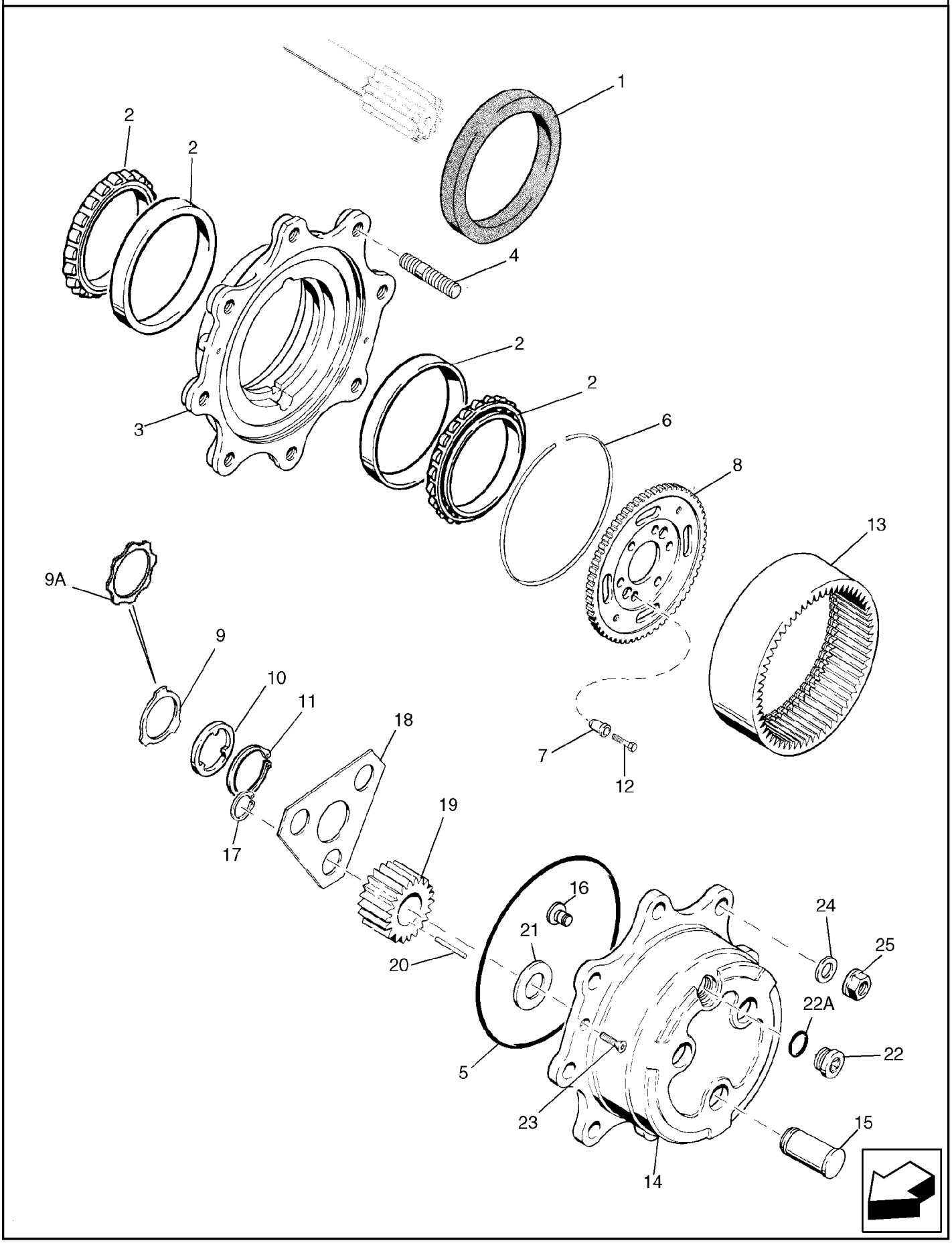

EIXO, TRANSMISSÃO DIANTEIRA, 4WD - PLANETÁRIO

REF	FN	PART NUMBER	YR/SN	QTY	DESCRIPTION
16		K395093		1	PINO COM CABEÇA 12mm OD x 15mm L Lock
17		800-1134		6	ANEL DE PRESSÃO M34, Ext
18		100555A1		2	PLACA LARGA PLATE, LARGE Retainer
19		K395114		2	ENGRENAGEM 15 T x 22 T Sun - Not Shown
19		100562A1		6	ENGRENAGEM PLANETÁRI 23 tooth Pinion
20		114295A1		9	JOGO GULHAS
21		K395091		6	ANEL DE ENCOSTO
22		100557A1		2	BUJÃO DE DRENO M30 x 2 Incl 22A
22A		238-6121		1	O-RING 0.103" Thk x 1.049" ID, -121, Cl 6, 90 Duro
23		K395082		4	PARAFUSO M8 x 20mm
24		496-81000		16	ARRUELA PLANA 25/32" x 1 3/8" x .134", HDN Not Included In Assembly, Purchase Separately
25		100092		16	PORCA DE RODA M18 x 1.5, Cl 8 Not Included In Assembly, Purchase Separately

25.310.02	01	p1	9/2021

EIXO DIANTEIRO, COMPONENTES, REDUTOR PLANETÁRIO, SUPORTE, 4WD

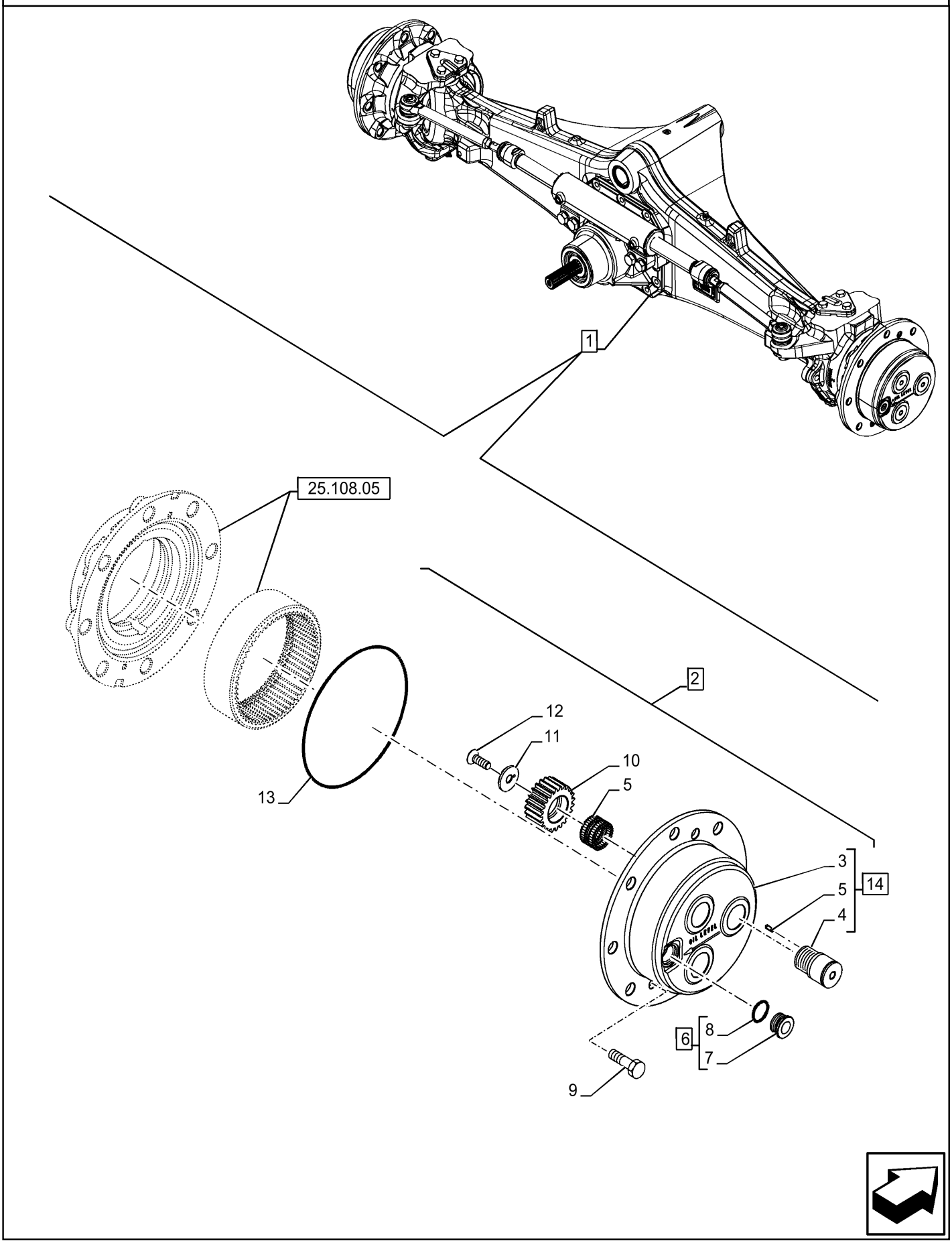

EIXO DIANTEIRO, COMPONENTES, REDUTOR PLANETÁRIO, SUPORTE, 4WD

REF FN	PART NUMBER	YR/SN	QTY	DESCRIPTION
1	47968110		1	EIXO DIANTEIRO Incl 2 - 14
2	401754110005		1	SUPORTE PLANETÁRIO ASSY Incl 3 - 8, 10 - 14
3	NSS		1	NO SE VENDE SEPARADO Porta Satélite, Incl in 14
4	84299881		3	PINO 39.4mmOD x 73mm L
5	84380206		204	AGULHA P/ ROLAMENTO 4mm OD x 12mm L
6	84272055		1	BUJÃO DE DRENO M30 x 2, Magnetic Incl 7, 8
7	NSS		1	NO SE VENDE SEPARADO Bujão, Incl in 6
8	9626929		1	O-RING 0.116" Thk x 1.048" ID, -914, Cl 6, 90 Duro
9	47361879		4	PARAFUSO ALLENA FLAN M8 x 20 Full 8.8 PHC
10	84183899		3	ENGRENAGEM PLANETÁRI 23T
11	84271320		3	RETENTOR 13mm ID, 43.8mm OD
12	47519334		3	PARAFUSO ALLENA FLAN Hex Soc, Lock, M12 x 1.75 x 36mm
13	14468780		1	O-RING 0.139" Thk x 8.73" ID, -269, Cl 5, 75 Duro
14	84249603		1	SUPORTE PLANETÁRIO Incl 3, 4

580N-RETRO-CARREGADORA (BRASIL)

25.310.02A	01	p1	9/2021

EIXO DIANTEIRO, COMPONENTES, REDUTOR PLANETÁRIO, SUPORTE, 4WD

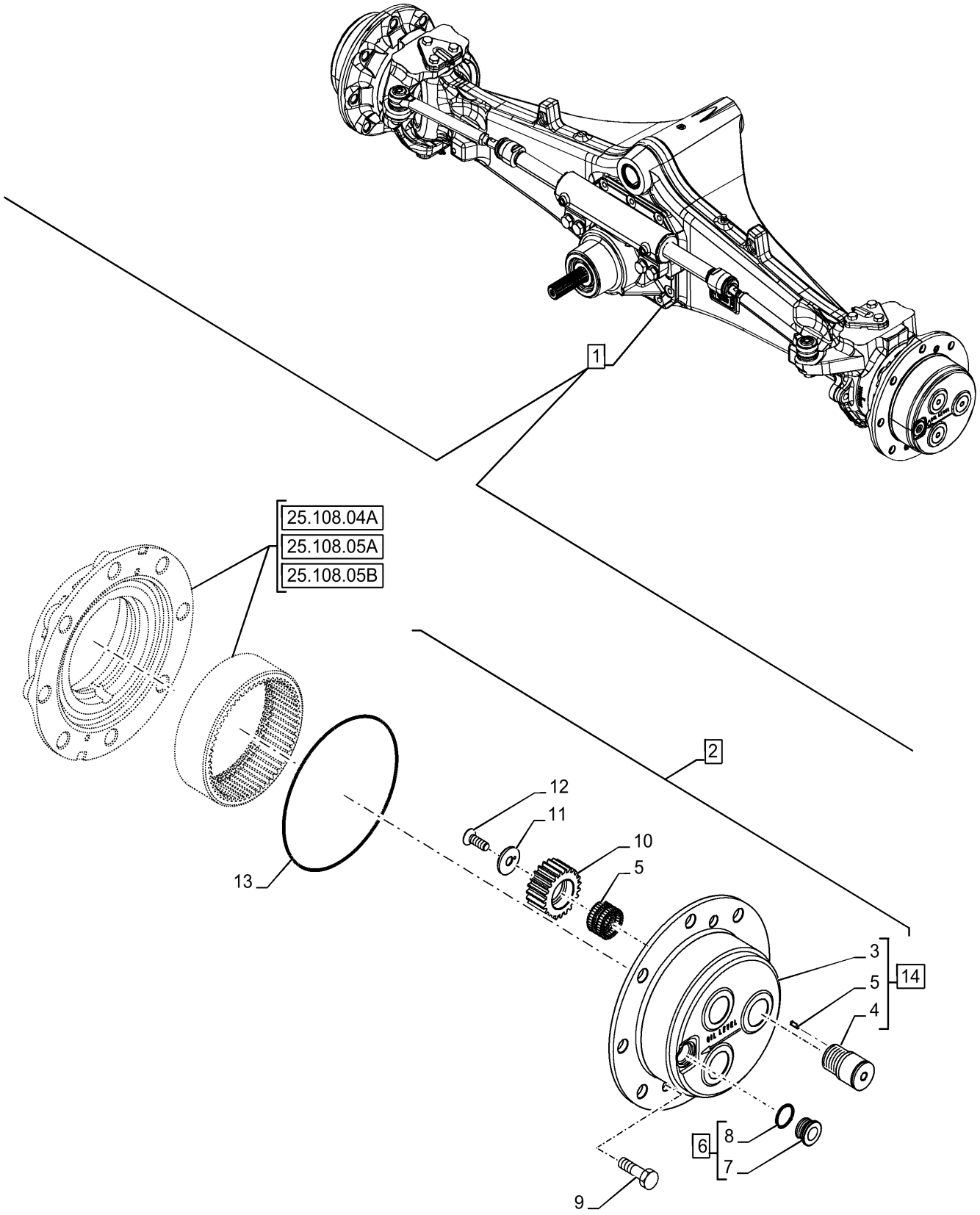

EIXO DIANTEIRO, COMPONENTES, REDUTOR PLANETÁRIO, SUPORTE, 4WD

REF FN	PART NUMBER	YR/SN	QTY	DESCRIPTION
1	47559839		1	EIXO DIANTEIRO CE Gray ASSY, Grey, PS1321 ACP, 12.1-1, Incl 2 - 14
2	401754110004		1	SUPORTE ASSY, Incl 3 - 8, 10 - 14
3	NSS		1	NO SE VENDE SEPARADO Planetary Drive, Incl in 14
4	84299880		3	PINO 40.3mm OD x 41.3mm L
5	84380206		3	AGULHA P/ ROLAMENTO 4mm OD x 12mm L
6	84272055		1	BUJÃO DE DRENO M30 x 2, Magnetic ASSY, Incl 7, 8
7	NSS		1	NO SE VENDE SEPARADO Plug, Incl in 6
8	9626929		1	O-RING 0.116" Thk x 1.048" ID, -914, Cl 6, 90 Duro
9	47361879		2	PARAFUSO ALLENA FLAN M8 x 20 Full 8.8 PHC
10	84183888		3	ENGRENAGEM PLANETÁRI 23T
11	84183884		3	ANEL DE ENCOSTO 13mm ID x 40mm OD x 7mm Thk Retainer Planet Gear
12	47519334		3	PARAFUSO ALLENA FLAN Hex Soc, Lock, M12 x 1.75 x 36mm
13	14468780		1	O-RING 0.139" Thk x 8.73" ID, -269, Cl 5, 75 Duro
14	84249602		1	SUPORTE PLANETÁRIO ASSY, Incl 3 - 5

580N-RETRO-CARREGADORA (BRASIL)

25.400.01	01	p1	9/2021

EIXO DIANTEIRO, CILINDRO DE DIREÇÃO, 63-36X245

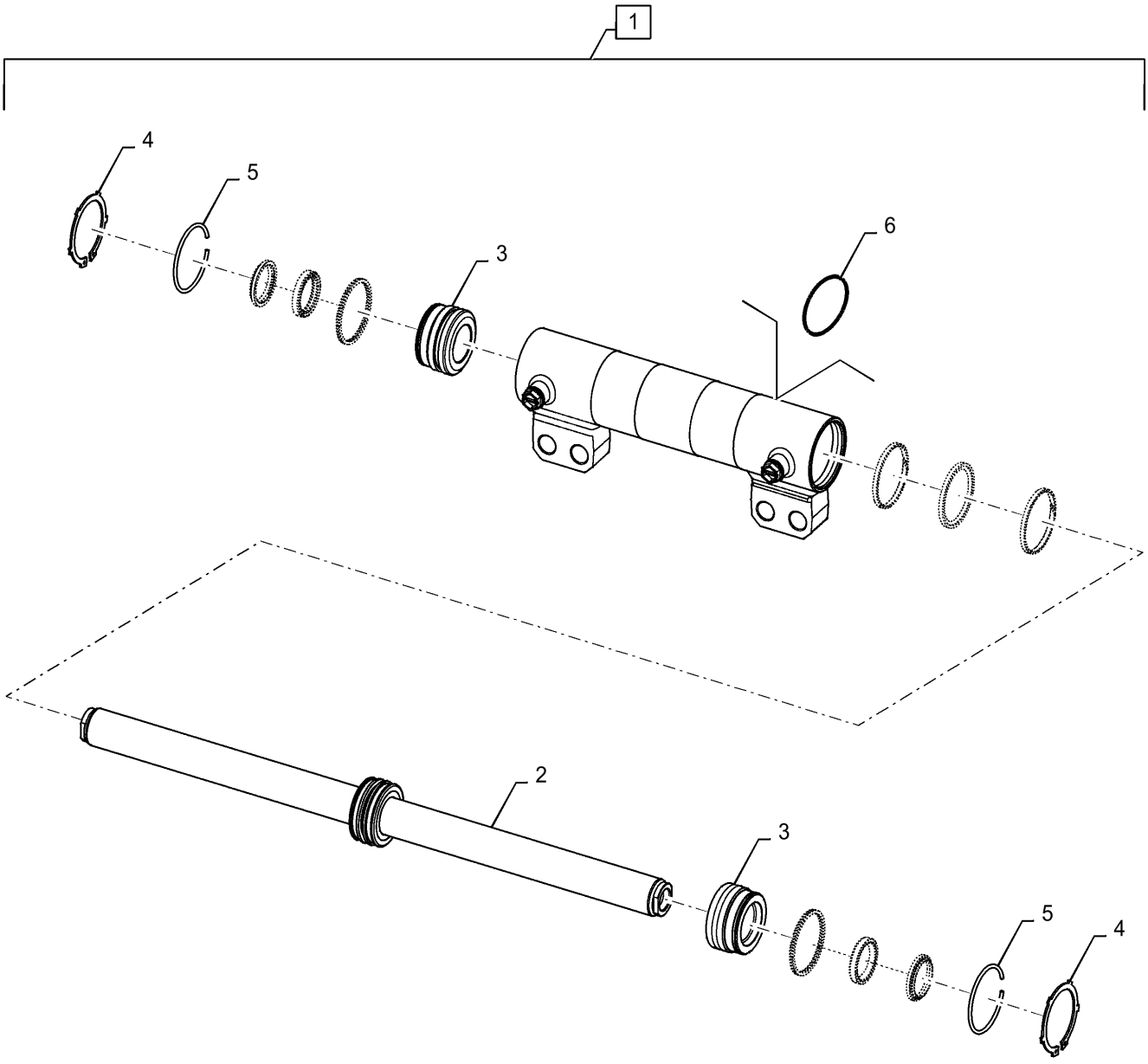

EIXO DIANTEIRO, CILINDRO DE DIREÇÃO, 63-36X245

REF FN	PART NUMBER	YR/SN	QTY	DESCRIPTION
1	84264405		1	CILINDRO DE DIRECÇÃO Double Acting, 36mm Rod, 63mm Bore, 245mm Stroke Incl 2 - 6
2	84276950		1	HASTE Assy
3	84276991		2	TAMPA CILINDRO Head
4	84276993		2	ANEL DE PRESSÃO 63mm OD x 2mm Thk Seeger
5	84276992		2	ANEL ELÁSTICO 63mm Special Retaining Ring
6	84330972		1	KIT DE VEDAÇÃO

SECTION INDEX

Sistema de eixo traseiro

27.100.08	01	**EIXO, TRASEIRO - SUPORTES**
27.100.09	01	**EIXO, TRASEIRO - CARCAÇA**
27.100.11	01	**EIXO, TRASEIRO - FREIO, DIFERENCIAL**
27.106.01	01	**EIXO, TRASEIRO - DIFERENCIAL**
27.106.02	01	**EIXO, TRASEIRO - COROA E PINHÃO**
27.110.02	01	**EIXO, TRASEIRO - BLOQUEIO DO DIFERENCIAL**
27.110.02	02	**EIXO, TRASEIRO - BLOQUEIO DO DIFERENCIAL**
27.120.02	01	**EIXO, TRANSMISSÃO TRASEIRA - PLANETÁRIOS**
27.120.02	02	**EIXO, TRANSMISSÃO TRASEIRA - PLANETÁRIOS**

27.100.08	01	p1	9/2021

EIXO, TRASEIRO - SUPORTES

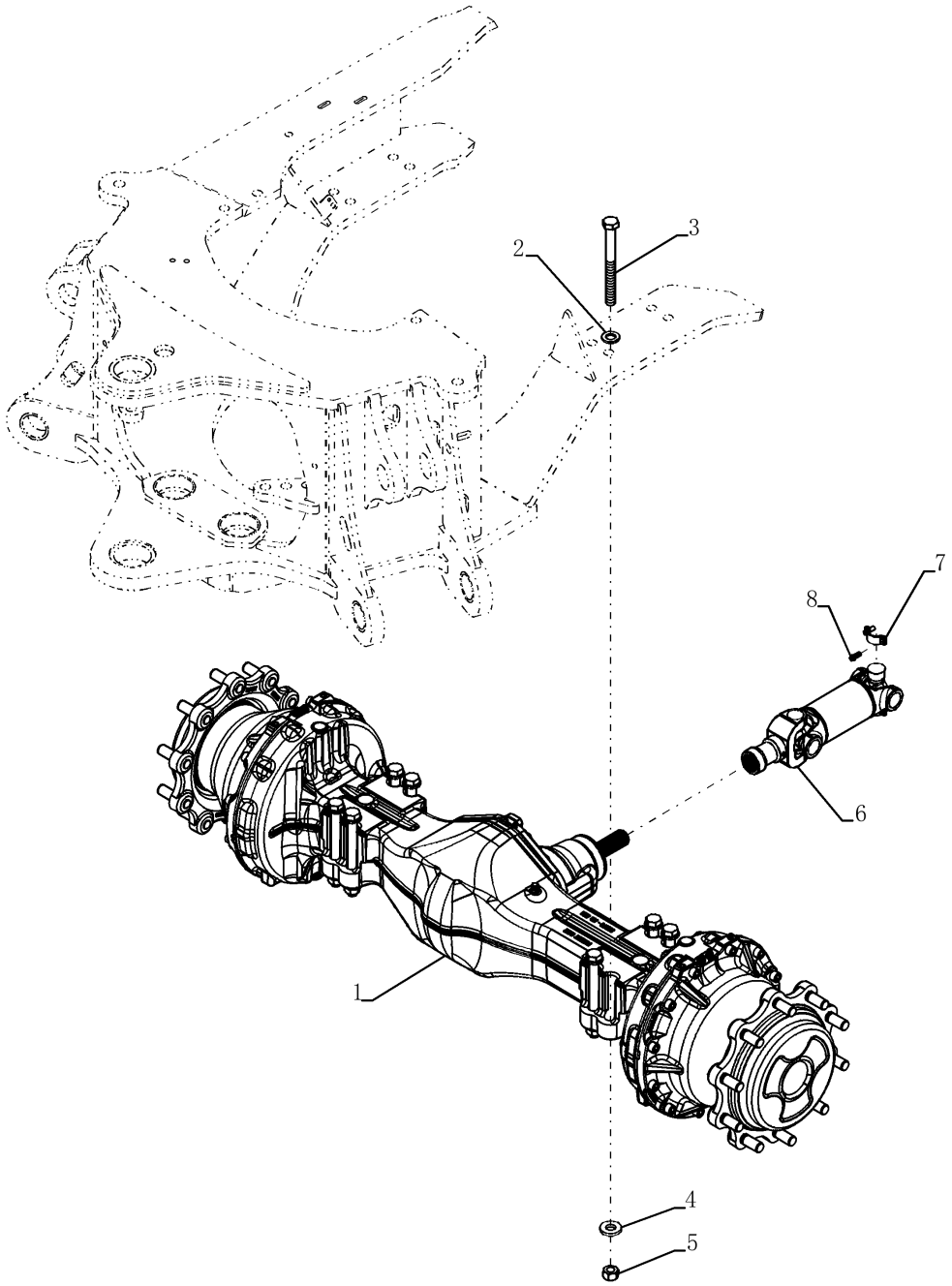

EIXO, TRASEIRO - SUPORTES

REF	FN	PART NUMBER	YR/SN	QTY	DESCRIPTION
1		87395372		1	EIXO TRASEIRO Até chassi
		87395372R		1	REMAN-REAR AXLE AXLE, REAR 28.40 (MR1) 580N - LOADER BACKHOE (BRAZIL) (1/12-)
		87395372C			CORE-REAR AXLE CORE AXLE, REAR 28.40 (MR1) Return Number
1		84178115		1	EIXO TRASEIRO AXLE, REAR 28.40 (MR1) A partir do chassi
1		47876062		1	EIXO TRASEIRO
2		87655047		8	ANILHA ESPECIAL 21.25mm ID x 38.10mm OD x 4.20mm Thk
3		827-20200		8	PARAFUSO Hex, M20 x 2.5 x 200mm, Cl 10.9
4		87618533		8	ARRUELA PLANA 21mm ID x 46mm OD x 6.4mm Thk
5		829-1420		8	PORCA M20, Cl 10
6		87613924		1	EIXO COMANDO 88,9mm Dia x 244.8mm L, 16T
7		D137626		2	BRAÇADEIRA 30.175mm D Clamping Pipe Driveshaft Spider Bearing
8		D137627		4	PARAFUSO Hex Flg, 5/16" - 24 x 19.05mm

580N-RETRO-CARREGADORA (BRASIL)

EIXO, TRASEIRO - CARCAÇA

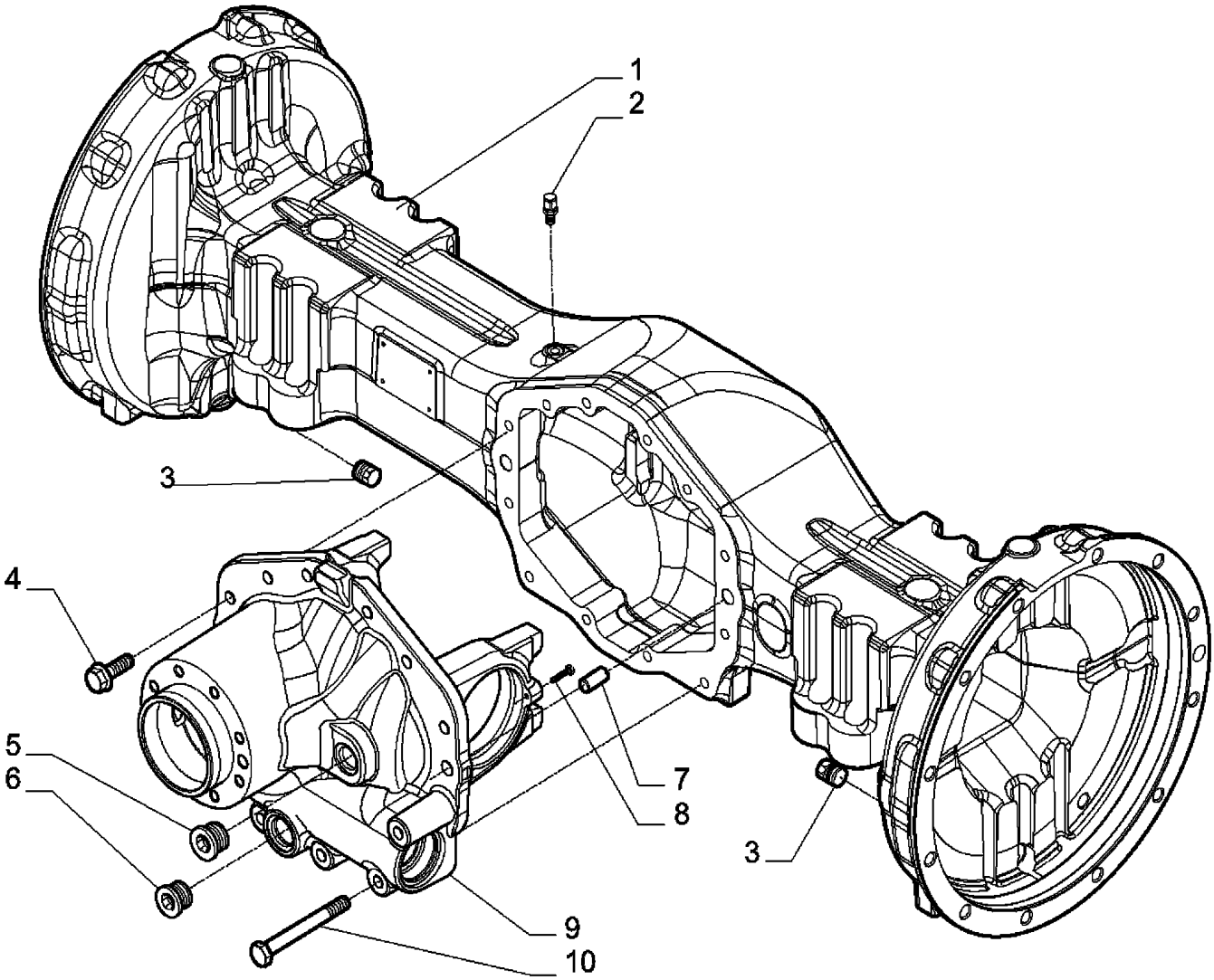

EIXO, TRASEIRO - CARCAÇA

REF	FN	PART NUMBER	YR/SN	QTY	DESCRIPTION
		87395372		1	EIXO TRASEIRO Incl 1 - 10, Até chassi
		87395372R		1	REMAN-REAR AXLE AXLE, REAR 28.40 (MR1) 580N - LOADER BACKHOE (BRAZIL) (1/12-)
		87395372C			CORE-REAR AXLE CORE AXLE, REAR 28.40 (MR1) Return Number
		84178115		1	EIXO TRASEIRO AXLE, REAR 28.40 (MR1) A partir do chassi
1		87708390		1	ALOJAMENTO DO EIXO
2		1966149C1		1	RESPIRO M10 x 1 M10 x 1
3		A156873		2	BUJÃO DE DRENO M22 x 1.5
4		S301064		8	PARAFUSO M12 x 1.75 M12 x 1.75
5		434746A1		1	BUJÃO M24 x 1.5 M24 x 1.5
6		100557A1		1	BUJÃO DE DRENO M30 x 2 M30 x 2
7		1966138C1		2	GUIA 15mm OD x 35mm L
8		864-6025		2	PARAFUSO ALLENA FLAN M6 x 25mm, Cl 8.8
9		87708391		1	SUPORTE Bevel Gear Differential
10		87708392		4	PARAFUSO Hex, M12 x 100mm M12 x 100

580N-RETRO-CARREGADORA (BRASIL)

EIXO, TRASEIRO - FREIO, DIFERENCIAL

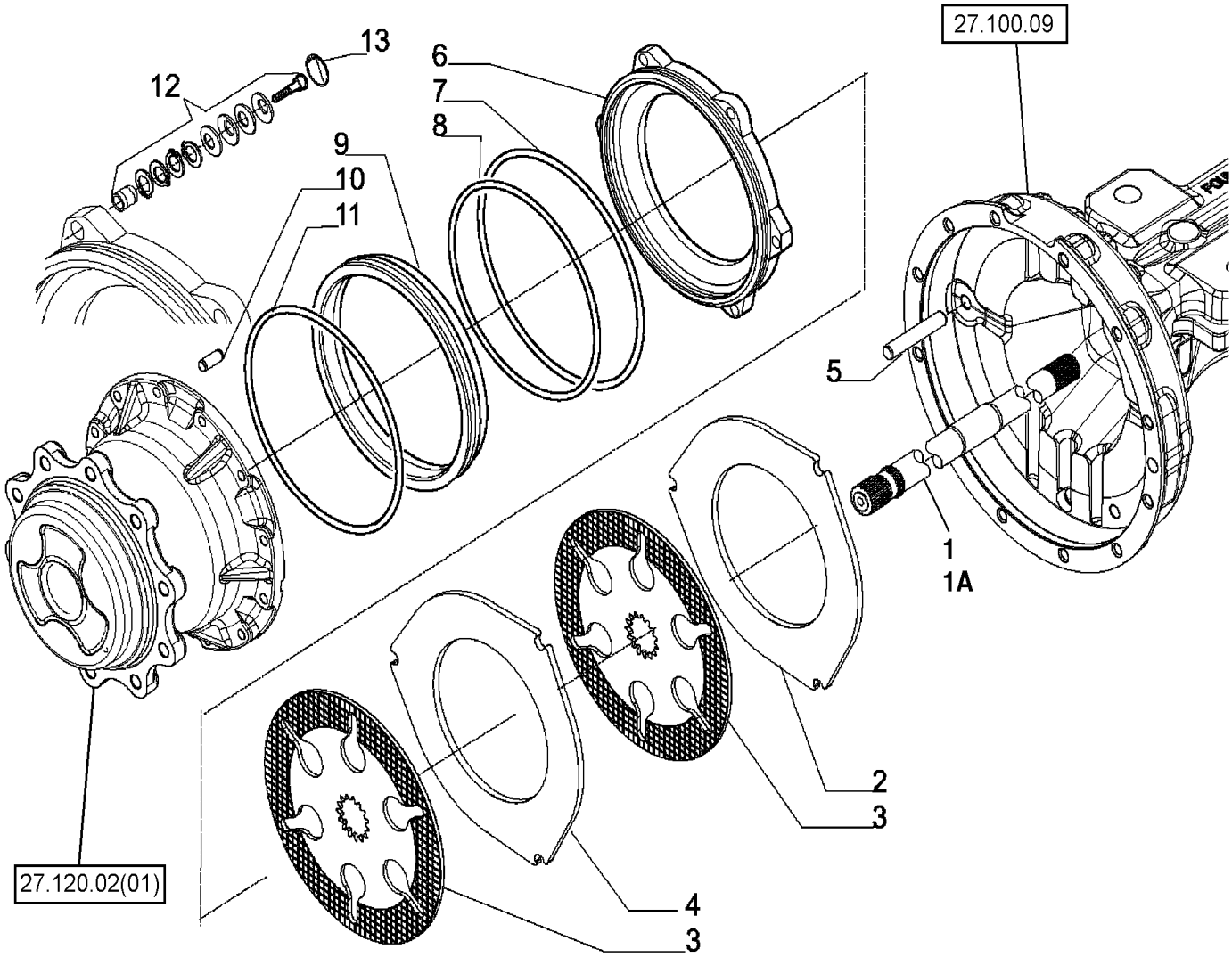

EIXO, TRASEIRO - FREIO, DIFERENCIAL

REF	FN	PART NUMBER	YR/SN	QTY	DESCRIPTION
		87395372		1	EIXO TRASEIRO Incl 1 - 13, Até chassi
		87395372R		1	REMAN-REAR AXLE AXLE, REAR 28.40 (MR1) 580N - LOADER BACKHOE (BRAZIL) (1/12-)
		87395372C			CORE-REAR AXLE CORE AXLE, REAR 28.40 (MR1) Return Number
		84178115		1	EIXO TRASEIRO AXLE, REAR 28.40 (MR1) A partir do chassi
1		87708431		1	EIXO 734mm / 28.897" RH Half; 87395372 Axle (Determine from Seat Facing Radiator)
1A		87708432		1	EIXO 629mm / 24.763" LH Half; 87395372 Axle (Determine from Seat Facing Radiator)
2		87708433		2	PLACA DE FREIO 5mm Thk Separation, 5 thk
3		87708434		4	PLACA DE FREIO
4		87708435		2	PLACA DE FREIO 8mm Thk Separation, 8 thk
5		139294A1		6	GUIA
6		87708436		2	CILINDRO DE FREIO Piston
7		87708438		2	O-RING
8		371144A1		2	O-RING Piston, External
9		87708440		2	PISTÃO Brake
10		D142890		2	DOWEL
11		371145A1		2	O-RING Piston Carrier
12		87708441		6	REGULADOR DO TRAVÃO 0.6mm Kit, Rear Axle Self Adjust; 0.6 mm
13		87708442		6	ANEL ELÁSTICO

580N-RETRO-CARREGADORA (BRASIL)

27.106.01	01	p1	9/2021

EIXO, TRASEIRO - DIFERENCIAL

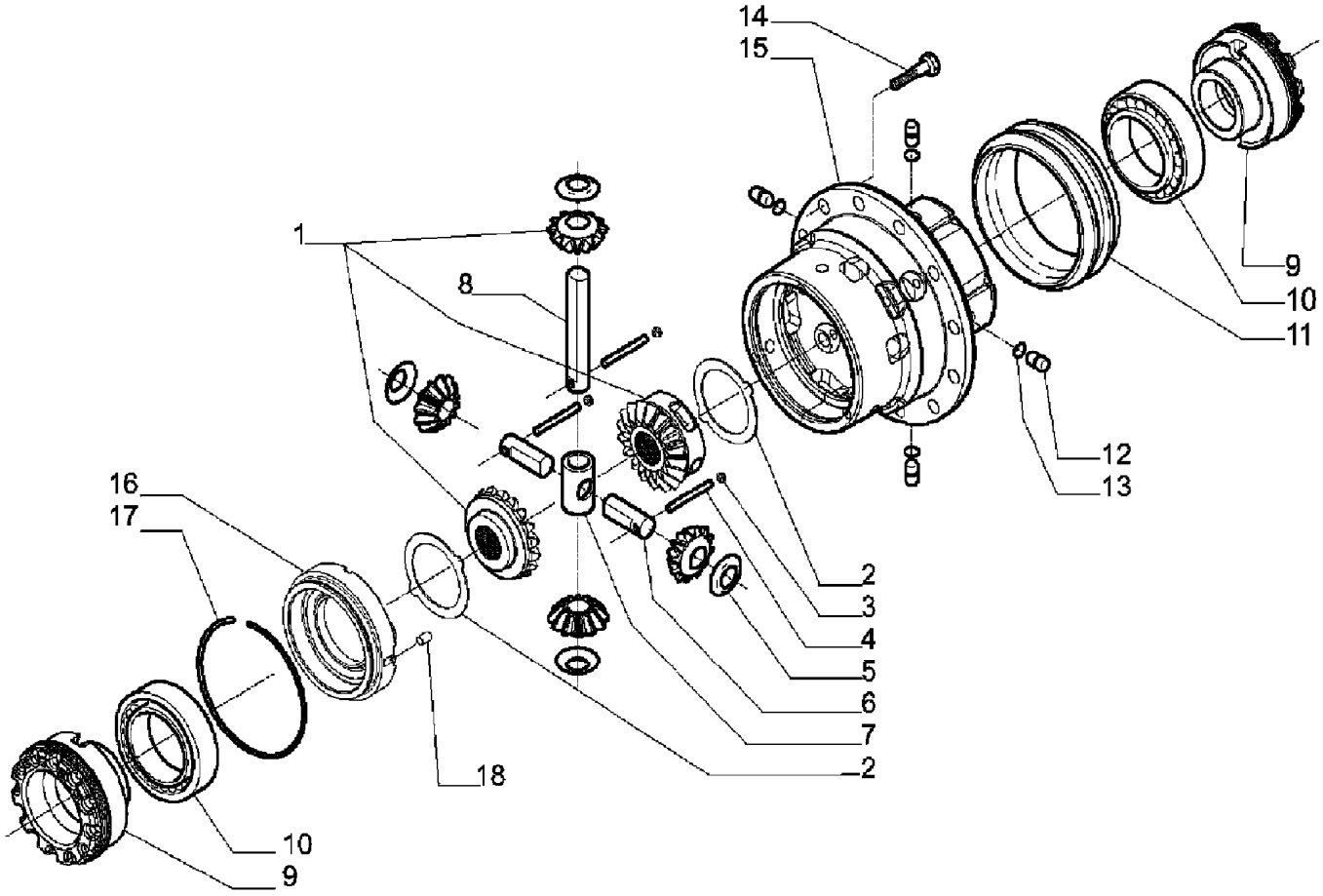

EIXO, TRASEIRO - DIFERENCIAL

REF FN	PART NUMBER	YR/SN	QTY	DESCRIPTION
1	87708394		1	KIT DE SERVIÇO Incl 2 - 8
2	87708395		2	PLACA DE COMANDO Differential
3	D142898		3	BUJÃO M10 x 1
4	87708396		2	PINO 8mm OD x 45mm L
5	E135777		4	WASHER Thrust
6	87708397		2	PINO Differential
7	87708398		1	CRUZETA Gear
8	87708399		1	PINO Differential
9	87708400		2	PORCA DE VEDAÇÃO M104 x 1.5 M104 x 1.5
10	E135785		2	ROLAMENTO
11	87708401		1	LUVA
12	292207A1		4	PINO
13	292208A1		4	O-RING
14	87708402		12	PARAFUSO Socket Head Cap, M12 x 25mm M12 x 25
15	87708403		1	ALOJAMENTO Differential
16	87708408		1	ALOJAMENTO Differential Housing
17	87708409		1	ANEL ELÁSTICO Differential
18	87708411		1	PINO 8mm OD x 12mm L

580N-RETRO-CARREGADORA (BRASIL)

27.106.02	01	p1	9/2021

EIXO, TRASEIRO - COROA E PINHÃO

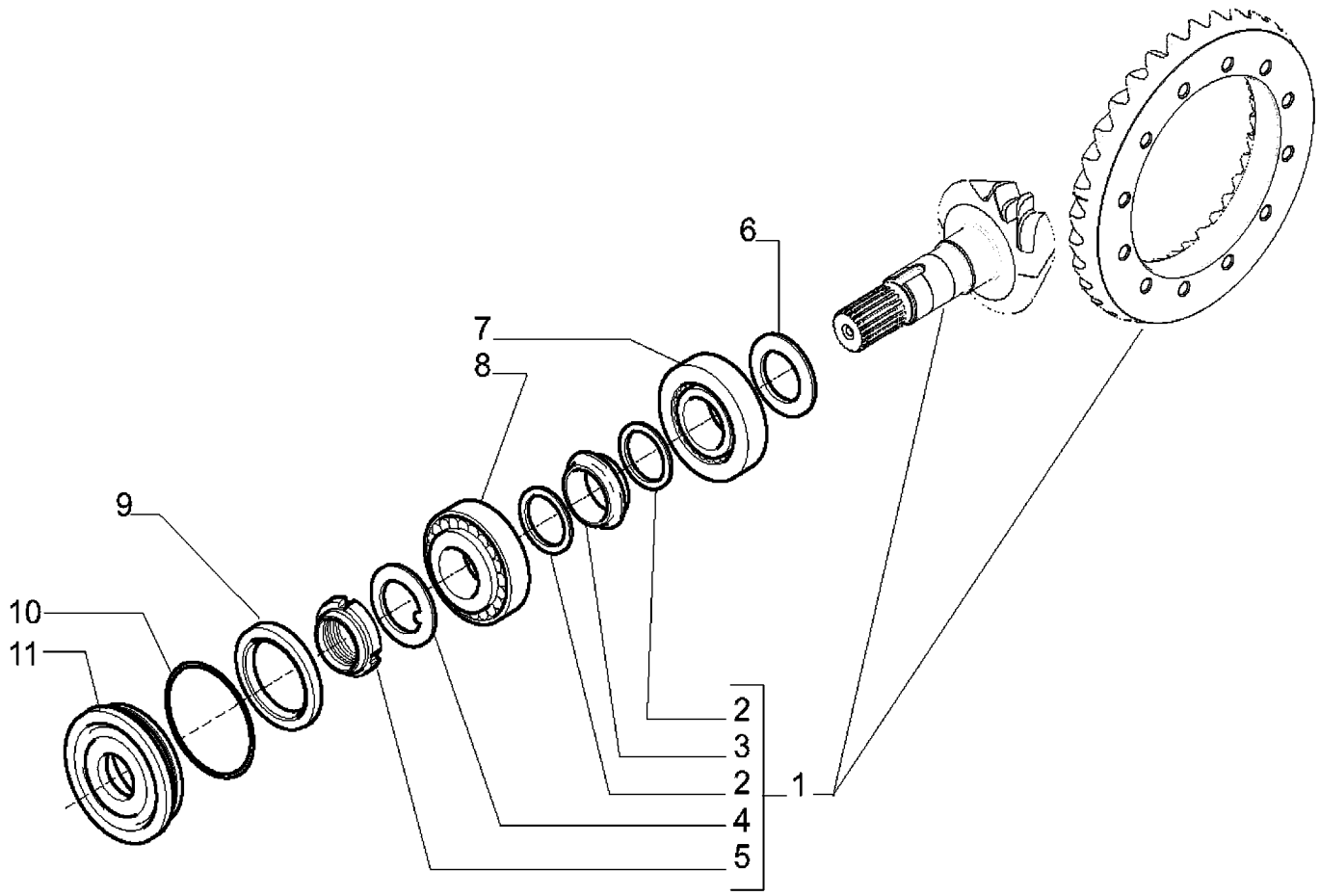

EIXO, TRASEIRO - COROA E PINHÃO

REF	FN	PART NUMBER	YR/SN	QTY	DESCRIPTION
1		87708393		1	CONJUNTO DE ENGRENAG Bevel, 14/35
2		1349059C1		2	ARRUELA PLANA 40.5mm ID x 50mm OD x 2mm Thk Elastic
3		175957A1		1	ESPAÇADOR
4		N7536		1	ARRUELA PLANA 41mm ID x 62mm OD x 2mm Thk Lock
5		K261014		2	PORCA DE VEDAÇÃO M40 x 1.5 Ring; M40 x 105
6		190506A1		AR	CALÇO DE AFINAÇÃO 2.5mm Thk (0.098")
6		190508A1		AR	CALÇO DE AFINAÇÃO 2.6mm Thk (0.102")
6		190509A1		AR	CALÇO DE AFINAÇÃO 2.7mm Thk (0.106")
6		190510A1		AR	CALÇO DE AFINAÇÃO 2.8mm Thk (0.110")
6		190511A1		AR	CALÇO DE AFINAÇÃO 2.9mm Thk (0.114")
6		190512A1		AR	CALÇO DE AFINAÇÃO 3.0mm Thk (0.118")
6		190513A1		AR	CALÇO DE AFINAÇÃO 3.1mm Thk (0.122")
6		190514A1		AR	CALÇO DE AFINAÇÃO 3.2mm Thk (0.125")
6		190515A1		AR	CALÇO DE AFINAÇÃO 3.3mm Thk (0.129")
6		190516A1		AR	CALÇO DE AFINAÇÃO 3.4mm Thk (0.133")
7		P1139855X		1	ROLAMENTO ESFÉRICO Tapered
8		K395090		1	ROLAMENTO ROLO CONIC 40mm ID x 90mm OD
9		K262143		1	VEDANTE DE ÓLEO 16mm W, 35mm ID x 52mm OD Ring
10		445720A1		1	O-RING 0.103" Thk x 3.237" ID, -152, Cl 5, 75 Duro
11		128570A1		1	FLANGE Seal

EIXO, TRASEIRO - BLOQUEIO DO DIFERENCIAL

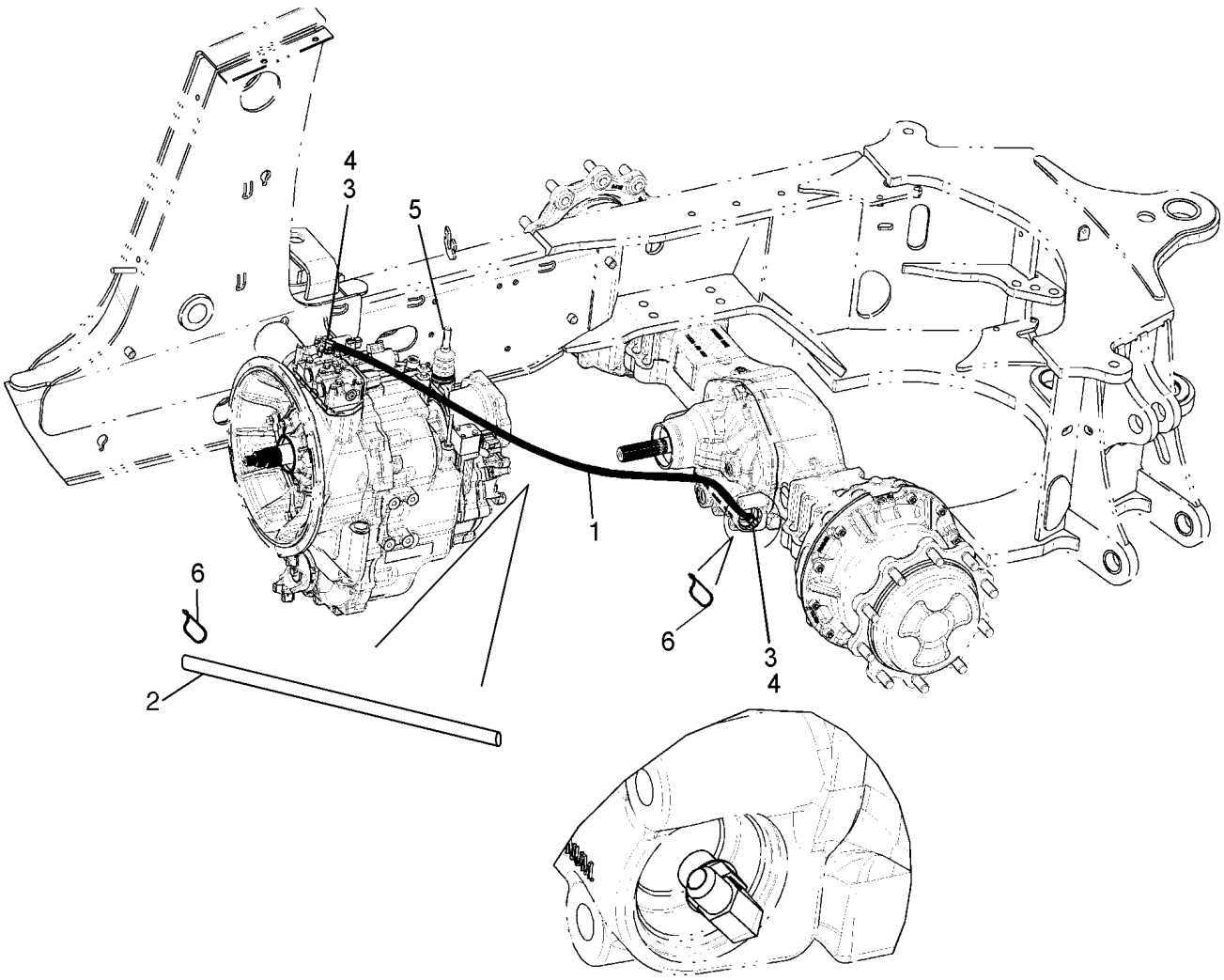

BS07N589

EIXO, TRASEIRO - BLOQUEIO DO DIFERENCIAL

REF	FN	PART NUMBER	YR/SN	QTY	DESCRIPTION
1		87431701		1	MANGUEIRA HIDRÁULICA 6.4mm ID x 1350mm L 1350 mm (53-1/8 in)
2		87491619		1	PROTETOR DE MANGUEIR 19.1mm ID x 1400mm L
3		218-5105		2	COTOVELO 90 Degree Elbow, 9/16" - 18 Male JIC x 9/16" - 18 Male ORB Incl 4
4		237-6006		2	O-RING 0.078" Thk x 0.468" ID, -906, Cl 6, 90 Duro
5		E135809		1	BUJÃO 9/16" If Used
6		L11541		2	BRAÇADEIRA DE CABO 203.2mm L, Nylon CABLE STRAP

27.110.02	02	p1	9/2021

EIXO, TRASEIRO - BLOQUEIO DO DIFERENCIAL

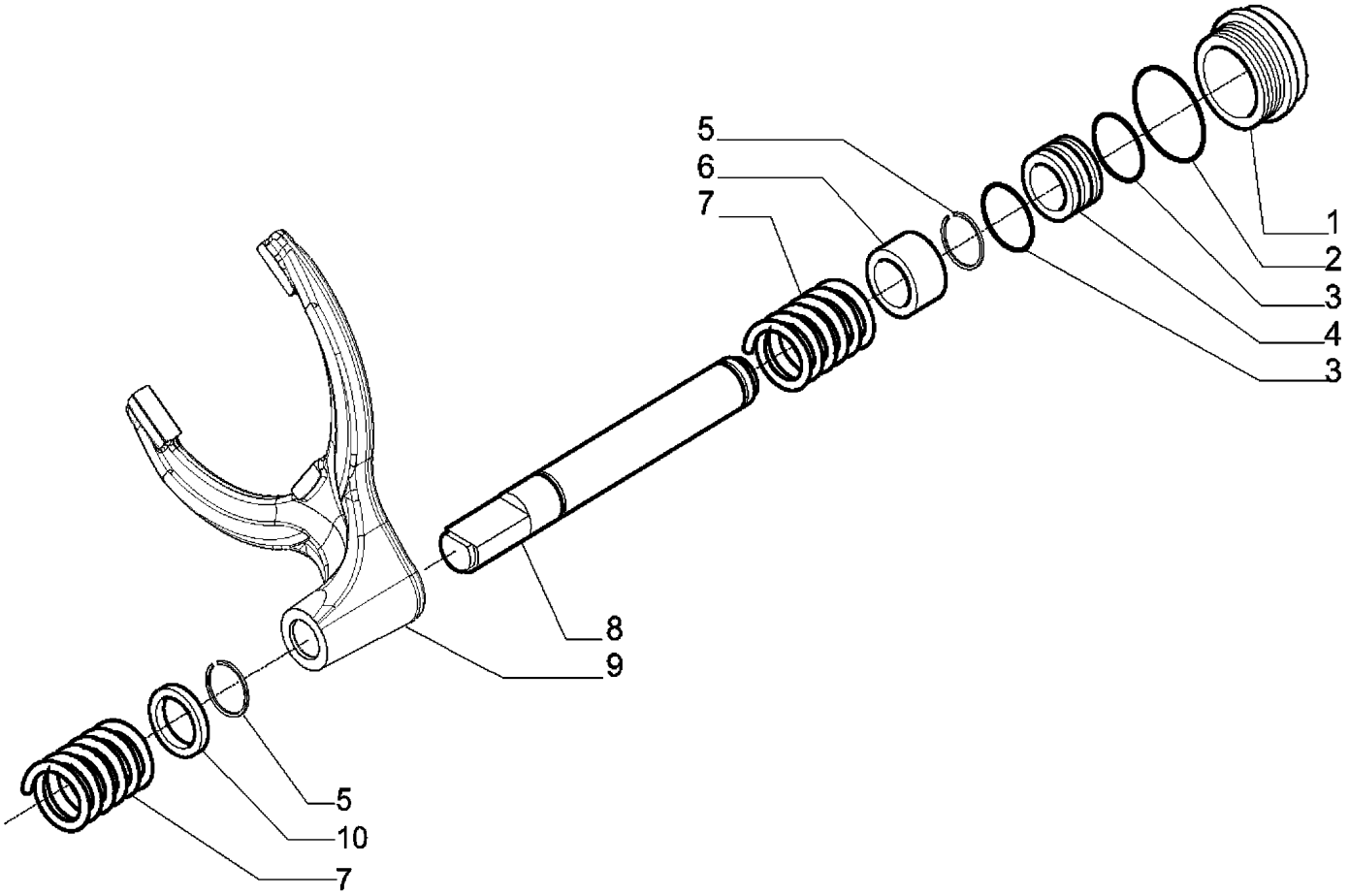

EIXO, TRASEIRO - BLOQUEIO DO DIFERENCIAL

REF	FN	PART NUMBER	YR/SN	QTY	DESCRIPTION
1		87708413		1	CILINDRO HIDRÁULICO DIFFERENTIAL LOCKING Differential Lock
2		87708415		1	O-RING
3		292210A1		2	VEDANTE
4		292212A1		1	PISTÃO
5		87708417		2	ANEL ELÁSTICO Pin
6		87708420		1	BUCHA
7		175966A1		2	MOLA
8		87708422		1	PISTÃO Control, Differential Locking
9		87708424		1	GARFO
10		87708427		1	ESPAÇADOR

27.120.02	01	p1	9/2021

EIXO, TRANSMISSÃO TRASEIRA - PLANETÁRIOS

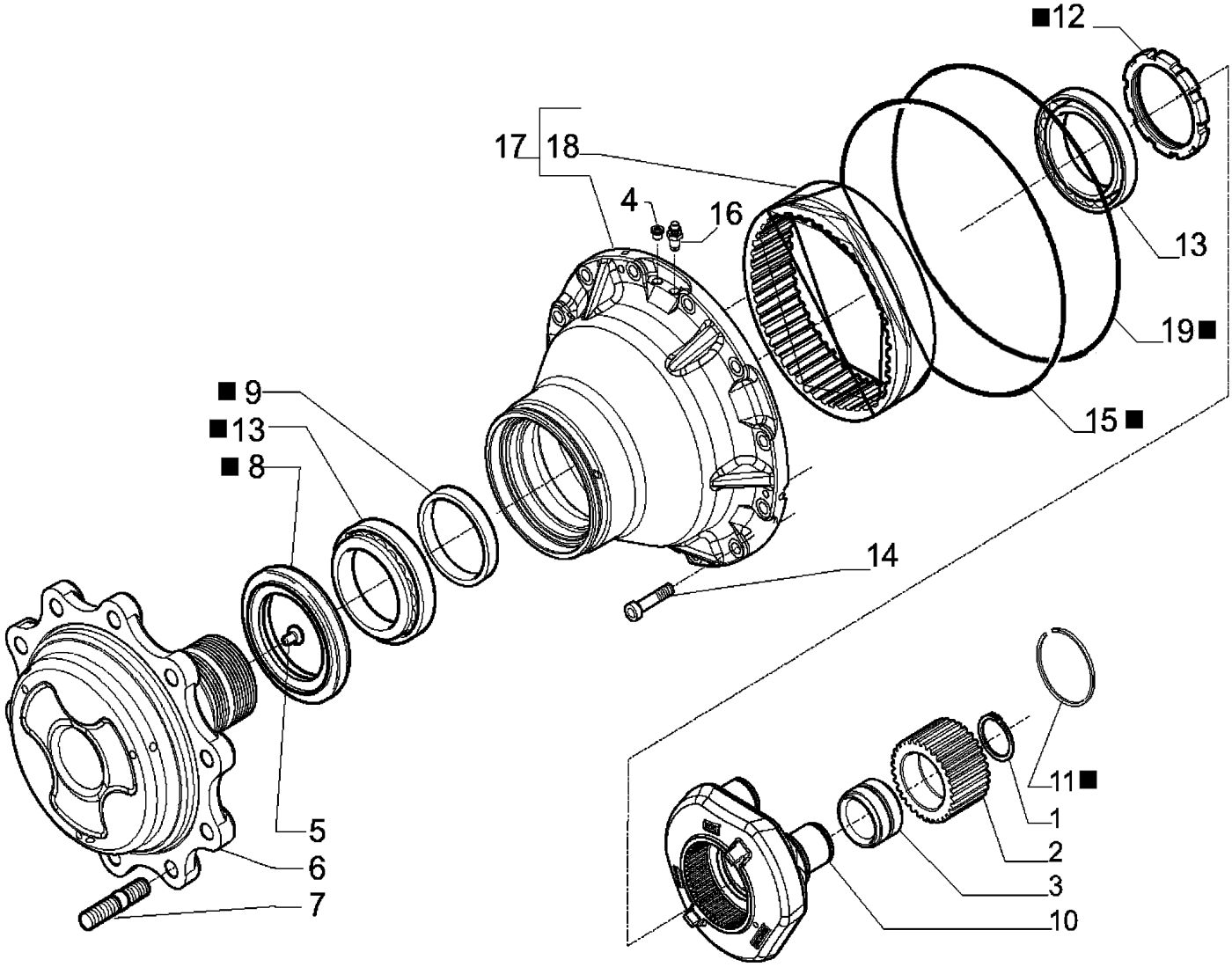

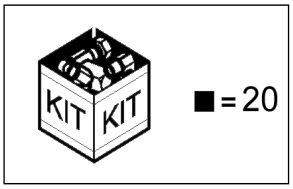

EIXO, TRANSMISSÃO TRASEIRA - PLANETÁRIOS

REF FN	PART NUMBER	YR/SN	QTY	DESCRIPTION
	87395372		1	EIXO TRASEIRO Incl 1 - 18, Até chassi
	87395372R		1	REMAN-REAR AXLE AXLE, REAR 28.40 (MR1) 580N - LOADER BACKHOE (BRAZIL) (1/12-)
	87395372C			CORE-REAR AXLE CORE AXLE, REAR 28.40 (MR1) Return Number
	84178115		1	EIXO TRASEIRO AXLE, REAR 28.40 (MR1) A partir do chassi
1	800-1150		6	ANEL DE PRESSÃO M50, Ext
2	47874511		2	CONJUNTO DE ENGRENAG Incl 1 - 3
2	87708443		6	ENGRENAGEM PLANETÁRI Wheel Hub
3	87708444		6	ROLAMENTO DE ROLETES
4	9625178		2	PLUG SEXTAVADO INTER 9/16" - 18 ORB
5	K395093		2	PINO COM CABEÇA 12mm OD x 15mm L
6	87708445		2	FLANGE Wheel
7	D142986		20	STUD 88mm L
8	452140A1		2	ANEL VEDADOR 150mm ID x 180mm OD x 14.5mm W
9	87708447		2	ESPAÇADOR
10	87708452		2	SUPORTE PLANETÁRIO
11	87708453		2	ANEL DE PRESSÃO
12	87708454		2	PORCA DE VEDAÇÃO M108 x 2
13	K395101		4	ROLAMENTO ROLO CONIC 109.5mm ID x 126mm x 21.4mm L
14	403955A1		24	PARAFUSO M14 x 45
15	87711038		2	O-RING Wheel Hub
16	E135810		2	PARAFUSO DE VENTILAC M10 x 1.0
17	87708466		2	CONJUNTO DE ENGRENAG Hub Ring, Incl 18
18	87708467		2	COROA DENTADA
19	371144A1		1	O-RING
20	47579403		1	CONJUNTO RING NUT

580N-RETRO-CARREGADORA (BRASIL)

27.120.02	02	p1	9/2021

EIXO, TRANSMISSÃO TRASEIRA - PLANETÁRIOS

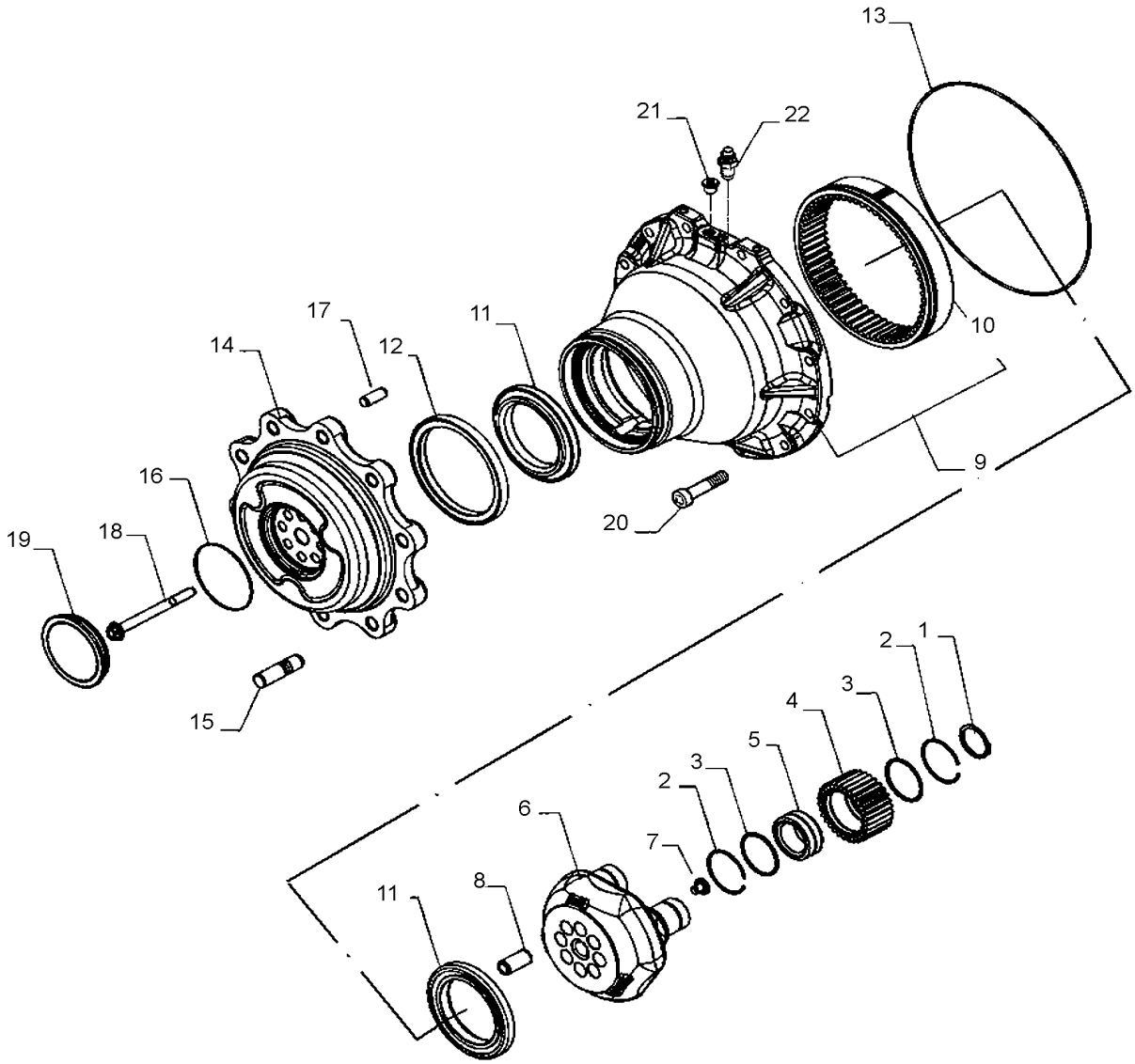

A Partir Chassi HBZN580NHHAH16704

EIXO, TRANSMISSÃO TRASEIRA - PLANETÁRIOS

REF	FN	PART NUMBER	YR/SN	QTY	DESCRIPTION
		48053640		1	CUBO
1		48053647		3	ANEL DE PRESSÃO
2		48053646		6	ANEL DE PRESSÃO
3		48053635		6	ARRUELA PLANA
4		48053637		3	ENGRENAGEM PLANETÁRI
5		48053636		3	ROLAMENTO ESFÉRICO
6		48053631		1	BUCHA
7		K395093		1	PINO COM CABEÇA 12mm OD x 15mm L
8		48053632		8	SUPORTE PLANETÁRIO
9		87708466		1	CONJUNTO DE ENGRENAG
10		87708467		1	COROA DENTADA
11		K395101		2	ROLAMENTO ROLO CONIC 109.5mm ID x 126mm x 21.4mm L
12		48142717		1	VEDANTE
13		87711038		1	O-RING
14		48053638		1	FLANGE
15		85808260		10	PRISIONEIRO
16		48053634		1	O-RING
17		85817794		1	PINO ELÁSTICO
18		48053630		8	PARAFUSO
19		48053633		1	COBERTURA
20		403955A1		12	PARAFUSO M14 x 45
21		9625178		1	PLUG SEXTAVADO INTER 9/16" - 18 ORB
22		E135810		1	PARAFUSO DE VENTILAC M10 x 1.0

SECTION INDEX

Freios e controles

33.110.04	01	**TRANSMISSÃO, 2WD / 4WD - FREIO, ESTACIONAMENTO**
33.202.04	01	**SISTEMA HIDRÁULICO DO FREIO**
33.202.06	01	**PEDAIS DOS TRAVÕES**
33.202.09	01	**SISTEMA DE FREIO - CILINDRO MESTRE**
33.202.10	01	**SISTEMA HIDRÁULICO - COMANDO DO FREIO (4X2)**
33.202.11	01	**SISTEMA HIDRÁULICO - COMANDO DO FREIO (4X4)**
33.202.12	01	**SISTEMA HIDRÁULICO DO FREIO**

TRANSMISSÃO, 2WD / 4WD - FREIO, ESTACIONAMENTO

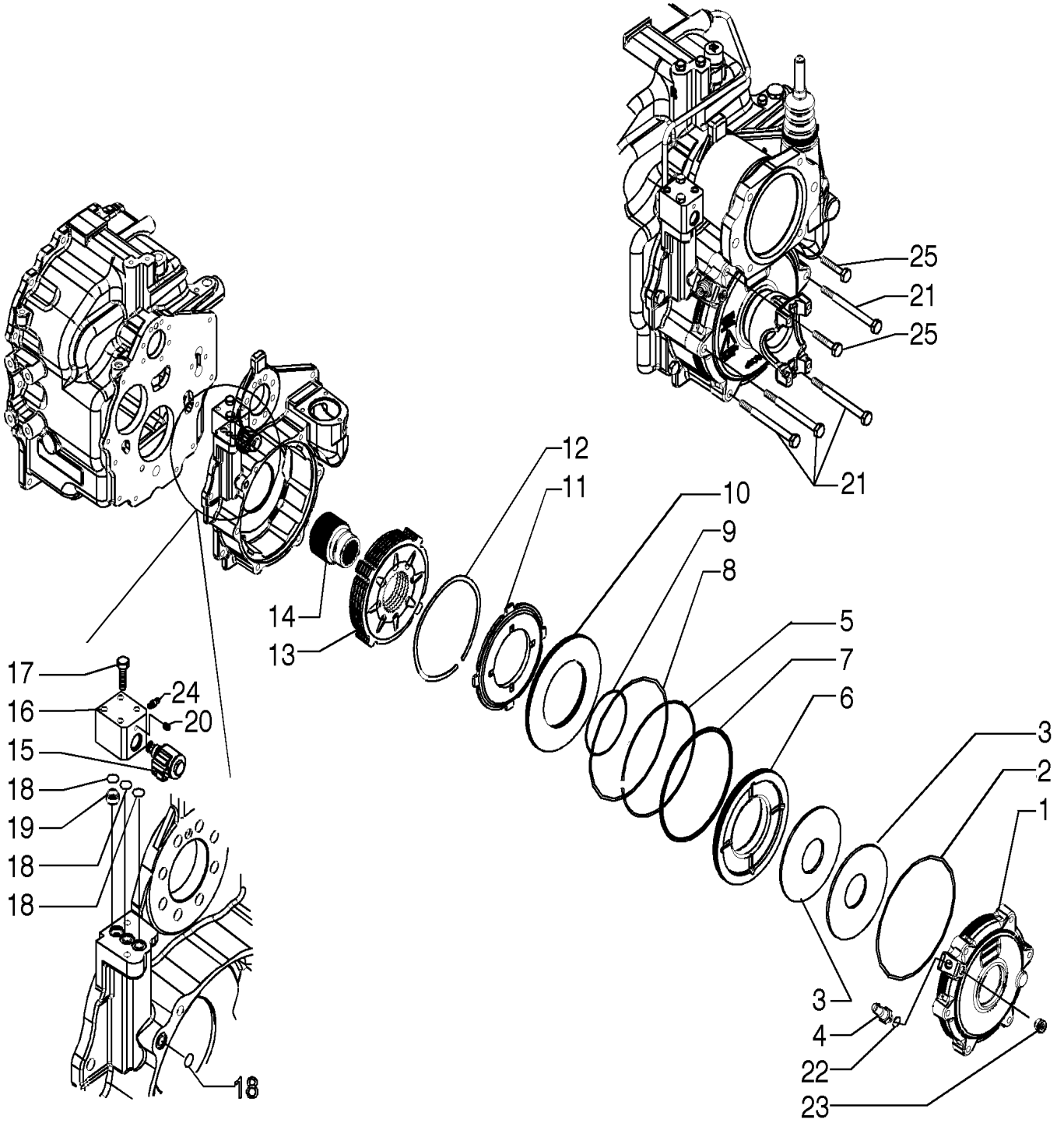

TRANSMISSÃO, 2WD / 4WD - FREIO, ESTACIONAMENTO

REF FN	PART NUMBER	YR/SN	QTY	DESCRIPTION
1	87701309		1	COBERTURA Brake
2	87701310		1	O-RING 0.103" Thk x 8.237" ID, -172, Cl 5, 75 Duro
3	363485A1		2	ANILHA CÓNICA 61mm ID x 170mm OD x 4.6mm Thk Belleville
4	87701313		1	SENSOR Pressure
5	87701315		1	ANEL Stop
6	87701317		1	PISTÃO Brake
7	87701318		1	ANEL VEDADOR SEALRING
8	87701320		1	O-RING
9	87701321		1	ANEL VEDADOR SEALRING
10	87701323		1	PLACA DE RETENÇÃO
11	87701324		1	PLACA DE FREIO Counterplate
12	87701325		5	ESPAÇADOR
13	87701327		1	DISCO DE FREIO PACKAGE
14	87701328		1	BUCHA Link
15	87701329		1	SOLENOIDE
16	87701330		1	BLOCO DE COMANDO
17	16044321		2	PARAFUSO M8 x 1.25 x 55mm, Cl 8.8
18	272217		4	O-RING 0.07" Thk x 0.426" ID, -13, Cl 6, 90 Duro
19	87701333		1	ORIFÍCIO
20	139312A1		1	BUJÃO DE EXPANSÃO Expansion, 6mm OD x 5.84mm
21	86508574		1	PARAFUSO Hex, M10 x 120mm, Cl 8.8 PLUG, Shipping
22	181105A1		1	ANILHA DE VEDAÇÃO 14mm ID x 20mm OD x 1.5mm Thk
23	9625178		1	PLUG SEXTAVADO INTER 9/16" - 18 ORB 9/16
24	933781R1		1	GRAXEIRA M10 x 1
25	120113		2	PARAFUSO Hex, M10 x 1.5 x 50mm, Cl 8.8, Full Thd Not show

580N-RETRO-CARREGADORA (BRASIL)

SISTEMA HIDRÁULICO DO FREIO

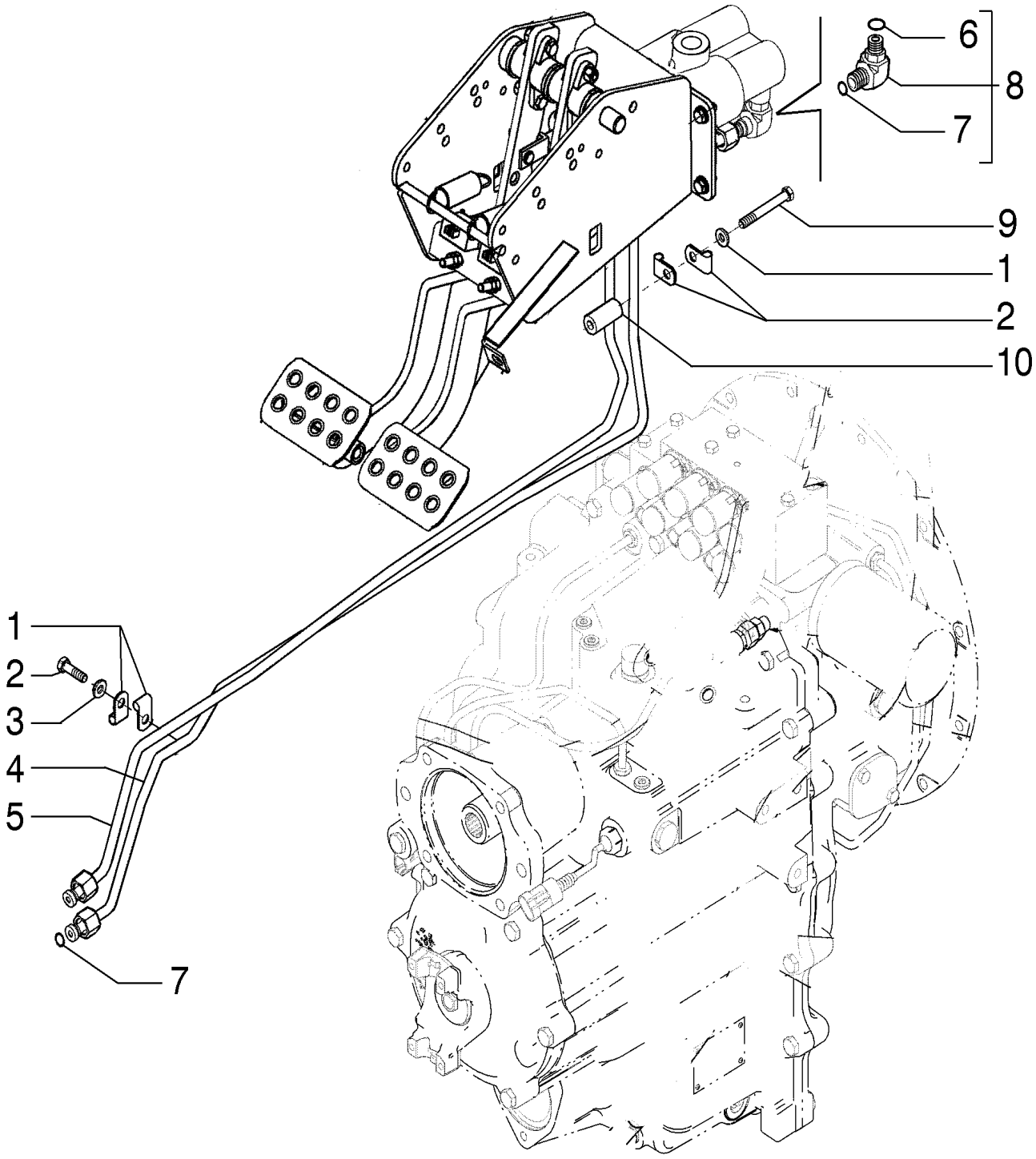

SISTEMA HIDRÁULICO DO FREIO

REF	FN	PART NUMBER	YR/SN	QTY	DESCRIPTION
1		515-2379		4	BRAÇADEIRA 5/16", Insul, 3/8" Bolt
2		614-8030		1	PARAFUSO Hex, M8 x 1.25 x 30mm, Cl 8.8, Full Thd
3		87655042		2	ANILHA ESPECIAL 8.8mm ID x 17.5mm OD x 2.2mm Thk
4		84398009		1	TUBAGEM HIDRÁULICO
5		84398005		1	TUBAGEM HIDRÁULICO LH
6		70924048		2	O-RING 0.07" Thk x 0.364" ID, -12, Cl 6, 90 Duro RH
7		191704A1		4	PROTETOR DE MANGUEIR 19mm ID x 25mm OD x 460mm L
8		700-304		2	COTOVELO 90 11/16" - 16 Male ORFS x M14 x 1.5 Male ORB
9		814-8070		1	PARAFUSO Hex, M8 x 1.25 x 70mm, Cl 8.8
10		87449579		1	ESPAÇADOR 9.5mm ID x 19.05mm OD x 40mm L

580N-RETRO-CARREGADORA (BRASIL)

33.202.06	01	p1	9/2021

PEDAIS DOS TRAVÕES

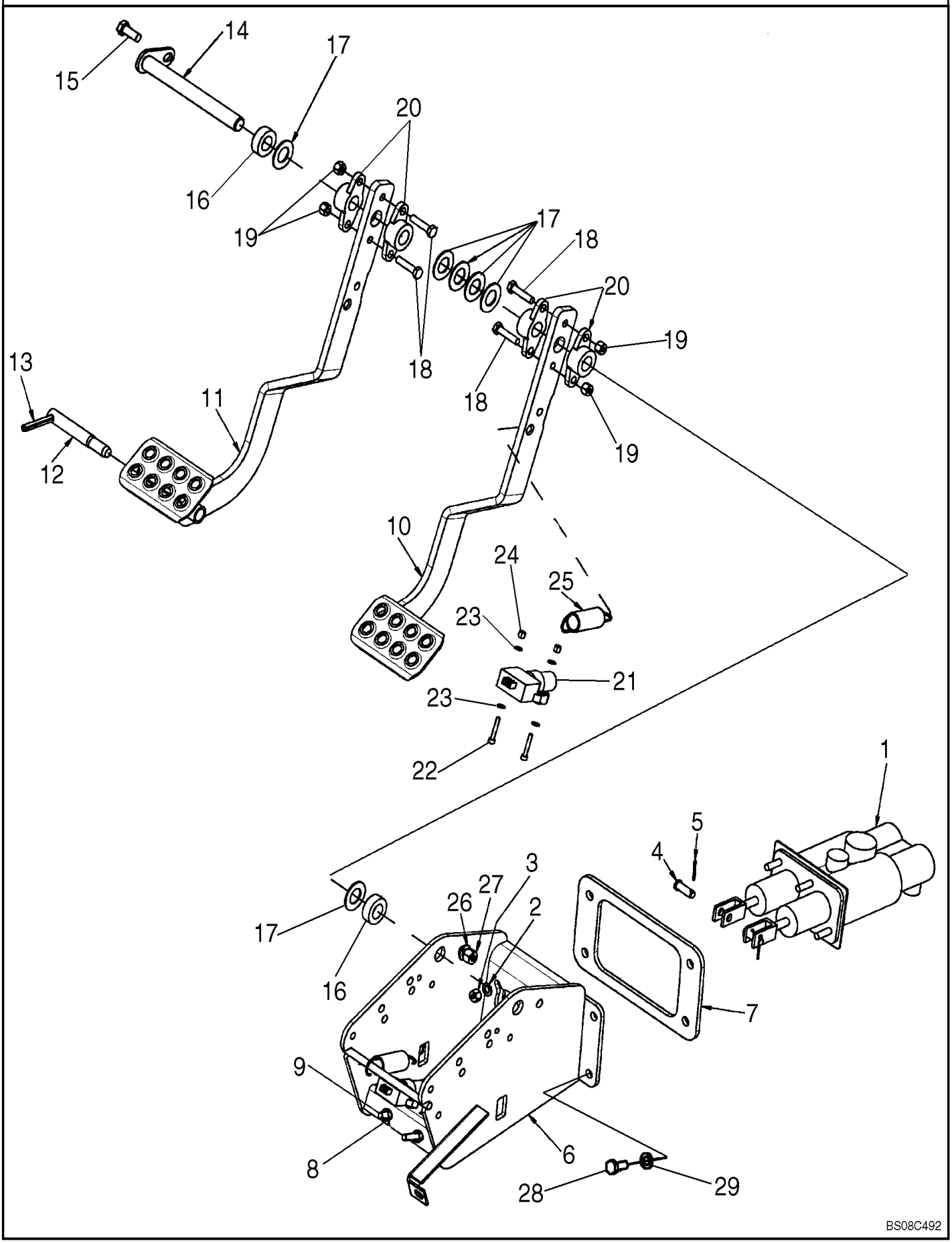

PEDAIS DOS TRAVÕES

REF FN	PART NUMBER	YR/SN	QTY	DESCRIPTION
1	84369307		1	CILINDRO DE FREIO 35mm Stroke
2	87655042		4	ANILHA ESPECIAL 8.8mm ID x 17.5mm OD x 2.2mm Thk
3	832-10408		4	CONTRA PORCA M8 x 1.25, Cl 8.8
4	427-6106		2	PINO DE FORQUILHA 9.53mm OD x 26.92mm L
5	432-612		2	PINO ELÁSTICO 3/32" x 3/4"
6	87642370		1	PROTEÇÃO Brake Pedal and Brake Master Cylinder Mounting
7	87644495		1	VEDANTE 237mm L x 133mm L
8	829-1408		4	PORCA Hex, M8 x 1.25, Cl 10.9
9	87644497		2	ISOLADOR Brake Pedal
10	87642365		1	PEDAL Right-Hand
11	87642364		1	PEDAL Left-Hand
12	D124530		1	PINO 15.85mm OD x 111mm L Brake Pedal Lock
13	138-328		1	PINO DE FIXAÇÃO 5/16" x 2 1/2", Slotted
14	D140035		1	EIXO 180mm L
15	614-10025		1	PARAFUSO Hex, M10 x 1.5 x 25mm, Cl 8.8
16	D124529		2	ESPAÇADOR 19.5mm ID x 35mm OD x 12mm Thk
17	87655047			ANILHA ESPECIAL 21.25mm ID x 38.10mm OD x 4.20mm Thk Used As A Spacer
18	814-8035		4	PARAFUSO Hex, M8 x 1.25 x 35mm, Cl 8.8
19	832-10408		4	CONTRA PORCA M8 x 1.25, Cl 8.8
20	A77310		4	SUPORTE 0.754" ID x 1.375" OD x 0.81" Bearing
21	82026949		2	INTERRUPTOR, BOTAO Push Button, Brake Lamp, Attaches To Front Console Wiring Harness
22	87016468		4	PARAFUSO ALLENA FLAN M4 x 25mm, Cl 8.8
23	895-11004		8	ARRUELA PLANA 4.3mm ID x 9mm OD x 0.8mm Thk (4.3 x 9 x 0.8 mm)
24	832-10404		4	CONTRA PORCA M4 x 0.7, Cl 8.8

580N-RETRO-CARREGADORA (BRASIL)

PEDAIS DOS TRAVÕES

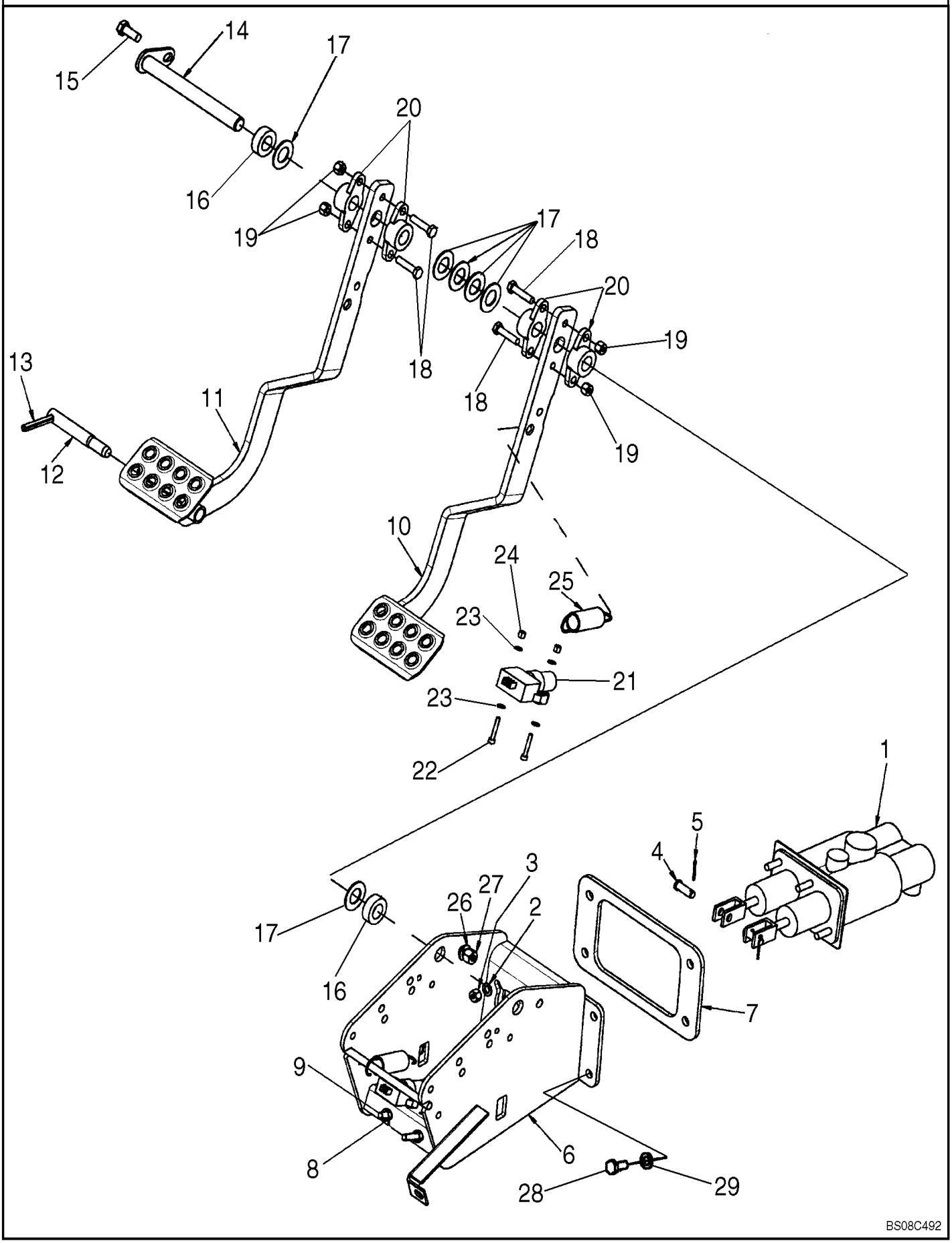

PEDAIS DOS TRAVÕES

REF FN	PART NUMBER	YR/SN	QTY	DESCRIPTION
25	230973A1		2	MOLA Extension, 23.876mm OD x 93.47mm L
26	87655046		1	ANILHA ESPECIAL 10.65mm ID x 23mm OD x 2.2mm Thk
27	832-10410		1	CONTRA PORCA M10 x 1.5, Cl 8
28	614-8020		4	PARAFUSO Hex, M8 x 1.25 x 20mm
29	87655042		4	ANILHA ESPECIAL 8.8mm ID x 17.5mm OD x 2.2mm Thk

SISTEMA DE FREIO - CILINDRO MESTRE

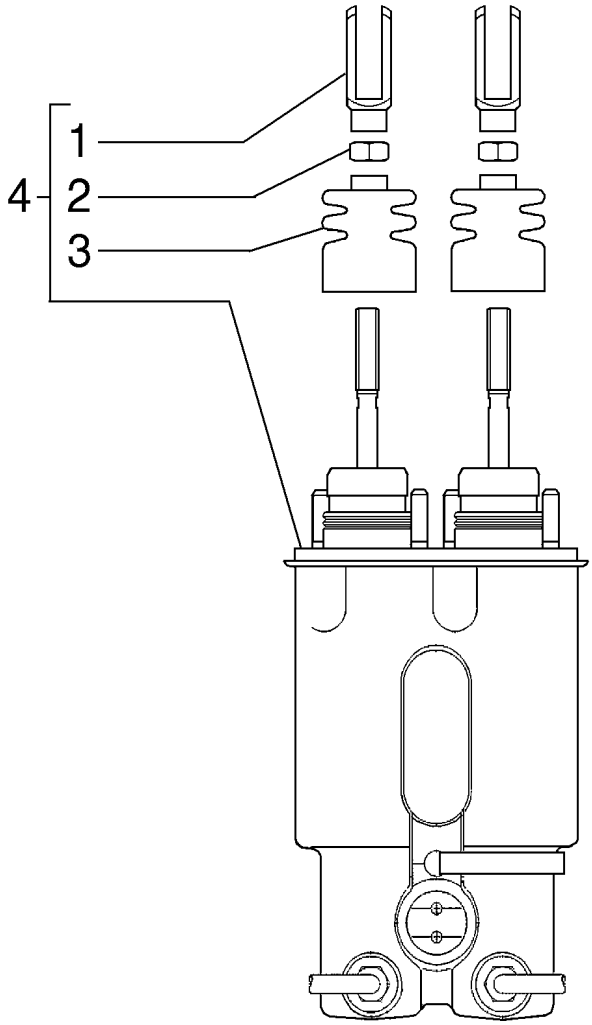

SISTEMA DE FREIO - CILINDRO MESTRE

REF	FN	PART NUMBER	YR/SN	QTY	DESCRIPTION
1		87716970		2	GARFO M10 x 1.5mm x 53.5mm L
2		829-1410		2	PORCA M10 x 1.5, Cl 10.9
3		87716969		2	COBERTURA DE PROTECÇ
4		84369307		1	CILINDRO DE FREIO 35mm Stroke

580N-RETRO-CARREGADORA (BRASIL)

SISTEMA HIDRÁULICO - COMANDO DO FREIO (4X2)

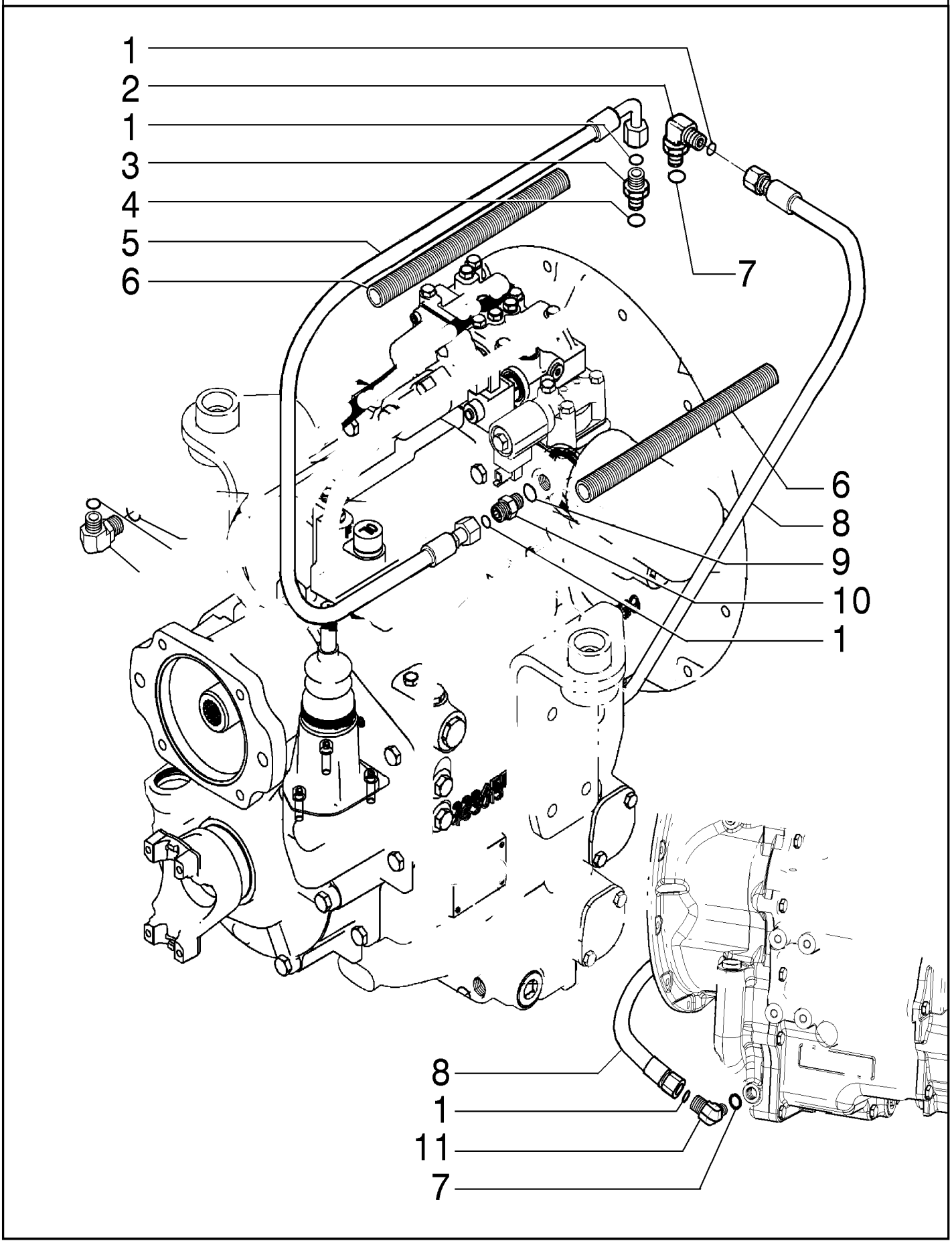

SISTEMA HIDRÁULICO - COMANDO DO FREIO (4X2)

REF FN	PART NUMBER	YR/SN	QTY	DESCRIPTION
1	238-6012		4	O-RING 0.07" Thk x 0.364" ID, -12, Cl 6, 90 Duro
2	700-345		1	COTOVELO 90 Degree Elbow, 11/16" - 16 Male ORFS x M18 x 1.5 Male ORB
3	700-101		1	CONECTOR HIDRÁUL 11/16" - 16 Male ORFS x M14 x 1.5 Male ORB
4	637-63113		1	O-RING 2.2mm Thk x 11.3mm ID, Cl 6
5	87603513		1	TUBO DE TRAVÃO 9.5mm ID x 1525mm L
6	87491619		2	PROTETOR DE MANGUEIR 19.1mm ID x 1400mm L
7	637-63153		2	O-RING 15.3mm ID x 19.7 OD x 2.2mm Thk, Cl 6, 90 Duro
8	87603514		1	TUBO DE TRAVÃO 9.5mm ID x 1425mm L
9	237-6006		1	O-RING 0.078" Thk x 0.468" ID, -906, Cl 6, 90 Duro
10	201-101		1	CONECTOR HIDRÁUL 11/16" - 16 Male ORFS x 9/16" - 18 Male ORB
11	9840543		1	COTOVELO 90 90 Degree, 11/16"-16 x 9/16"-18 Adj, ORFS

580N-RETRO-CARREGADORA (BRASIL)

33.202.11	01	p1	9/2021

SISTEMA HIDRÁULICO - COMANDO DO FREIO (4X4)

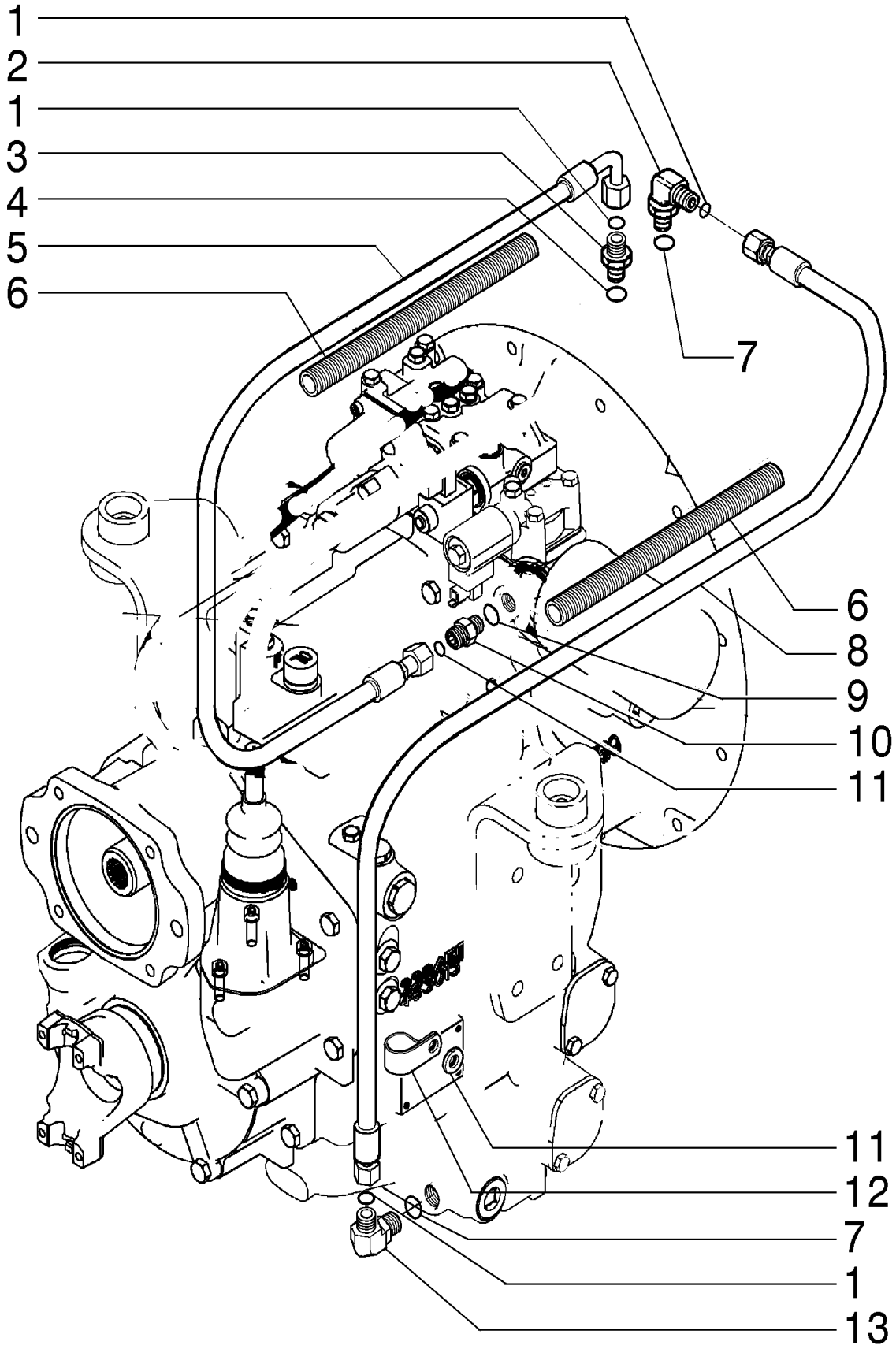

SISTEMA HIDRÁULICO - COMANDO DO FREIO (4X4)

REF	FN	PART NUMBER	YR/SN	QTY	DESCRIPTION
1		238-6012		4	O-RING 0.07" Thk x 0.364" ID, -12, Cl 6, 90 Duro
2		700-345		1	COTOVELO 90 Degree Elbow, 11/16" - 16 Male ORFS x M18 x 1.5 Male ORB
3		700-101		1	CONECTOR HIDRÁUL 11/16" - 16 Male ORFS x M14 x 1.5 Male ORB
4		637-63113		1	O-RING 2.2mm Thk x 11.3mm ID, Cl 6
5		87603513		1	TUBO DE TRAVÃO 9.5mm ID x 1525mm L
6		87491619		2	PROTETOR DE MANGUEIR 19.1mm ID x 1400mm L
7		637-63153		2	O-RING 15.3mm ID x 19.7 OD x 2.2mm Thk, Cl 6, 90 Duro
8		87603514		1	TUBO DE TRAVÃO 9.5mm ID x 1425mm L
9		237-6006		1	O-RING 0.078" Thk x 0.468" ID, -906, Cl 6, 90 Duro
10		201-101		1	CONECTOR HIDRÁUL 11/16" - 16 Male ORFS x 9/16" - 18 Male ORB
11		87655043		1	ARRUELA PLANA M12, 13.65mm ID x 24.90mm OD x 3.20mm, HT Boron, ZNM
12		515-25286		1	BRAÇADEIRA 1 1/8", Insul, 3/8" Bolt
13		9840543		1	COTOVELO 90 90 Degree, 11/16"-16 x 9/16"-18 Adj, ORFS

580N-RETRO-CARREGADORA (BRASIL)

SISTEMA HIDRÁULICO DO FREIO

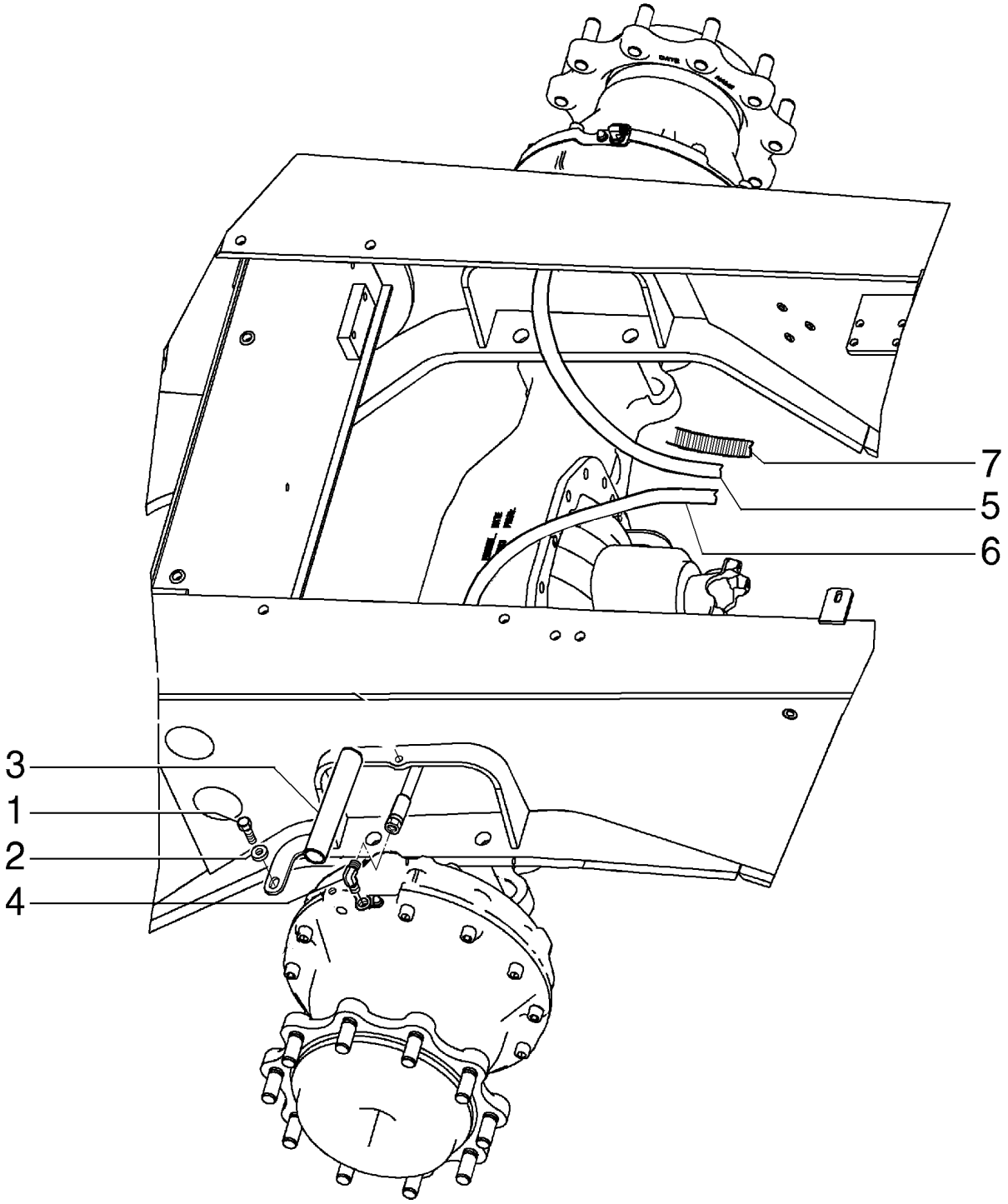

SISTEMA HIDRÁULICO DO FREIO

REF	FN	PART NUMBER	YR/SN	QTY	DESCRIPTION
1		43138		4	PARAFUSO Hex, M10 x 20, Cl 8.8, Full Thd
2		87687101		4	ARRUELA PLANA 10.65mm ID x 31mm OD x 3.3mm Thk
3		87699881		2	PROTEÇÃO
4		9840543		2	COTOVELO 90 90 Degree, 11/16"-16 x 9/16"-18 Adj, ORFS
5		84258169		1	MANGUEIRA HIDRÁULICA 10mm ID x 715mm L LH
6		84258167		1	MANGUEIRA HIDRÁULICA 10mm ID x 915mm L RH
7		191704A1		2	PROTETOR DE MANGUEIR 19mm ID x 25mm OD x 460mm L

580N-RETRO-CARREGADORA (BRASIL)

SECTION INDEX

Sistemas hidráulicos

35.106.01	01	**BOMBA HIDRÁULICA - INSTALAÇÃO**
35.106.02	01	**BOMBA, EQUIPAMENTO HIDRÁULICO**
35.106.02	02	**BOMBA HIDRÁULICA, COMPONENTES**
35.150.01	01	**SEÇÃO DE VÁLVULA - RETROESCAVADEIRA, ENTRADA (COM COMANDOS PILOTADOS)**
35.150.02	01	**SEÇÃO DE VÁLVULA - RETROESCAVADEIRA, BOOM (COM COMANDOS PILOTADOS)**
35.150.03	01	**SEÇÃO DE VÁLVULA - RETROESCAVADEIRA, CAÇAMBA (COM COMANDOS PILOTADOS)**
35.150.04	01	**SEÇÃO DE VÁLVULA - RETROESCAVADEIRA, BI-DIRECIONAL**
35.150.05	01	**SEÇÃO DE VÁLVULA - RETROESCAVADEIRA, SAÍDA**
35.150.06	02	**SEÇÃO DE VÁLVULA - RETROESCAVADEIRA, OSCILAÇÃO (COM COMANDOS PILOTADOS)**
35.150.08	01	**SEÇÃO DE VÁLVULA - RETROESCAVADEIRA, ESTABILIZADOR (COM COMANDOS PILOTADOS)**
35.150.09	01	**SEÇÃO DE VÁLVULA - RETROESCAVADEIRA, CONCHA (COM COMANDOS PILOTADOS)**
35.150.11	01	**SEÇÃO DE VÁLVULA - RETROESCAVADEIRA, BOOM EXTENSÍVEL (COM COMANDOS PILOTADOS)**
35.150.14	01	**SISTEMA HIDRÁULICO - VÁLVULA REDUTORA DE PRESSÃO (2 CARRETÉIS) (COM COMANDOS PILOTADOS)**
35.150.14	02	**SISTEMA HIDRÁULICO - VÁLVULA REDUTORA DE PRESSÃO (3 CARRETÉIS) (COM COMANDOS PILOTADOS)**
35.150.14	03	**SISTEMA HIDRÁULICO - VÁLVULA REDUTORA DE PRESSÃO (4 CARRETÉIS) (COM COMANDOS PILOTADOS)**
35.150.15	01	**SISTEMA HIDRÁULICO - VÁLVULA, ALAVANCA DE CONTROLE (COMANDOS PILOTADOS) (ESQUERDO) COM BUZINA E BOTÕES UNI-DIRECIONAIS**
35.150.15	02	**SISTEMA HIDRÁULICO - VÁLVULA, ALAVANCA DE CONTROLE (COMANDOS PILOTADOS) (ESQUERDO) COM BUZINA E BOTÕES BI-DIRECIONAIS**
35.150.15	03	**SISTEMA HIDRÁULICO - VÁLVULA, JOYSTICK (COM COMANDOS PILOTADOS) (LADO ESQUERDO) COM BUZINA**
35.150.16	01	**VÁLVULA, JOYSTICK (COM COMANDOS PILOTADOS) (LADO DIREITO) SEM BRAÇO EXTENSÍVEL DA CONCHA**
35.150.16	02	**SISTEMA HIDRÁULICO - VÁLVULA, ALAVANCA DE CONTROLE (COMANDOS PILOTADOS) (DIREITO) SEM BRAÇO EXTENSÍVEL DA CONCHA, 7 CARRETÉIS**
35.150.16	03	**SISTEMA HIDRÁULICO - VÁLVULA, ALAVANCA DE CONTROLE (COMANDOS PILOTADOS) (DIREITO) COM BRAÇO EXTENSÍVEL DA CONCHA, 8 CARRETÉIS**
35.359.01	01	**CARREGADOR, VÁLVULA DE CONTROLE, MECÂNICA, 3 CARRETÉIS**
35.701.02	01	**SISTEMA HIDRÁULICO - CILINDRO, CAÇAMBA DA CARREGADEIRA 4 EM 1**
35.701.02	02	**SISTEMA HIDRÁULICO - CILINDRO, CAÇAMBA DA CARREGADEIRA 4 EM 1**
35.701.03	01	**CILINDRO - CARREGADEIRA 4 EM 1**
35.701.04	01	**HIDRÁULICO - CARREGADEIRA 4 EM 1**
35.701.06	01	**SISTEMA HIDRÁULICO - CARREGADEIRA, 2 CARRETÉIS (COM COMANDOS PILOTADOS)**
35.701.06	02	**SISTEMA HIDRÁULICO - CARREGADEIRA, 3 CARRETÉIS (COM COMANDOS PILOTADOS)**
35.701.06	03	**SISTEMA HIDRÁULICO - CARREGADEIRA, 3 CARRETÉIS (COM COMANDOS PILOTADOS)**
35.701.08	01	**SISTEMA HIDRAULICO - VÁLVULA DA CARREGADEIRA, 3 CARRETÉIS (COMANDO PILOTADOS)**
35.701.08	02	**SISTEMA HIDRAULICO - VÁLVULA DA CARREGADEIRA, 3 CARRETÉIS (COMANDO PILOTADOS)**
35.701.11	01	**SISTEMA HIDRÁULICO - CILINDRO LEVANTAMENTO CARREGADEIRA**
35.701.13	01	**SISTEMA HIDRÁULICO - LEVANTAMENTO CARREGADEIRA**

35.701.14	01	SISTEMA HIDRÁULICO - CARREGADEIRA
35.701.15	01	SISTEMA HIDRÁULICO - CARREGADEIRA, 2 CARRETÉIS (COM COMANDOS PILOTADOS)
35.701.16	01	SISTEMA HIDRÁULICO - CARREGADEIRA, 2 CARRETÉIS (SEM COMANDOS PILOTADOS)
35.701.16	02	SISTEMA HIDRÁULICO - CARREGADEIRA, 2 CARRETÉIS (SEM COMANDOS PILOTADOS)
35.701.16	03	SISTEMA HIDRÁULICO - CARREGADEIRA, 2 CARRETÉIS (SEM COMANDOS PILOTADOS), COMPONENTES
35.701.17	01	SISTEMA HIDRÁULICO, CONTROLE SUSPENSÃO
35.701.17	02	SISTEMA HIDRÁULICO, CONTROLE SUSPENSÃO
35.701.17	03	SISTEMA HIDRÁULICO, CONTROLE SUSPENSÃO
35.701.17	04	SISTEMA HIDRÁULICO, CONTROLE SUSPENSÃO
35.701.17	05	SISTEMA HIDRÁULICO, CONTROLE SUSPENSÃO
35.701.17	06	SISTEMA HIDRÁULICO, CONTROLE SUSPENSÃO
35.723.10	01	CILINDRO DA CAÇAMBA, CILINDRO BRAÇADEIRA, ESQUERDO
35.723.10	02	CILINDRO DA CAÇAMBA, CILINDRO BRAÇADEIRA, DIREITO
35.724.03	01	COMANDOS DA CARREGADEIRA - LEVANTAMENTO E CAÇAMBA
35.724.04	01	COMANDOS DA CARREGADEIRA - TRANSMISSÃO 4X2 E 4X4
35.724.05	01	COMANDOS DA CARREGADEIRA - TRANSMISSÃO POWER SHIFT
35.724.06	01	COMANDOS - LEVANTAMENTO E CAÇAMBA DA CARREGADEIRA
35.724.06	02	CONTROLE, BALDE DE CARREGAMENTO 4X1, INSTALAÇÃO, MECÂNICA
35.724.06	03	CONTROLE, BALDE DE CARREGAMENTO 4X1, INSTALAÇÃO, POWERSHUTTLE
35.724.07	01	COMANDOS - LEVANTAMENTO E CAÇAMBA DA CARREGADEIRA
35.724.07	02	COMANDOS - LEVANTAMENTO E CAÇAMBA DA CARREGADEIRA
35.724.08	01	VÁLVULA - COMANDOS CARREGADEIRA, PROTEÇÃO
35.724.09	01	VÁLVULA - COMANDOS DA CARREGADEIRA, 2 CARRETÉIS
35.724.10	01	VÁLVULA - COMANDOS DA CARREGADEIRA, 3 CARRETÉIS
35.726.02	01	VÁLVULA - COMANDOS PILOTADOS E JOYSTICK (6 CARRETÉIS, SEM BRAÇO EXTENSÍVEL DA CONCHA, COM AUXÍLIO HIDRÁULICO)
35.726.03	02	VÁLVULA - COMANDOS PILOTADOS E JOYSTICK (6 CARRETÉIS, SEM BRAÇO EXTENSÍVEL DA CONCHA, SEM AUXÍLIO HIDRÁULICO)
35.726.04	01	VÁLVULA - COMANDOS PILOTADOS E JOYSTICK (7 CARRETÉIS, COM BRAÇO EXTENSÍVEL DA CONCHA, COM AUXÍLIO HIDRÁULICO)
35.726.04	02	VÁLVULA - COMANDOS PILOTADOS E JOYSTICK (7 CARRETÉIS, COM BRAÇO EXTENSÍVEL DA CONCHA, SEM AUXÍLIO HIDRÁULICO)
35.726.05	01	VALVE - PILOT CONTROL AND JOYSTICKS (7 SPOOL, W/O EXT DIPPER W/ AUX HYDS)
35.726.06	01	VÁLVULA - COMANDOS PILOTADOS E JOYSTICK (7 CARRETÉIS, SEM BRAÇO EXTENSÍVEL DA CONCHA, COM HIDR AUX)
35.726.07	01	VALVE - PILOT CONTROL AND JOYSTICKS (8 SPOOL, W/ EHOE, W/ AUX HYDS) (APR 5 2012 11:18:00.5093 AM)
35.726.07	01	VALVE - PILOT CONTROL AND JOYSTICKS (8 SPOOL, W/ EHOE, W/ AUX HYDS) (APR 5 2012 11:18:00.5112 AM)
35.726.08	01	SISTEMA HIDRÁULICO - COMANDOS PILOTADOS
35.726.08	02	SISTEMA HIDRÁULICO - COMANDOS PILOTADOS

SECTION INDEX

Sistemas hidráulicos

35.726.08	04	**SISTEMA HIDRÁULICO - COMANDOS PILOTADOS, AUXILIAR DUPLO (8 CARRETÉIS)**
35.726.09	01	**COMANDOS, ESTRUTURA DA TORRE**
35.726.09	02	**COMANDOS, ESTRUTURA DA TORRE**
35.726.09	03	**COMANDOS, ESTRUTURA DA TORRE**
35.726.10		**SISTEMA HIDRÁULICO - COMANDOS NÃO-PILOTADOS (3 CARRETÉIS)**
35.726.16	02	**VÁLVULA - COMANDOS RETROESCAVADEIRA, 6 CARRETÉIS (SEM BRAÇO EXTENSÍVEL DA CONCHA, SEM AUXÍLIO HIDRÁULICO, COM COMANDOS PILOTADOS)**
35.726.16	03	**VÁLVULA - COMANDOS RETROESCAVADEIRA, 6 CARRETÉIS (SEM BRAÇO EXTENSÍVEL DA CAÇAMBA, SEM 2 ALAVANCAS)**
35.726.16	04	**VÁLVULA - COMANDOS RETROESCAVADEIRA, 6 CARRETÉIS (IMERSOR PADRÃO, COM 2 ALAVANCAS)**
35.726.17	01	**VÁLVULA - COMANDOS RETROESCAVADEIRA, 7 CARRETÉIS (SEM BRAÇO EXTENSÍVEL DA CONCHA, COM AUXÍLIO HIDRÁULICO, SEM COMANDOS PILOTADOS)**
35.726.17	03	**VÁLVULA - RETROESCAVADEIRA, 7 CARRETÉIS (SEM BRAÇO EXTENSÍVEL, COM AUXÍLIO, PILOTADO)**
35.726.17	04	**VÁLVULA - RETROESCAVADEIRA, 7 CARRETÉIS (COM BRAÇO EXTENSÍVEL, SEM AUXÍLIO, PILOTADO)**
35.726.17	05	**VÁLVULA - RETROESCAVADEIRA, 7 CARRETÉIS (COM BRAÇO EXTENSÍVEL)**
35.726.18	01	**VÁLVULA - RETROESCAVADEIRA, 8 CARRETÉIS (SEM BRAÇO EXTENSÍVEL, COM AUXÍLIO, PILOTADO)**
35.726.18	02	**VÁLVULA - RETROESCAVADEIRA, 8 CARRETÉIS (SEM BRAÇO EXTENSÍVEL, SEM AUXÍLIO, PILOTADO)**
35.726.19	01	**INSTALAÇÃO DA VÁLVULA - COMANDOS RETROESCAVADEIRA, 8 CARRETÉIS (OSCILAÇÃO NO PÉ)**
35.726.19	02	**INSTALAÇÃO DA VÁLVULA - COMANDOS RETROESCAVADEIRA, 8 CARRETÉIS**
35.726.19	03	**INSTALAÇÃO DA VÁLVULA - COMANDOS RETROESCAVADEIRA, 7 CARRETÉIS (OSCILAÇÃO NO PÉ)**
35.726.19	04	**INSTALAÇÃO DA VÁLVULA - COMANDOS RETROESCAVADEIRA, 7 CARRETÉIS (OSCILAÇÃO NA MÃO)**
35.726.19	05	**VÁLVULA - RETROESCAVADEIRA, 6 CARRETÉIS COM BRAÇO EXTENSÍVEL (SEM 2 ALAVANCAS)**
35.726.19	06	**VÁLVULA - RETROESCAVADEIRA, 7 CARRETÉIS COM BRAÇO EXTENSÍVEL (SEM 2 ALAVANCAS)**
35.726.19	07	**VÁLVULA - RETROESCAVADEIRA, 7 CARRETÉIS COM BRAÇO EXTENSÍVEL (COM 2 ALAVANCAS)**
35.726.20	01	**INSTALAÇÃO DA VÁLVULA - COMANDOS RETROESCAVADEIRA, UNI AUX PILOTADO, SOMENTE BOMBA DE ENGRENAGENS**
35.726.22	01	**INSTALAÇÃO DA VÁLVULA - COMANDOS RETROESCAVADEIRA, BI AUX (COMANDOS MECÂNICOS)**
35.726.23	01	**INSTALAÇÃO DA VÁLVULA - COMANDOS RETROESCAVADEIRA, AUXILIAR DUPLO (COMANDOS PILOTADOS) BOMBA VÁLVULA VARIÁVEL**
35.726.24	01	**INSTALAÇÃO DA VÁLVULA - COMANDOS RETROESCAVADEIRA, AUXILIAR DUPLO (COMANDOS PILOTADOS) BOMBA VÁLVULA VARIÁVEL**
35.726.25	01	**SISTEMA HIDRÁULICO**
35.726.25	02	**INSTALAÇÃO DA VÁLVULA - COMANDOS RETROESCAVADEIRA, AUX DUPLO PILOTADO, SOMENTE BOMBA DE ENGRENAGENS**
35.726.26	01	**SISTEMA HIDRÁULICO**
35.726.30	01	**COMANDO - RETROESCAVADEIRA, COM OSCILAÇÃO NO PÉ (COM BRAÇO EXTENSÍVEL DA CONCHA)**
35.726.30	02	**COMANDO - RETROESCAVADEIRA, COM OSCILAÇÃO NO PÉ (COM BRAÇO EXTENSÍVEL DA CONCHA)**
35.726.31	01	**COMANDO - RETROESCAVADEIRA, 2 ALAVANCAS**

35.726.31	02	INSTALAÇÃO DA VÁLVULA - AMORTECEDOR DE OSCILAÇÃO (AMORTECIMENTO)
35.726.31	03	SISTEMA HIDRÁULICO - CILINDRO RETROESCAVADEIRA OSCILAÇÃO / ESTABILIZADOR
35.726.32	01	RETROESCAVADEIRA - SISTEMA HIDRÁULICO - AMORTECEDOR DE OSCILAÇÃO (AMORTECIMENTO)
35.726.32	02	VÁLVULA - AMORTECIMENTO DA OSCILAÇÃO
35.726.33	01	RETROESCAVADEIRA - SISTEMA HIDRÁULICO - OSCILAÇÃO
35.726.34	01	COMANDO - RETROESCAVADEIRA, BRAÇO STD DA OSCILAÇÃO
35.726.35	01	COMANDO - RETROESCAVADEIRA, INTERRUPTOR DE PÉ PARA AUXILIARES
35.726.36	01	CONTROL - BACKHOE, WITH FOOT SWING (WITHOUT EXTENDABLE DIPPER)
35.726.36	02	COMANDO - RETROSCAVADEIRA, COM OSCILAÇÃO NO PÉ (SEM BRAÇO EXTENSÍVEL DA CONCHA)
35.726.36	03	SUPORTE E VEDADORES (TORRE DE CONTROLE)
35.726.37	01	COMANDO RETROESCAVADEIRA - VÁLVULA
35.726.37	01	VÁLVULA - MARTELETE AUXILIAR (COM COMANDOS MECÂNICOS)
35.726.37	02	SISTEMA HIDRÁULICO - CONTROLE MARTELETE
35.726.38	01	SISTEMA HIDRÁULICO - MARTELETE
35.726.39	01	BRAÇO EXTENSÍVEL, SISTEMA HIDRÁULICO AUXILIAR, W/ STANDARD CLIMATE
35.726.39	02	SISTEMA HIDRÁULICO AUXILIAR, COM BRAÇO STANDARD
35.730.01	01	CILINDRO - CONCHA DA RETROESCAVADEIRA
35.730.02	01	CILINDRO - BRAÇO RETROESCAVADEIRA
35.730.03	01	CILINDRO - BOOM DA RETROESCAVADEIRA
35.730.04	01	RETROESCAVADEIRA - TORRE OSCILANTE E CILINDROS DA OSCILAÇÃO
35.732.01	01	CILINDRO - ESTABILIZADOR DA RETROESCAVADEIRA
35.732.01	02	SISTEMA HIDRÁULICO - INSTALAÇÃO DA VÁLVULA DE RETENÇÃO, ESTABILIZADOR
35.732.01	04	SISTEMA HIDRÁULICO - ESTABILIZADOR DA RETROESCAVADEIRA
35.732.01	05	APOYOS ESTABILIZADORES
35.736.02	01	CILINDRO - LEVANTAMENTO DA CARREGADEIRA
35.737.01	01	SISTEMA HIDRÁULICO - INSTALAÇÃO DO BRAÇO
35.738.01	01	CILINDRO - CAÇAMBA DA CARREGADEIRA
35.738.02	01	HIDRÁULICO - RETROESCAVADEIRA (COM BRAÇO EXTENSÍVEL DA CAÇAMBA)
35.738.04	01	CILINDRO - CAÇAMBA RETROESCAVADEIRA
35.739.02	01	CILINDRO - OSCILAÇÃO DA RETROESCAVADEIRA
35.739.03	01	CILINDRO - OSCILAÇÃO DA RETROESCAVADEIRA
35.739.04	01	CILINDRO - OSCILAÇÃO DA RETROESCAVADEIRA
35.740.01	01	SISTEMA HIDRÁULICO - RETROESCAVADEIRA (SEM BRAÇO EXTENSÍVEL)
35.740.01	02	SISTEMA HIDRÁULICO - RETROESCAVADEIRA (COM BRAÇO EXTENSÍVEL)
35.740.01	03	CILINDRO - RETROESCAVADEIRA (COM BRAÇO EXTENSÍVEL)

SECTION INDEX

Sistemas hidráulicos

35.740.02	01	**HYDRAULICS - BACKHOE EXTENDABLE DIPPER (580N)**
35.740.03	01	**HYDRAULICS - BACKHOE EXTENDABLE DIPPER**
35.750.01	01	**SISTEMA HIDRÁULICO - RESERVATÓRIO**
35.750.02	01	**SISTEMA HIDRÁULICO - RESERVATÓRIO, CAIXA DE FERRAMENTAS**
35.750.03	01	**SISTEMA HIDRÁULICO - FILTRO**
35.750.04	01	**SISTEMA HIDRÁULICO - PROTEÇÃO DO FILTRO**

35.106.01	01	p1	9/2021

BOMBA HIDRÁULICA - INSTALAÇÃO

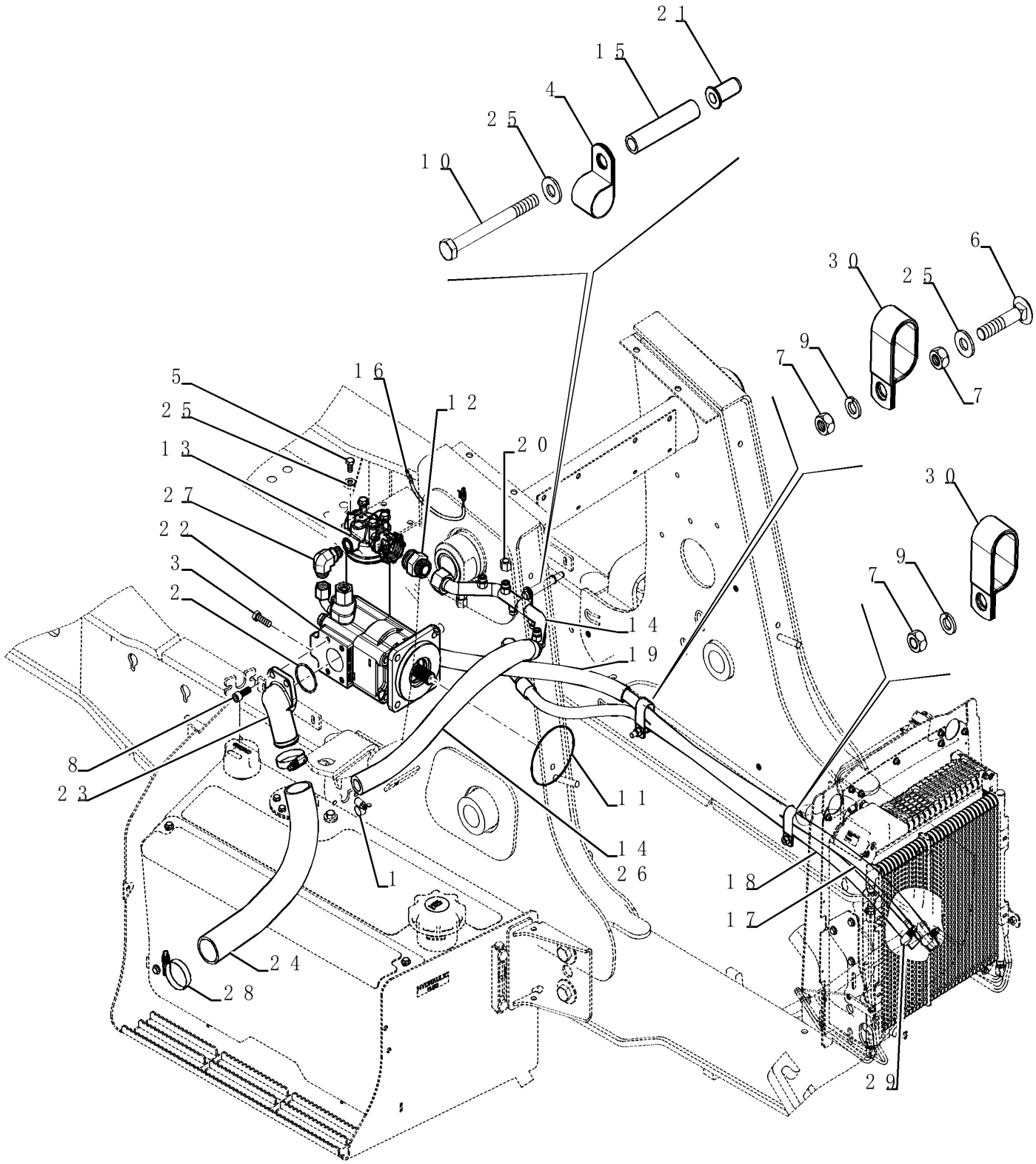

BOMBA HIDRÁULICA - INSTALAÇÃO

REF	FN	PART NUMBER	YR/SN	QTY	DESCRIPTION
1		214-1420		1	BRACADEIRA MANGUEIRA #20, 0.81" - 1.75", Type F Worm
2		238-5228		1	O-RING 0.139" Thk x 2.234" ID, -228, Cl 5, 75 Duro
3		514-832		4	PARAFUSO Hex, M12 x 1.25 x 35mm, Cl 8.8, Full Thd
4		515-25254		1	BRAÇADEIRA 1", Insul, 1/2" Bolt
5		614-10020		4	PARAFUSO Hex, M10 x 1.5 x 20mm, Cl 8.8, Full Thd
6		711-10050		1	PARAFUSO Sq Nk, M10 x 1.5 x 50mm, Cl 8.8
7		829-1410		3	PORCA M10 x 1.5, Cl 10.9
8		864-12030		3	PARAFUSO ALLENA FLAN M12 x 30mm, Cl 8.8
9		892-11010		2	ANILHA DE RETENÇÃO M10
10		814-10110		1	PARAFUSO Hex, M10 x 1.5 x 110mm, Cl 8.8
11		175156		1	O-RING 0.103" Thk x 4.987" ID, -159, Cl 5, 75 Duro
12		9847247		1	CONECTOR HIDRÁUL 1 7/16"-12 ORFS x 1 5/8"-12 ORB
13		84248499		1	MONTAGEM DO FILTRO
14		47582868		1	TUBO
14		48012461		1	TUBAGEM HIDRÁULICO
15		84256840		1	ESPAÇADOR 11mm ID x 15.8mm OD x 74mm L
16		84292224		1	CHICOTE BSN
16		47970312		1	CHICOTE ASN
17		84326090		1	MANGUEIRA HIDRÁULICA 16mm ID x 1857mm L
18		84514722		1	MANGUEIRA HIDRÁULICA 16mm ID x 1345mm L
19		84329867		1	PROTETOR DE MANGUEIR 26.87mm ID x 590mm L Hose Guard
20		87331950		2	CAP ASSY. Hex, 11/16"-16
21		87417721		1	ENCHIMENTO ROSCADO M10 x 1.5-6H x 29 L
22		87434672		1	BOMBA HIDRÁULICA 52.4 CC, 15 tooth spline

580N-RETRO-CARREGADORA (BRASIL)

35.106.01	01	p2	9/2021

BOMBA HIDRÁULICA - INSTALAÇÃO

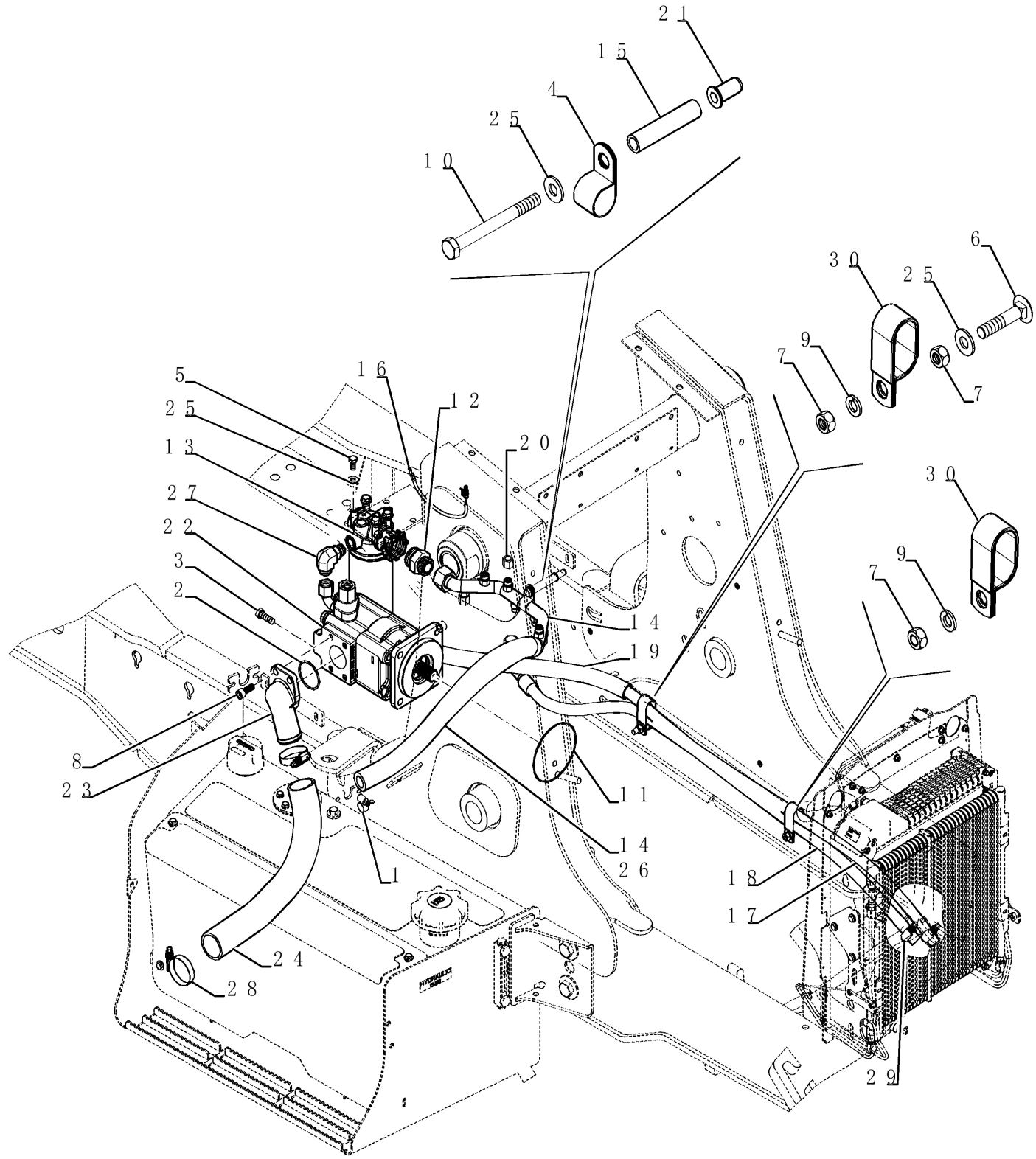

BOMBA HIDRÁULICA - INSTALAÇÃO

REF	FN	PART NUMBER	YR/SN	QTY	DESCRIPTION
		87434672R		1	BOMBA HIDRAULICA REC 52.4 CC, 15 tooth spline 580N (1/12-)
		87434672C			BOMBA HIDRAULICA A R 52.4 CC Return Number
22		47801616		1	BOMBA HIDRÁULICA 52.2 CC
23		87592658		1	FLANGE
23		87727923		1	FLANGE
24		87627903		1	MANGUEIRA HIDRÁULICA 50.80 mm ID x 379mm L, SAE 30R7
24		47865750		1	MANGUEIRA HIDRÁULICA 50.8mm ID x 408mm L
25		87655046		6	ANILHA ESPECIAL 10.65mm ID x 23mm OD x 2.2mm Thk
26		87656501		1	PROTETOR DE MANGUEIR 340.00 mm ID x 540.00 mm
27		87675522		1	COTOVELO 90 90 Degree 1"-14 x 7/8"-14 Adj ORFS
28		259044A1		2	BRACADEIRA MANGUEIRA
29		84499092		2	BRACADEIRA MANGUEIRA Min 14mm, Max 27mm x 14mm Thk
30		D39696		2	BRAÇADEIRA 25.40mm - 13.49mm Bolt, CTD

BOMBA, EQUIPAMENTO HIDRÁULICO

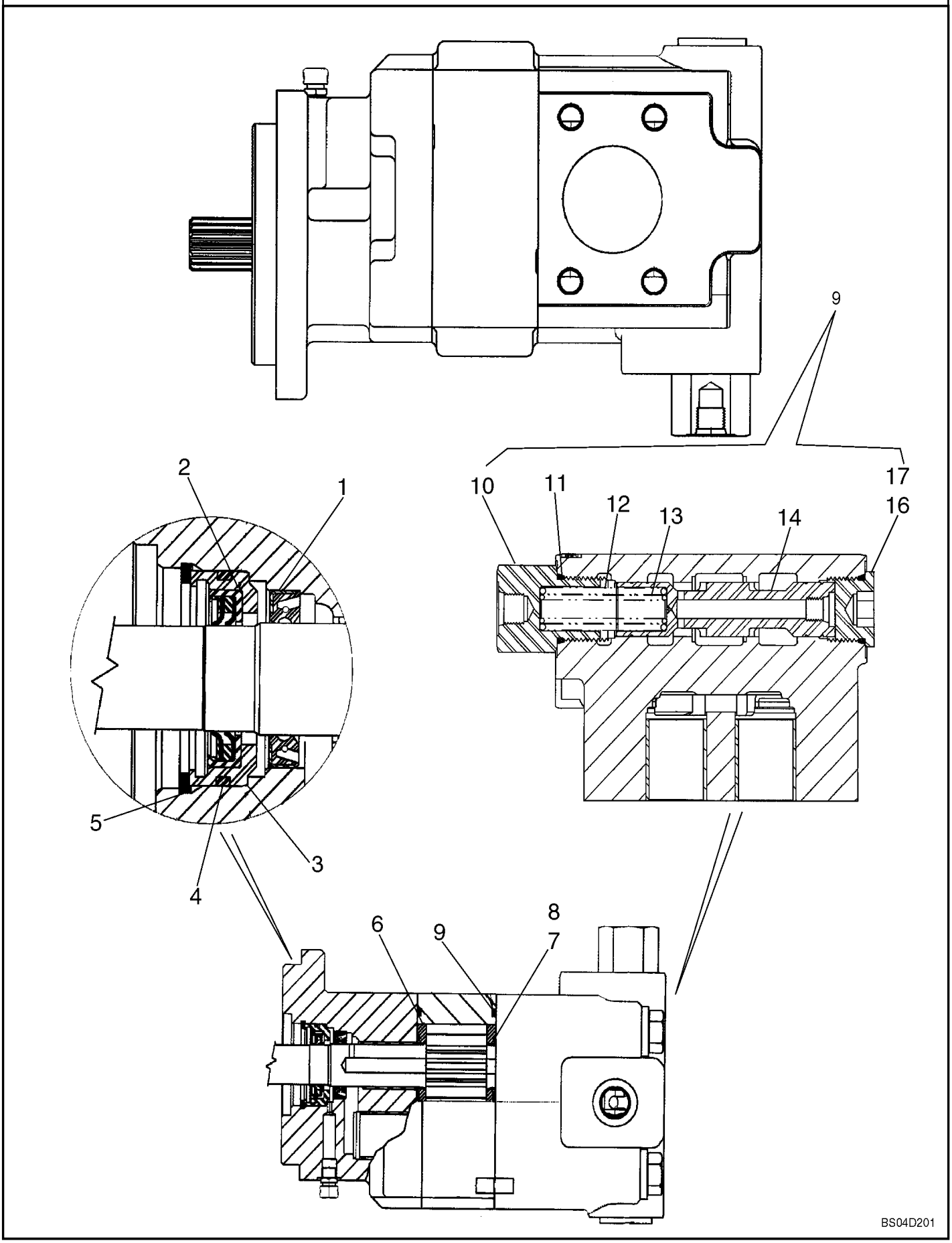

BOMBA, EQUIPAMENTO HIDRÁULICO

REF FN	PART NUMBER	YR/SN	QTY	DESCRIPTION
	87434672		1	BOMBA HIDRÁULICA 52.4 CC, 15 tooth spline Component Parts Not Serviced Separately, Except for 87434070 and 87438045 Service Kits, Ref 1 - 17, See Below
	87434672R		1	BOMBA HIDRAULICA REC 52.4 CC, 15 tooth spline 580N (1/12-)
	87434672C			BOMBA HIDRAULICA A R 52.4 CC Return Number
	87434070		1	KIT REP. BOMBA HIDR. Pump Service Kit, Single Section; Incl 1 - 9
1	L32418		1	VEDANTE 26.99mm ID x 42.93mm OD x 7.92mm Thk Double Lip
2	87434075		1	VEDANTE Lip Seal
3	87434076		1	RETENTOR
4	87434077		1	O-RING SEALRING
5	102-23206		1	ANEL DE PRESSÃO #206, 2.190", Int, Spiral
6	N13582		2	PLACA ENCOSTO
7	144173A1		2	VEDANTE
8	178051A1		2	ANEL DE SEGURANÇA
9	L32100		2	VEDANTE Square, 3.17mm Thk x 101.6mm ID, 70 Duro Gear Housing Gasket
	87438045		1	KIT REP. BOMBA HIDR. Priority Valve Service Kit, Single; Incl 10 - 17
10	87437899		1	BUJÃO Load Sense
11	237-6014		1	O-RING 0.116" Thk x 1.048" ID, -914, Cl 6, 90 Duro
12	87437905		1	MOLA DE VERIFICAÇÃO Spool Spring, 100 psi
13	87437906		1	MOLA DE VERIFICAÇÃO Spool Spring, 50 psi
14	87437914		1	CARRETO Priority Valve Spool
15	87437917		1	BUJÃO Orifice, Hex Socket Plug, Spool; Not Illustrated; No Longer Used; No Longer In Service Kit
16	218-5213		1	PLUG SEXTAVADO INTER 1 3/16"-12 ORB Incl 17

580N-RETRO-CARREGADORA (BRASIL)

BOMBA, EQUIPAMENTO HIDRÁULICO

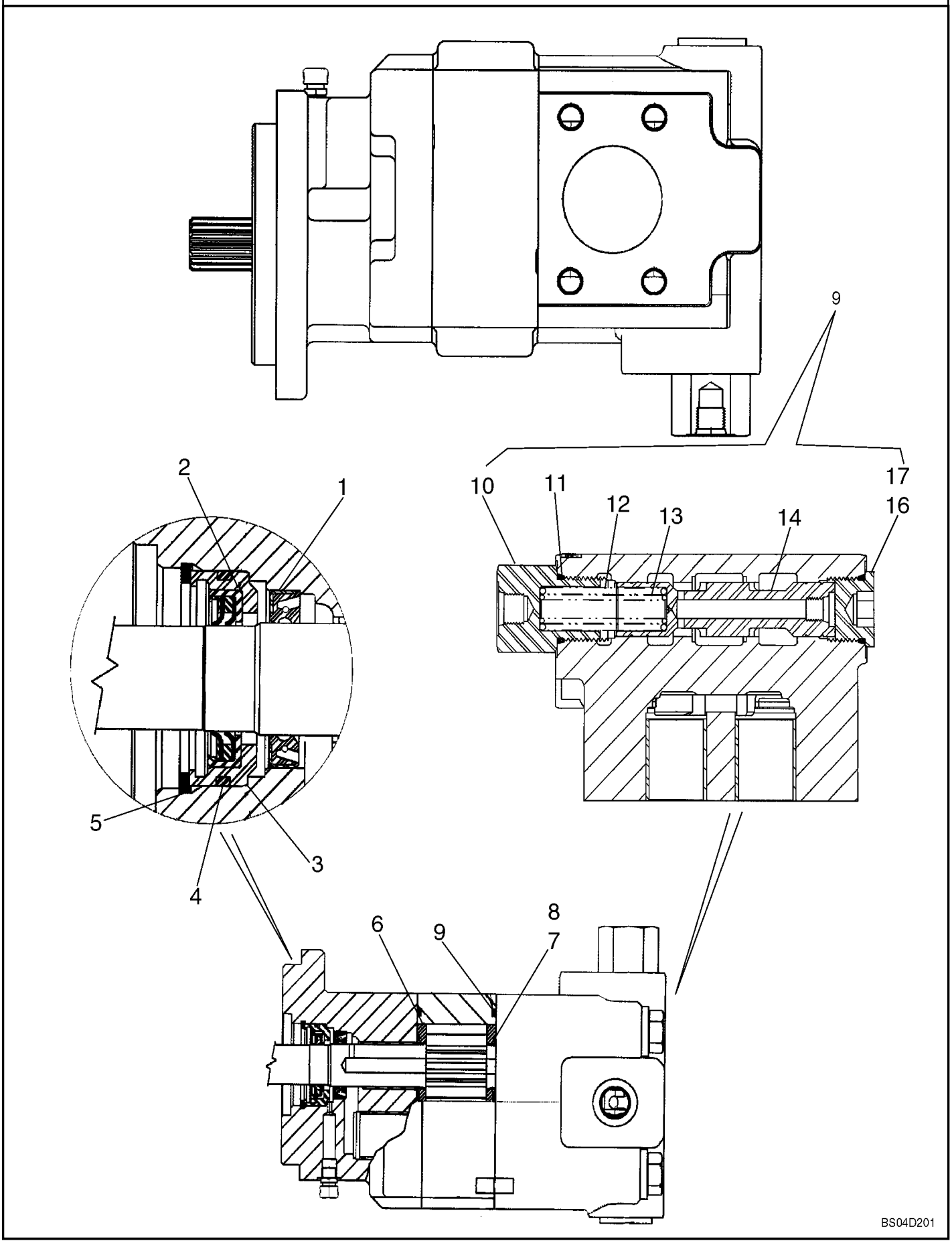

BOMBA, EQUIPAMENTO HIDRÁULICO

REF	FN	PART NUMBER	YR/SN	QTY	DESCRIPTION
17		237-6014		1	O-RING 0.116" Thk x 1.048" ID, -914, Cl 6, 90 Duro

580N-RETRO-CARREGADORA (BRASIL)

35.106.02	02	p1	9/2021

BOMBA HIDRÁULICA, COMPONENTES

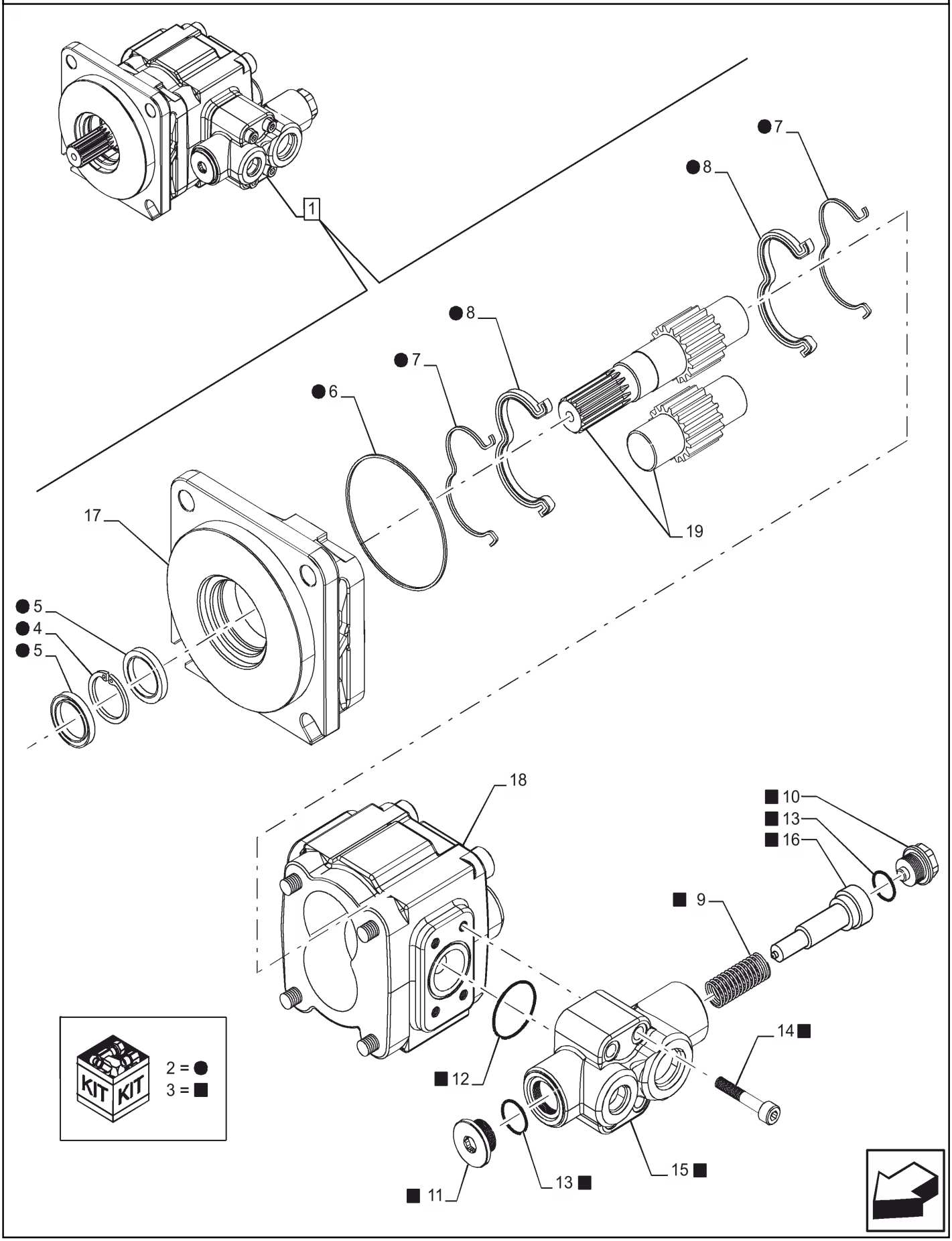

BOMBA HIDRÁULICA, COMPONENTES

REF	FN	PART NUMBER	YR/SN	QTY	DESCRIPTION
1		48030083		1	BOMBA HIDRÁULICA 52.2CC ASSY, Incl 2 - 19
2		47858385		1	KIT DE SERVIÇO Single Hydraulic Pump Seals, ASSY, Incl 4 - 8
3		48030674		1	KIT DE SERVIÇO Priority Valve, ASSY, Incl 9 - 16
4		NSS		1	NO SE VENDE SEPARADO Ring, Incl in 2
5		NSS		2	NO SE VENDE SEPARADO Seal, Incl in 2
6		NSS		1	NO SE VENDE SEPARADO Gasket, Incl in 2
7		NSS		2	NO SE VENDE SEPARADO Seal, Incl in 2
8		NSS		2	NO SE VENDE SEPARADO Gasket, Incl in 2
9		47858437		1	MOLA 16,5mm OD x 54mm L
10		47858423		1	BUJÃO Hex, 34mm OD x 29,5mm L
11		48030360		1	BUJÃO Hex, 34mm OD x 20mm L
12		47858354		1	O-RING 3.1mm Thk x 34.4mm ID
13		47858364		2	O-RING 22.4mm ID
14		10589621		4	PARAFUSO ALLENA FLAN Hex Skt, M6 x 80mm, Cl 8.8
15		NSS		1	NO SE VENDE SEPARADO Housing, Incl in 3
16		NSS		1	NO SE VENDE SEPARADO Spool, Incl in 3
17		NSS		1	NO SE VENDE SEPARADO Plate, Incl in 1
18		NSS		1	NO SE VENDE SEPARADO Body, Incl in 1
19		NSS		1	NO SE VENDE SEPARADO Shaft, Incl in 1

35.150.01	01	p1	9/2021

SEÇÃO DE VÁLVULA - RETROESCAVADEIRA, ENTRADA (COM COMANDOS PILOTADOS)

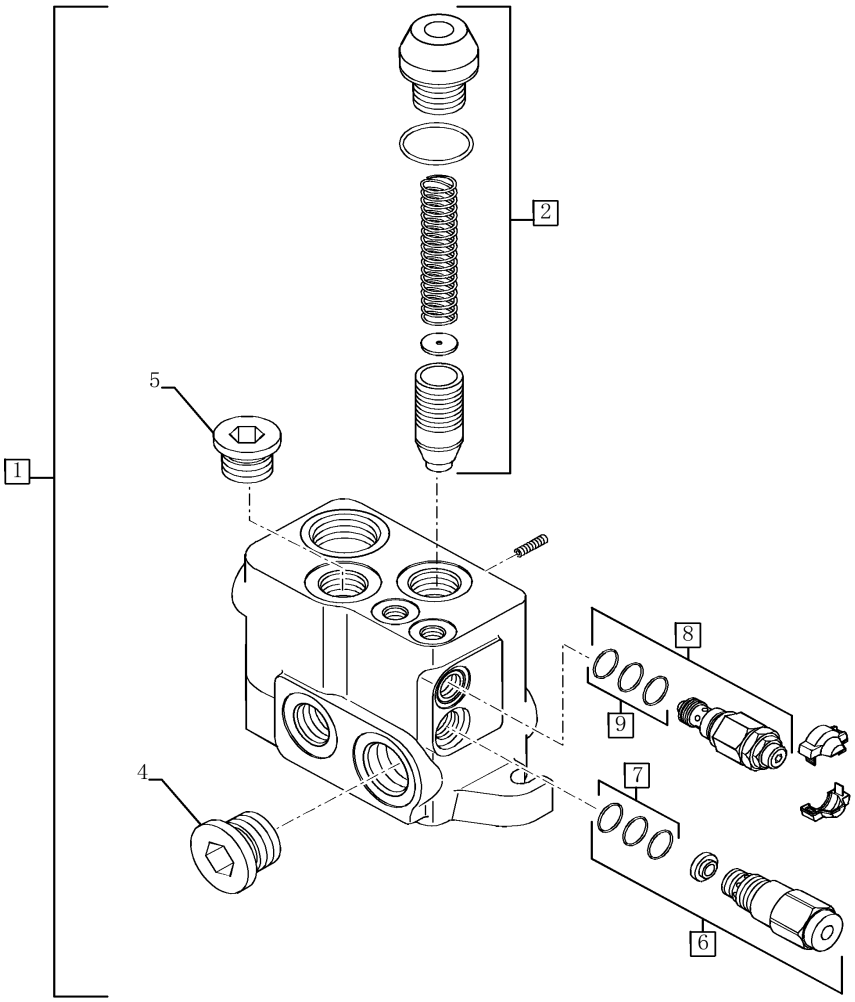

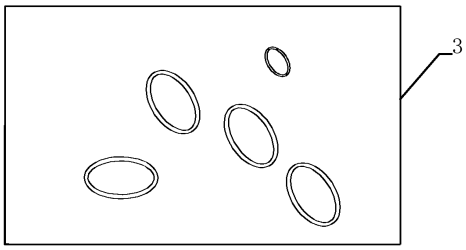

SEÇÃO DE VÁLVULA - RETROESCAVADEIRA, ENTRADA (COM COMANDOS PILOTADOS)

REF FN	PART NUMBER	YR/SN	QTY	DESCRIPTION
1	84355708		1	VALVULA HYDR CONTROL Inlet
2	85820129		1	CONJUNTO
3	85825477		1	KIT DE VEDAÇÃO
4	87363628		1	PLUG SEXTAVADO INTER 1 - 5/16" - 12
5	9841223		1	PLUG SEXTAVADO INTER 1-1/16" - 12 ORB
6	85820128		1	REGULADOR
7	85821235		1	KIT DE VEDAÇÃO
8	84157943		1	VALVULA DE ALIVIO
9	85821236		1	KIT DE VEDAÇÃO

35.150.02	01	p1	9/2021

SEÇÃO DE VÁLVULA - RETROESCAVADEIRA, BOOM (COM COMANDOS PILOTADOS)

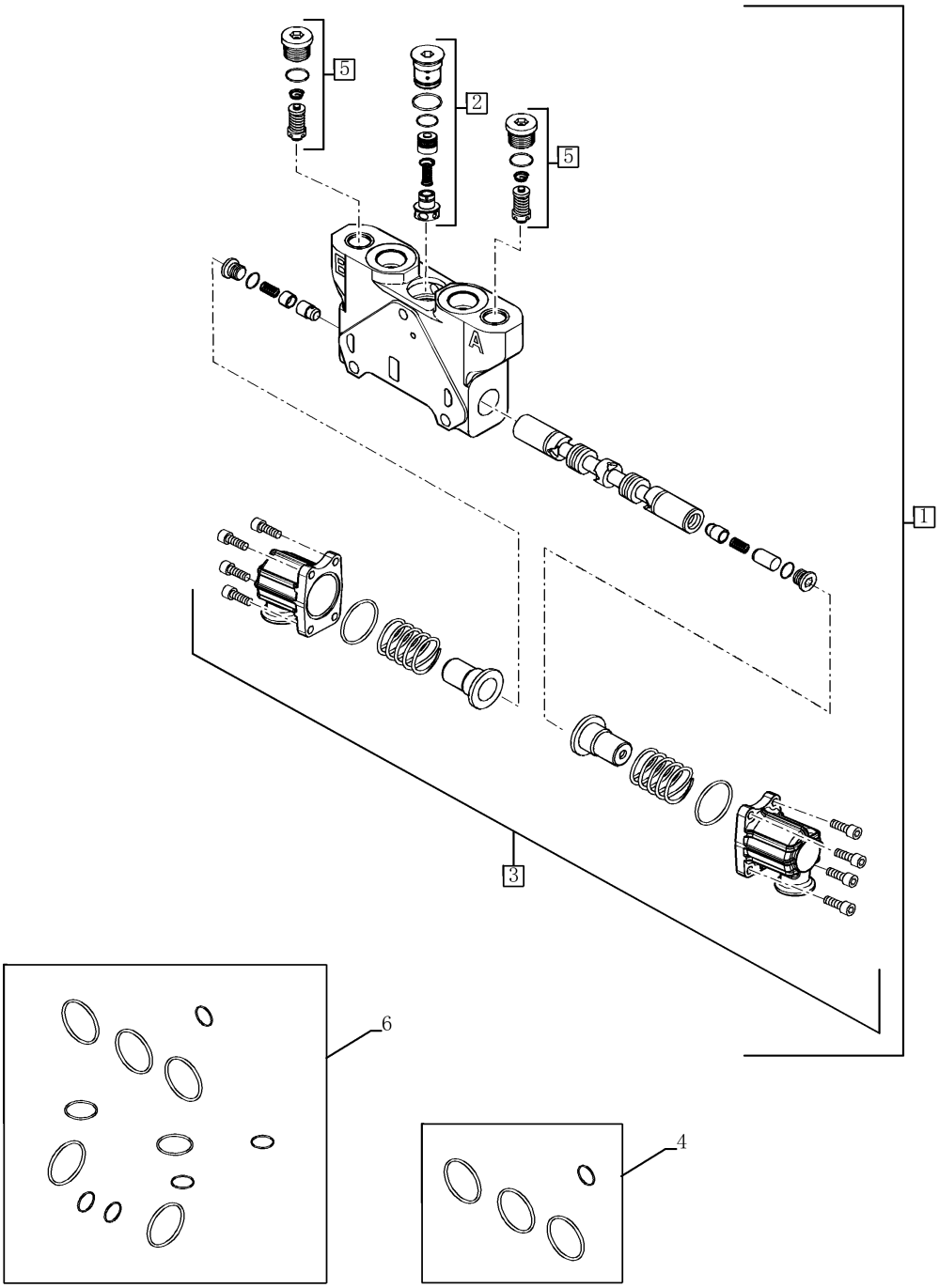

SEÇÃO DE VÁLVULA - RETROESCAVADEIRA, BOOM (COM COMANDOS PILOTADOS)

REF FN	PART NUMBER	YR/SN	QTY	DESCRIPTION
1	84278714		1	VALVULA HYDR CONTROL Boom
1	84278714R		1	VALVULA HIDRAULICA R VALVE,LOADER 3SPL VVCC Reman Valve - Boom
1	84278714C		1	VALVULA HIDRAULICA A VALVE, BOOM LOADER 3SPL VVCC Core Return Number
2	84157590		1	COMPENSADOR
3	85826344		1	CONJUNTO Operation
4	85825473		1	KIT DE VEDAÇÃO
5	84295045		1	VALVULA DE ALIVIO 340 Bar 340 BAR
5	84295048		1	VALVULA DE ALIVIO 230 Bar 230 BAR
6	87617657		1	KIT DE O-RING

580N-RETRO-CARREGADORA (BRASIL)

35.150.03	01	p1	9/2021

SEÇÃO DE VÁLVULA - RETROESCAVADEIRA, CAÇAMBA (COM COMANDOS PILOTADOS)

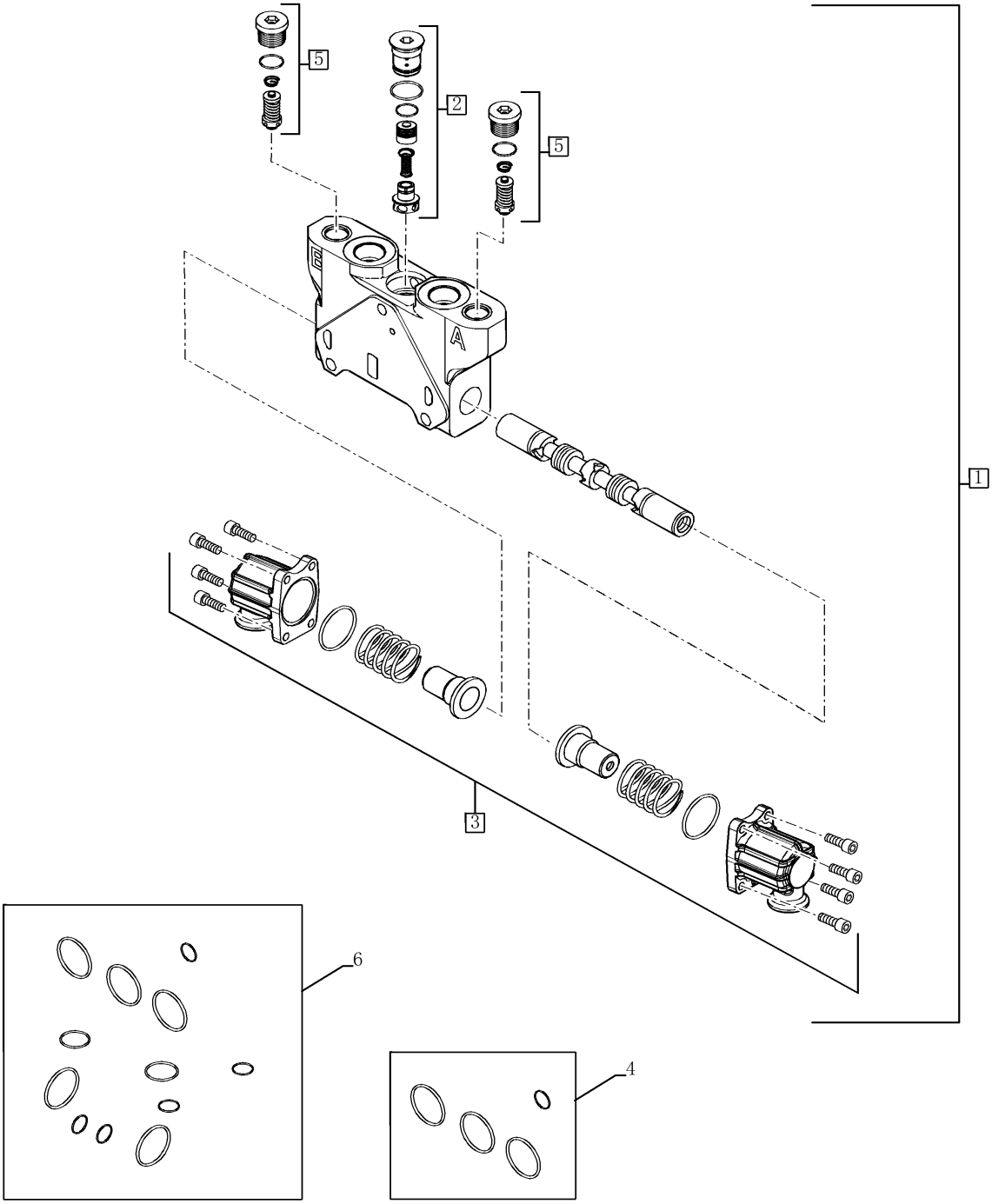

SEÇÃO DE VÁLVULA - RETROESCAVADEIRA, CAÇAMBA (COM COMANDOS PILOTADOS)

REF FN	PART NUMBER	YR/SN	QTY	DESCRIPTION
1	84278702		1	VALVULA HYDR CONTROL Bucket
2	84157590		1	COMPENSADOR
3	85826344		1	CONJUNTO Operation
4	85825473		1	KIT DE VEDAÇÃO
5	84295049		1	VALVULA DE ALIVIO 283 Bar 283 BAR
5	84295050		1	VALVULA DE ALIVIO 296 Bar 296 BAR
6	87617657		1	KIT DE O-RING

580N-RETRO-CARREGADORA (BRASIL)

35.150.04	01	p1	9/2021

SEÇÃO DE VÁLVULA - RETROESCAVADEIRA, BI-DIRECIONAL

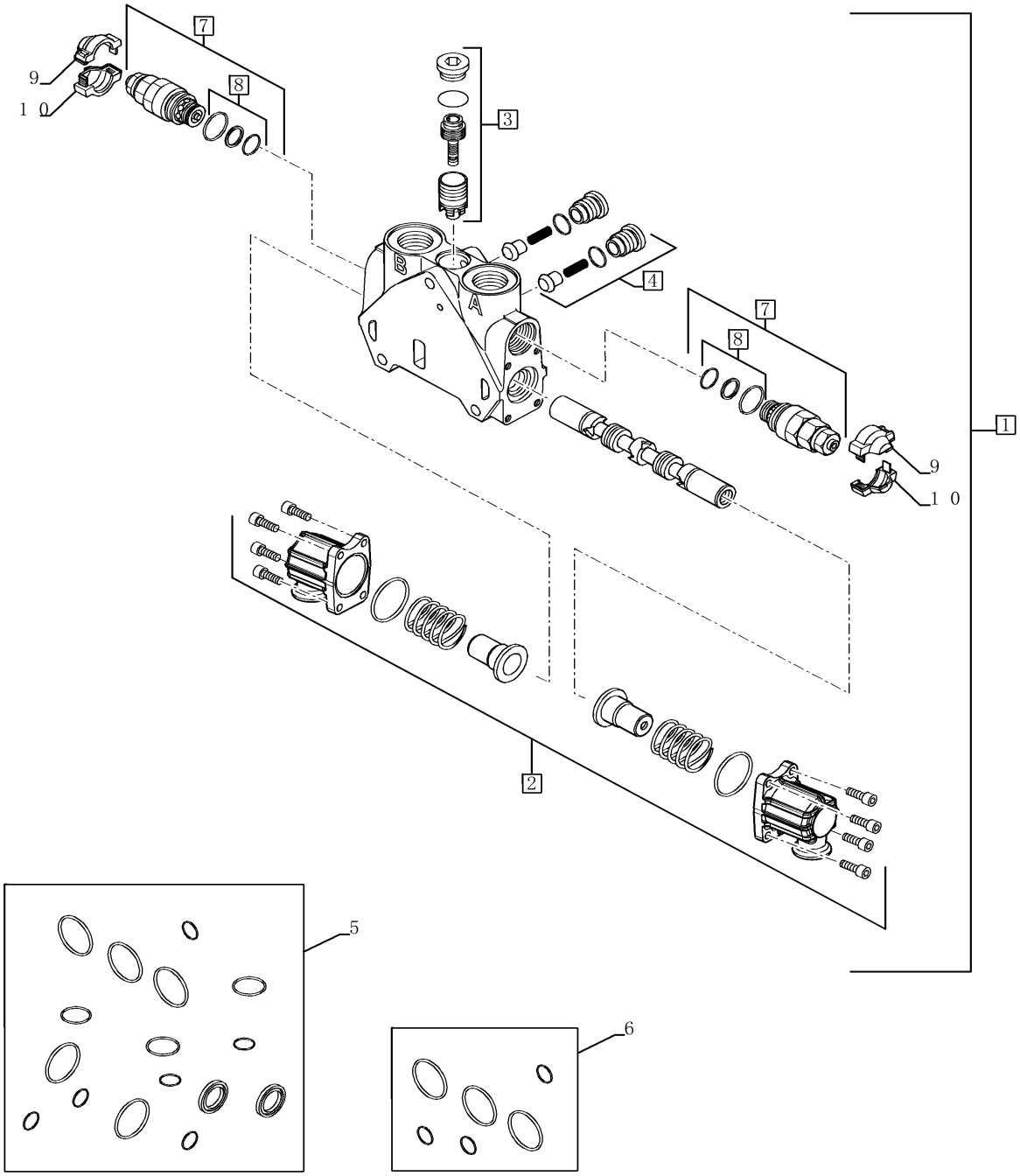

SEÇÃO DE VÁLVULA - RETROESCAVADEIRA, BI-DIRECIONAL

REF	FN	PART NUMBER	YR/SN	QTY	DESCRIPTION
1		84278691		1	VALVULA HYDR CONTROL
2		85826344		1	CONJUNTO Operation
3		85819378		1	CONJUNTO 3 Piece Damped Pressure Compensator
4		85811938		2	CONJUNTO Check Valve
5		85824281		1	KIT DE VEDAÇÃO Control Valve Section, Complete
6		85819148		1	KIT DE VEDAÇÃO Between Control Valve Sections
7		85812115		2	VALVULA DE ALIVIO 220 Bar
8		85811933		2	KIT DE VEDAÇÃO Secondary Valve
9		85811934		1	COBERTURA Half, Orange
10		85811935		1	COBERTURA Half, Blue

580N-RETRO-CARREGADORA (BRASIL)

SEÇÃO DE VÁLVULA - RETROESCAVADEIRA, SAÍDA

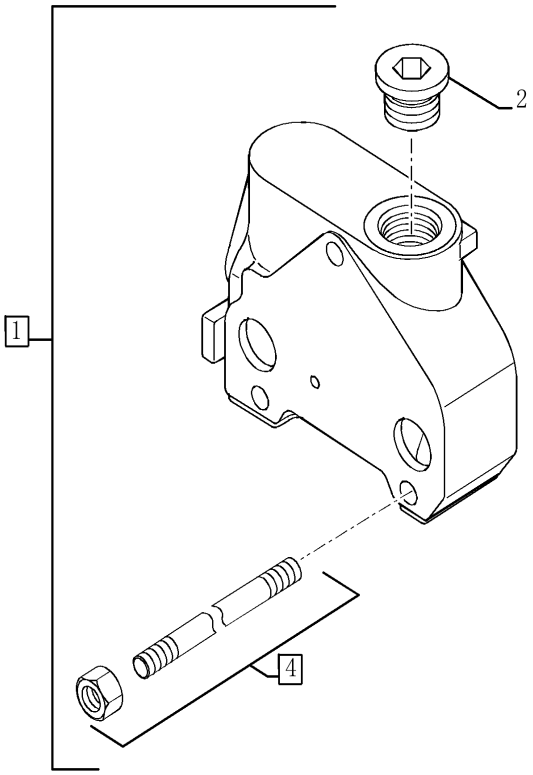

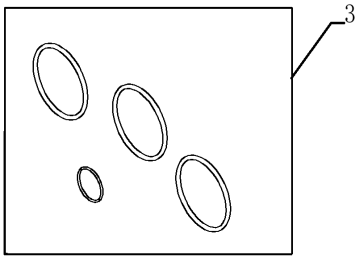

SEÇÃO DE VÁLVULA - RETROESCAVADEIRA, SAÍDA

REF	FN	PART NUMBER	YR/SN	QTY	DESCRIPTION
1		85811915		1	VALVULA HYDR CONTROL Outlet
2		85811921		1	BUJÃO
3		85825473		1	KIT DE VEDAÇÃO
4		NS		1	SEM SERVIÇO

580N-RETRO-CARREGADORA (BRASIL)

35.150.06	02	p1	9/2021

SEÇÃO DE VÁLVULA - RETROESCAVADEIRA, OSCILAÇÃO (COM COMANDOS PILOTADOS)

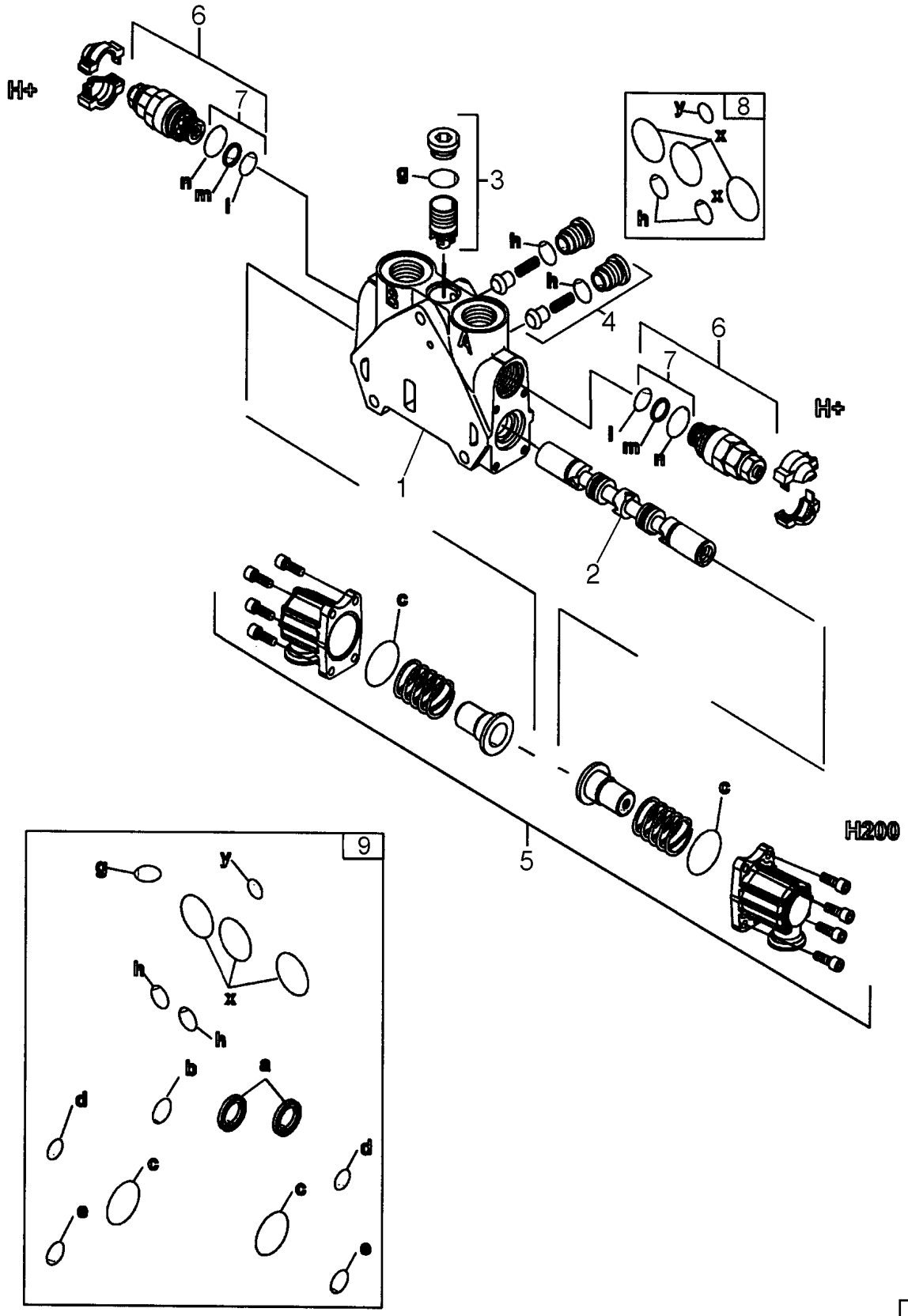

SEÇÃO DE VÁLVULA - RETROESCAVADEIRA, OSCILAÇÃO (COM COMANDOS PILOTADOS)

REF FN	PART NUMBER	YR/SN	QTY	DESCRIPTION
	87751023		1	VALVULA HYDR CONTROL Swing; Incl 1 - 9
1	NSS		1	NO SE VENDE SEPARADO HOUSING, Incl in 87751023
2	NSS		1	NO SE VENDE SEPARADO SPOOL, Incl in 87751023
3	85826345		1	KIT DE REPARO 2 Piece Pressure Compensator Pressure Compensator; Component Parts Not Serviced Separately
4	85811938		2	CONJUNTO Check Valve Component Parts Not Serviced Separately
5	85826344		1	CONJUNTO Operation End Cap; Component Parts Not Serviced Separately
6	85812114		2	VÁLVULA HIDRÁULICA 205Bar Pressure Relief; Some Component Parts Not Serviced Separately; Serviceable Includes 85811933, Ref 7 Kit
7	85811933		2	KIT DE VEDAÇÃO Secondary Valve Incl (2) O-Rings, (1) Thrust Ring; Component Parts Not Serviced Separately
8	85819148		1	KIT DE VEDAÇÃO Between Control Valve Sections Incl (6) O-Rings; Component Parts Not Serviced Separately
9	85824281		1	KIT DE VEDAÇÃO Control Valve Section, Complete Incl (14) O-Rings, (2) Lip Seals; Component Parts Not Serviced Separately

580N-RETRO-CARREGADORA (BRASIL)

35.150.08	01	p1	9/2021

SEÇÃO DE VÁLVULA - RETROESCAVADEIRA, ESTABILIZADOR (COM COMANDOS PILOTADOS)

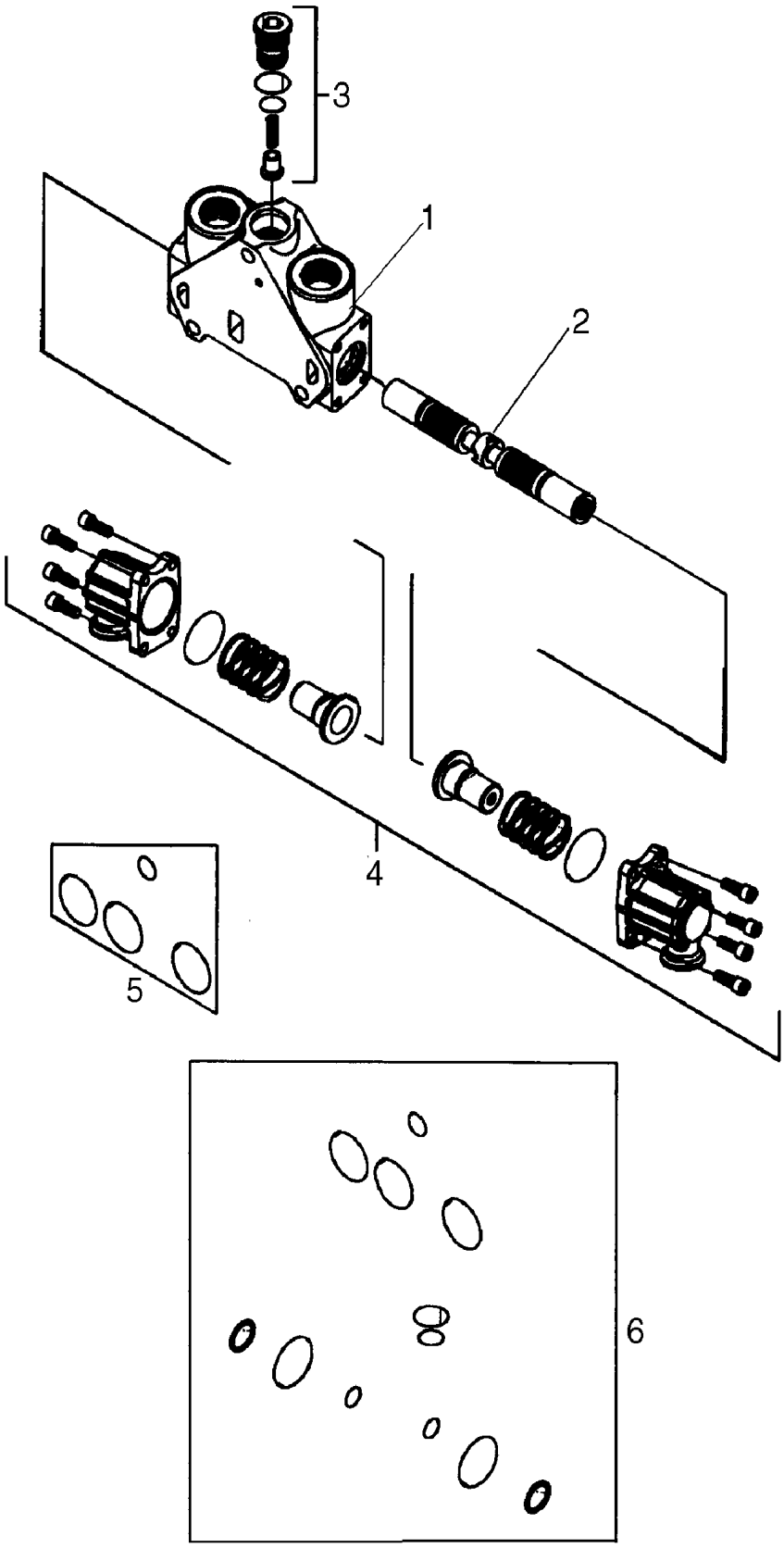

SEÇÃO DE VÁLVULA - RETROESCAVADEIRA, ESTABILIZADOR (COM COMANDOS PILOTADOS)

REF FN	PART NUMBER	YR/SN	QTY	DESCRIPTION
	84157939		2	VALVULA HYDR CONTROL Stabilizer; Left-Hand and Right-Hand; Without Flow Sharing to Provide Open Center Performance; Incl 1 - 6
1	NSS		1	NO SE VENDE SEPARADO HOUSING, Incl in 84157939
2	NSS		1	NO SE VENDE SEPARADO SPOOL, Incl in 84157939
3	84157941		1	COMPENSADOR Component Parts Not Serviced Separately
4	85826344		1	CONJUNTO Operation End Cap; Component Parts Not Serviced Separately
5	85825473		1	KIT DE VEDAÇÃO Includes (4) O-Rings; Component Parts Not Serviced Separately
6	87617657		1	KIT DE O-RING Includes (12) Seals; Component Parts Not Serviced Separately

580N-RETRO-CARREGADORA (BRASIL)

35.150.09	01	p1	9/2021

SEÇÃO DE VÁLVULA - RETROESCAVADEIRA, CONCHA (COM COMANDOS PILOTADOS)

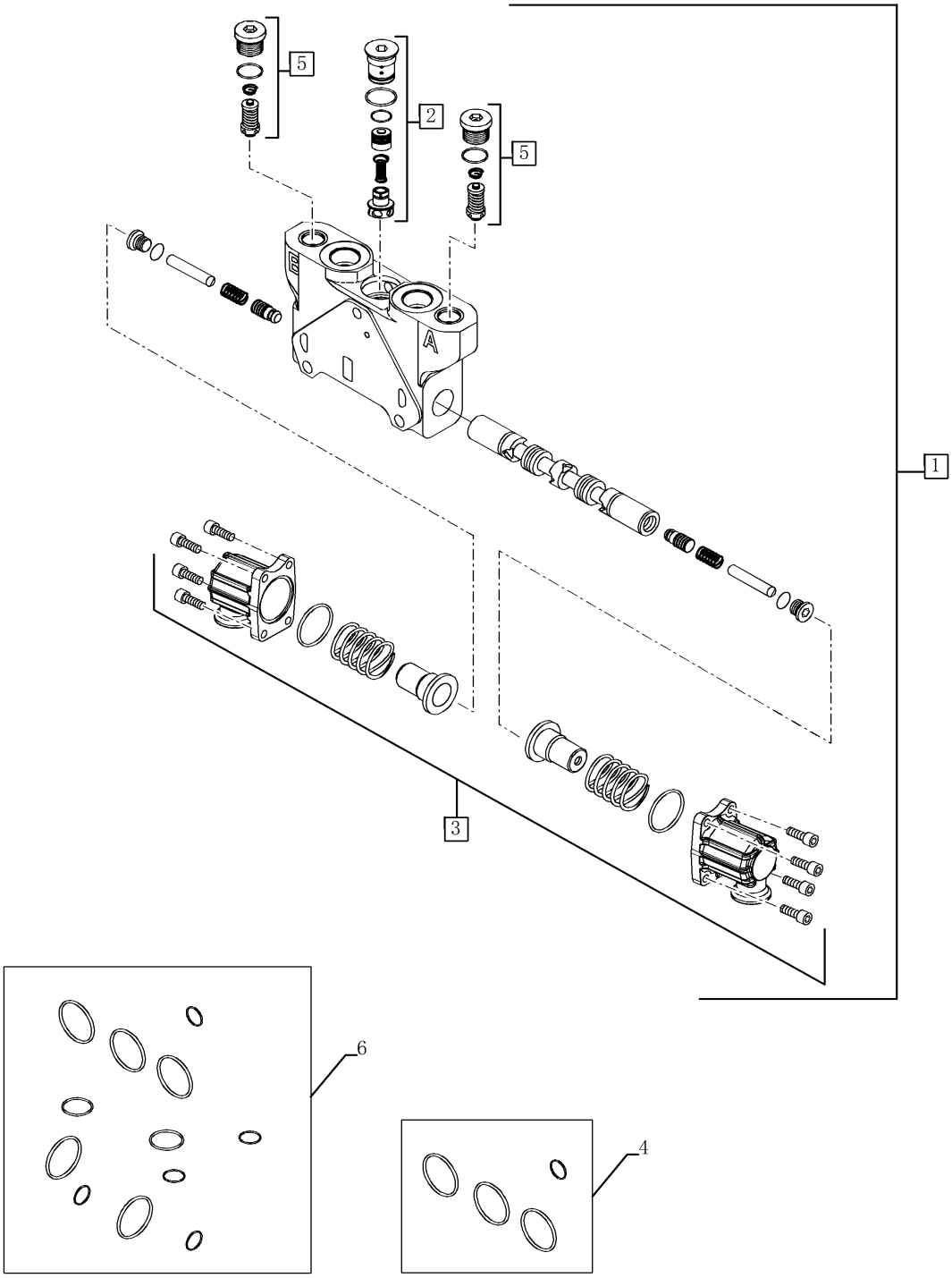

SEÇÃO DE VÁLVULA - RETROESCAVADEIRA, CONCHA (COM COMANDOS PILOTADOS)

REF	FN	PART NUMBER	YR/SN	QTY	DESCRIPTION
1		84278710		1	VALVULA HYDR CONTROL Dipper
2		84157590		1	COMPENSADOR
3		85826344		1	CONJUNTO Operation
4		85825473		1	KIT DE VEDAÇÃO
5		84295049		2	VALVULA DE ALIVIO 283 Bar
6		87617657		1	KIT DE O-RING

580N-RETRO-CARREGADORA (BRASIL)

35.150.11	01	p1	9/2021

SEÇÃO DE VÁLVULA - RETROESCAVADEIRA, BOOM EXTENSÍVEL (COM COMANDOS PILOTADOS)

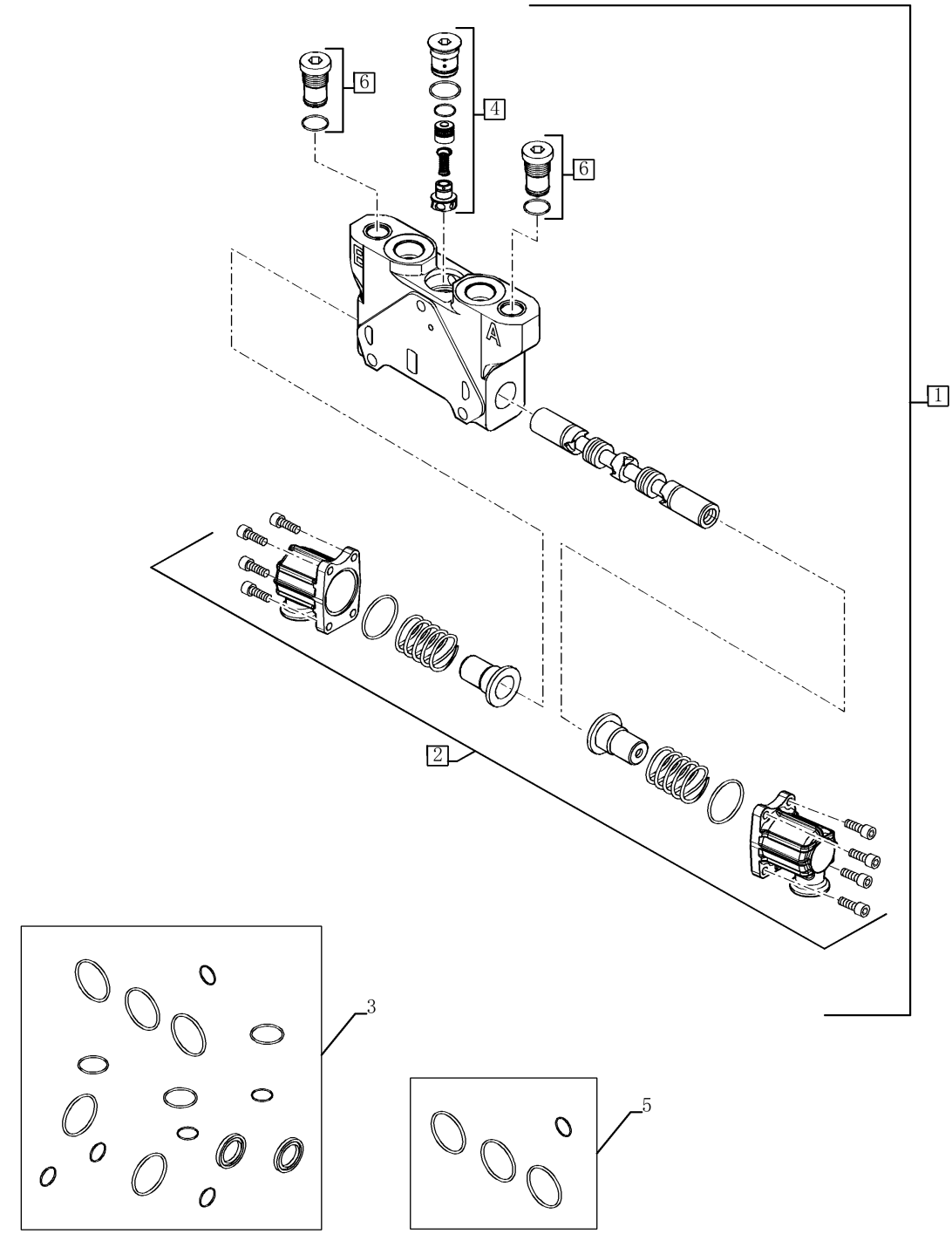

SEÇÃO DE VÁLVULA - RETROESCAVADEIRA, BOOM EXTENSÍVEL (COM COMANDOS PILOTADOS)

REF	FN	PART NUMBER	YR/SN	QTY	DESCRIPTION
1		84278692		1	VALVULA HYDR CONTROL Extendable dipper
2		85826344		1	CONJUNTO Operation
3		87617657		1	KIT DE O-RING
4		84157590		1	COMPENSADOR
5		85825473		1	KIT DE VEDAÇÃO
6		84232746		2	BUJÃO

580N-RETRO-CARREGADORA (BRASIL)

35.150.14	01	p1	9/2021

SISTEMA HIDRÁULICO - VÁLVULA REDUTORA DE PRESSÃO (2 CARRETÉIS) (COM COMANDOS PILOTADOS)

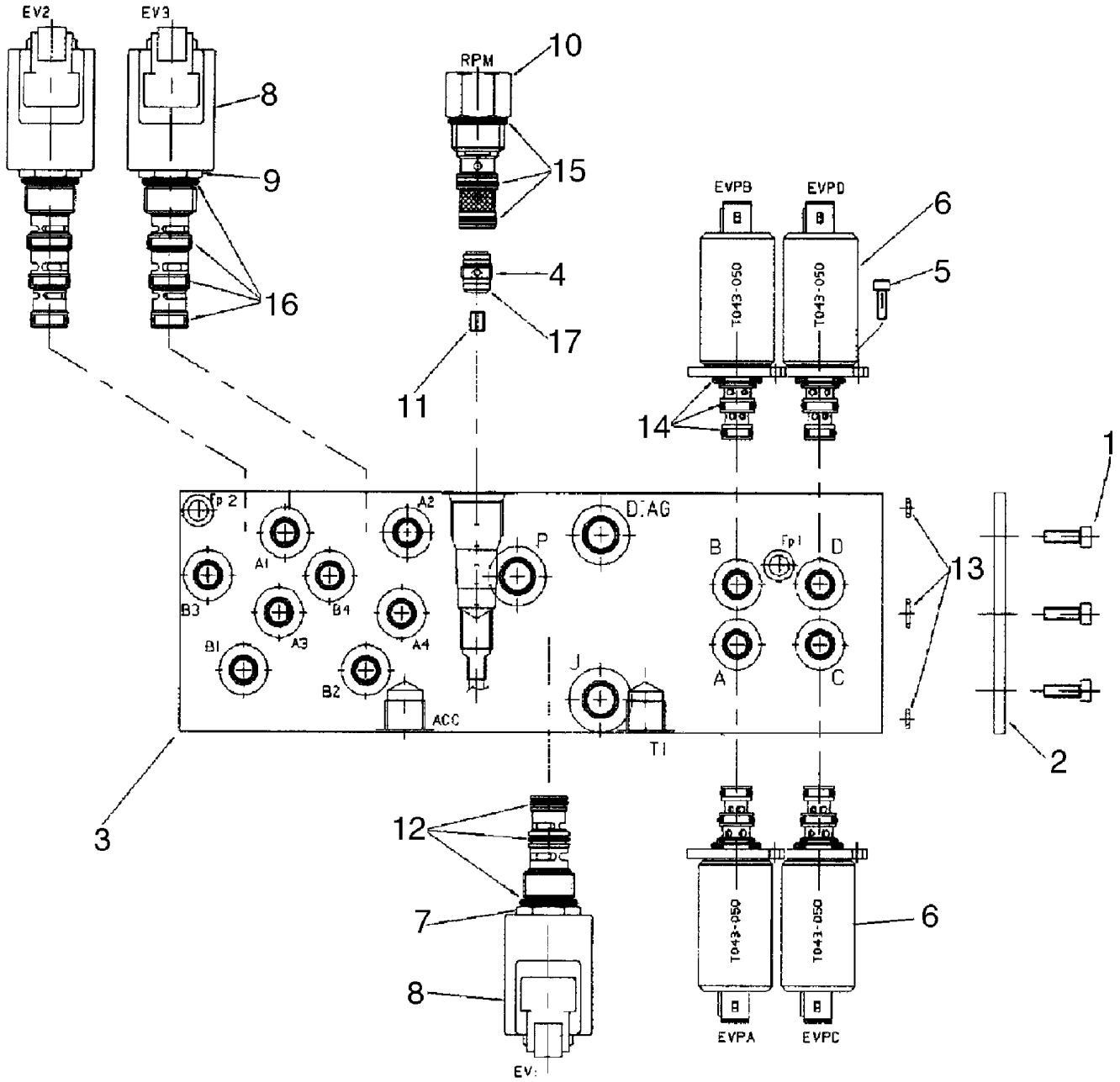

SISTEMA HIDRÁULICO - VÁLVULA REDUTORA DE PRESSÃO (2 CARRETÉIS) (COM COMANDOS PILOTADOS)

REF	FN	PART NUMBER	YR/SN	QTY	DESCRIPTION
1		85827472		1	VÁLVULA HIDRÁULICA
2		85827991		1	PLACA Sealing
3		85828013		1	BLOCO Manifold
4		85827992		1	VÁLVULA DE RETENÇÃO Incl. 17
5		14302921		8	PARAFUSO ALLENA FLAN M4 x 10mm, Cl 8.8, Full Thd
6		85827993		4	VÁLVULA DE SOLENÓIDE Pressure Reducing; Incl. 14
7		85827994		1	VÁLVULA DE SOLENÓIDE 3W, 2P Cartridge, 3 Way, 2 Position; Incl. Ref 8, 12
8		85827995		3	BOBINA With Diode
9		85827996		2	VÁLVULA DE SOLENÓIDE 2 Section Cartridge, 4 Way, 2 Position; Incl. Ref 8, 16
10		85827997		1	VÁLVULA Mechanical Pressure Reducing, With Fixed Setting; Incl. 15
11		85828005		1	ORIFÍCIO 1.8 mm
12		85827998		1	KIT DE VEDAÇÃO
13		85827999		1	KIT DE VEDAÇÃO
14		85828000		4	KIT DE VEDAÇÃO
15		85828001		1	KIT DE VEDAÇÃO
16		85828002		2	KIT DE VEDAÇÃO
17		85828003		1	O-RING 1mm Thk x 9mm ID
18		14304021		3	PARAFUSO ALLENA FLAN M5 x 10mm, Cl 8.8

580N-RETRO-CARREGADORA (BRASIL)

35.150.14	02	p1	9/2021

SISTEMA HIDRÁULICO - VÁLVULA REDUTORA DE PRESSÃO (3 CARRETÉIS) (COM COMANDOS PILOTADOS)

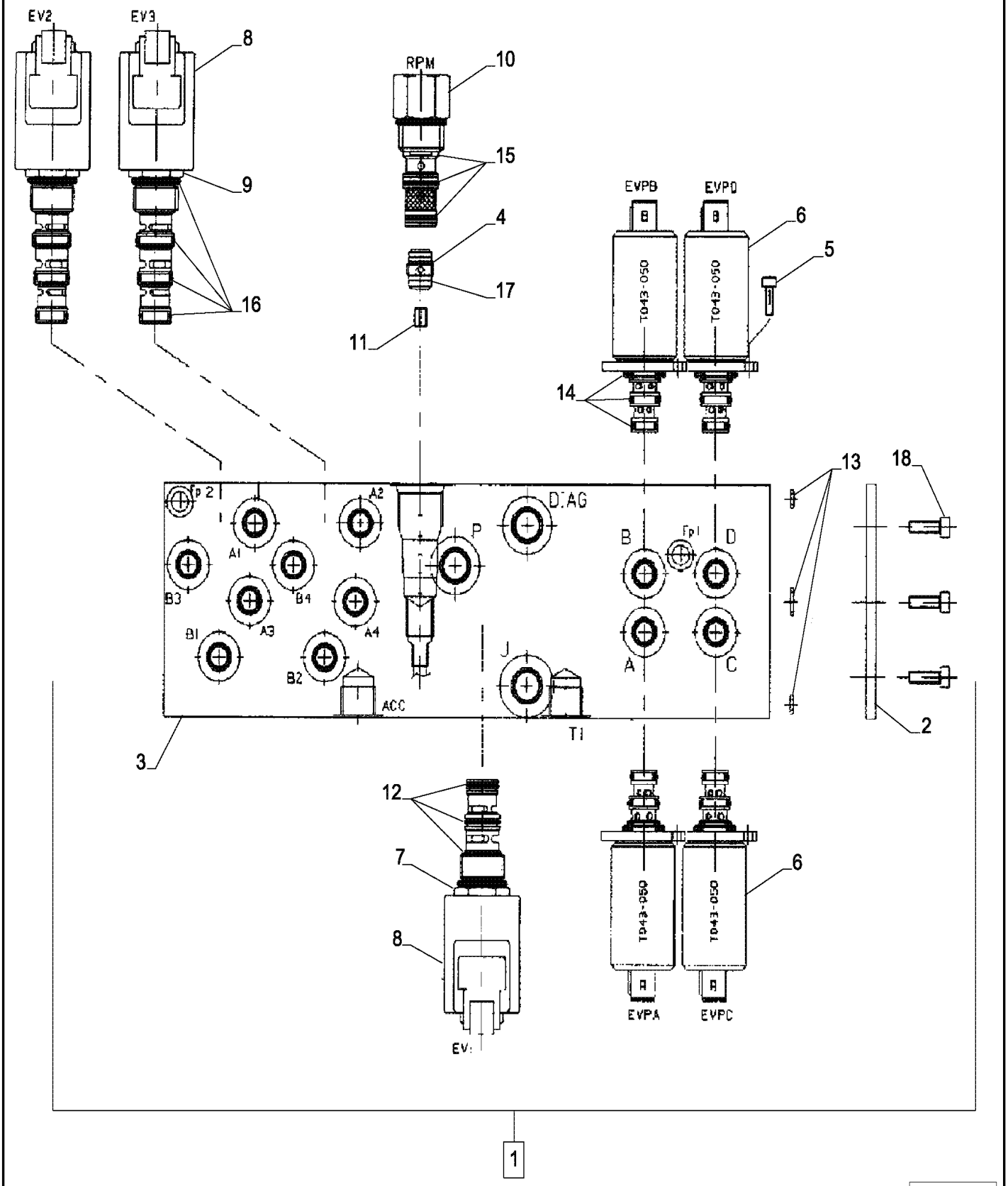

SISTEMA HIDRÁULICO - VÁLVULA REDUTORA DE PRESSÃO (3 CARRETÉIS) (COM COMANDOS PILOTADOS)

REF	FN	PART NUMBER	YR/SN	QTY	DESCRIPTION
1		85827471		1	VÁLVULA HIDRÁULICA Pressure Reducing, Three Spool, Pilot Controls; Incl. Ref 1 - 17
2		85828004		1	CORPO One Function Add-On Manifold Block
3		85828015		1	BLOCO Manifold
4		85827992		1	VÁLVULA DE RETENÇÃO
5		14302921		12	PARAFUSO ALLENA FLAN M4 x 10mm, Cl 8.8, Full Thd
6	1	85827993		6	VÁLVULA DE SOLENÓIDE Pressure Reducing
7	2	85827994		1	VÁLVULA DE SOLENÓIDE 3W, 2P Cartridge, 3 Way, 2 Position; Incl. Ref 8, 12
8		85827995		3	BOBINA With Diode
9	3	85827996		2	VÁLVULA DE SOLENÓIDE 2 Section Cartridge, 4 Way, 2 Position; Incl. Ref 8, 16
10		85827997		1	VÁLVULA Mechanical Pressure Reducing With Fixed Setting
11		85828005		1	ORIFÍCIO 1.8 mm
12		85827998		1	KIT DE VEDAÇÃO O-Ring Kit
13		85827999		1	KIT DE VEDAÇÃO O-Ring Kit
14		85828000		6	KIT DE VEDAÇÃO O-Ring Kit
15		85828001		1	KIT DE VEDAÇÃO O-Ring Kit
16		85828002		2	KIT DE VEDAÇÃO O-Ring Kit
17		85828003		1	O-RING 1mm Thk x 9mm ID D9x1
18		14358921		3	PARAFUSO ALLENA FLAN M5 x 50mm, Cl 8.8

(1) RH/LH Stabilizer Retract PWM, RH/LH Stabilizer Extend PWM, Extendahoe Retract PWM, Extendahoe Extend PWM

(2) Joystick Enable Solenoid

(3) Pattern Change Solenoids

580N-RETRO-CARREGADORA (BRASIL)

35.150.14	03	p1	9/2021

SISTEMA HIDRÁULICO - VÁLVULA REDUTORA DE PRESSÃO (4 CARRETÉIS) (COM COMANDOS PILOTADOS)

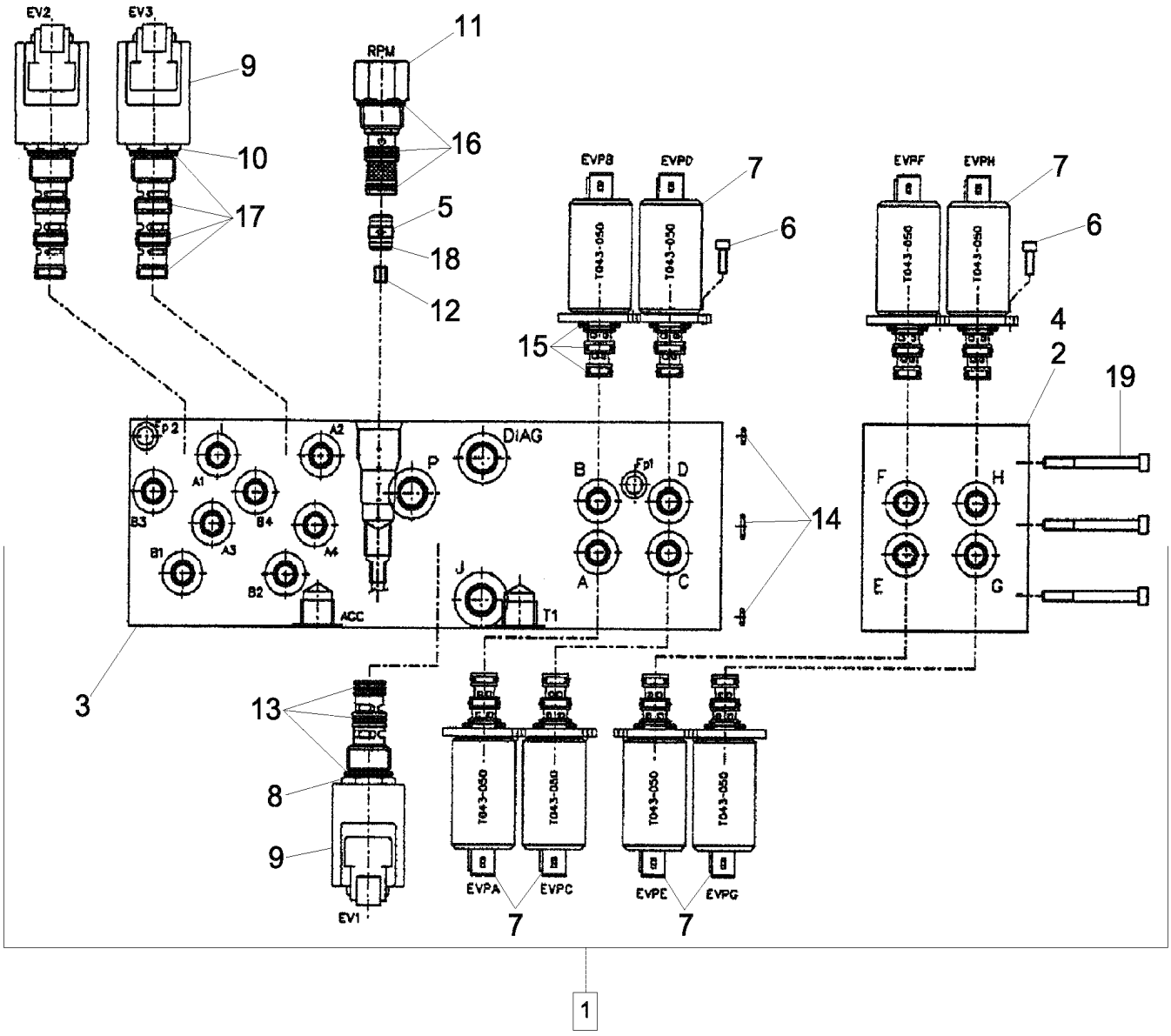

SISTEMA HIDRÁULICO - VÁLVULA REDUTORA DE PRESSÃO (4 CARRETÉIS) (COM COMANDOS PILOTADOS)

REF FN	PART NUMBER	YR/SN	QTY	DESCRIPTION
1	87434621		1	VÁLVULA DE CONTROLO Pressure Reducing, Four Spool, Pilot Controls; Inc. Ref 2-19
2	85828048		1	VÁLVULA COLECTORA Assembly, 2-Function Add-on Manifold, Incl 4, 7 (4 ea)
3	85828015		1	BLOCO Manifold
4	85828054		1	BLOCO Manifold
5	85827992		1	VÁLVULA DE RETENÇÃO Inc. 18
6	14302921		16	PARAFUSO ALLENA FLAN M4 x 10mm, Cl 8.8, Full Thd
7	85827993		8	VÁLVULA DE SOLENÓIDE Pressure Reducing; Inc. 15
8	85827994		1	VÁLVULA DE SOLENÓIDE 3W, 2P Cartridge, 3 Way, 2 Position; Inc. Ref 9, 13
9	85827995		3	BOBINA With Diode
10	85827996		2	VÁLVULA DE SOLENÓIDE 2 Section Cartridge, 4 Way, 2 Position; Inc. Ref 9, 17
11	85827997		1	VÁLVULA Mechanical Pressure Reducing, With Fixed Setting; Inc. 16
12	85828005		1	ORIFÍCIO 1.8 mm
13	85827998		1	KIT DE VEDAÇÃO
14	85827999		1	KIT DE VEDAÇÃO
15	85828000		8	KIT DE VEDAÇÃO
16	85828001		1	KIT DE VEDAÇÃO
17	85828002		2	KIT DE VEDAÇÃO
18	85828003		1	O-RING 1mm Thk x 9mm ID
19	85828061		3	PARAFUSO M5 x 80mm

35.150.15	01	p1	9/2021

SISTEMA HIDRÁULICO - VÁLVULA, ALAVANCA DE CONTROLE (COMANDOS PILOTADOS) (ESQUERDO) COM BUZINA E BOTÕES UNI-DIRECIONAIS

-

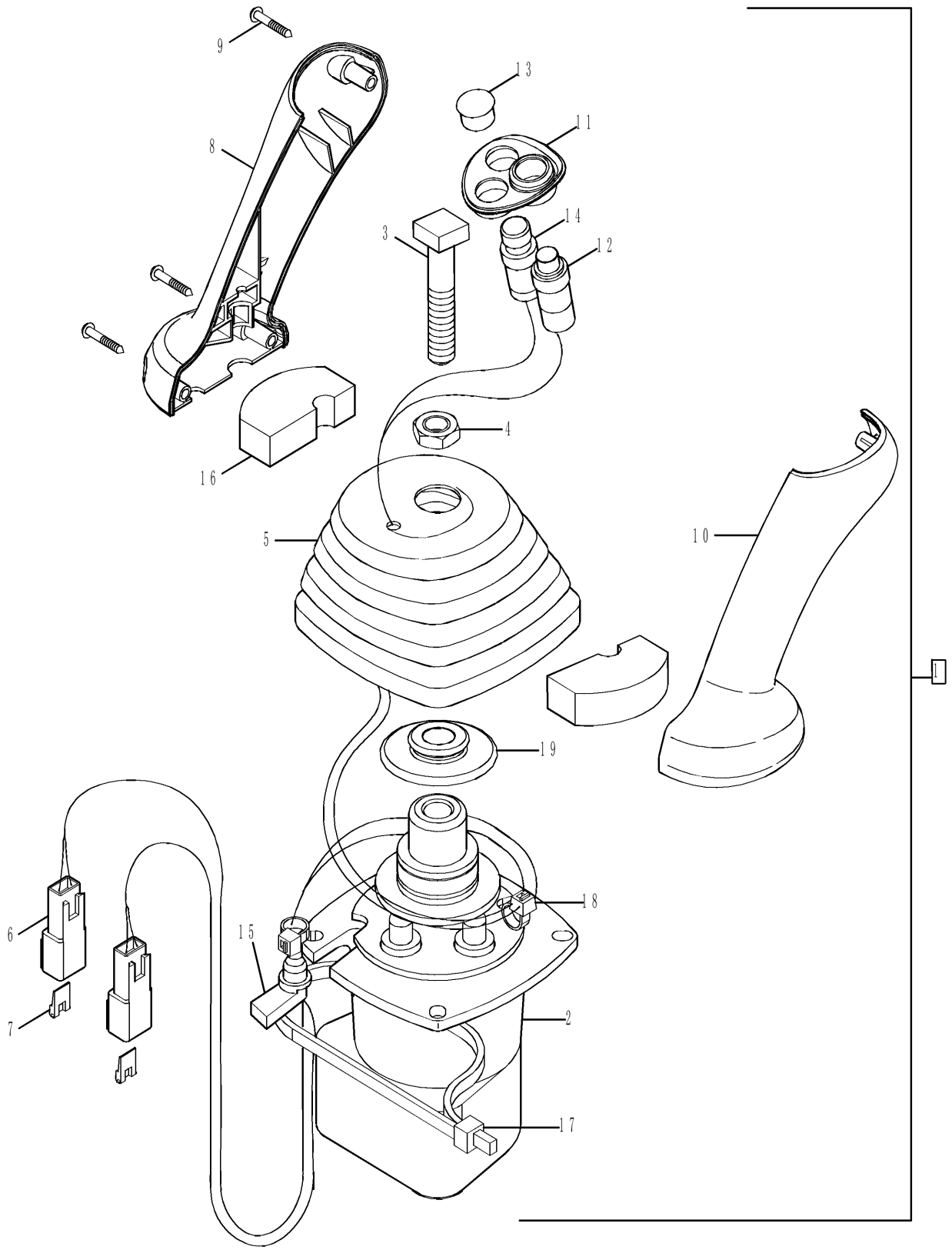

-

SISTEMA HIDRÁULICO - VÁLVULA, ALAVANCA DE CONTROLE (COMANDOS PILOTADOS) (ESQUERDO) COM BUZINA E BOTÕES UNI-DIRECIONAIS

REF FN	PART NUMBER	YR/SN	QTY	DESCRIPTION
1	87685953		1	JOYSTICK
2	87687141		1	VÁLVULA PILOTO
2	87687141R		1	VALVULA HIDRAULICA R VALVE,CNTRL,PILOT,HYD Reman Pilot Valve
2	87687141C		1	VALVULA HIDRAULICA A VALVE,CNTRL,PILOT,HYD Core Return Number
3	87428023		1	PARAFUSO Square Head, M12 x 1.75 x 60
4	87037944		1	PORCA FINA Thin, M12 x 1.75, Cl 05
5	87443721		1	COBERTURA DE PROTECÇ
6	225315C1		2	CONECTOR ELÉC. Male, 2 Pin
7	225318C1		2	CONECTOR ELÉC. 2 Pin
8	87308838		1	EMPUNHADURA
9	15687475		3	PARAFUSO Pan Hd, M3.5 x 25mm, SST
10	87308839		1	EMPUNHADURA
11	87435243		1	BISEL
12	87437372		1	INTERRUPTOR
13	86625128		1	BUJÃO Dome, .562" hole, Nylon
	84412151		1	KIT DE SERVIÇO Uni-Aux Pilot Switch; Incl. 14, 6 (Qty. 1), 7 (Qty. 1)
14	87437373		1	INTERRUPTOR
15	87424267		1	PASSA-FIOS 14mm Dia
16	87435506		2	VEDANTE 52mmL
17	L18331		1	BRAÇADEIRA DE CABO 375.9mm L, Nylon, Black CABLE STRAP
18	L11541		3	BRAÇADEIRA DE CABO 203.2mm L, Nylon CABLE STRAP
19	87436225		1	RETENTOR 12.5mm ID, 46mm OD

580N-RETRO-CARREGADORA (BRASIL)

35.150.15	02	p1	9/2021

SISTEMA HIDRÁULICO - VÁLVULA, ALAVANCA DE CONTROLE (COMANDOS PILOTADOS) (ESQUERDO) COM BUZINA E BOTÕES BI-DIRECIONAIS

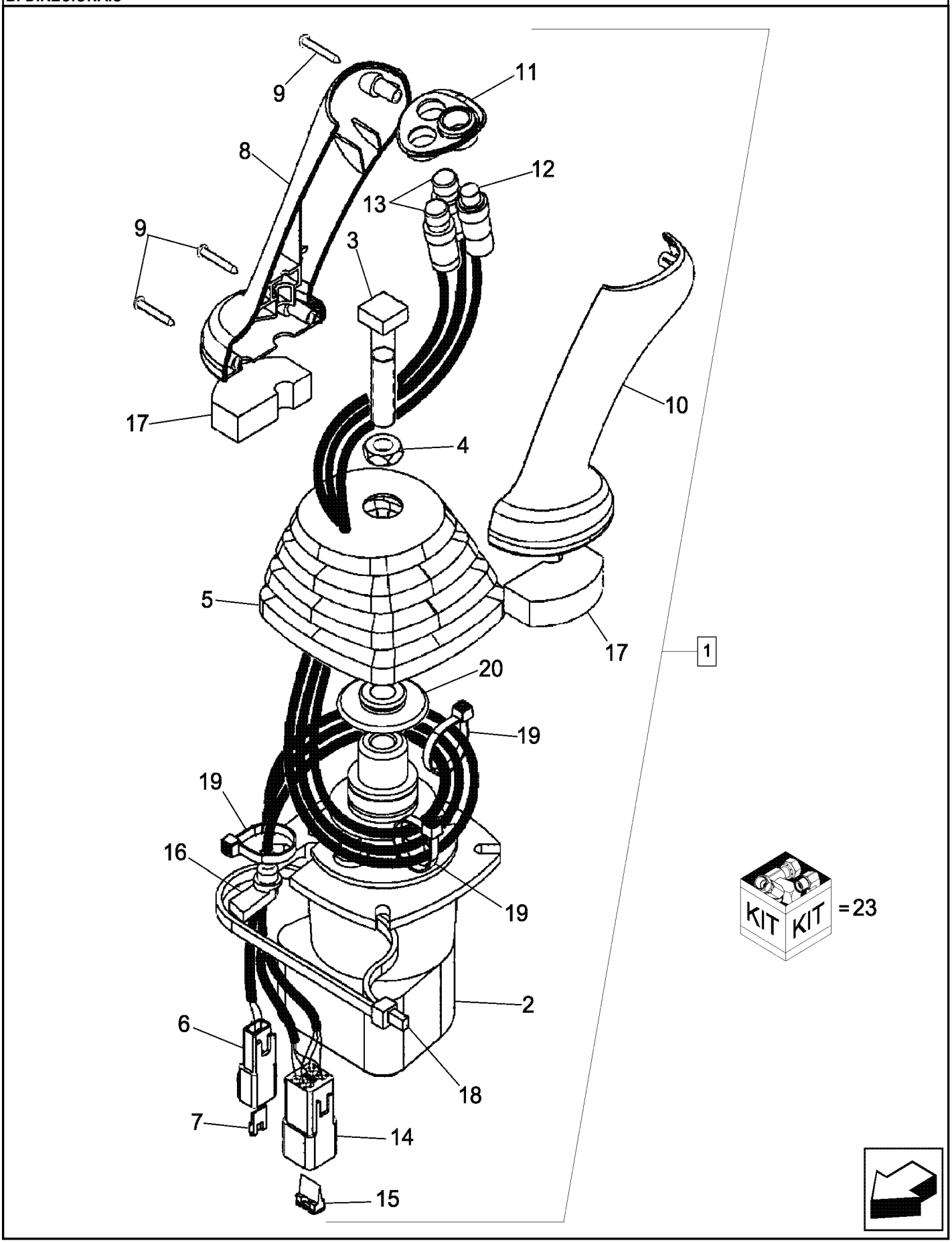

SISTEMA HIDRÁULICO - VÁLVULA, ALAVANCA DE CONTROLE (COMANDOS PILOTADOS) (ESQUERDO) COM BUZINA E BOTÕES BI-DIRECIONAIS

REF FN	PART NUMBER	YR/SN	QTY	DESCRIPTION
1	87685952		1	JOYSTICK Pilot Controls, LH; With Horn and Bi-Directional Buttons; Inc. Ref 2-20; Part Number Stamped On Valve Base
2	87687141		1	VÁLVULA PILOTO Includes 87473380, 87586772, 87586773
2	87687141R		1	VALVULA HIDRAULICA R VALVE,CNTRL,PILOT,HYD Includes 87473380, 87586772, 87586773
2	87687141C		1	VALVULA HIDRAULICA A VALVE,CNTRL,PILOT,HYD Core Return Number
3	87428023		1	PARAFUSO Square Head, M12 x 1.75 x 60 Square Head
4	87037944		1	PORCA FINA Thin, M12 x 1.75, Cl 05
5	87443721		1	COBERTURA DE PROTECÇ Control Handle
6	225315C1		1	CONECTOR ELÉC. Male, 2 Pin
7	225318C1		1	CONECTOR ELÉC. 2 Pin Connector
8	87308838		1	EMPUNHADURA Joystick Control
9	15687475		3	PARAFUSO Pan Hd, M3.5 x 25mm, SST
10	87308839		1	EMPUNHADURA Joystick Control
11	87435243		1	BISEL Switch Mounting
12	87437372		1	INTERRUPTOR Push Button Horn
	84492790		1	KIT DE SERVIÇO Dual Aux Pilot Std.; Incl 13 - 15; Also Incl. Fig. 35.726.17(03) Ref 3, 10
13	84134639		2	INTERRUPTOR, BOTAO Push Button Bi-Directional Auxiliary Hydraulic
14	225350C1		1	CONECTOR ELÉC. Male, 6 Pin
15	225353C1		1	CORTE DE TECIDO Lock, Black Connector
16	87424267		1	PASSA-FIOS 14mm Dia Wire
17	87435506		2	VEDANTE 52mmL Pilot Control Handle, Lower
18	87438046		1	BRAÇADEIRA DE CABO 375.9 mm L x 8mm W CABLE STRAP
19	87000312		3	BRAÇADEIRA DE CABO 4.8mm W x 203.2mm OAL, Nylon CABLE STRAP Black
20	87436225		1	RETENTOR 12.5mm ID, 46mm OD Control Boot

580N-RETRO-CARREGADORA (BRASIL)

35.150.15	02	p2	9/2021

SISTEMA HIDRÁULICO - VÁLVULA, ALAVANCA DE CONTROLE (COMANDOS PILOTADOS) (ESQUERDO) COM BUZINA E BOTÕES BI-DIRECIONAIS

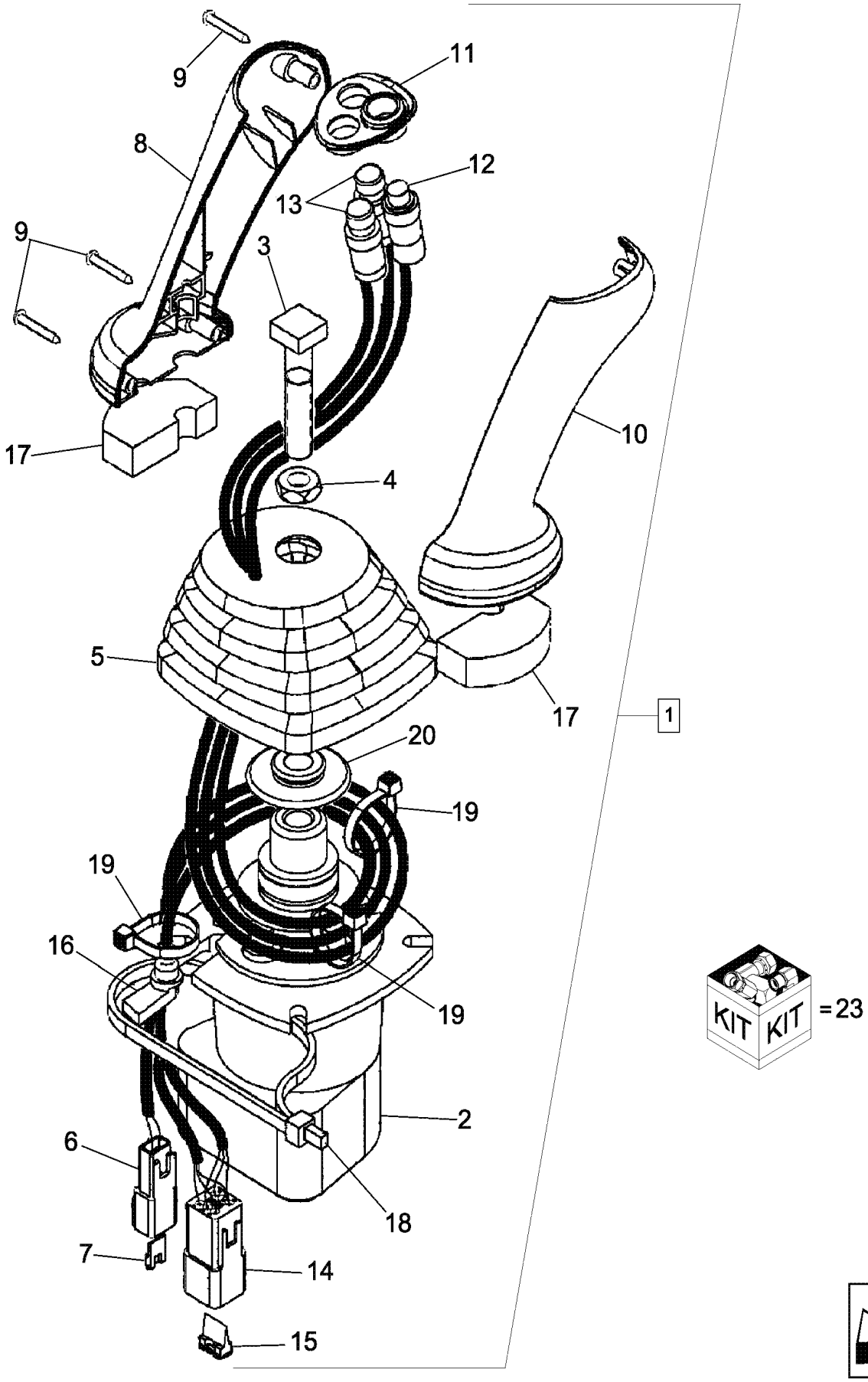

SISTEMA HIDRÁULICO - VÁLVULA, ALAVANCA DE CONTROLE (COMANDOS PILOTADOS) (ESQUERDO) COM BUZINA E BOTÕES BI-DIRECIONAIS

REF FN	PART NUMBER	YR/SN	QTY	DESCRIPTION
21	87473380		4	GUIA Plunger Assy (Not Shown)
22	87586772		4	PLACA Spring (Not Shown)
23	87586773		1	CONJUNTO Set of 4 Return Springs

35.150.15	03	p1	9/2021

SISTEMA HIDRÁULICO - VÁLVULA, JOYSTICK (COM COMANDOS PILOTADOS) (LADO ESQUERDO) COM BUZINA

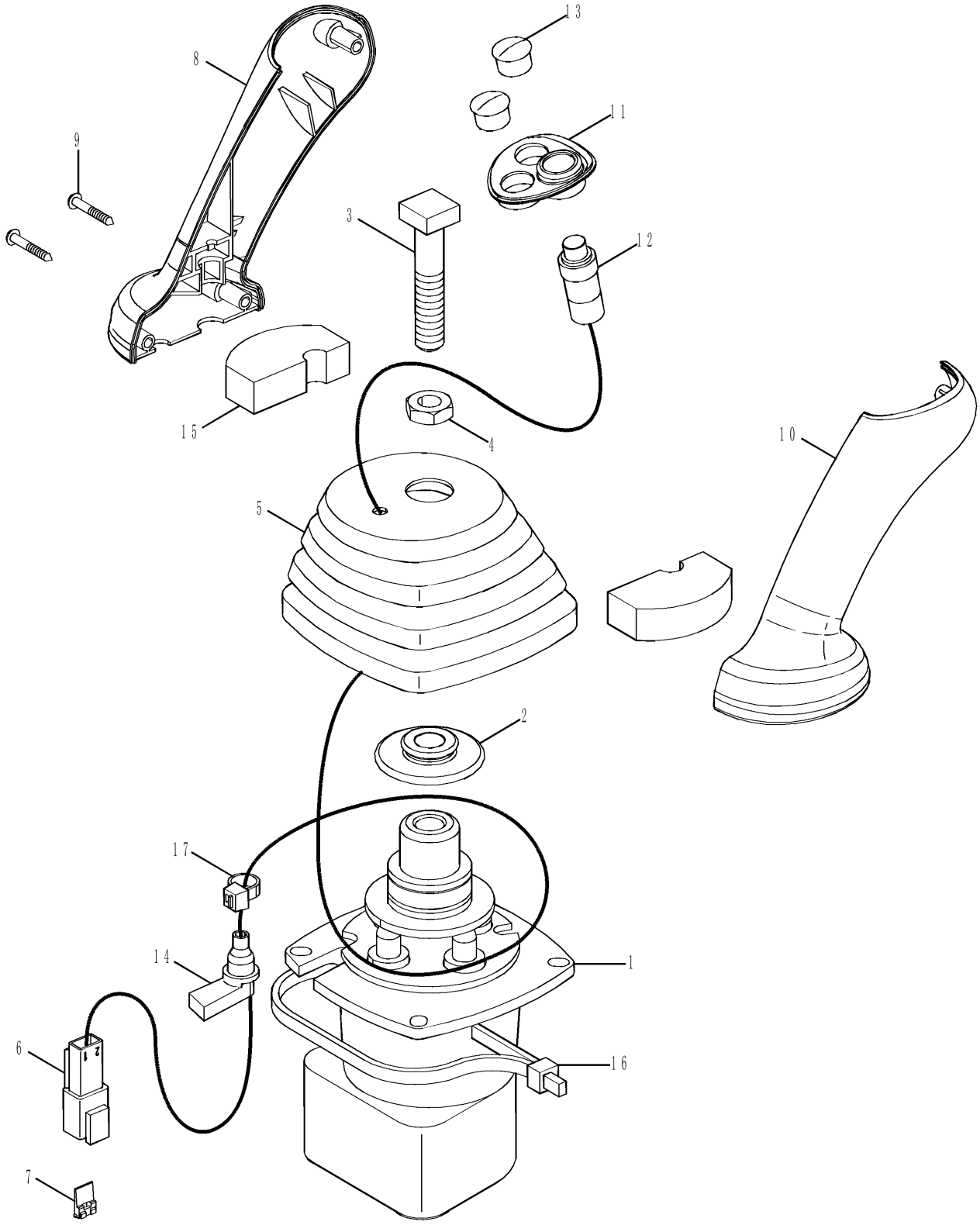

SISTEMA HIDRÁULICO - VÁLVULA, JOYSTICK (COM COMANDOS PILOTADOS) (LADO ESQUERDO) COM BUZINA

REF FN	PART NUMBER	YR/SN	QTY	DESCRIPTION
	87685948		1	JOYSTICK Assy
1	87687141		1	VÁLVULA PILOTO
1	87687141R		1	VALVULA HIDRAULICA R VALVE,CNTRL,PILOT,HYD Reman Pilot Valve
1	87687141C		1	VALVULA HIDRAULICA A VALVE,CNTRL,PILOT,HYD Core Return Number
2	87436225		1	RETENTOR 12.5mm ID, 46mm OD
3	87428023		1	PARAFUSO Square Head, M12 x 1.75 x 60
4	87037944		1	PORCA FINA Thin, M12 x 1.75, Cl 05
5	87443721		1	COBERTURA DE PROTECÇ
6	225315C1		1	CONECTOR ELÉC. Male, 2 Pin
7	225318C1		1	CONECTOR ELÉC. 2 Pin
8	87308838		1	EMPUNHADURA
9	15687475		3	PARAFUSO Pan Hd, M3.5 x 25mm, SST
10	87308839		1	EMPUNHADURA
11	87435243		1	BISEL
12	87437372		1	INTERRUPTOR
13	86625128		2	BUJÃO Dome, .562" hole, Nylon
14	87424267		1	PASSA-FIOS 14mm Dia
15	87435506		2	VEDANTE 52mmL
16	87438046		1	BRAÇADEIRA DE CABO 375.9 mm L x 8mm W CABLE STRAP
17	87000312		1	BRAÇADEIRA DE CABO 4.8mm W x 203.2mm OAL, Nylon CABLE STRAP
18	87586776		1	MANILHA Inc. 2-17 (Not Shown)

580N-RETRO-CARREGADORA (BRASIL)

35.150.16	01	p1	9/2021

VÁLVULA, JOYSTICK (COM COMANDOS PILOTADOS) (LADO DIREITO) SEM BRAÇO EXTENSÍVEL DA CONCHA

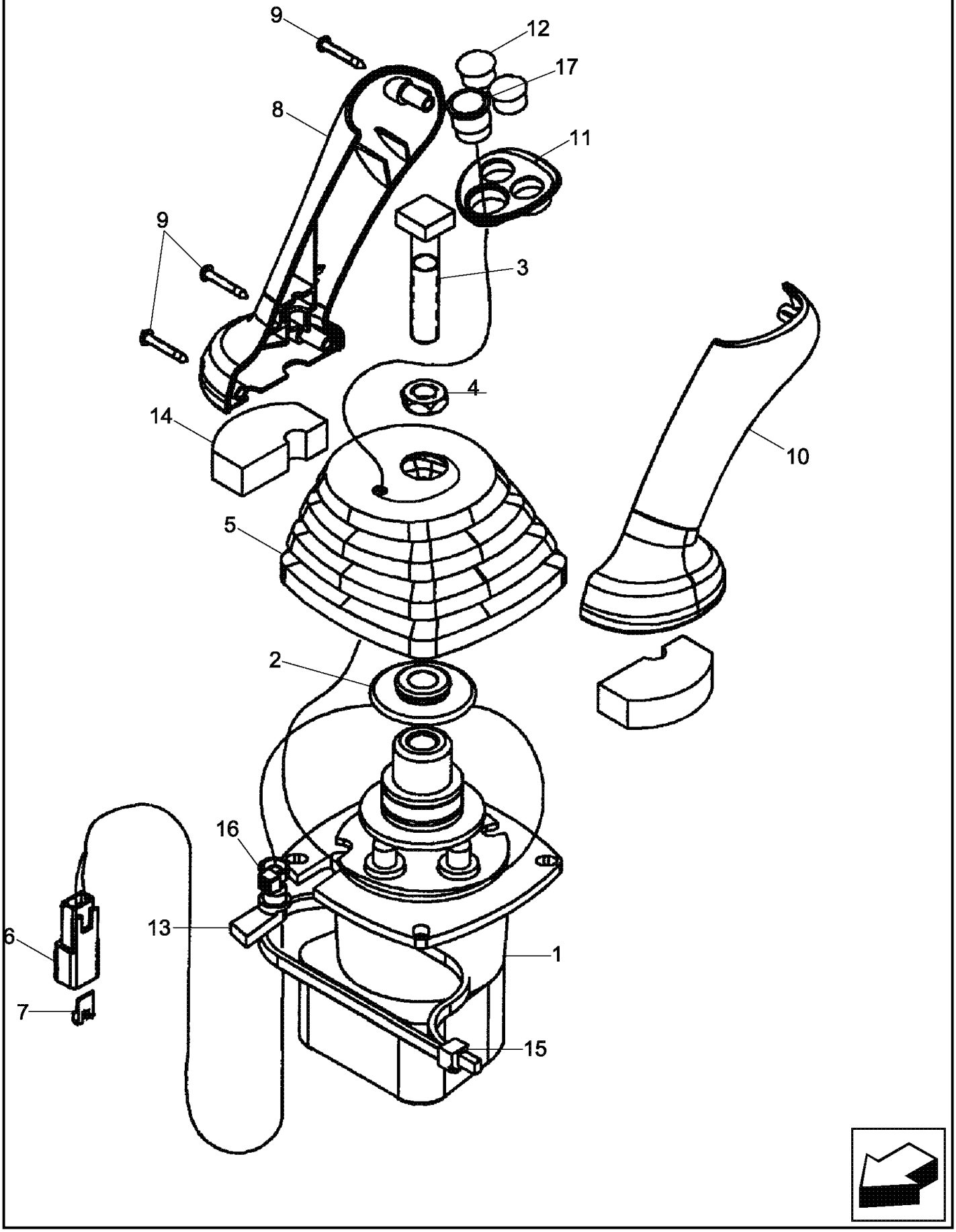

VÁLVULA, JOYSTICK (COM COMANDOS PILOTADOS) (LADO DIREITO) SEM BRAÇO EXTENSÍVEL DA CONCHA

REF FN	PART NUMBER	YR/SN	QTY	DESCRIPTION
	87685956		1	JOYSTICK Pilot Controls, RH; Without Extendable Dipper; Incl. Ref 1 - 17
1	87687141		1	VÁLVULA PILOTO Includes 87473380, 87586772, 87586773
1	87687141R		1	VALVULA HIDRAULICA R VALVE,CNTRL,PILOT,HYD Reman Includes 87473380, 87586772, 87586773
1	87687141C		1	VALVULA HIDRAULICA A VALVE,CNTRL,PILOT,HYD Core Return Number
	87473380		4	GUIA Plunger Assy
	87586772		4	PLACA Spring
	87586773		1	CONJUNTO Set of 4 Return Springs
2	87436225		1	RETENTOR 12.5mm ID, 46mm OD Control Boot
3	87428023		1	PARAFUSO Square Head, M12 x 1.75 x 60 Square Head
4	87037944		1	PORCA FINA Thin, M12 x 1.75, Cl 05
5	87443721		1	COBERTURA DE PROTECÇ Joystick Control
6	225315C1		1	CONECTOR ELÉC. Male, 2 Pin
7	225318C1		1	CONECTOR ELÉC. 2 Pin
8	87308838		1	EMPUNHADURA Joystick Control
9	15687475		3	PARAFUSO Pan Hd, M3.5 x 25mm, SST
10	87308839		1	EMPUNHADURA Joystick Control
11	87547309		1	BISEL Switch Mounting
12	86625128		2	BUJÃO Dome, .562" hole, Nylon
13	87424267		1	PASSA-FIOS 14mm Dia Wire
14	87435506		2	VEDANTE 52mmL Pilot Control Handle, Lower
15	87438046		1	BRAÇADEIRA DE CABO 375.9 mm L x 8mm W CABLE STRAP
16	87000312		1	BRAÇADEIRA DE CABO 4.8mm W x 203.2mm OAL, Nylon CABLE STRAP Black, 10 mm
17	87546922		1	INTERRUPTOR Pushbutton; One Touch Decelerator

580N-RETRO-CARREGADORA (BRASIL)

35.150.16	02	p1	9/2021

SISTEMA HIDRÁULICO - VÁLVULA, ALAVANCA DE CONTROLE (COMANDOS PILOTADOS) (DIREITO) SEM BRAÇO EXTENSÍVEL DA CONCHA, 7 CARRETÉIS

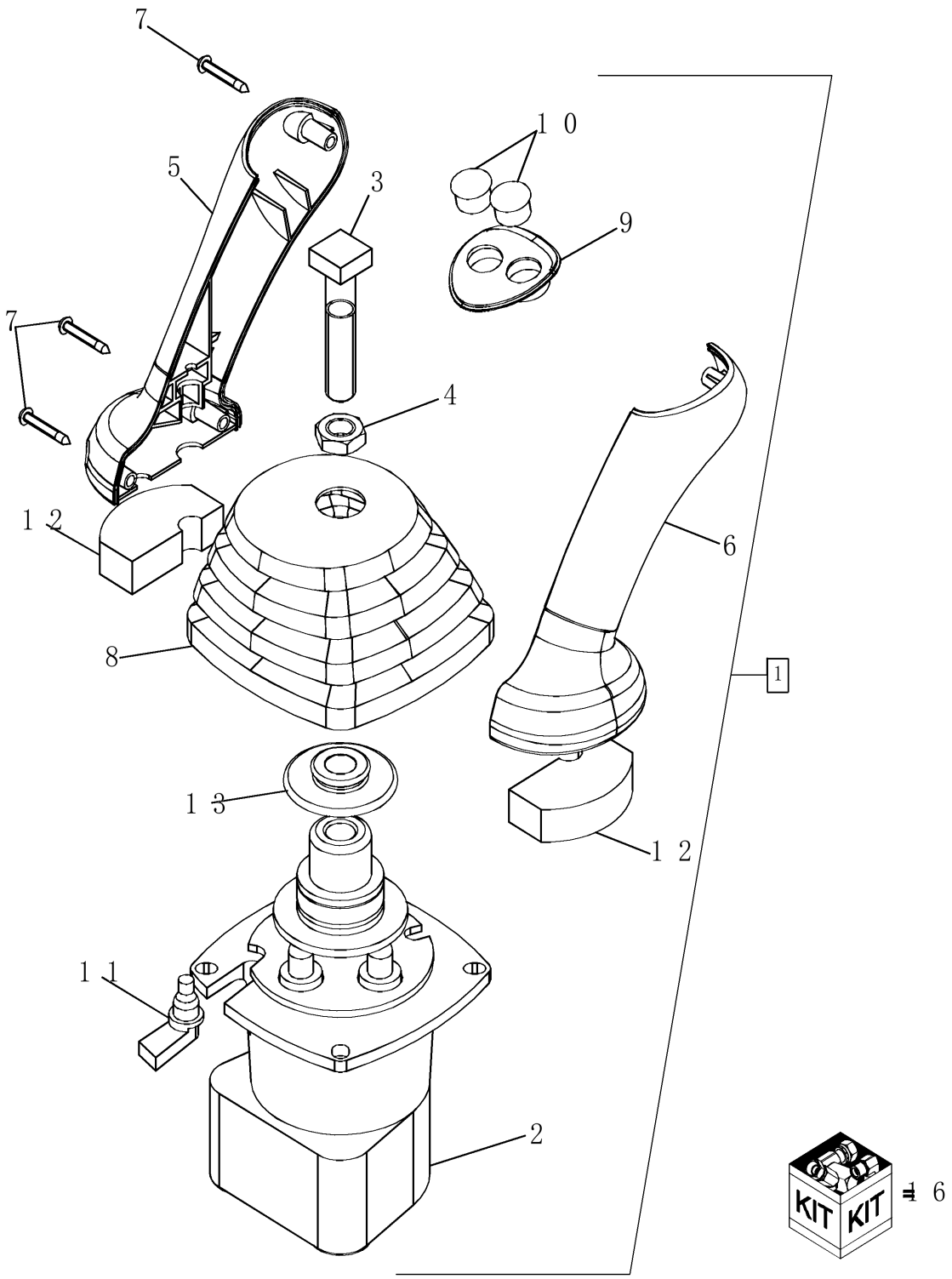

SISTEMA HIDRÁULICO - VÁLVULA, ALAVANCA DE CONTROLE (COMANDOS PILOTADOS) (DIREITO) SEM BRAÇO EXTENSÍVEL DA CONCHA, 7 CARRETÉIS

REF FN	PART NUMBER	YR/SN	QTY	DESCRIPTION
1	87685954		1	JOYSTICK Pilot Controls, RH; Without Extendable Dipper; Includes 87687141 Base Valve; Incl. Ref 1B, 2 - 12; Part Number Stamped On Valve Base; If Used
2	87687141		1	VÁLVULA PILOTO Pilot Control Joystick Valve; Included in 87685954 Joystick Control Valve; If Used; Not Illustrated; Includes 87473380, 87586772, 87586773
2	87687141R		1	VALVULA HIDRAULICA R VALVE,CNTRL,PILOT,HYD Pilot Control Joystick Valve; Included in 87685954 Joystick Control Valve; If Used; Not Illustrated; Includes 87473380, 87586772, 87586773
2	87687141C		1	VALVULA HIDRAULICA A VALVE,CNTRL,PILOT,HYD Core Return Number
3	87428023		1	PARAFUSO Square Head, M12 x 1.75 x 60 Square Head
4	87037944		1	PORCA FINA Thin, M12 x 1.75, Cl 05
5	87308838		1	EMPUNHADURA Joystick Control; Replaces 87428164
6	87308839		1	EMPUNHADURA Joystick Control; Replaces 87428165
7	15687475		3	PARAFUSO Pan Hd, M3.5 x 25mm, SST Replaces 87032819 Black Zinc Plated Screw, Which Is Used In Other Applications
8	87443722		1	COBERTURA DE PROTECÇ Joystick Control
9	87435242		1	BISEL Switch Mounting
10	86625128		2	BUJÃO Dome, .562" hole, Nylon Replaces 353-405 Plug Which Is Used In Other Applications
11	87451448		1	PASSA-FIOS 14mm Dia Wire; Replaces 87424267 Grommet, Which Is Used In Other Applications

580N-RETRO-CARREGADORA (BRASIL)

35.150.16	02	p2	9/2021

SISTEMA HIDRÁULICO - VÁLVULA, ALAVANCA DE CONTROLE (COMANDOS PILOTADOS) (DIREITO) SEM BRAÇO EXTENSÍVEL DA CONCHA, 7 CARRETÉIS

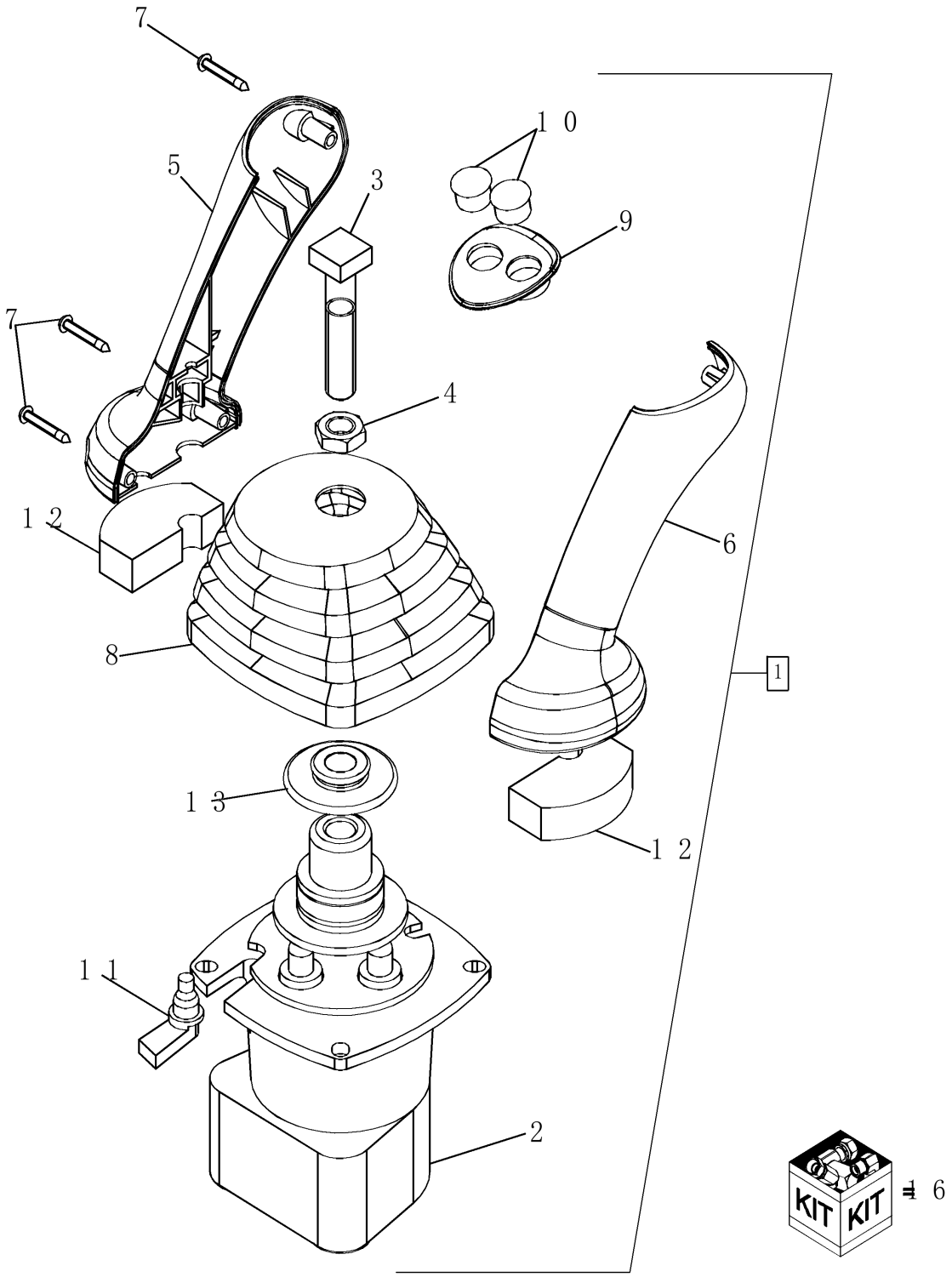

SISTEMA HIDRÁULICO - VÁLVULA, ALAVANCA DE CONTROLE (COMANDOS PILOTADOS) (DIREITO) SEM BRAÇO EXTENSÍVEL DA CONCHA, 7 CARRETÉIS

REF FN	PART NUMBER	YR/SN	QTY	DESCRIPTION
12	87435506		2	VEDANTE 52mmL Pilot Control Handle, Lower
13	87436225		1	RETENTOR 12.5mm ID, 46mm OD Control Boot
14	87473380		4	GUIA Plunger Assy (Not Shown)
15	87586772		4	PLACA Spring (Not Shown)
16	87586773		1	CONJUNTO Set of 4 Return Springs (Not Shown)

580N-RETRO-CARREGADORA (BRASIL)

35.150.16	03	p1	9/2021

SISTEMA HIDRÁULICO - VÁLVULA, ALAVANCA DE CONTROLE (COMANDOS PILOTADOS) (DIREITO) COM BRAÇO EXTENSÍVEL DA CONCHA, 8 CARRETÉIS

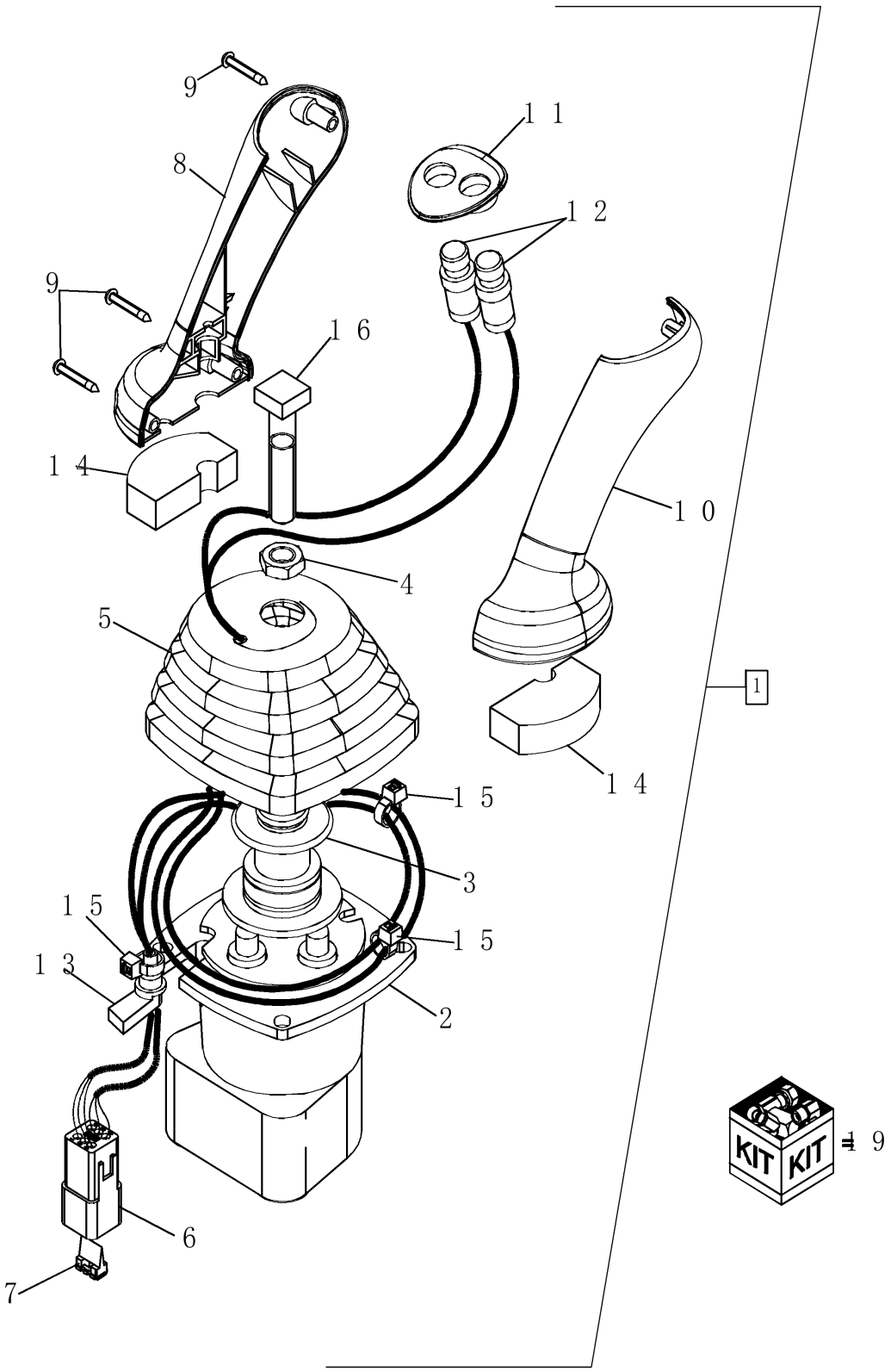

SISTEMA HIDRÁULICO - VÁLVULA, ALAVANCA DE CONTROLE (COMANDOS PILOTADOS) (DIREITO) COM BRAÇO EXTENSÍVEL DA CONCHA, 8 CARRETÉIS

REF FN	PART NUMBER	YR/SN	QTY	DESCRIPTION
1	87685955		1	JOYSTICK Joystick, RH; With Extendable Dipper; Includes 87687141 Base Valve; Incl. Ref 1B, 2 - 15; Replaces 87443743, 87308847, 87388705; Part Number Stamped On Valve Base; If Used
2	87687141		1	VÁLVULA PILOTO Pilot Control Joystick Valve; Included in 87685955 Joystick Control Valve; Includes 87473380, 87586772, 87586773; If Used; Not Illustrated
2	87687141R		1	VALVULA HIDRAULICA R VALVE,CNTRL,PILOT,HYD Pilot Control Joystick Valve; Included in 87685955 Joystick Control Valve; Includes 87473380, 87586772, 87586773; If Used; Not Illustrated
2	87687141C		1	VALVULA HIDRAULICA A VALVE,CNTRL,PILOT,HYD Core Return Number
3	87436225		1	RETENTOR 12.5mm ID, 46mm OD Control Boot
4	87037944		1	PORCA FINA Thin, M12 x 1.75, Cl 05
5	87443721		1	COBERTURA DE PROTECÇ Joystick Control
6	225350C1		1	CONECTOR ELÉC. Male, 6 Pin
7	225353C1		1	CORTE DE TECIDO Lock, Black Connector
8	87308838		1	EMPUNHADURA Joystick Control; Replaces 87428164
9	15687475		3	PARAFUSO Pan Hd, M3.5 x 25mm, SST Replaces 87032819 Black Zinc Plated Screw, Which Is Used In Other Applications
10	87308839		1	EMPUNHADURA Joystick Control; Replaces 87428165
11	87435242		1	BISEL Switch Mounting
12	84134639		2	INTERRUPTOR, BOTAO Push Button Retract and Extendahoe Switches; Replaces 87437371

580N-RETRO-CARREGADORA (BRASIL)

35.150.16	03	p2	9/2021

SISTEMA HIDRÁULICO - VÁLVULA, ALAVANCA DE CONTROLE (COMANDOS PILOTADOS) (DIREITO) COM BRAÇO EXTENSÍVEL DA CONCHA, 8 CARRETÉIS

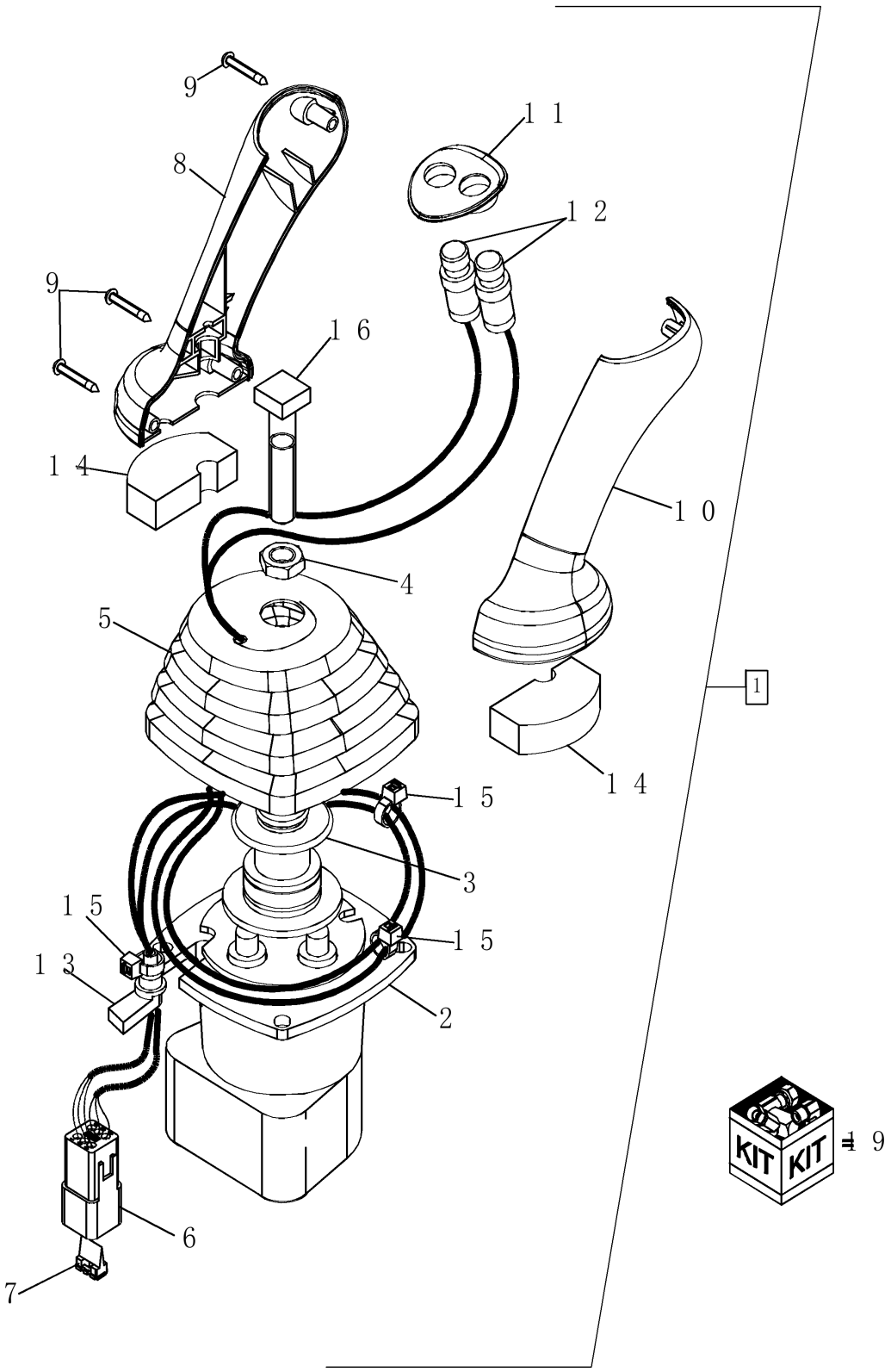

SISTEMA HIDRÁULICO - VÁLVULA, ALAVANCA DE CONTROLE (COMANDOS PILOTADOS) (DIREITO) COM BRAÇO EXTENSÍVEL DA CONCHA, 8 CARRETÉIS

REF FN	PART NUMBER	YR/SN	QTY	DESCRIPTION
13	87424267		1	PASSA-FIOS 14mm Dia Wire
14	87435506		2	VEDANTE 52mmL Pilot Control Handle, Lower
15	87000312		3	BRAÇADEIRA DE CABO 4.8mm W x 203.2mm OAL, Nylon CABLE STRAP 7-8 Inch Nylon
15	87438046		1	BRAÇADEIRA DE CABO 375.9 mm L x 8mm W CABLE STRAP 15 Inch Nylon
16	87428023		1	PARAFUSO Square Head, M12 x 1.75 x 60 Square Head
17	87473380		4	GUIA Plunger Assy
17	87586772		4	PLACA Spring
17	87586773		1	CONJUNTO Set of 4 Return Springs

35.359.01	01	p1	9/2021

CARREGADOR, VÁLVULA DE CONTROLE, MECÂNICA, 3 CARRETÉIS

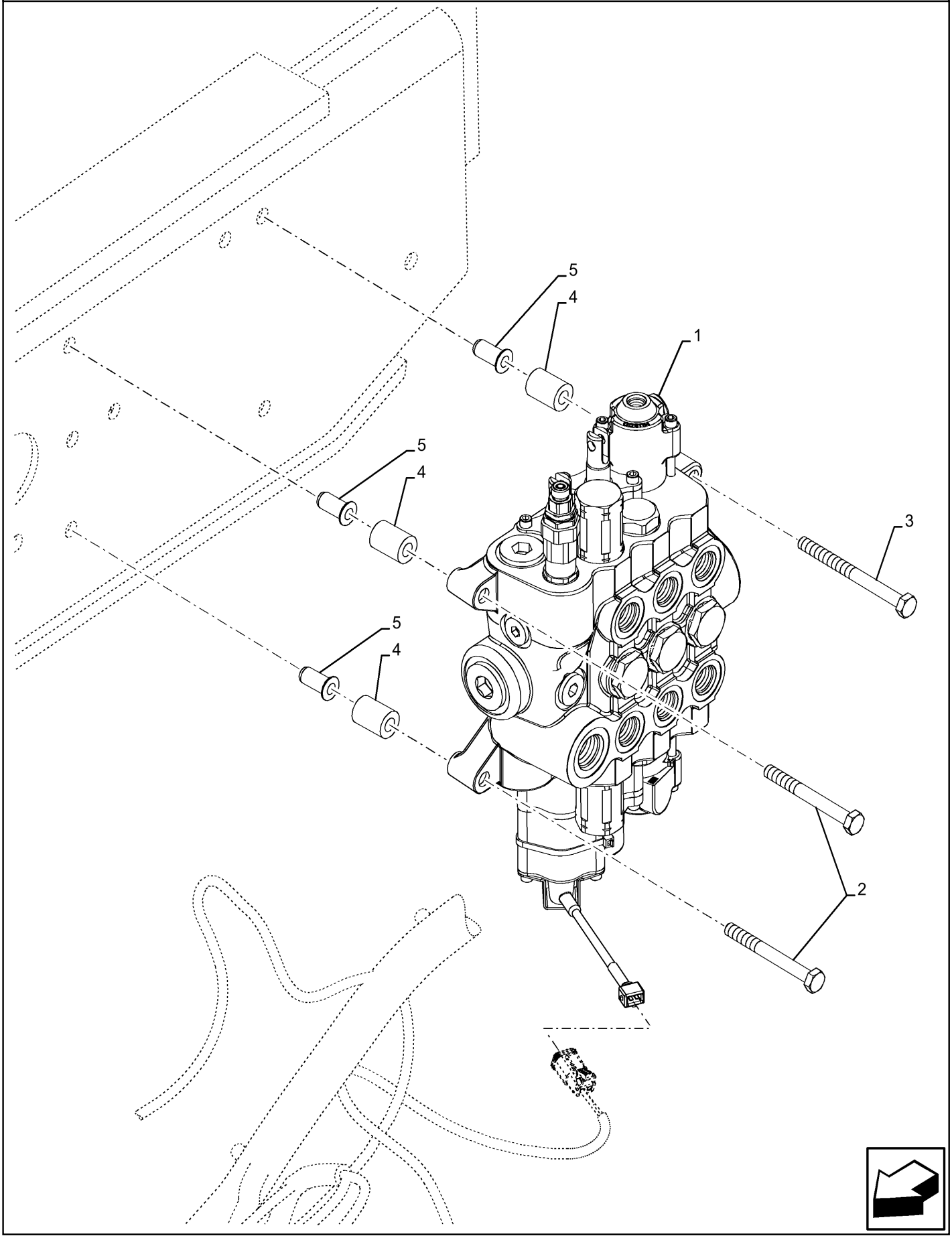

CARREGADOR, VÁLVULA DE CONTROLE, MECÂNICA, 3 CARRETÉIS

REF FN	PART NUMBER	YR/SN	QTY	DESCRIPTION
1	47907477		1	VÁLVULA Loader, 3-Spool
2	814-10090		2	PARAFUSO Hex, M10 x 1.5 x 90mm, Cl 8.8
3	814-10110		1	PARAFUSO Hex, M10 x 1.5 x 110mm, Cl 8.8
4	87417599		3	ESPAÇADOR 11mm ID x 22mm OD x 30mm Thk
5	87417721		3	ENCHIMENTO ROSCADO M10 x 1.5-6H x 29 L

580N-RETRO-CARREGADORA (BRASIL)

35.701.02	01	p1	9/2021

SISTEMA HIDRÁULICO - CILINDRO, CAÇAMBA DA CARREGADEIRA 4 EM 1

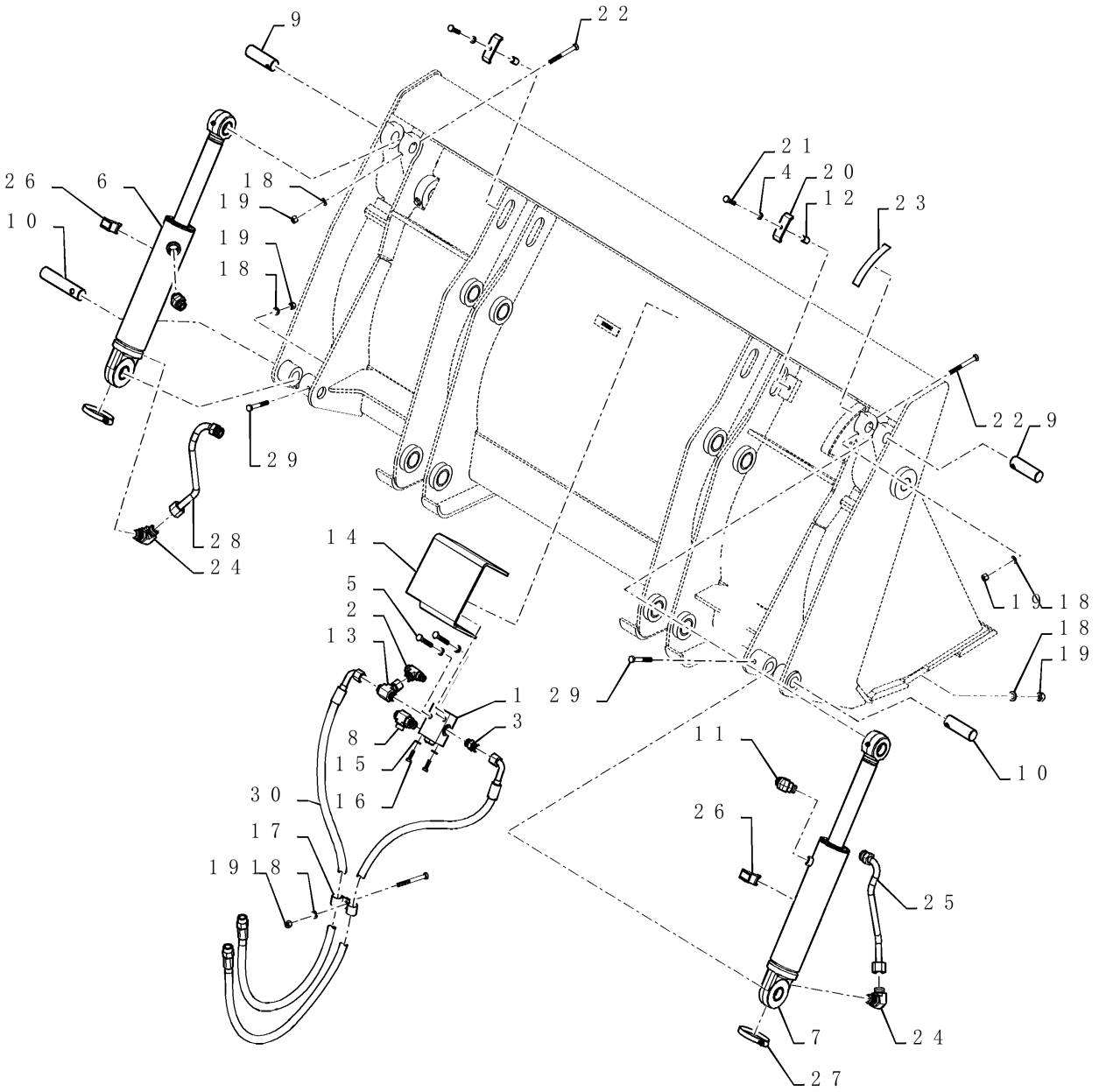

SISTEMA HIDRÁULICO - CILINDRO, CAÇAMBA DA CARREGADEIRA 4 EM 1

REF FN	PART NUMBER	YR/SN	QTY	DESCRIPTION
1	325465A2		1	VALVE, CHECK
2	201-412		1	CONEXAO T 13/16" - 16 ORFS x 13/16" - 16 ORFS x 3/4" - 16 ORB
3	201-102		1	CONECTOR HIDRÁUL 13/16" - 16 Male ORFS x 3/4" - 16 Male ORB
4	892-11010		4	ANILHA DE RETENÇÃO M10
5	814-10060		2	PARAFUSO Hex, M10 x 1.5 x 60mm, Cl 8.8
6	87454016		1	CILINDRO HIDRÁULICO Double Acting, 44.4mm Rod, 230.6mm Stroke
7	87454017		1	CILINDRO HIDRÁULICO Double Acting, 44.4mm Rod, 230.6mm Stroke
7	87454017R		1	REVISION CILINDRO HD Double Acting, 44.4mm Rod, 230.6mm Stroke 580N LOADER BACKHOE (BRAZIL), CYLINDER, LOADER BUCKET 4-IN-1 (1/12-)
7	87454017C		1	CILINDRO HIDRAULICO Double Acting, 44.4mm Rod, 230.6mm Stroke Return Number
8	84218880		1	CONECTOR T MACHO-FEM 13/16" - 16 ORFS x 13/16" - 16 ORFS x 9/16" - 18 ORB
9	D51392		2	PINO 31.72mm OD x 101.6mm L
10	D51393		2	PINO 31.72mm OD x 152.4mm L
11	201-316		2	COTOVELO 45 Degree Elbow, 1" - 14 Male ORFS x 7/8" - 14 Male ORB
12	R46493		2	ESPAÇADOR 0.406" ID x 0.625" OD x 0.850" Thk
13	201-411		1	CONEXAO T 13/16"-16 ORFS x 13/16"-16 Sw Br
14	388848A1		1	PROTEÇÃO
15	892-11008		2	ANILHA DE RETENÇÃO 8mm ID
16	614-8025		2	PARAFUSO Hex, M8 x 1.25 x 25mm, Cl 8.8, Full Thd
17	515-25254		2	BRAÇADEIRA 1", Insul, 1/2" Bolt
18	895-11010		5	ARRUELA PLANA 11mm ID x 20mm OD x 2mm Thk
19	832-10410		5	CONTRA PORCA M10 x 1.5, Cl 8

580N-RETRO-CARREGADORA (BRASIL)

35.701.02	01	p2	9/2021

SISTEMA HIDRÁULICO - CILINDRO, CAÇAMBA DA CARREGADEIRA 4 EM 1

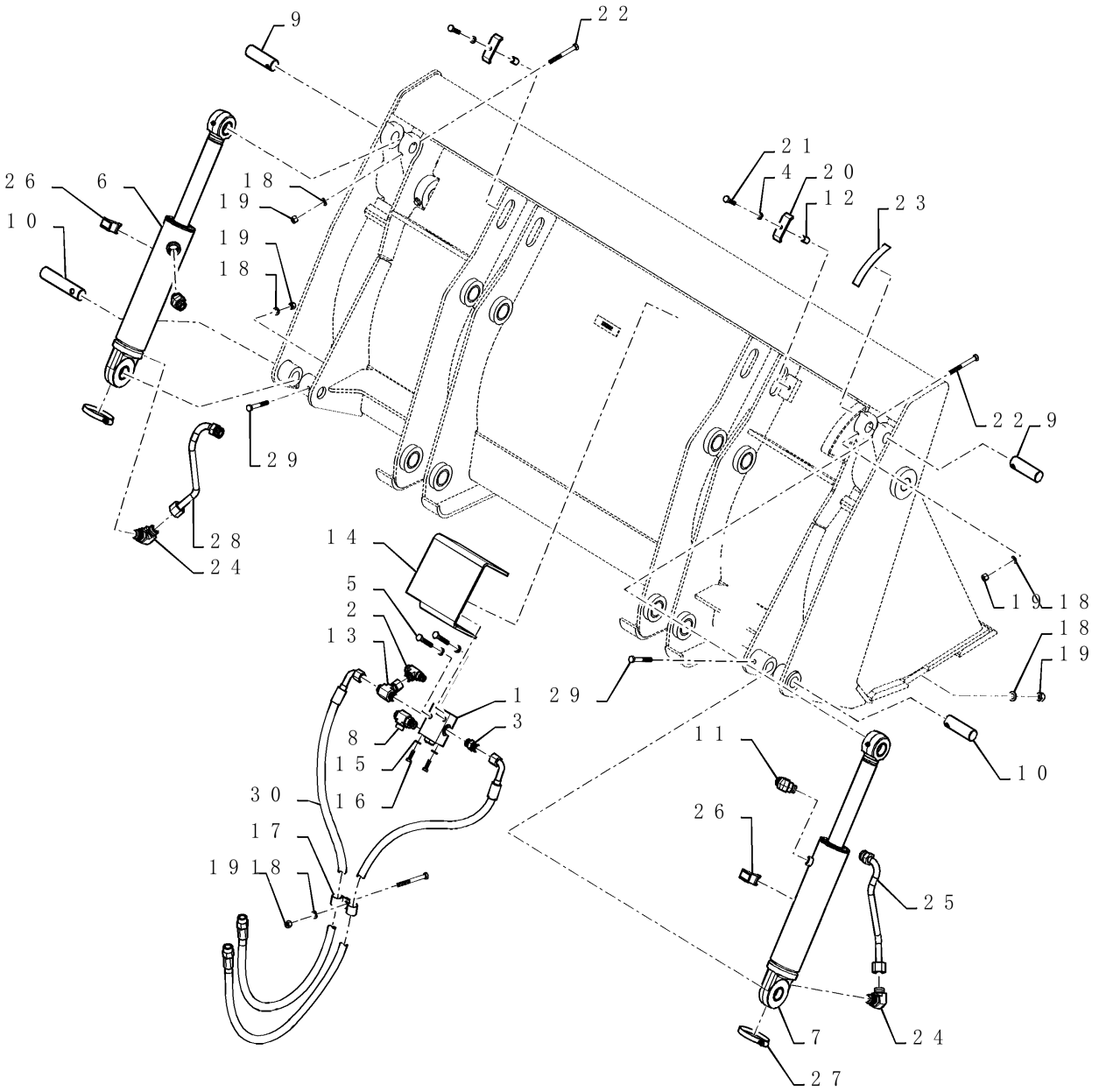

SISTEMA HIDRÁULICO - CILINDRO, CAÇAMBA DA CARREGADEIRA 4 EM 1

REF FN	PART NUMBER	YR/SN	QTY	DESCRIPTION
20	D143846		2	BRACADEIRA MANGUEIRA 10,3mm ID x 77,7mm L
21	614-10040		2	PARAFUSO Hex, M10 x 1.5 x 40mm, Cl 8.8, Full Thd
22	814-10090		2	PARAFUSO Hex, M10 x 1.5 x 90mm, Cl 8.8
23	321-1708		1	DECALQUE
24	201-306		2	COTOVELO 90 90 Degree Elbow, 1" - 14 Male ORFS x 7/8" - 14 Male ORB
25	84219829		1	TUBAGEM HIDRÁULICO
26	D38648		2	BLOCO
27	214-1464		2	BRACADEIRA MANGUEIRA #64, 3.56" - 4.5", Type F Worm
28	84219830		1	TUBAGEM HIDRÁULICO
29	814-10080		2	PARAFUSO Hex, M10 x 1.5 x 80mm, Cl 8.8
30	84272032		2	MANGUEIRA HIDRÁULICA 12.5mm ID x 1290mm L

580N-RETRO-CARREGADORA (BRASIL)

35.701.02	02	p1	9/2021

SISTEMA HIDRÁULICO - CILINDRO, CAÇAMBA DA CARREGADEIRA 4 EM 1

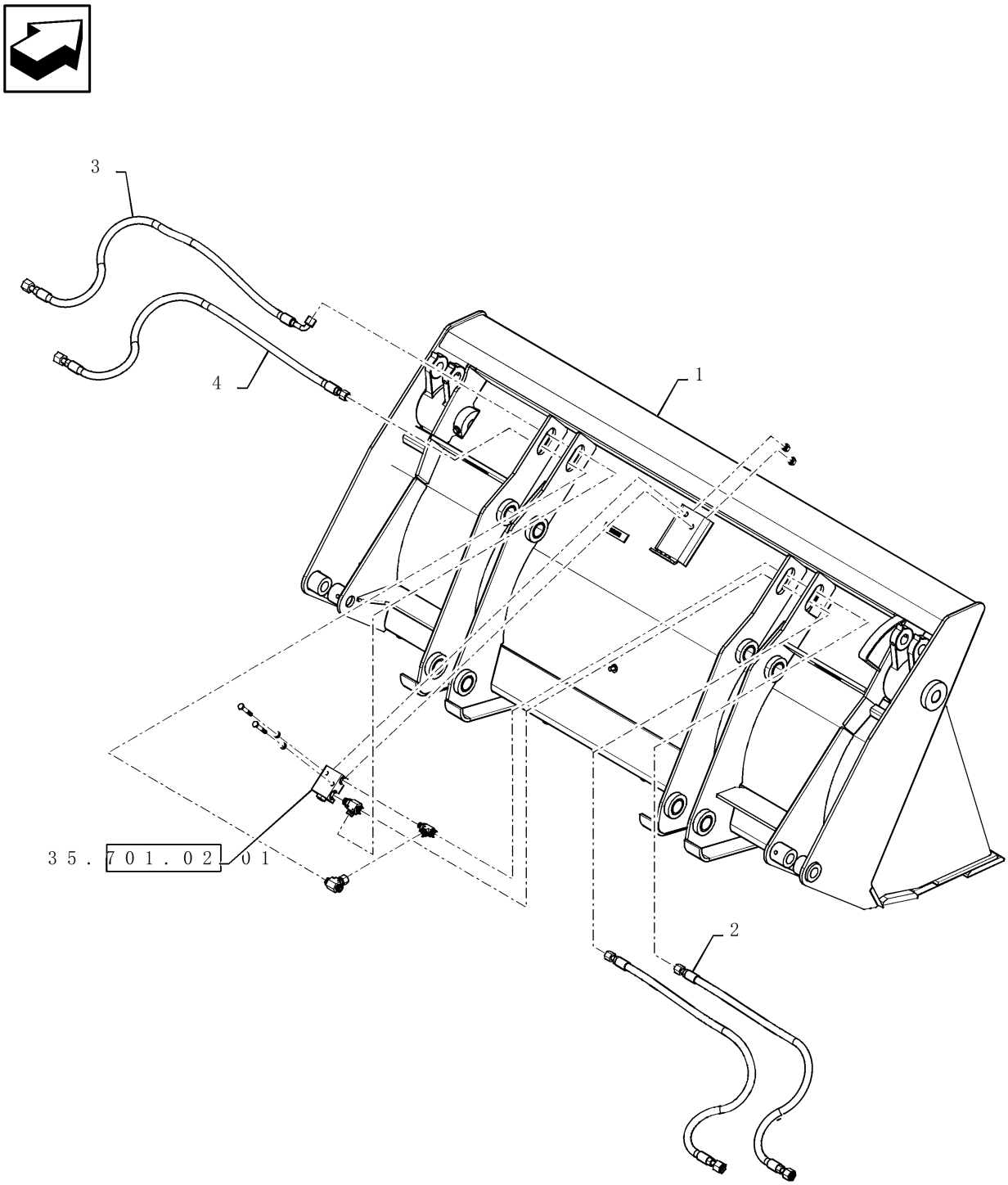

SISTEMA HIDRÁULICO - CILINDRO, CAÇAMBA DA CARREGADEIRA 4 EM 1

REF	FN	PART NUMBER	YR/SN	QTY	DESCRIPTION
1		411668A1		1	CAÇAMBA 82" 4in1, 1.0 cu yd 82" 4-in-1
2		84219839		2	MANGUEIRA HIDRÁULICA 12.5mm ID x 1152mm L
3		84219844		1	MANGUEIRA HIDRÁULICA 12.5mm ID x 1250mm L
4		84219846		1	MANGUEIRA HIDRÁULICA 12.5mm ID x 1283mm L

35.701.03	01	p1	9/2021

CILINDRO - CARREGADEIRA 4 EM 1

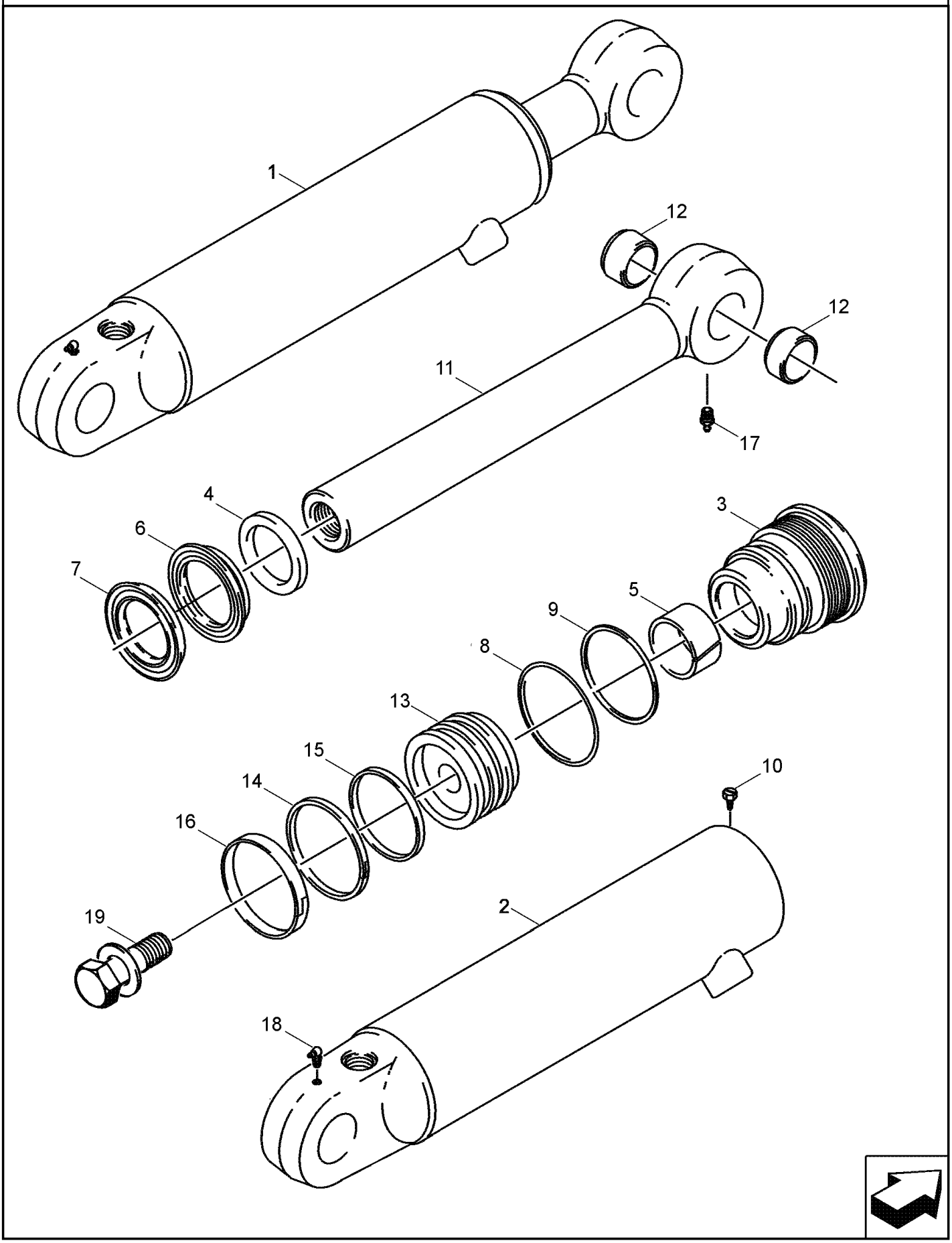

CILINDRO - CARREGADEIRA 4 EM 1

REF	FN	PART NUMBER	YR/SN	QTY	DESCRIPTION
1		87454017		1	CILINDRO HIDRÁULICO Double Acting, 44.4mm Rod, 230.6mm Stroke 76 ID x 231 mm strk; RH; Incl. Ref 2 - 19
1		87454017R		1	REVISION CILINDRO HD Double Acting, 44.4mm Rod, 230.6mm Stroke 580N LOADER BACKHOE (BRAZIL), LOADER 4-IN-1, 76 ID x 231 mm strk, RH (1/12-)
1		87454017C		1	CILINDRO HIDRAULICO Double Acting, 44.4mm Rod, 230.6mm Stroke Return Number
1		87454016		1	CILINDRO HIDRÁULICO Double Acting, 44.4mm Rod, 230.6mm Stroke 76 ID x 231 mm strk; LH; Incl. Ref 2 - 19
2		87454907		1	CORPO DO CILINDRO RH; 87454017 Cylinder; Includes (2) 30634 Bushings; If Used
2		87454908		1	CORPO DO CILINDRO LH; 87454016 Cylinder; Includes (2) 30634 Bushings; If Used
3		297281A1		1	TAMPA DO CILINDRO
		1543267C1		1	KIT DE VEDAÇÃO Incl 4 - 9, 14 - 16
4		D95143		1	JUNTA EASPADORRO 44.42mm ID x 57.17mm OD x 7.92mm Thk
5		G102425		1	BUCHA 44.45mm ID x 47.45mm OD x 25.1mm Thk
		1542875C1		1	KIT DE VEDAÇÃO 44.4mm Rod Rod and Buffer; Incl 6,7; Not Serviced Separately; Order 1543267C1 Seal Kit
		48167835		1	KIT DE VEDAÇÃO Incl 6, 7, Alternativa NEXPRO com modal DEPOT
6		NSS		1	NO SE VENDE SEPARADO SEAL Rod; Order 1543267C1 Seal Kit
7		NSS		1	NO SE VENDE SEPARADO SEAL Buffer; Order 1543267C1 Seal Kit
8		238-5231		1	O-RING 0.139" Thk x 2.609" ID, -231, Cl 5, 75 Duro
9		G109298		1	ANEL 69.47mm ID x 75.57mm OD x 1.4mm Thk
10		86642312		1	PARAFUSO Hex, #8 - 32 x 3/8"

580N-RETRO-CARREGADORA (BRASIL)

35.701.03	01	p2	9/2021

CILINDRO - CARREGADEIRA 4 EM 1

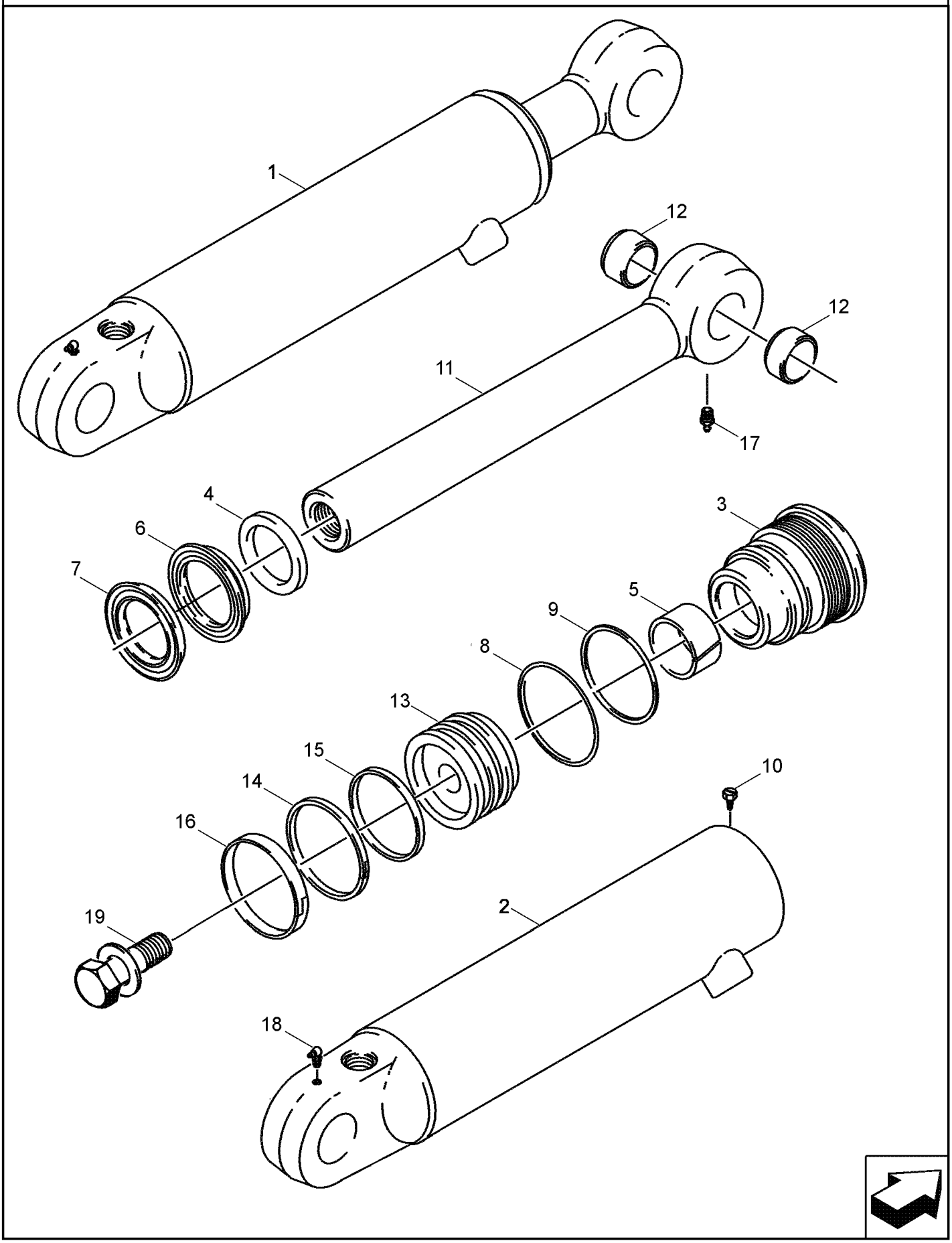

CILINDRO - CARREGADEIRA 4 EM 1

REF	FN	PART NUMBER	YR/SN	QTY	DESCRIPTION
11		1346195C1		1	HASTE PISTÃO 44.4mm OD 44 mm (1-3/4 in) dia; Incl 12
12		30634		2	BUCHA 32.05mm ID x 38.18mm OD x 17.6mm L
13		1340798C1		1	PISTÃO 76.2mm Bore, 44.4mm Rod, 37.85mm W
14		G102288		1	VEDANTE Locking, 71.71mm ID x 76.43mm OD x 6.96mm Thk
15		G100444		1	ANEL VEDADOR Square, 5.28mm Thk x 62.61mm ID
16		G100449		1	ANEL DE DESGASTE Split, 69.85mm ID x 76.2mm OD x 9.52mm Thk
17		219-1		1	GRAXEIRA 1/8" - 27 NPTF
18		219-55		1	GRAXEIRA 90 Degree Elbow, 1/8" - 27 NPTF
19		86982437		1	PARAFUSO Sems, Hex, 1" - 14 x 2.50" 1,0 x 2,5 in, Includes Washer

580N-RETRO-CARREGADORA (BRASIL)

35.701.04	01	p1	9/2021

HIDRÁULICO - CARREGADEIRA 4 EM 1

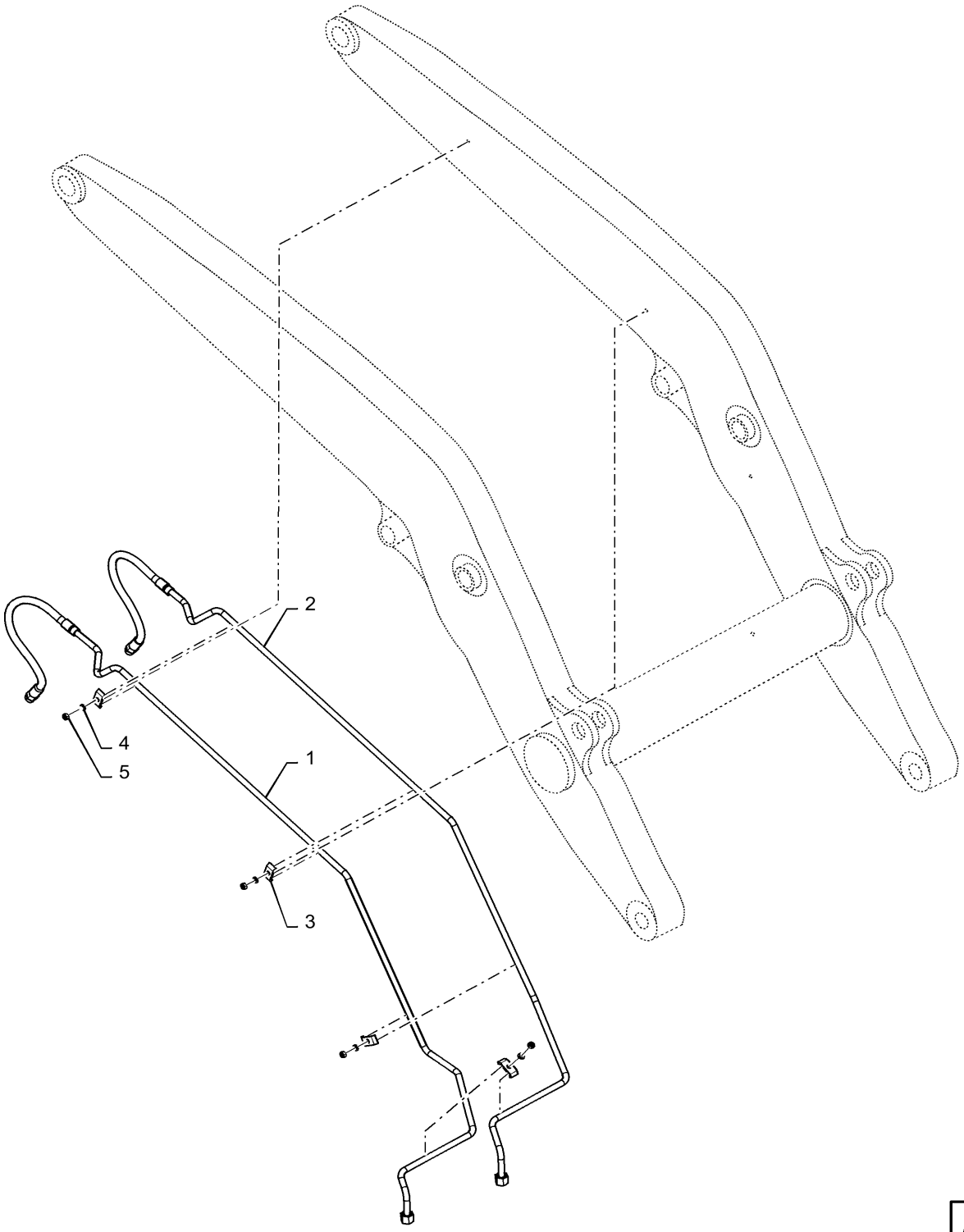

A partir do Chassi

HIDRÁULICO - CARREGADEIRA 4 EM 1

REF	FN	PART NUMBER	YR/SN	QTY	DESCRIPTION
1		84282570		1	TUBAGEM HIDRÁULICO 4-in-1 Bucket Aux. Port B
2		84282567		1	TUBAGEM HIDRÁULICO 4-in-1 Bucket Aux. Port A
3		D138055		4	BRAÇADEIRA 10,3mm ID x 58,4mm L
4		140028		4	ANILHA DE RETENÇÃO 10.2mm ID x 18.1mm OD x 2.2mm Thk
5		86500689		4	PORCA M10 x 1.5, Cl 10

580N-RETRO-CARREGADORA (BRASIL)

35.701.06	01	p1	9/2021

SISTEMA HIDRÁULICO - CARREGADEIRA, 2 CARRETÉIS (COM COMANDOS PILOTADOS)

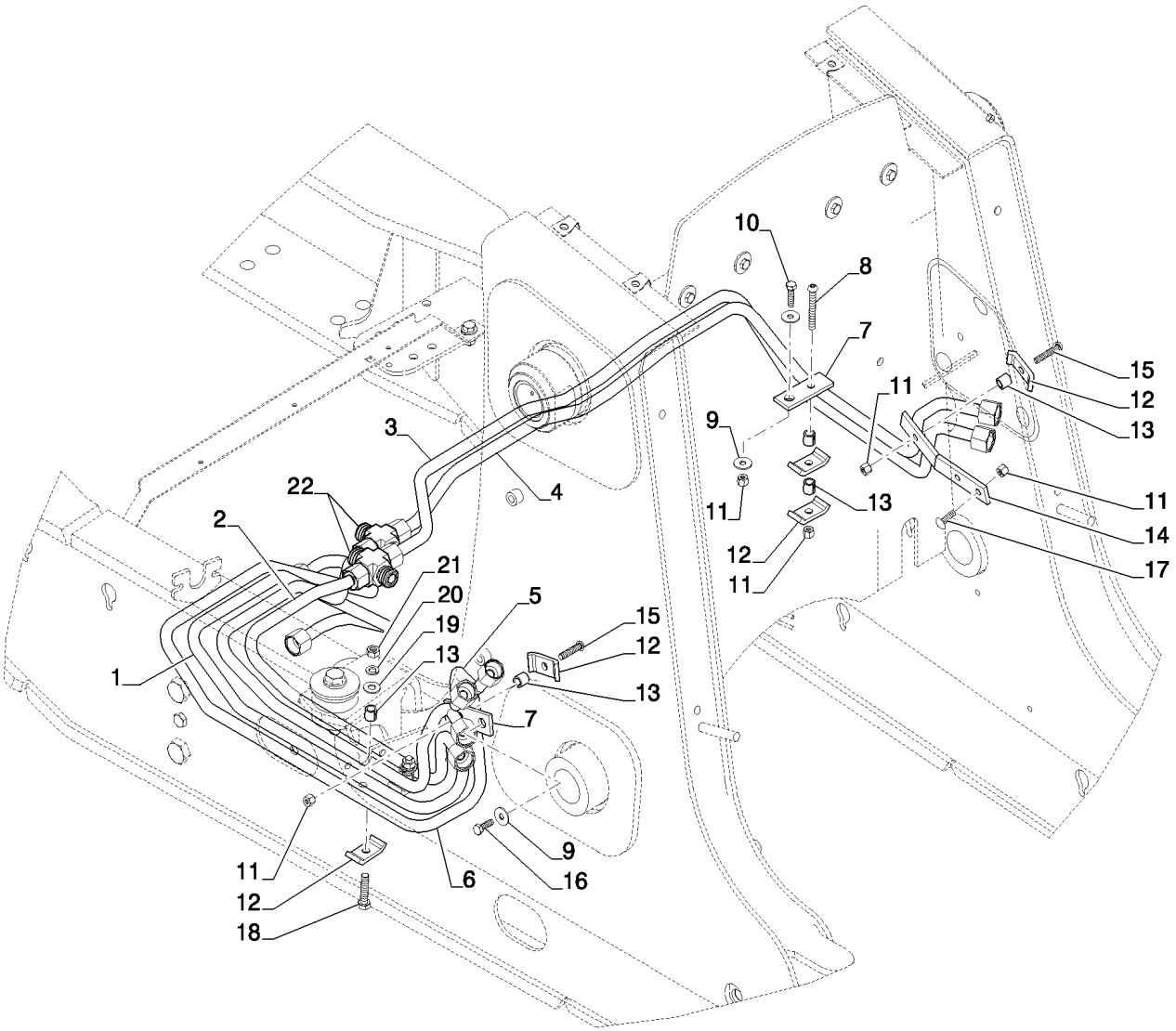

SISTEMA HIDRÁULICO - CARREGADEIRA, 2 CARRETÉIS (COM COMANDOS PILOTADOS)

REF FN	PART NUMBER	YR/SN	QTY	DESCRIPTION
1	84405560		1	TUBAGEM HIDRÁULICO
2	84405562		1	TUBAGEM HIDRÁULICO
3	84397079		1	TUBAGEM HIDRÁULICO
4	84350095		1	TUBAGEM HIDRÁULICO
5	84294676		1	TUBO RÍGIDO
6	84294679		1	TUBO RÍGIDO
7	84293019		2	SUPORTE
8	300510		1	PARAFUSO Hex, M8 x 65mm, Cl 8.8
9	12645031		3	ARRUELA PLANA 8.45mm ID x 21mm OD x 3mm Thk
10	43128		1	PARAFUSO M8 x 1.25 x 30mm, Cl 8.8
11	16104121		5	CONTRA PORCA M8 x 1.25, Cl 10
12	D138055		6	BRAÇADEIRA 10,3mm ID x 58,4mm L
13	120303A1		6	ESPAÇADOR 11mm ID x 15.82mm OD x 15mm Thk
14	84293020		1	SUPORTE
15	43129		2	PARAFUSO Hex, M8 x 1.25 x 40mm, Cl 8.8
16	43127		1	PARAFUSO Hex, M8 x 1.25 x 25mm, Cl 8.8
17	308761		1	PARAFUSO M8 x 1.25 x 25mm, Cl 8.8
18	325829		2	PARAFUSO Hex, M10 x 1.5 x 45mm, Cl 8.8
19	87655046		2	ANILHA ESPECIAL 10.65mm ID x 23mm OD x 2.2mm Thk
20	140028		2	ANILHA DE RETENÇÃO 10.2mm ID x 18.1mm OD x 2.2mm Thk
21	86500689		2	PORCA M10 x 1.5, Cl 10
22	87338053		2	CONEXÃO DE 4 VIAS

580N-RETRO-CARREGADORA (BRASIL)

35.701.06	02	p1	9/2021

SISTEMA HIDRÁULICO - CARREGADEIRA, 3 CARRETÉIS (COM COMANDOS PILOTADOS)

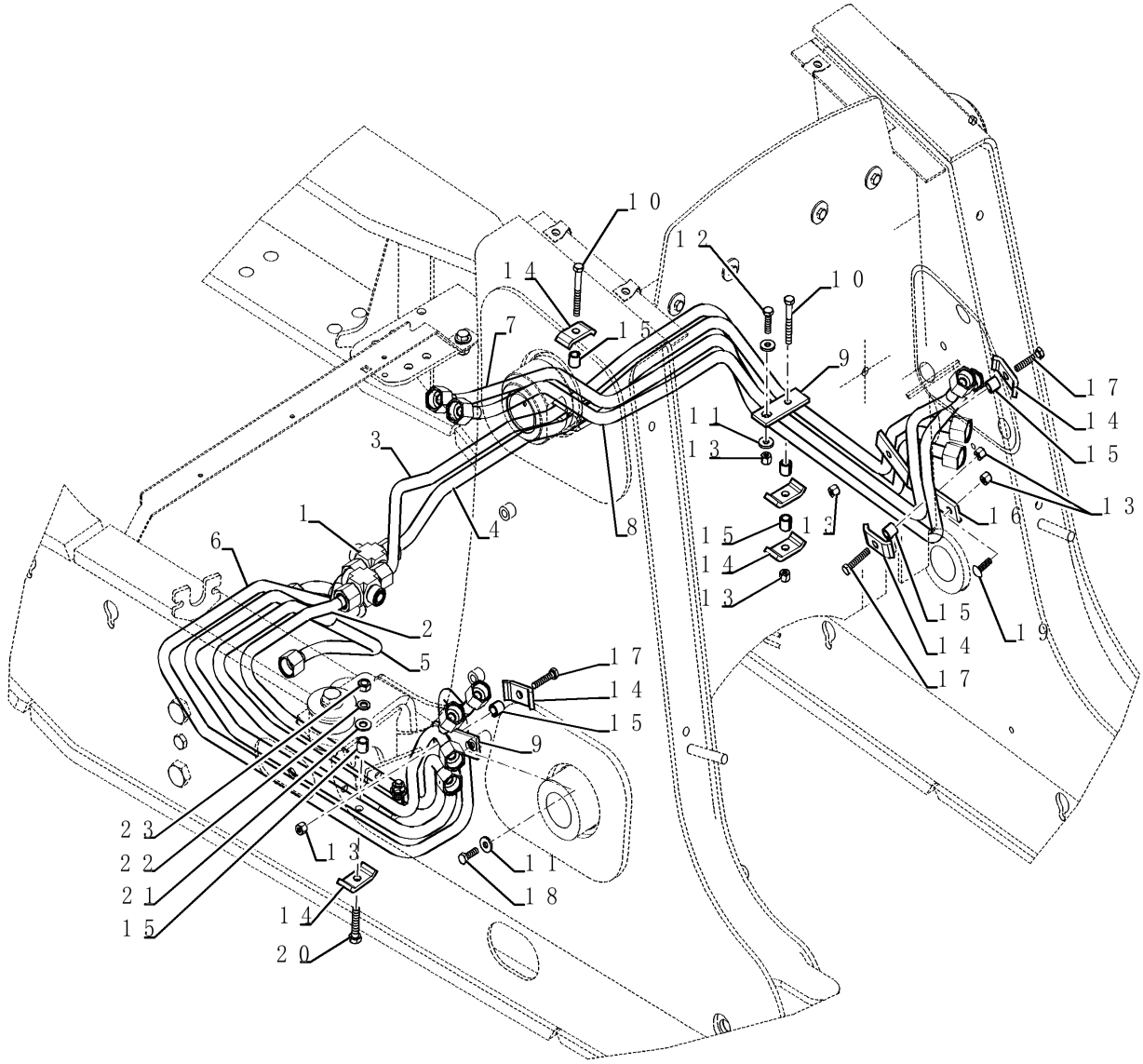

SISTEMA HIDRÁULICO - CARREGADEIRA, 3 CARRETÉIS (COM COMANDOS PILOTADOS)

REF	FN	PART NUMBER	YR/SN	QTY	DESCRIPTION
1		84350086		1	TUBAGEM HIDRÁULICO
2		84350091		1	TUBAGEM HIDRÁULICO
3		84350093		1	TUBAGEM HIDRÁULICO
4		84350095		1	TUBAGEM HIDRÁULICO
5		84294676		1	TUBO RÍGIDO
6		84294679		1	TUBO RÍGIDO
7		84293011		1	TUBAGEM HIDRÁULICO
8		84293009		1	TUBAGEM HIDRÁULICO
9		84293019		2	SUPORTE
10		84292041		2	PARAFUSO ALLENA FLAN M8 x 65mm, CL 10.9
11		87528983		3	ARRUELA PLANA 8.4mm ID x 25mm OD x 2mm Thk
12		43128		1	PARAFUSO M8 x 1.25 x 30mm, Cl 8.8
13		16104121		7	CONTRA PORCA M8 x 1.25, Cl 10
14		D138055		11	BRAÇADEIRA 10,3mm ID x 58,4mm L
15		120303A1		9	ESPAÇADOR 11mm ID x 15.82mm OD x 15mm Thk
16		84293020		1	SUPORTE
17		43129		3	PARAFUSO Hex, M8 x 1.25 x 40mm, Cl 8.8
18		43127		1	PARAFUSO Hex, M8 x 1.25 x 25mm, Cl 8.8
19		308761		1	PARAFUSO M8 x 1.25 x 25mm, Cl 8.8
20		325829		2	PARAFUSO Hex, M10 x 1.5 x 45mm, Cl 8.8
21		87655046		2	ANILHA ESPECIAL 10.65mm ID x 23mm OD x 2.2mm Thk
22		140028		2	ANILHA DE RETENÇÃO 10.2mm ID x 18.1mm OD x 2.2mm Thk
23		86500689		2	PORCA M10 x 1.5, Cl 10

580N-RETRO-CARREGADORA (BRASIL)

35.701.06	03	p1	9/2021

SISTEMA HIDRÁULICO - CARREGADEIRA, 3 CARRETÉIS (COM COMANDOS PILOTADOS)

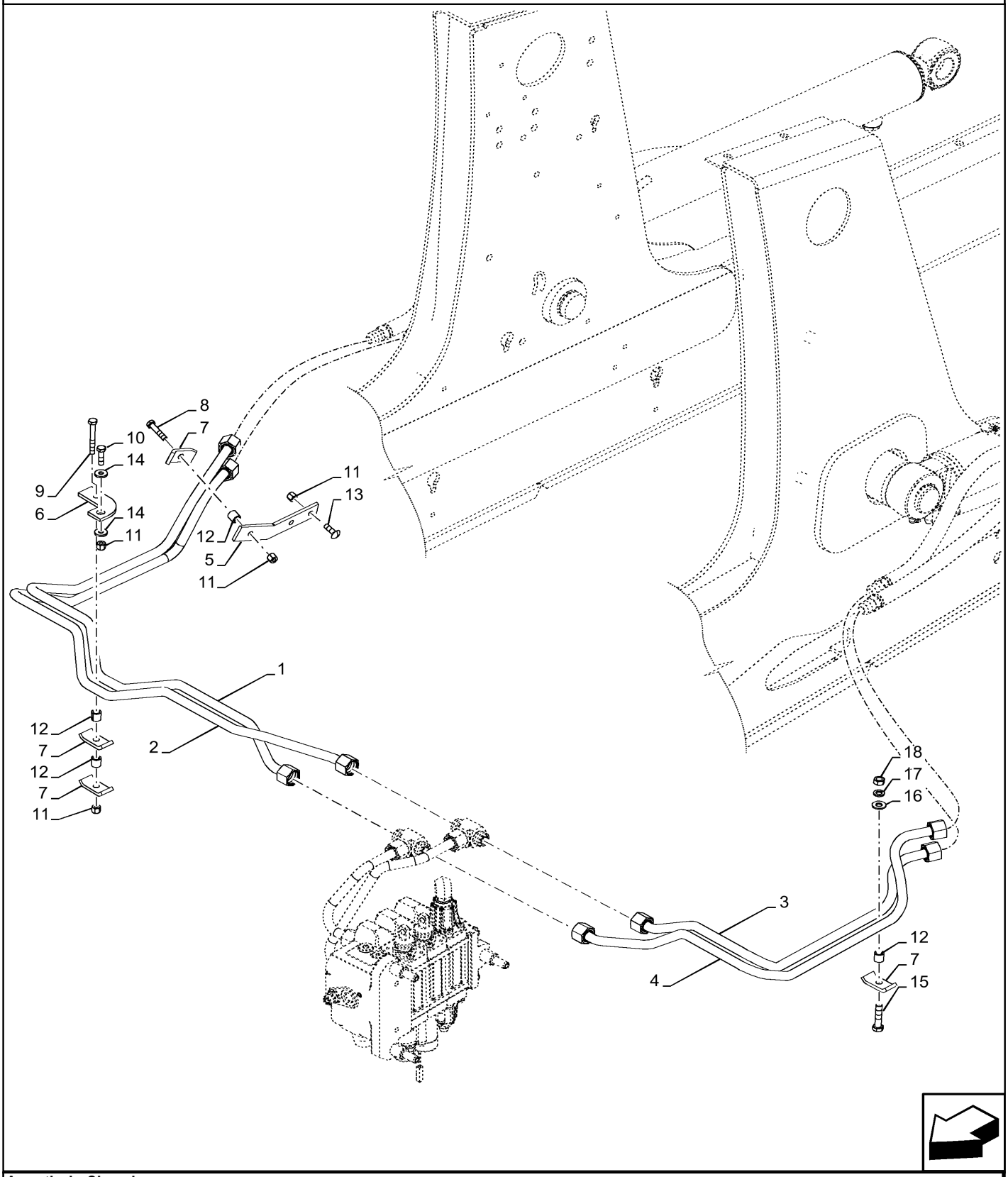

A partir do Chassi

SISTEMA HIDRÁULICO - CARREGADEIRA, 3 CARRETÉIS (COM COMANDOS PILOTADOS)

REF	FN	PART NUMBER	YR/SN	QTY	DESCRIPTION
1		47536042		1	TUBAGEM HIDRÁULICO LH Lift Port B
2		47546968		1	TUBAGEM HIDRÁULICO LH Lift Port A
3		84405562		1	TUBAGEM HIDRÁULICO RH Lift Port A
4		84405560		1	TUBAGEM HIDRÁULICO RH Lift Port B
5		84293020		1	SUPORTE Loader Cross Tube Clamping
6		47536044		1	SUPORTE Loader Tube Clamping
7		D138055		4	BRAÇADEIRA 10,3mm ID x 58,4mm L
8		43129		1	PARAFUSO Hex, M8 x 1.25 x 40mm, Cl 8.8
9		300510		1	PARAFUSO Hex, M8 x 65mm, Cl 8.8
10		43128		1	PARAFUSO M8 x 1.25 x 30mm, Cl 8.8
11		16104121		4	CONTRA PORCA M8 x 1.25, Cl 10
12		120303A1		4	ESPAÇADOR 11mm ID x 15.82mm OD x 15mm Thk
13		308761		1	PARAFUSO M8 x 1.25 x 25mm, Cl 8.8
14		12645031		2	ARRUELA PLANA 8.45mm ID x 21mm OD x 3mm Thk
15		325829		1	PARAFUSO Hex, M10 x 1.5 x 45mm, Cl 8.8
16		87655046		1	ANILHA ESPECIAL 10.65mm ID x 23mm OD x 2.2mm Thk
17		140028		1	ANILHA DE RETENÇÃO 10.2mm ID x 18.1mm OD x 2.2mm Thk
18		86500689		1	PORCA M10 x 1.5, Cl 10

580N-RETRO-CARREGADORA (BRASIL)

35.701.08	01	p1	9/2021

SISTEMA HIDRAULICO - VÁLVULA DA CARREGADEIRA, 3 CARRETÉIS (COMANDO PILOTADOS)

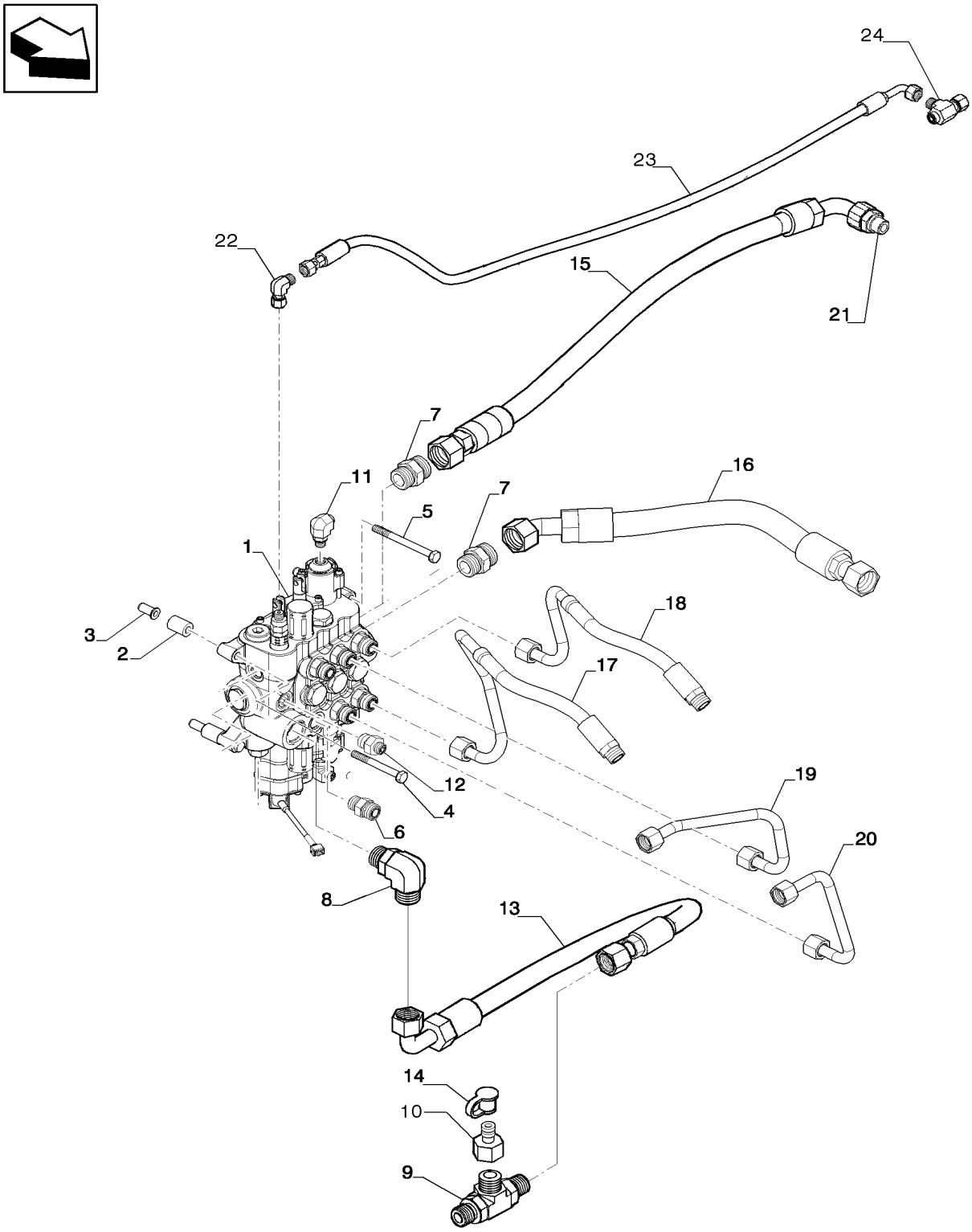

Até Chassi

SISTEMA HIDRAULICO - VÁLVULA DA CARREGADEIRA, 3 CARRETÉIS (COMANDO PILOTADOS)

REF FN	PART NUMBER	YR/SN	QTY	DESCRIPTION
1	84218281		1	VÁLVULA HIDRÁULICA
2	87417599		3	ESPAÇADOR 11mm ID x 22mm OD x 30mm Thk Loader Valve Mounting
3	87417721		3	ENCHIMENTO ROSCADO M10 x 1.5-6H x 29 L
4	814-10090		2	PARAFUSO Hex, M10 x 1.5 x 90mm, Cl 8.8
5	814-10110		1	PARAFUSO Hex, M10 x 1.5 x 110mm, Cl 8.8
6	9621483		6	CONECTOR HIDRÁUL 1"-14 ORFS x 7/8"-14 ORB
7	9824055		3	CONECTOR HIDRÁUL 1-7/16" - 12 ORFS x 1-5/16" - 12 ORB
8	9846848		1	COTOVELO 90 1-3/16"-12 ORFS x 1-1/16"-12 ORB
9	84238739		1	CONEXÃO 1-3/16-12 ORFS x 1-1/16-12 ORB
10	84241474		1	ACOPLADOR PARA DIAGN
11	9840542		2	COTOVELO 90 Degree, 9/16"-18 x 9/16"-18, Adj, ORFS
12	84139327		1	CONECTOR HIDRÁUL 11/16-16 ORFS, 7/8-14 ORB
13	84391232		1	MANGUEIRA HIDRÁULICA 16mm ID x 695mm L
14	H434163		1	GUARDA PÓ
15	84468295		1	MANGUEIRA HIDRÁULICA 19mm ID x 1020mm L Steering Pilot
16	84278155		1	MANGUEIRA CONJUNTO 25mm ID x 640mm L
17	84293158		1	TUBO 4 in 1 Port B
18	84293160		1	TUBO 4 in 1 Port A
19	84293154		1	TUBAGEM HIDRÁULICO Loader Lift Port A
20	84294693		1	MANGUEIRA HIDRÁULICA 300,7mm L Loader Lift Port B
21	87303844		1	CONECTOR HIDRÁUL 1-7/16" - 12 ORFS x 1-1/16" - 12 ORB
22	84989411		1	COTOVELO 90 Degree, 9/16"-18 ORFS x 9/16"-18 Fem Sw

580N-RETRO-CARREGADORA (BRASIL)

35.701.08	01	p2	9/2021

SISTEMA HIDRAULICO - VÁLVULA DA CARREGADEIRA, 3 CARRETÉIS (COMANDO PILOTADOS)

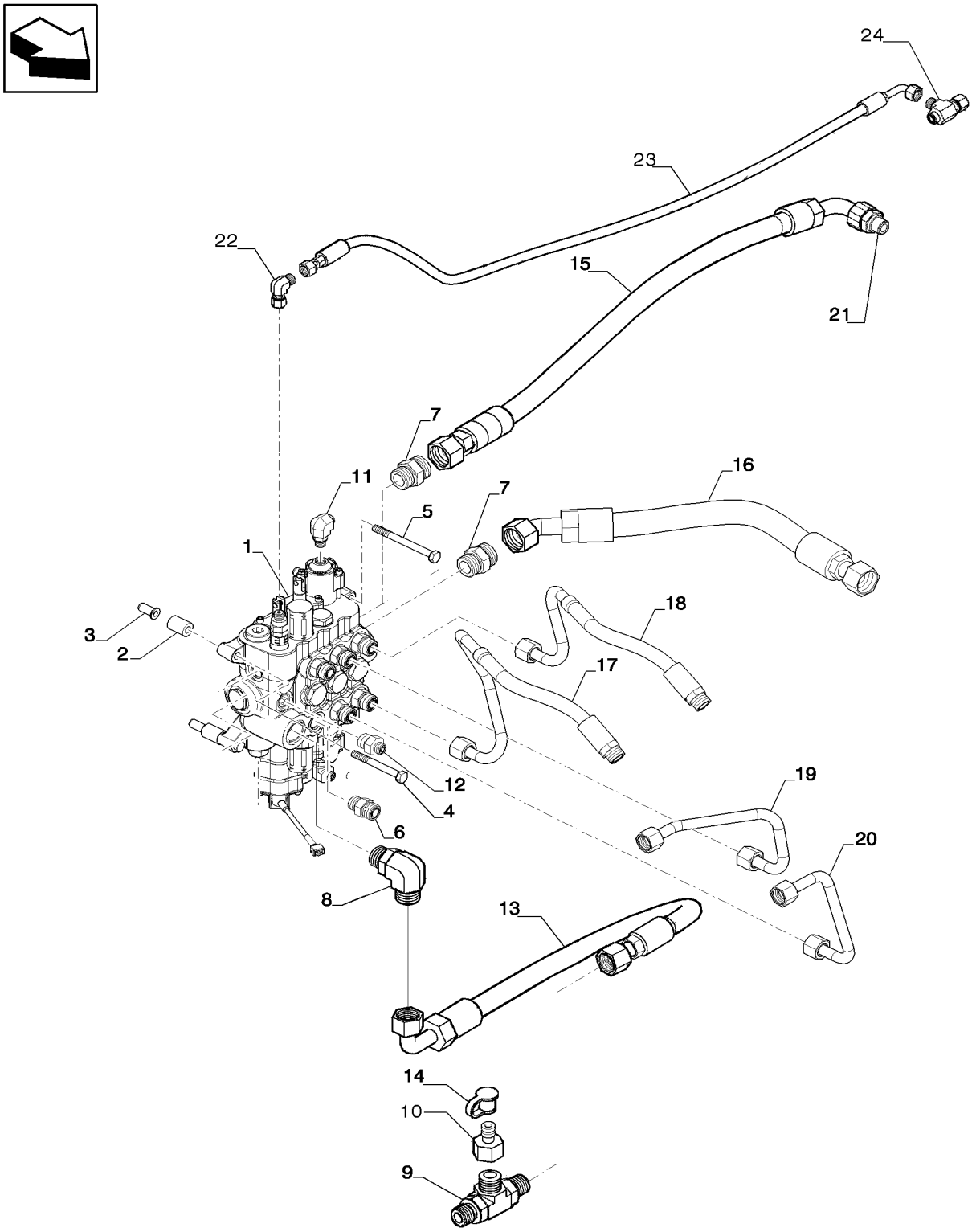

Até Chassi

SISTEMA HIDRAULICO - VÁLVULA DA CARREGADEIRA, 3 CARRETÉIS (COMANDO PILOTADOS)

REF	FN	PART NUMBER	YR/SN	QTY	DESCRIPTION
23		84413043		1	MANGUEIRA HIDRÁULICA 6.3mm ID x 1286mm L
24		84989848		1	CONEXAO T 11/16" - 16 ORFS x 11/16" - 16 ORFS x 11/16" - 16 JIC

580N-RETRO-CARREGADORA (BRASIL)

35.701.08	02	p1	9/2021

SISTEMA HIDRAULICO - VÁLVULA DA CARREGADEIRA, 3 CARRETÉIS (COMANDO PILOTADOS)

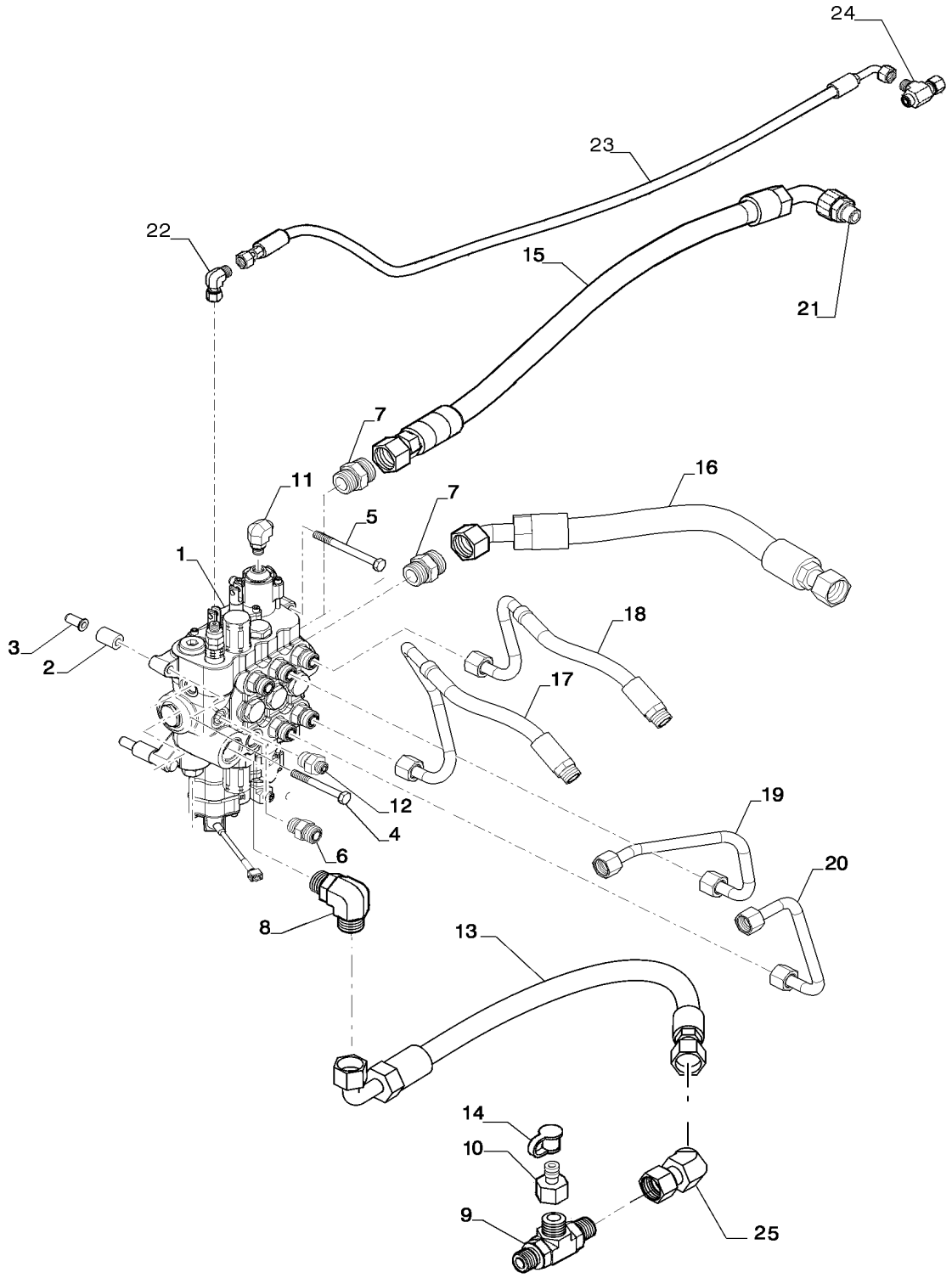

A partir do Chassi

SISTEMA HIDRAULICO - VÁLVULA DA CARREGADEIRA, 3 CARRETÉIS (COMANDO PILOTADOS)

REF FN	PART NUMBER	YR/SN	QTY	DESCRIPTION
1	47907470		1	VÁLVULA
2	87417599		3	ESPAÇADOR 11mm ID x 22mm OD x 30mm Thk Loader Valve Mounting
3	87417721		3	ENCHIMENTO ROSCADO M10 x 1.5-6H x 29 L
4	814-10090		2	PARAFUSO Hex, M10 x 1.5 x 90mm, Cl 8.8
5	814-10110		1	PARAFUSO Hex, M10 x 1.5 x 110mm, Cl 8.8
6	9621483		6	CONECTOR HIDRÁUL 1"-14 ORFS x 7/8"-14 ORB
7	9824055		3	CONECTOR HIDRÁUL 1-7/16" - 12 ORFS x 1-5/16" - 12 ORB
8	9846848		1	COTOVELO 90 1-3/16"-12 ORFS x 1-1/16"-12 ORB
9	87016915		1	CONEXAO T 1-3/16"-12 ORFS x 13.9mm ORB
10	84241474		1	ACOPLADOR PARA DIAGN
11	9840542		2	COTOVELO 90 Degree, 9/16"-18 x 9/16"-18, Adj, ORFS
12	84139327		1	CONECTOR HIDRÁUL 11/16-16 ORFS, 7/8-14 ORB
13	84391232		1	MANGUEIRA HIDRÁULICA 16mm ID x 695mm L
14	H434163		1	GUARDA PÓ
15	84468295		1	MANGUEIRA HIDRÁULICA 19mm ID x 1020mm L Steering Pilot
16	48038828		1	MANGUEIRA HIDRÁULICA 25mm ID x 640mm L
17	84293158		1	TUBO 4 in 1 Port B
18	84293160		1	TUBO 4 in 1 Port A
19	84293154		1	TUBAGEM HIDRÁULICO Loader Lift Port A
20	84294693		1	MANGUEIRA HIDRÁULICA 300,7mm L Loader Lift Port B
21	87303844		1	CONECTOR HIDRÁUL 1-7/16" - 12 ORFS x 1-1/16" - 12 ORB
22	84989411		1	COTOVELO 90 Degree, 9/16"-18 ORFS x 9/16"-18 Fem Sw

580N-RETRO-CARREGADORA (BRASIL)

35.701.08	02	p2	9/2021

SISTEMA HIDRAULICO - VÁLVULA DA CARREGADEIRA, 3 CARRETÉIS (COMANDO PILOTADOS)

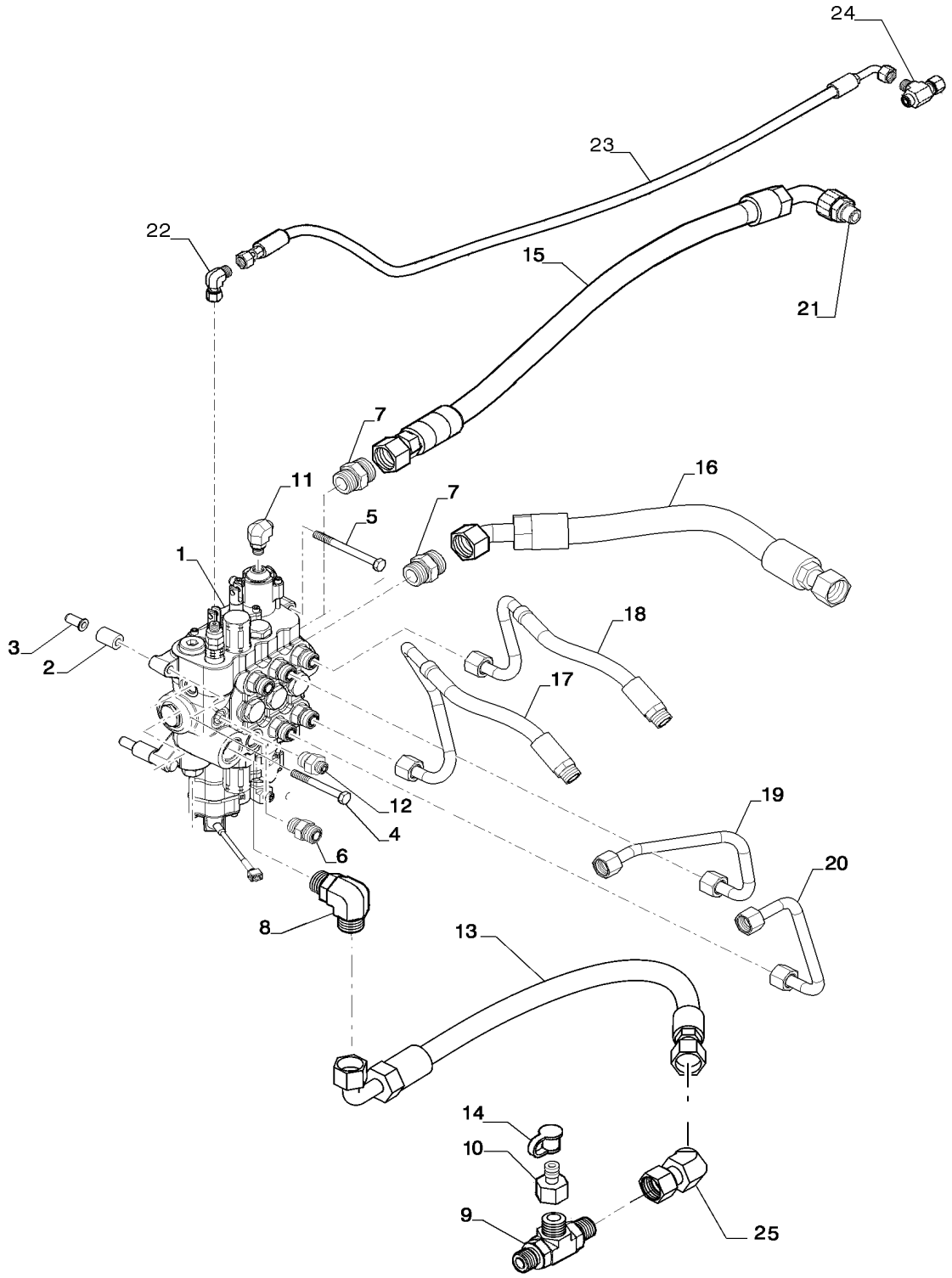

A partir do Chassi

SISTEMA HIDRAULICO - VÁLVULA DA CARREGADEIRA, 3 CARRETÉIS (COMANDO PILOTADOS)

REF	FN	PART NUMBER	YR/SN	QTY	DESCRIPTION
23		84413043		1	MANGUEIRA HIDRÁULICA 6.3mm ID x 1286mm L
24		84989848		1	CONEXAO T 11/16" - 16 ORFS x 11/16" - 16 ORFS x 11/16" - 16 JIC
25		84214051		1	COTOVELO 45 1-3/16"-12 ORFS x 14mm

35.701.11	01	p1	9/2021

SISTEMA HIDRÁULICO - CILINDRO LEVANTAMENTO CARREGADEIRA

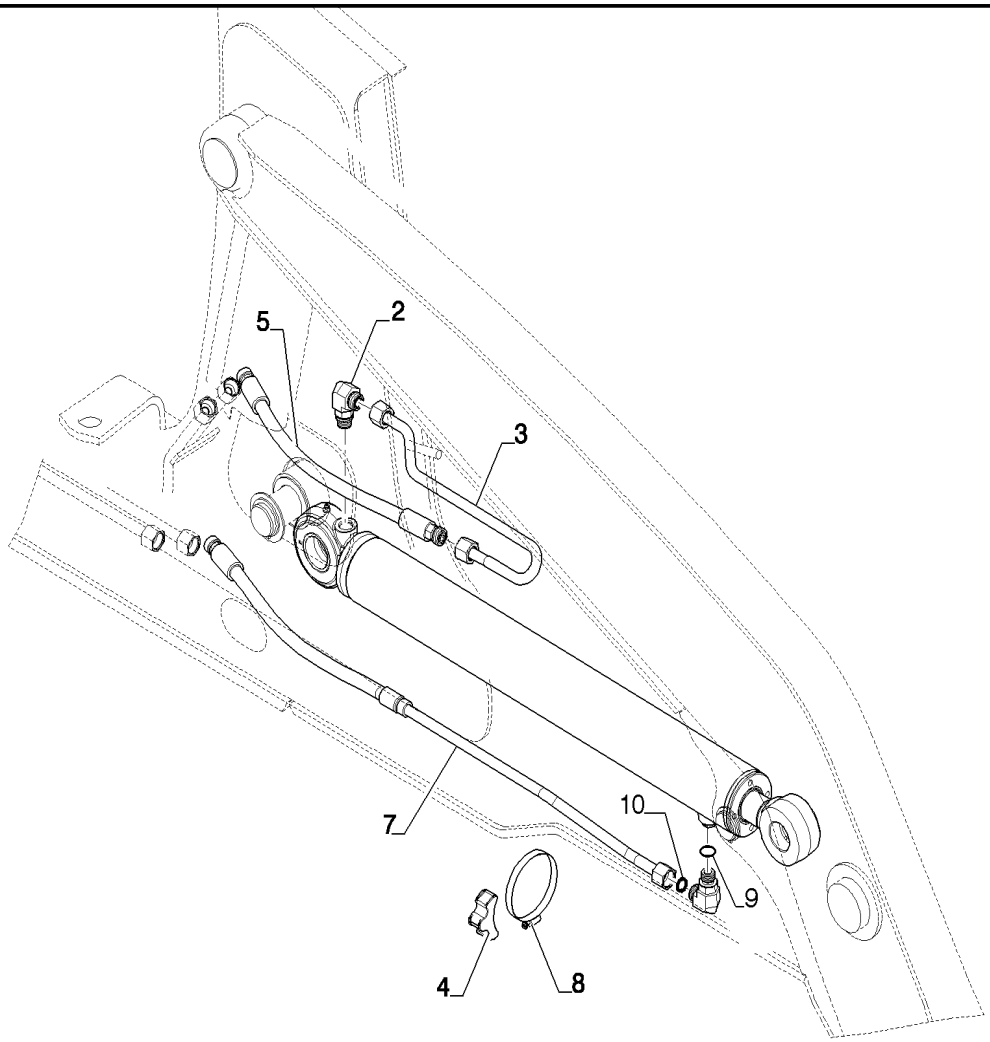

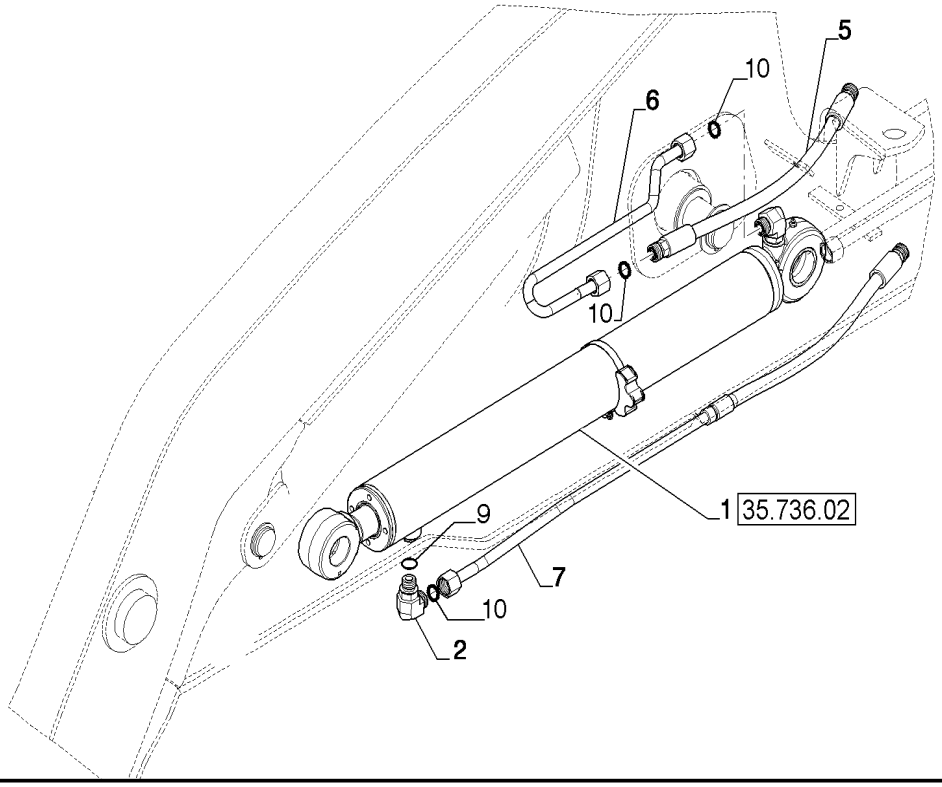

SISTEMA HIDRÁULICO - CILINDRO LEVANTAMENTO CARREGADEIRA

REF FN	PART NUMBER	YR/SN	QTY	DESCRIPTION
1	84421597		2	CILINDRO LEVANTAMENT Double Acting, 44.4mm Rod, 733mm Stroke
2	201-306		4	COTOVELO 90 90 Degree Elbow, 1" - 14 Male ORFS x 7/8" - 14 Male ORB
3	84295697		1	TUBAGEM HIDRÁULICO
4	84296626		2	CORREIA DE FIXAÇÃO
5	84351615		2	MANGUEIRA HIDRÁULICA 12.5mm ID x 526mm L
6	84295087		1	TUBAGEM HIDRÁULICO
7	84294590		2	TUBAGEM HIDRÁULICO
8	214-1472		2	BRACADEIRA MANGUEIRA #72, 4.06" - 5", Type F Worm
9	237-6010		4	O-RING 0.097" Thk x 0.755" ID, -910, Cl 6, 90 Duro
10	9992069		10	O-RING 0.07" Thk x 0.614" ID, -16, Cl 6, 90 Duro

580N-RETRO-CARREGADORA (BRASIL)

35.701.13	01	p1	9/2021

SISTEMA HIDRÁULICO - LEVANTAMENTO CARREGADEIRA

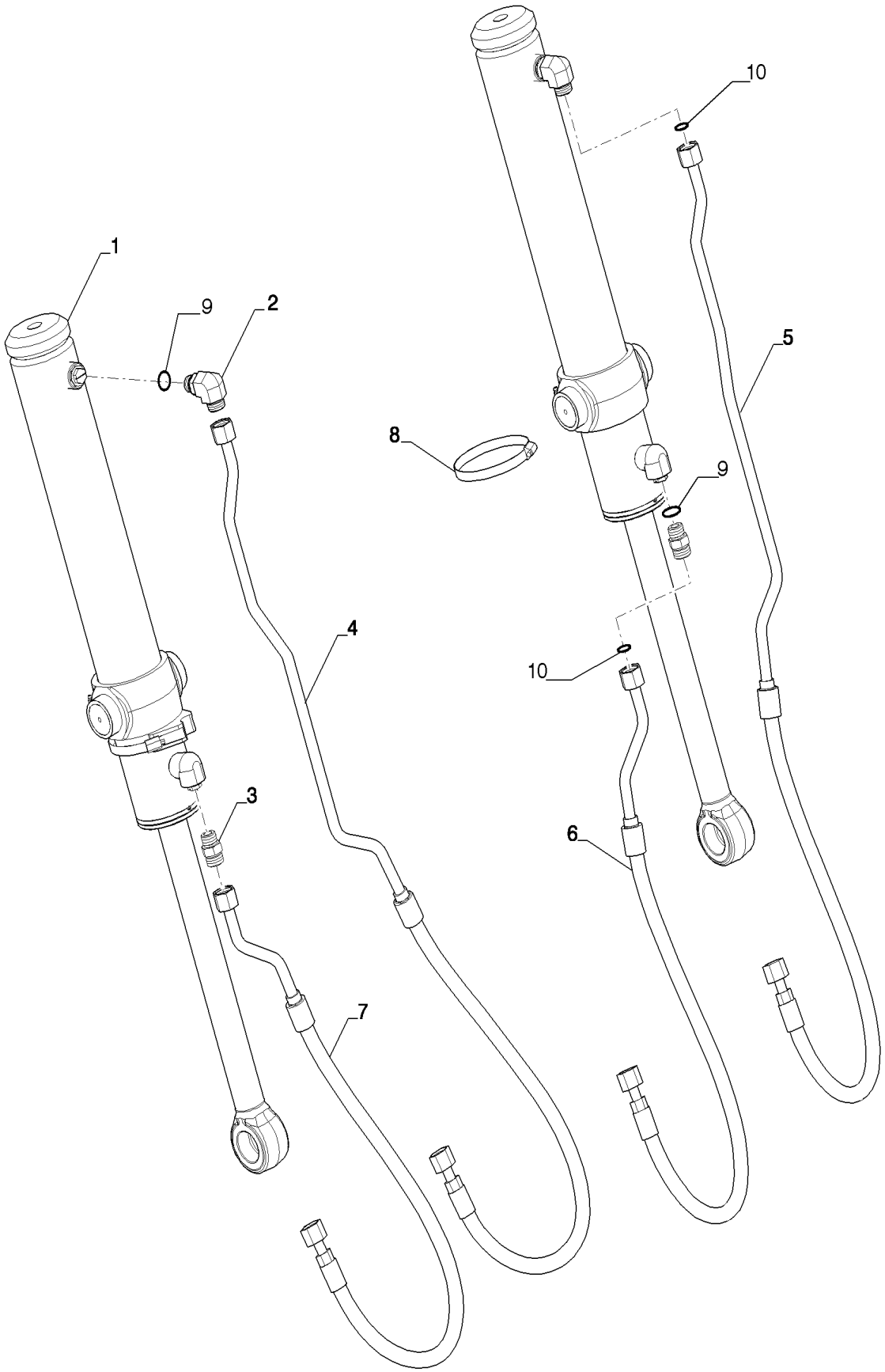

SISTEMA HIDRÁULICO - LEVANTAMENTO CARREGADEIRA

REF FN	PART NUMBER	YR/SN	QTY	DESCRIPTION
1	84421600		2	CILINDRO HIDRÁULICO Double Acting, 38.1mm Rod, 516.5mm Stroke
2	201-306		2	COTOVELO 90 90 Degree Elbow, 1" - 14 Male ORFS x 7/8" - 14 Male ORB
3	201-103		2	CONECTOR HIDRÁUL 1" - 14 Male ORFS x 7/8" - 14 Male ORB
4	84307626		1	TUBAGEM HIDRÁULICO Right Hand Dump Port A
5	84307629		1	TUBAGEM HIDRÁULICO Left Hand Dump Port A
6	84307497		1	TUBAGEM HIDRÁULICO Left Hand Dump Lower
7	84307492		1	TUBAGEM HIDRÁULICO Right Hand Dump Lower
8	86625034		2	BRACADEIRA MANGUEIRA 90.4mm - 114.3mm, Worm Gear
9	237-6010		2	O-RING 0.097" Thk x 0.755" ID, -910, Cl 6, 90 Duro
10	9992069		4	O-RING 0.07" Thk x 0.614" ID, -16, Cl 6, 90 Duro

580N-RETRO-CARREGADORA (BRASIL)

35.701.14	01	p1	9/2021

SISTEMA HIDRÁULICO - CARREGADEIRA

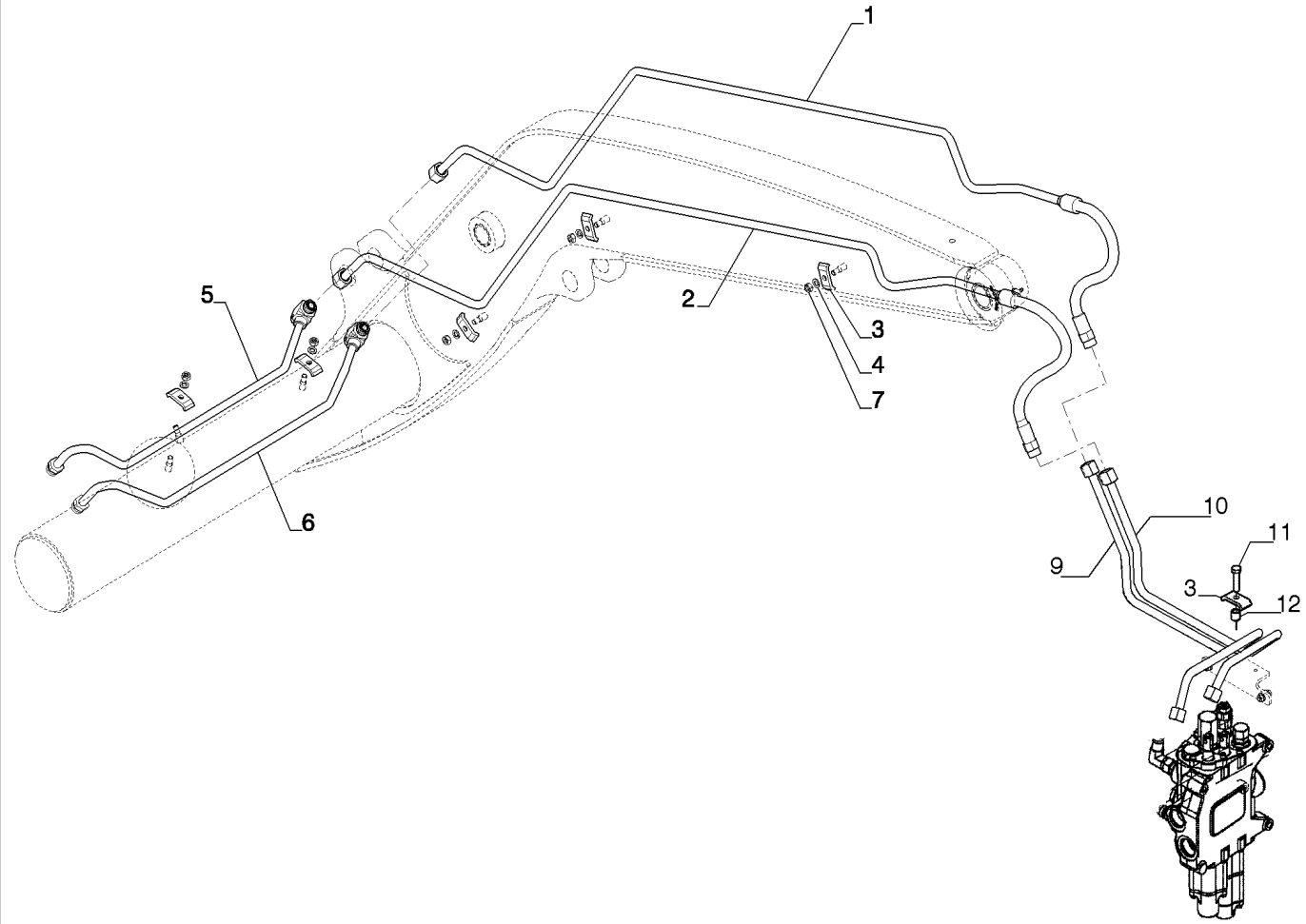

SISTEMA HIDRÁULICO - CARREGADEIRA

REF	FN	PART NUMBER	YR/SN	QTY	DESCRIPTION
1		84297406		1	TUBAGEM HIDRÁULICO
2		84297407		1	TUBAGEM HIDRÁULICO
3		D138055		5	BRAÇADEIRA 10,3mm ID x 58,4mm L
4		140028		5	ANILHA DE RETENÇÃO 10.2mm ID x 18.1mm OD x 2.2mm Thk
5		84240490		1	TUBAGEM HIDRÁULICO
6		84240497		1	TUBO
7		86500689		5	PORCA M10 x 1.5, Cl 10
8		84254679		2	CONEXAO T 5/8" ORFS x 5/8" ORB
9		87421918		1	MANGUEIRA HIDRÁULICA
10		87421920		1	MANGUEIRA HIDRÁULICA
11		614-10040		2	PARAFUSO Hex, M10 x 1.5 x 40mm, Cl 8.8, Full Thd
12		120303A1		2	ESPAÇADOR 11mm ID x 15.82mm OD x 15mm Thk

580N-RETRO-CARREGADORA (BRASIL)

35.701.15	01	p1	9/2021

SISTEMA HIDRÁULICO - CARREGADEIRA, 2 CARRETÉIS (COM COMANDOS PILOTADOS)

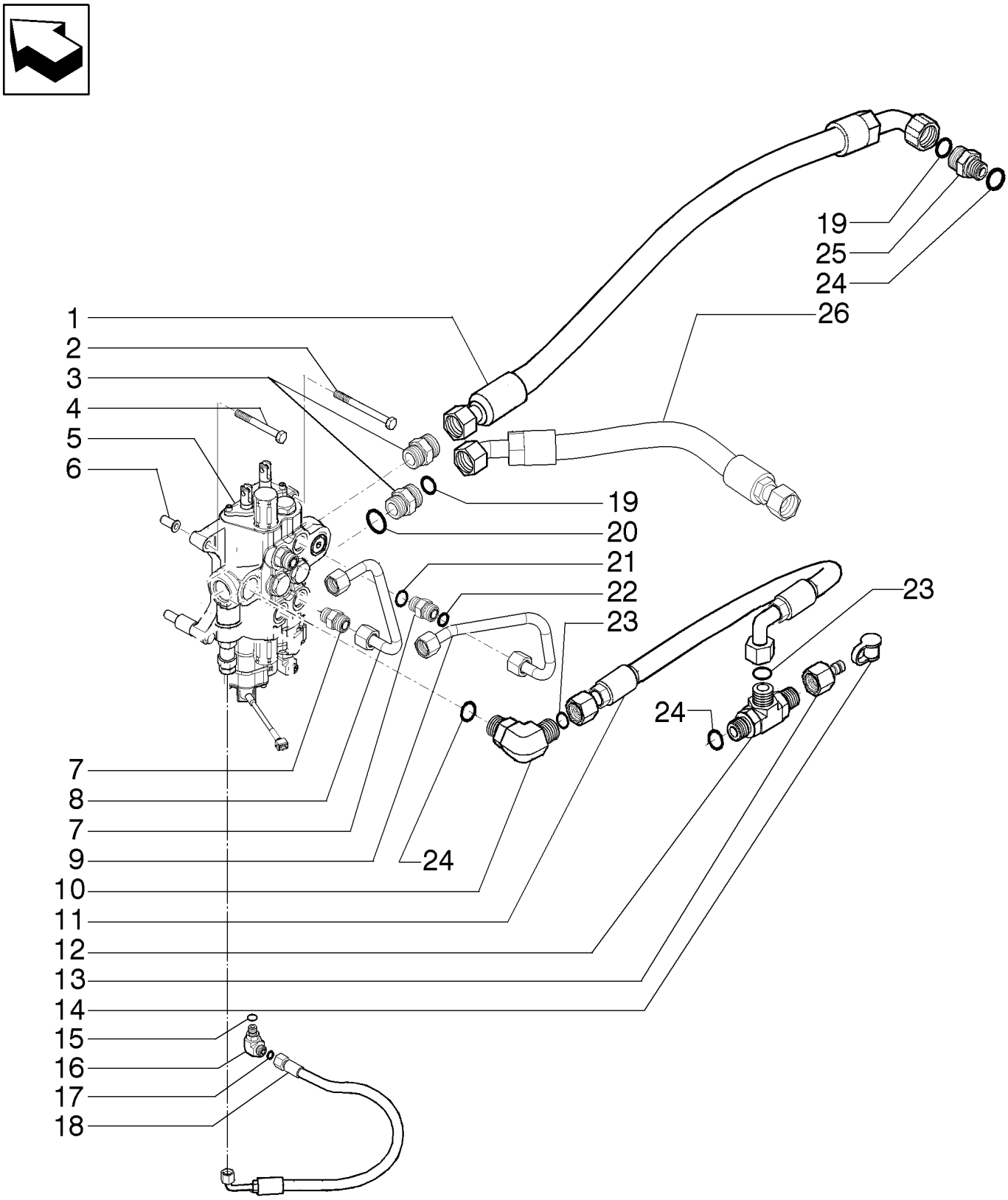

SISTEMA HIDRÁULICO - CARREGADEIRA, 2 CARRETÉIS (COM COMANDOS PILOTADOS)

REF FN	PART NUMBER	YR/SN	QTY	DESCRIPTION
1	84468286		1	MANGUEIRA HIDRÁULICA 19mm ID x 1040mm L
2	814-10110		1	PARAFUSO Hex, M10 x 1.5 x 110mm, Cl 8.8
3	9824055		2	CONECTOR HIDRÁUL 1-7/16" - 12 ORFS x 1-5/16" - 12 ORB
4	814-10090		2	PARAFUSO Hex, M10 x 1.5 x 90mm, Cl 8.8
5	84218265		1	VÁLVULA 2 Spools
6	87417721		3	ENCHIMENTO ROSCADO M10 x 1.5-6H x 29 L
7	9621483		4	CONECTOR HIDRÁUL 1"-14 ORFS x 7/8"-14 ORB
8	84294693		1	MANGUEIRA HIDRÁULICA 300,7mm L
9	84293154		1	TUBAGEM HIDRÁULICO
10	9846848		2	COTOVELO 90 1-3/16"-12 ORFS x 1-1/16"-12 ORB
11	84335369		1	MANGUEIRA CONJUNTO 16mm ID x 635mm L
11	47865747		1	MANGUEIRA HIDRÁULICA 16mm ID x 680mm L, SAE 100R16
12	84238739		1	CONEXÃO 1-3/16-12 ORFS x 1-1/16-12 ORB
12	87016915		1	CONEXAO T 1-3/16"-12 ORFS x 13.9mm ORB
13	84241474		1	ACOPLADOR PARA DIAGN
14	H434163		1	GUARDA PÓ
15	9617873		1	O-RING 0.078" Thk x 0.468" ID, -906, Cl 6, 90 Duro
16	9840542		1	COTOVELO 90 Degree, 9/16"-18 x 9/16"-18, Adj, ORFS
17	9825770		1	O-RING 0.07" Thk x 0.301" ID, -11, Cl 6, 90 Duro
18	84256410		1	MANGUEIRA HIDRÁULICA 6.3mm ID x 488mm L
19	9824050		3	O-RING 0.07" Thk x 0.926" ID, -21, Cl 6, 90 Duro
20	167268		2	O-RING 0.116" Thk x 1.171" ID, -916, Cl 6, 90 Duro

580N-RETRO-CARREGADORA (BRASIL)

SISTEMA HIDRÁULICO - CARREGADEIRA, 2 CARRETÉIS (COM COMANDOS PILOTADOS)

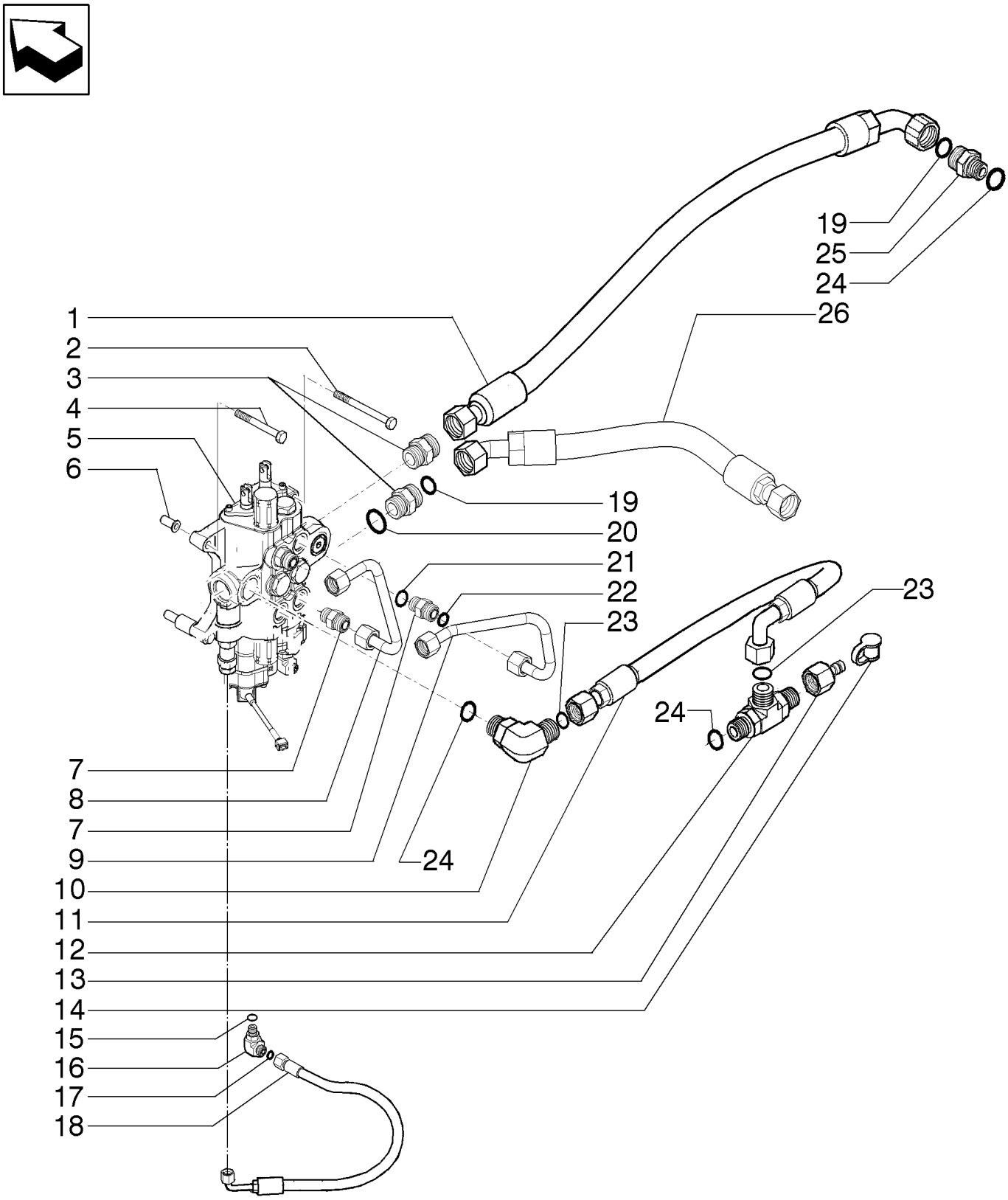

SISTEMA HIDRÁULICO - CARREGADEIRA, 2 CARRETÉIS (COM COMANDOS PILOTADOS)

REF FN	PART NUMBER	YR/SN	QTY	DESCRIPTION
21	167269		2	O-RING 0.097" Thk x 0.755" ID, -910, Cl 6, 90 Duro
22	9992069		2	O-RING 0.07" Thk x 0.614" ID, -16, Cl 6, 90 Duro
23	9991976		2	O-RING 0.07" Thk x 0.739" ID, -18, Cl 6, 90 Duro
24	167266		3	O-RING 0.116" Thk x 0.924" ID, -912, Cl 6, 90 Duro
25	87303844		1	CONECTOR HIDRÁUL 1-7/16" - 12 ORFS x 1-1/16" - 12 ORB
26	84278155		1	MANGUEIRA CONJUNTO 25mm ID x 640mm L

35.701.16	01	p1	9/2021

SISTEMA HIDRÁULICO - CARREGADEIRA, 2 CARRETÉIS (SEM COMANDOS PILOTADOS)

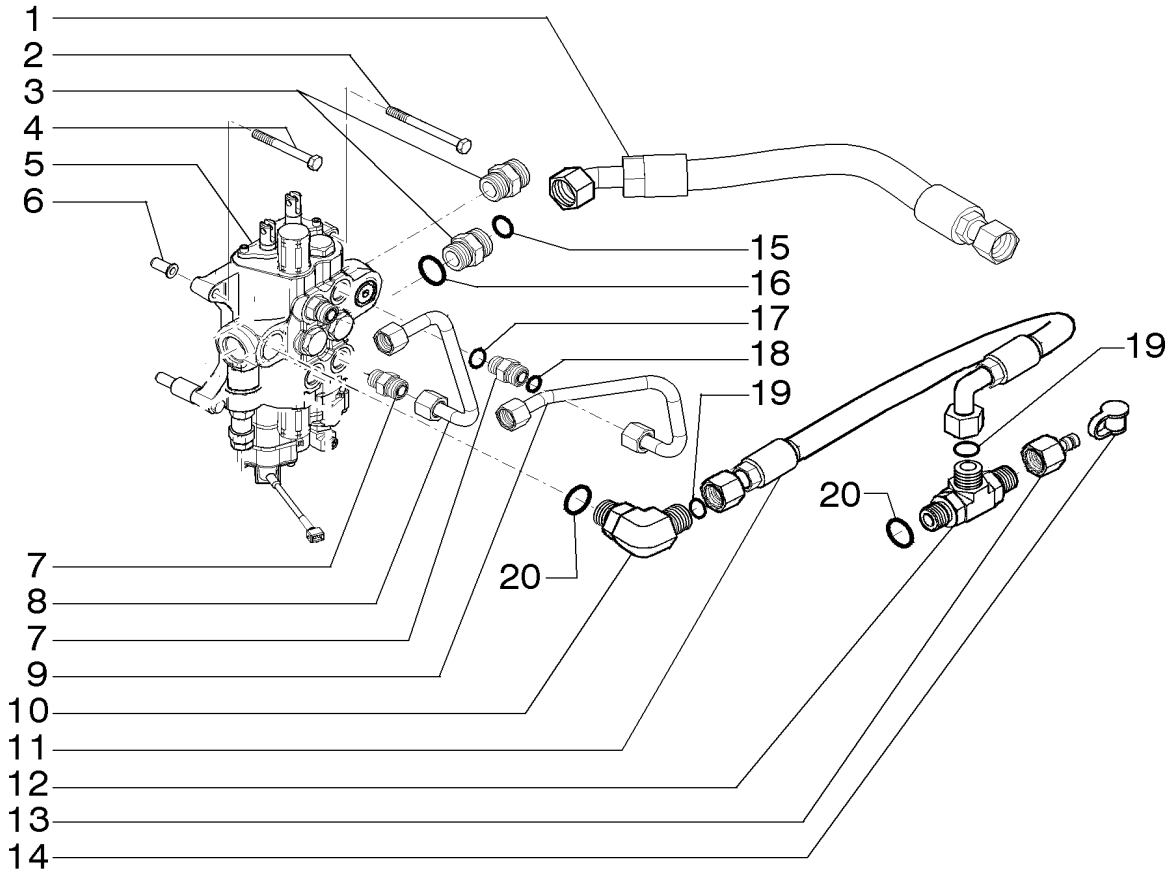

Motor Aspirado

SISTEMA HIDRÁULICO - CARREGADEIRA, 2 CARRETÉIS (SEM COMANDOS PILOTADOS)

REF FN	PART NUMBER	YR/SN	QTY	DESCRIPTION
1	84278155		1	MANGUEIRA CONJUNTO 25mm ID x 640mm L
2	814-10110		1	PARAFUSO Hex, M10 x 1.5 x 110mm, Cl 8.8
3	9824055		2	CONECTOR HIDRÁUL 1-7/16" - 12 ORFS x 1-5/16" - 12 ORB
4	814-10090		2	PARAFUSO Hex, M10 x 1.5 x 90mm, Cl 8.8
5	84539366		1	VÁLVULA DE CONTROLO 2 Spools
6	87417721		3	ENCHIMENTO ROSCADO M10 x 1.5-6H x 29 L
7	9621483		4	CONECTOR HIDRÁUL 1"-14 ORFS x 7/8"-14 ORB
8	84294693		1	MANGUEIRA HIDRÁULICA 300,7mm L
9	84293154		1	TUBAGEM HIDRÁULICO
10	9846848		2	COTOVELO 90 1-3/16"-12 ORFS x 1-1/16"-12 ORB
11	84335369		1	MANGUEIRA CONJUNTO 16mm ID x 635mm L
11	47865747		1	MANGUEIRA HIDRÁULICA 16mm ID x 680mm L, SAE 100R16
12	84238739		1	CONEXÃO 1-3/16-12 ORFS x 1-1/16-12 ORB
12	87016915		1	CONEXAO T 1-3/16"-12 ORFS x 13.9mm ORB
13	84241474		1	ACOPLADOR PARA DIAGN
14	H434163		1	GUARDA PÓ
15	9824050		2	O-RING 0.07" Thk x 0.926" ID, -21, Cl 6, 90 Duro
16	167268		2	O-RING 0.116" Thk x 1.171" ID, -916, Cl 6, 90 Duro
17	167269		4	O-RING 0.097" Thk x 0.755" ID, -910, Cl 6, 90 Duro
18	9992069		4	O-RING 0.07" Thk x 0.614" ID, -16, Cl 6, 90 Duro
19	9991976		2	O-RING 0.07" Thk x 0.739" ID, -18, Cl 6, 90 Duro
20	167266		2	O-RING 0.116" Thk x 0.924" ID, -912, Cl 6, 90 Duro

580N-RETRO-CARREGADORA (BRASIL)

SISTEMA HIDRÁULICO - CARREGADEIRA, 2 CARRETÉIS (SEM COMANDOS PILOTADOS)

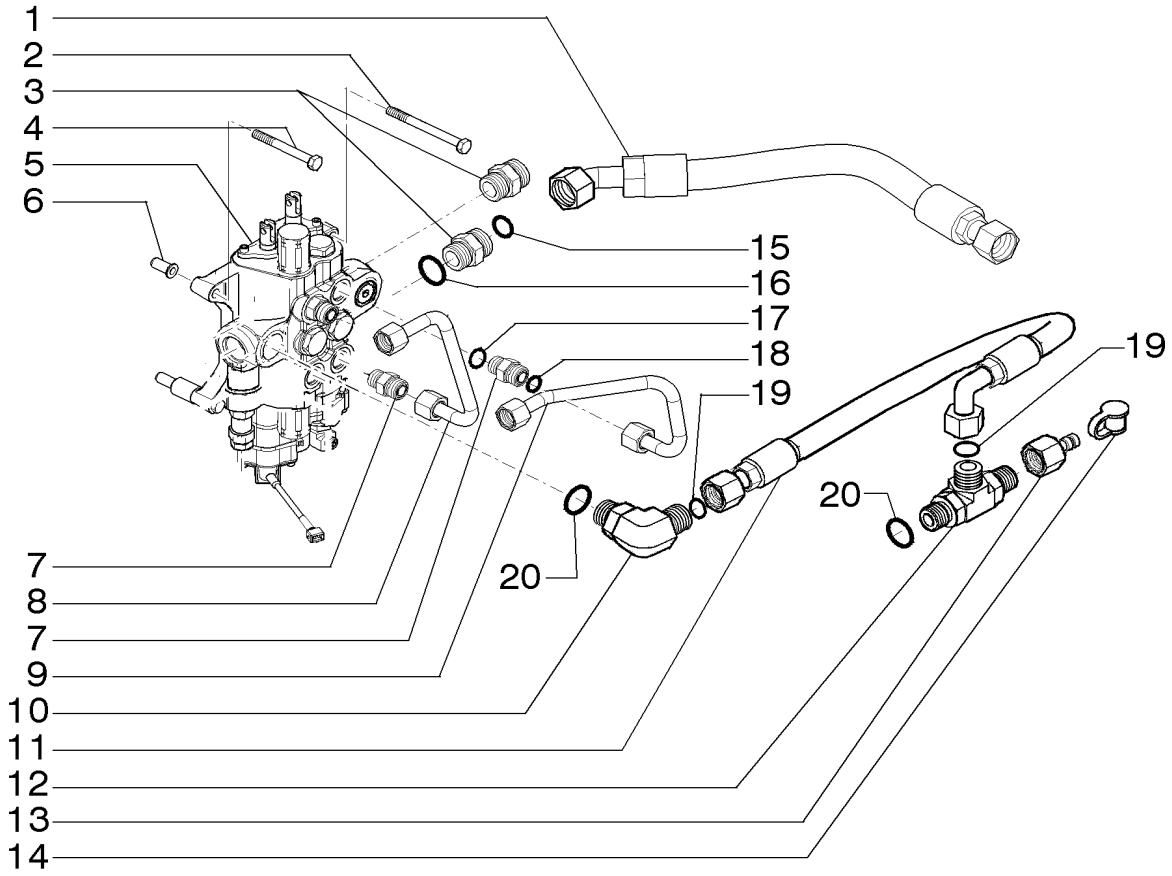

Motor Turbo

SISTEMA HIDRÁULICO - CARREGADEIRA, 2 CARRETÉIS (SEM COMANDOS PILOTADOS)

REF FN	PART NUMBER	YR/SN	QTY	DESCRIPTION
1	84278155		1	MANGUEIRA CONJUNTO 25mm ID x 640mm L
2	814-10110		1	PARAFUSO Hex, M10 x 1.5 x 110mm, Cl 8.8
3	9824055		2	CONECTOR HIDRÁUL 1-7/16" - 12 ORFS x 1-5/16" - 12 ORB
4	814-10090		2	PARAFUSO Hex, M10 x 1.5 x 90mm, Cl 8.8
5	84233911		1	VÁLVULA 2 Spools
6	87417721		3	ENCHIMENTO ROSCADO M10 x 1.5-6H x 29 L
7	9621483		4	CONECTOR HIDRÁUL 1"-14 ORFS x 7/8"-14 ORB
8	84294693		1	MANGUEIRA HIDRÁULICA 300,7mm L
9	84293154		1	TUBAGEM HIDRÁULICO
10	9846848		2	COTOVELO 90 1-3/16"-12 ORFS x 1-1/16"-12 ORB
11	84335369		1	MANGUEIRA CONJUNTO 16mm ID x 635mm L
11	47865747		1	MANGUEIRA HIDRÁULICA 16mm ID x 680mm L, SAE 100R16
12	84238739		1	CONEXÃO 1-3/16-12 ORFS x 1-1/16-12 ORB
12	87016915		1	CONEXAO T 1-3/16"-12 ORFS x 13.9mm ORB
13	84241474		1	ACOPLADOR PARA DIAGN
14	H434163		1	GUARDA PÓ
15	9824050		2	O-RING 0.07" Thk x 0.926" ID, -21, Cl 6, 90 Duro
16	167268		2	O-RING 0.116" Thk x 1.171" ID, -916, Cl 6, 90 Duro
17	167269		4	O-RING 0.097" Thk x 0.755" ID, -910, Cl 6, 90 Duro
18	9992069		4	O-RING 0.07" Thk x 0.614" ID, -16, Cl 6, 90 Duro
19	9991976		2	O-RING 0.07" Thk x 0.739" ID, -18, Cl 6, 90 Duro
20	167266		2	O-RING 0.116" Thk x 0.924" ID, -912, Cl 6, 90 Duro

580N-RETRO-CARREGADORA (BRASIL)

35.701.16	03	p1	9/2021

SISTEMA HIDRÁULICO - CARREGADEIRA, 2 CARRETÉIS (SEM COMANDOS PILOTADOS), COMPONENTES

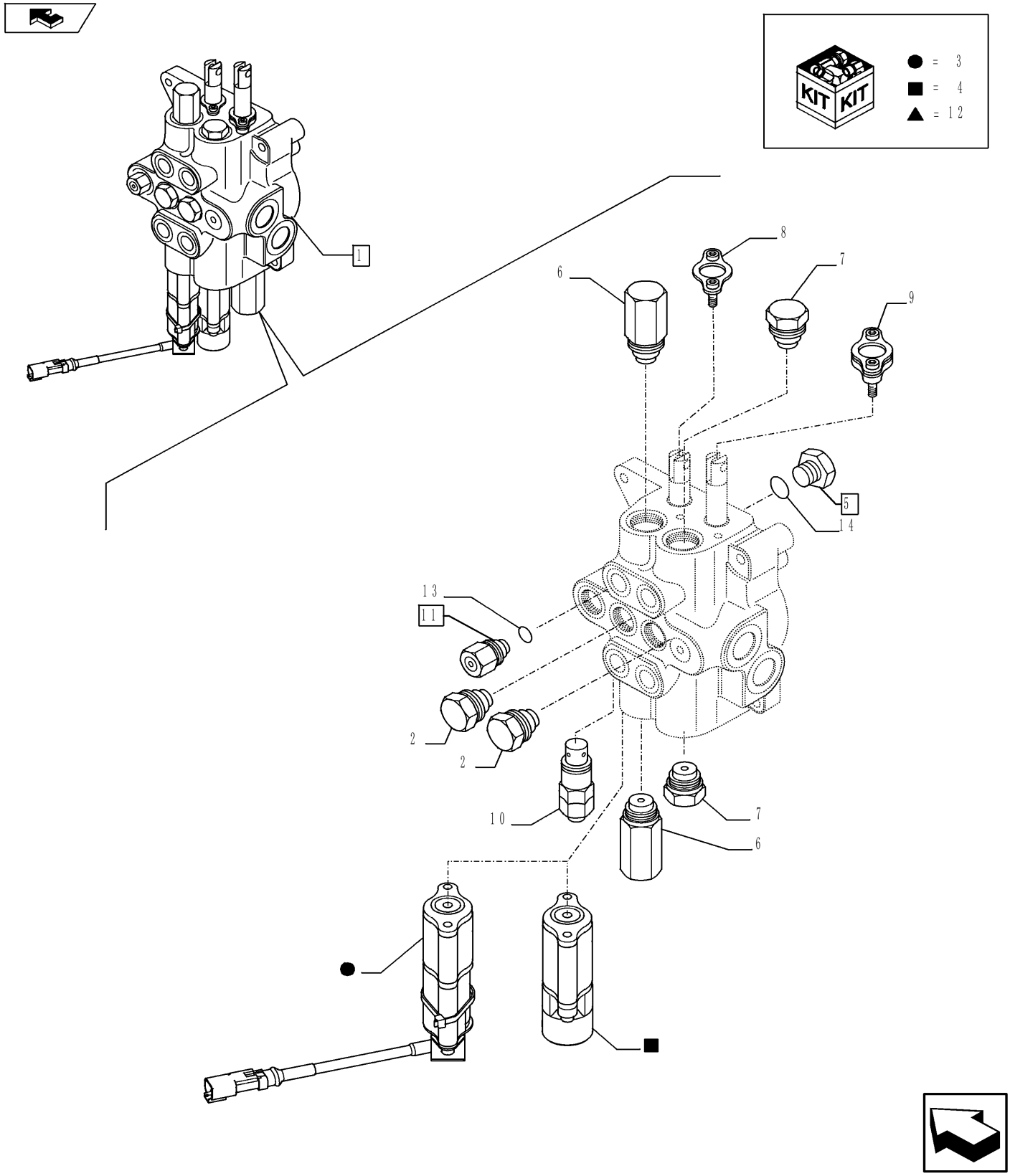

Motor Turbo

SISTEMA HIDRÁULICO - CARREGADEIRA, 2 CARRETÉIS (SEM COMANDOS PILOTADOS), COMPONENTES

REF FN	PART NUMBER	YR/SN	QTY	DESCRIPTION
1	84233911		1	VÁLVULA Assy, Incl 2 - 14
2	87426238		2	VALVE, CHECK
3	84296814		1	CONJUNTO
4	87426227		1	RETÉM
5	9625178		2	PLUG SEXTAVADO INTER 9/16" - 18 ORB Assy, Incl 14
6	84296801		2	VALVULA DE ALIVIO 1-1/4" - 12
7	81868381		2	VÁLVULA DE RETENÇÃO 1-1/16" - 12
8	87541939		1	KIT DE GAXETAS
9	87541940		1	VEDANTE
10	87570539		1	VALVULA DE ALIVIO
11	86590562		1	PLUG SEXTAVADO INTER 3/4" - 16 ORB Assy, Incl 13
12	84296791		1	KIT DE VEDAÇÃO
13	128825		1	O-RING 0.087" Thk x 0.644" ID, -908, Cl 6, 90 Duro
14	9617873		1	O-RING 0.078" Thk x 0.468" ID, -906, Cl 6, 90 Duro

580N-RETRO-CARREGADORA (BRASIL)

35.701.17	01	p1	9/2021

SISTEMA HIDRÁULICO, CONTROLE SUSPENSÃO

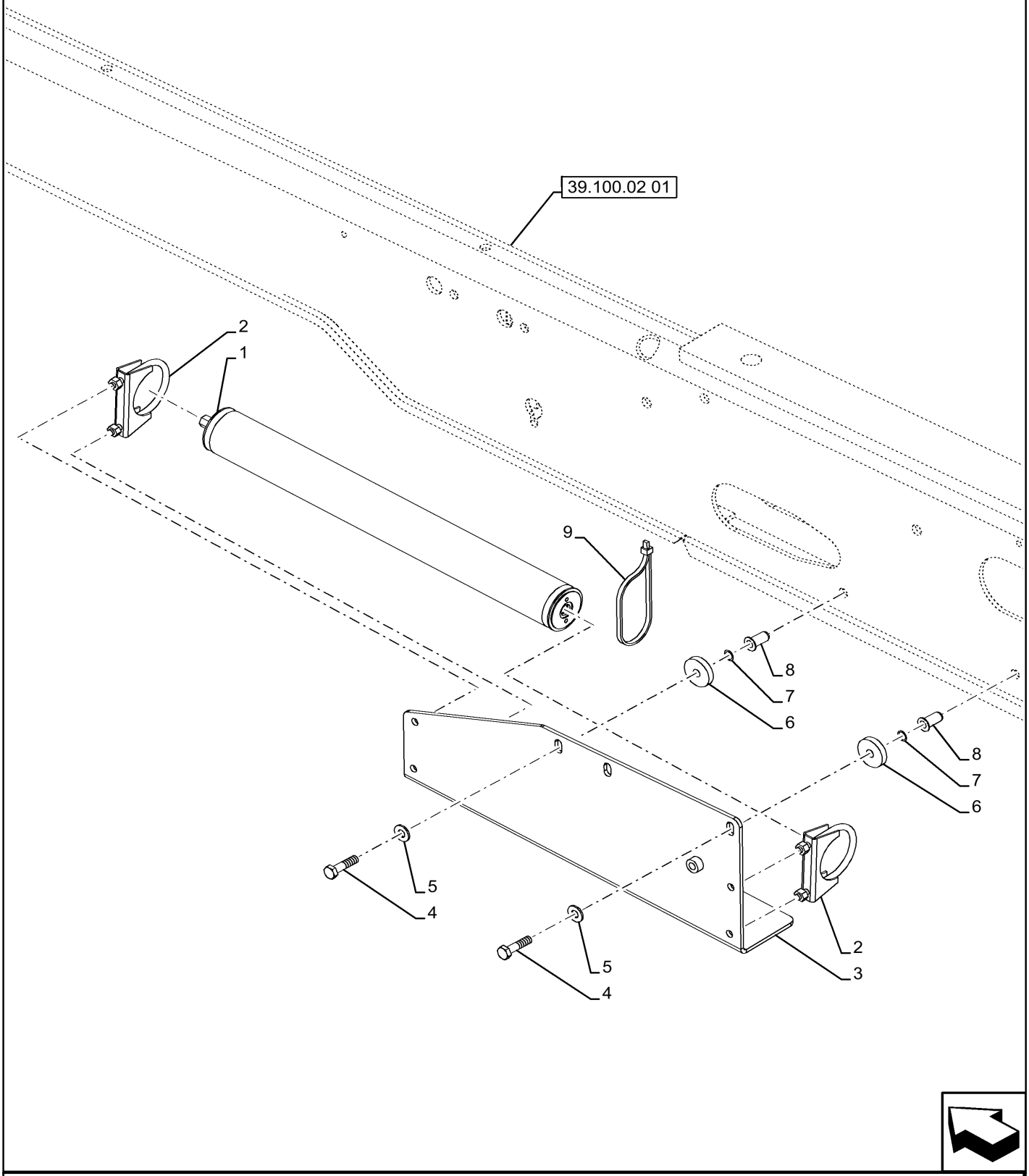

A partir do chassi

SISTEMA HIDRÁULICO, CONTROLE SUSPENSÃO

REF FN	PART NUMBER	YR/SN	QTY	DESCRIPTION
1	448284A1		1	ACUMULADOR 1.02L
2	A13240		2	BRAÇADEIRA 2-5/8" ID
3	47442464		1	SUPORTE
4	614-10040		2	PARAFUSO Hex, M10 x 1.5 x 40mm, Cl 8.8, Full Thd
5	87655046		2	ANILHA ESPECIAL 10.65mm ID x 23mm OD x 2.2mm Thk
6	238-5011		2	O-RING 0.07" Thk x 0.301" ID, -11, Cl 5, 75 Duro
7	87423067		2	ESPAÇADOR 11mm ID x 40mm OD x 8mm L
8	87417721		2	ENCHIMENTO ROSCADO M10 x 1.5-6H x 29 L
9	L18331		1	BRAÇADEIRA DE CABO 375.9mm L, Nylon, Black

580N-RETRO-CARREGADORA (BRASIL)

35.701.17	02	p1	9/2021

SISTEMA HIDRÁULICO, CONTROLE SUSPENSÃO

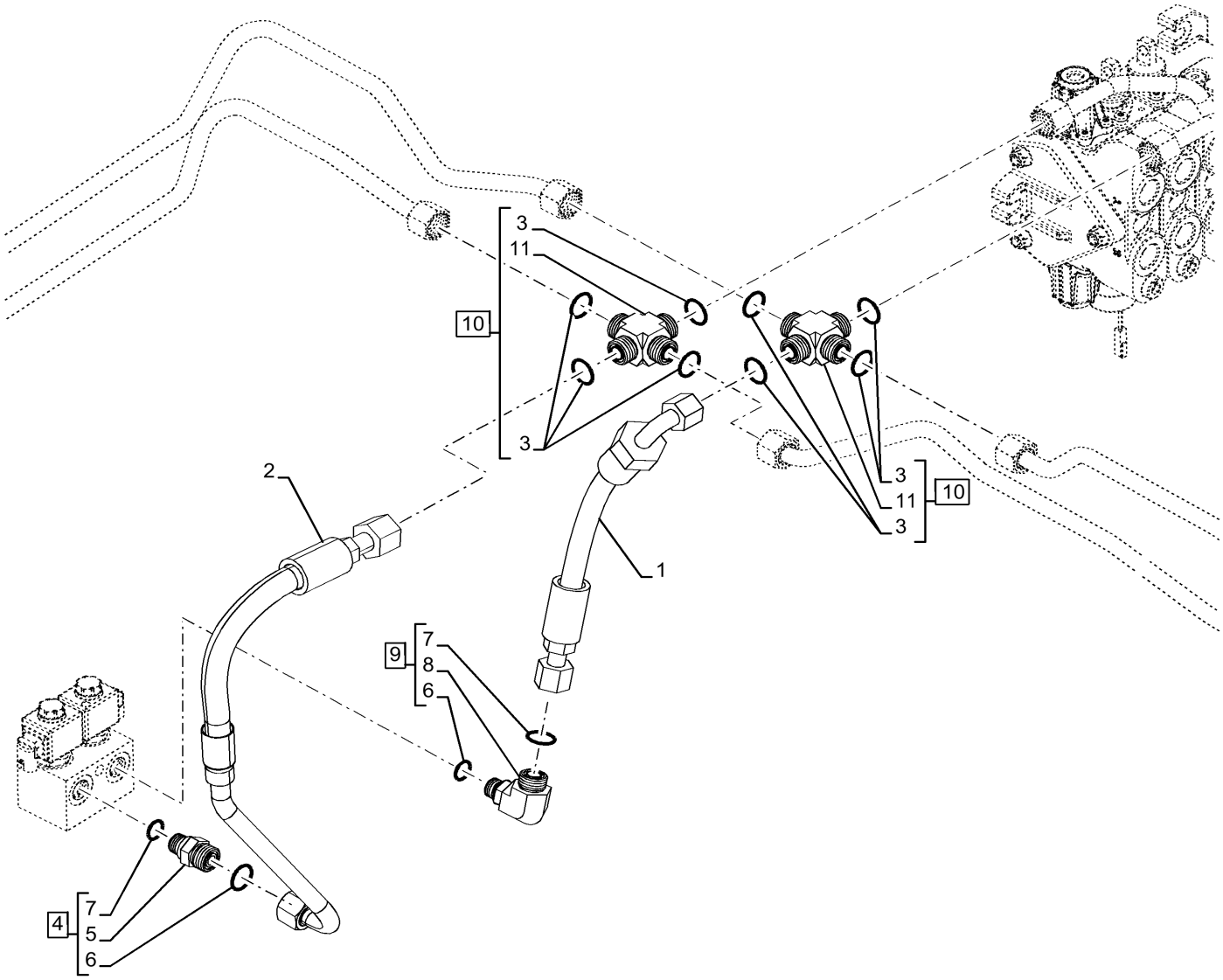

A partir do chassi

SISTEMA HIDRÁULICO, CONTROLE SUSPENSÃO

REF FN	PART NUMBER	YR/SN	QTY	DESCRIPTION
1	47473494		1	MANGUEIRA HIDRÁULICA 12.5mm ID x 341.8mm L, SAE 100R16 Type S Ride Control P2 Port
2	84290490		1	TUBAGEM HIDRÁULICO
3	9992069		8	O-RING 0.07" Thk x 0.614" ID, -16, Cl 6, 90 Duro
4	201-115		1	CONECTOR HIDRÁUL 1" - 14 Male ORFS x 3/4" - 16 Male ORB ASSY, Incl 5, 6 (Qty 1), 7 (Qty 1)
5	NSS		1	NO SE VENDE SEPARADO Conector, Incl in 4
6	237-6008		2	O-RING 0.087" Thk x 0.644" ID, -908, Cl 6, 90 Duro
7	238-6016		2	O-RING 0.07" Thk x 0.614" ID, -16, Cl 6, 90 Duro
8	NSS		1	NO SE VENDE SEPARADO Cotovelo, Incl in 9
9	201-343		1	COTOVELO 90 Degree Elbow, 1" - 14 Male ORFS x 3/4" - 16 Male ORB ASSY, Incl 6 (Qty 1), 7 (Qty 1), 8
10	87338053		2	CONEXÃO DE 4 VIAS ASSY, Incl 3, 11
11	NSS		2	NO SE VENDE SEPARADO Conector, Incl in 10

580N-RETRO-CARREGADORA (BRASIL)

35.701.17	03	p1	9/2021

SISTEMA HIDRÁULICO, CONTROLE SUSPENSÃO

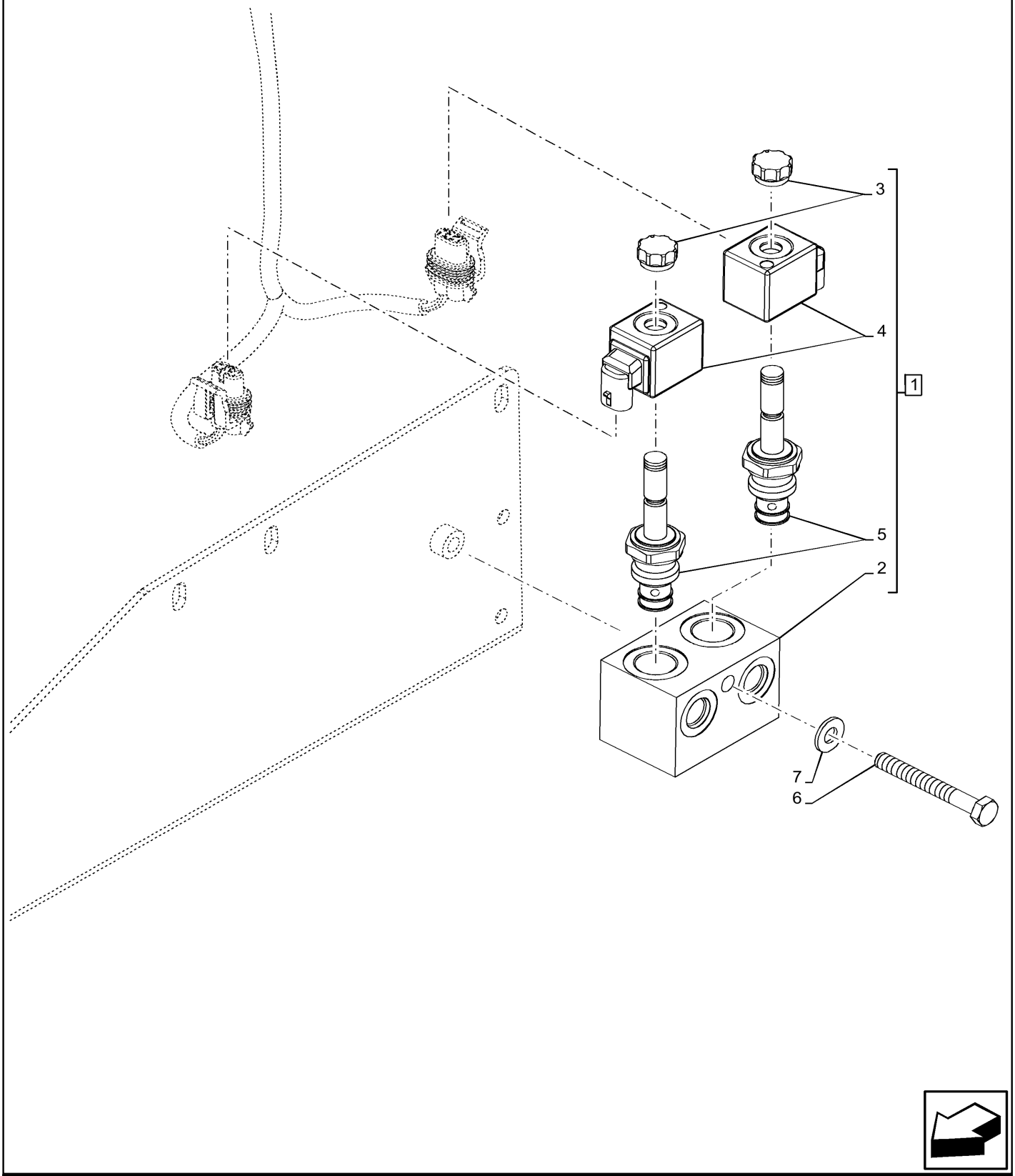

A partir do chassi

SISTEMA HIDRÁULICO, CONTROLE SUSPENSÃO

REF	FN	PART NUMBER	YR/SN	QTY	DESCRIPTION
1		84348784		1	VÁLVULA DE SOLENÓIDE 350 Bar, 20W ASSY, Ride Control, Incl 2 - 5
2		NSS		1	NO SE VENDE SEPARADO Corpo, Incl in 1
3		9970384		2	PORCA DE VEDAÇÃO
4		84478803		2	BOBINA
5		84519540		2	VÁLVULA DE SOLENÓIDE
6		814-10080		1	PARAFUSO Hex, M10 x 1.5 x 80mm, Cl 8.8
7		87655046		1	ANILHA ESPECIAL 10.65mm ID x 23mm OD x 2.2mm Thk

580N-RETRO-CARREGADORA (BRASIL)

35.701.17	04	p1	9/2021

SISTEMA HIDRÁULICO, CONTROLE SUSPENSÃO

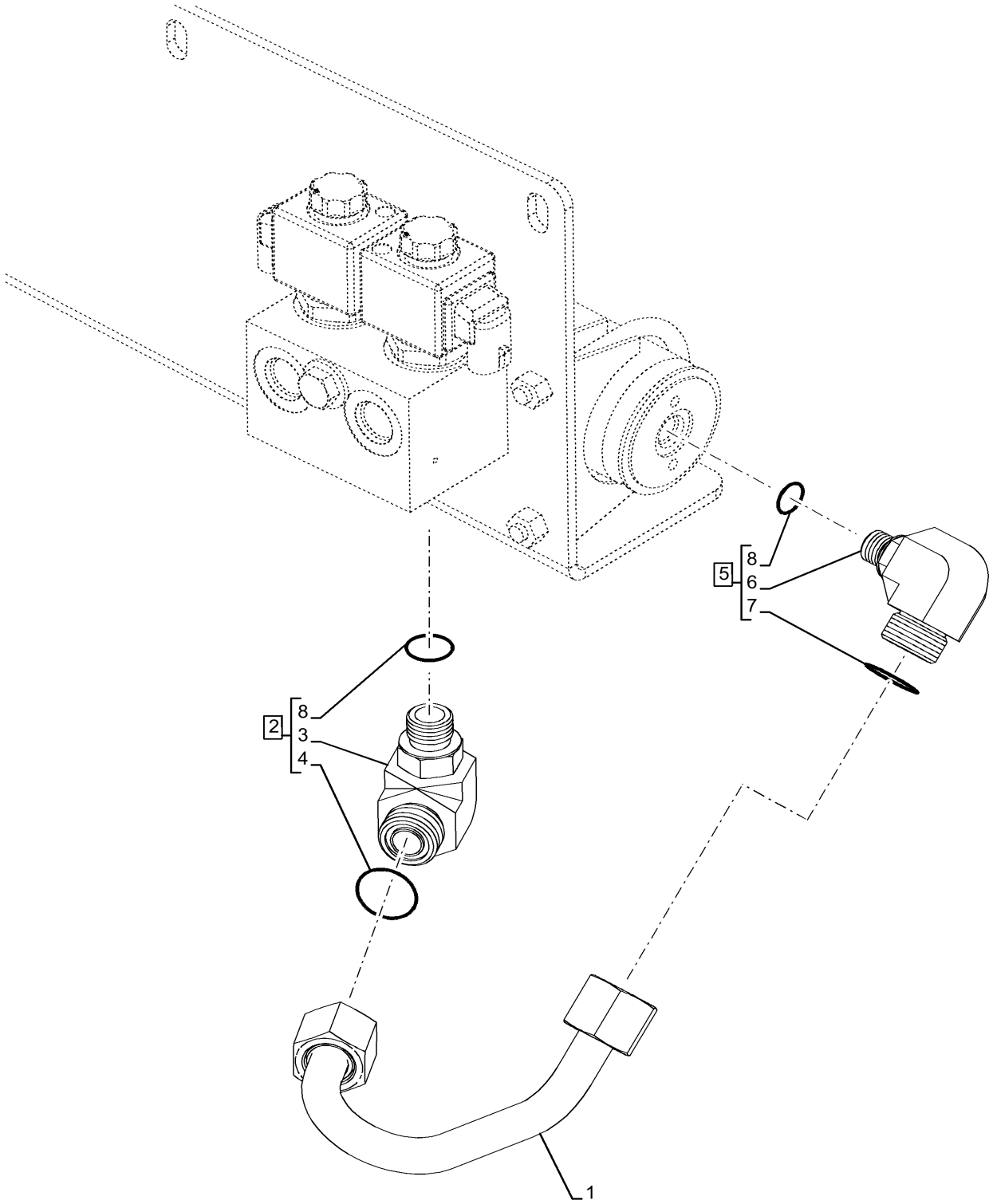

A partir do chassi

SISTEMA HIDRÁULICO, CONTROLE SUSPENSÃO

REF	FN	PART NUMBER	YR/SN	QTY	DESCRIPTION
1	1	84232491		1	TUBAGEM HIDRÁULICO Ride Control Valve to Accumulator
1	2	48046062		1	TUBAGEM HIDRÁULICO Ride Control Valve to Accumulator
2	1	201-343		1	COTOVELO 90 Degree Elbow, 1" - 14 Male ORFS x 3/4" - 16 Male ORB ASSY, Incl 3, 4, 8
2	2	87530403		1	COTOVELO 12/16mm Dia x 40,4mm
3		NSS		1	NO SE VENDE SEPARADO Cotovelo, Incl in 2
4		237-6008		1	O-RING 0.087" Thk x 0.644" ID, -908, Cl 6, 90 Duro
5		201-312		1	COTOVELO 90 Degree Elbow, 1" - 14 Male ORFS x 9/16" - 18 Male ORB ASSY, Incl 6 - 8
6		NSS		1	NO SE VENDE SEPARADO Cotovelo, Incl in 5
7		237-6006		1	O-RING 0.078" Thk x 0.468" ID, -906, Cl 6, 90 Duro
8		238-6016		2	O-RING 0.07" Thk x 0.614" ID, -16, Cl 6, 90 Duro

(1) BSN

(2) ASN

580N-RETRO-CARREGADORA (BRASIL)

35.701.17	05	p1	9/2021

SISTEMA HIDRÁULICO, CONTROLE SUSPENSÃO

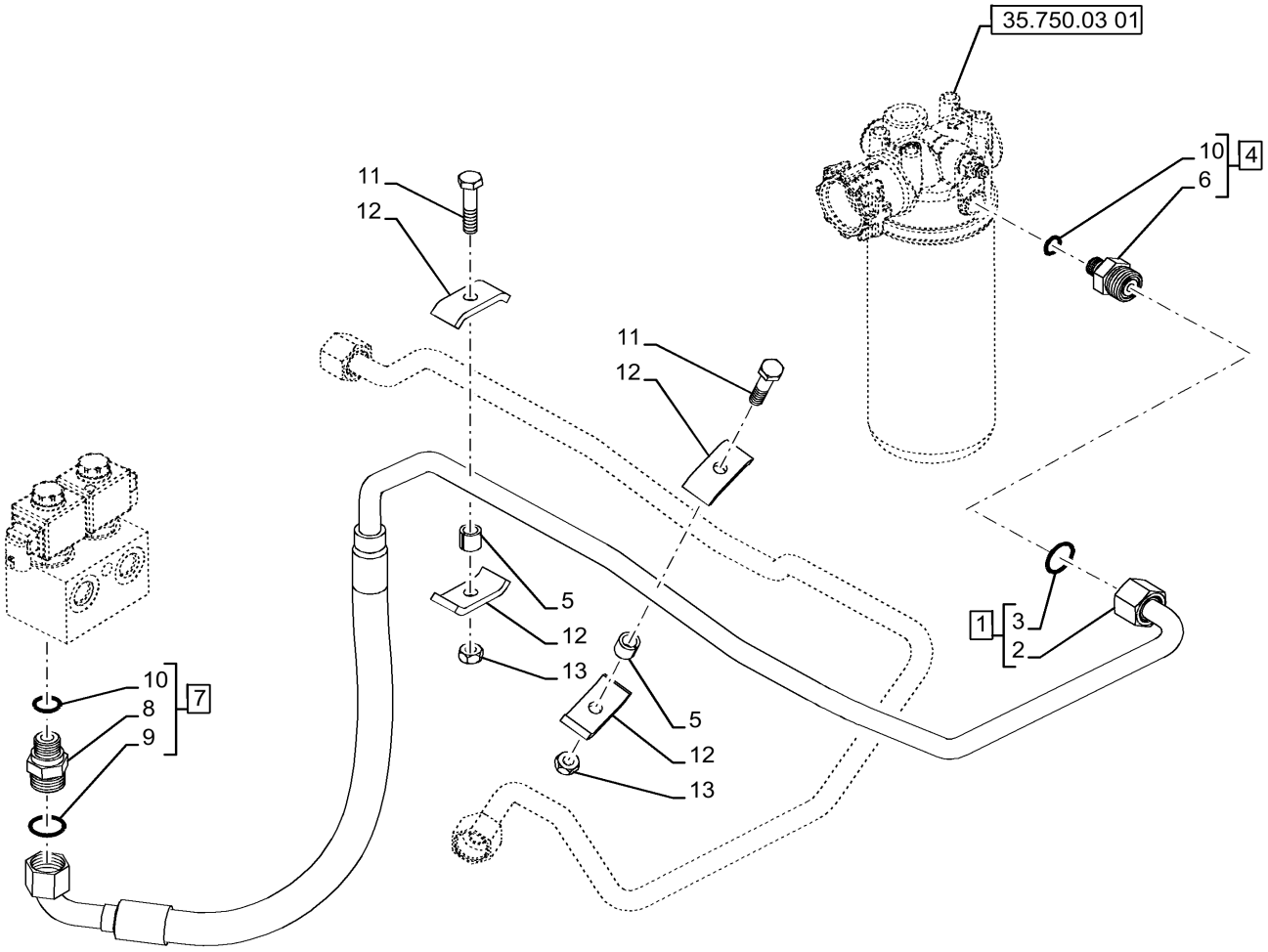

A partir do chassi

SISTEMA HIDRÁULICO, CONTROLE SUSPENSÃO

REF FN	PART NUMBER	YR/SN	QTY	DESCRIPTION
1	84291884		1	TUBAGEM HIDRÁULICO ASSY, Ride Control to Tank, Incl 2, 3
2	NSS		1	NO SE VENDE SEPARADO Tubo, Incl in 1
3	9992069		1	O-RING 0.07" Thk x 0.614" ID, -16, Cl 6, 90 Duro
4	201-132		1	CONECTOR HIDRÁUL 1"-14 ORFS x 7/16"-20 ORB ASSY, Incl 6, 10
5	120303A1		2	ESPAÇADOR 11mm ID x 15.82mm OD x 15mm Thk
6	NSS		1	NO SE VENDE SEPARADO Conector, Incl in 4
7	201-115		1	CONECTOR HIDRÁUL 1" - 14 Male ORFS x 3/4" - 16 Male ORB ASSY, Incl 8 - 10
8	NSS		1	NO SE VENDE SEPARADO Conector, Incl in 7
9	237-6008		1	O-RING 0.087" Thk x 0.644" ID, -908, Cl 6, 90 Duro
10	238-6016		2	O-RING 0.07" Thk x 0.614" ID, -16, Cl 6, 90 Duro
11	814-10045		2	PARAFUSO Hex, M10 x 1.5 x 45mm, Cl 8.8
12	D138055		4	BRAÇADEIRA 10,3mm ID x 58,4mm L
13	829-1410		2	PORCA M10 x 1.5, Cl 10.9

580N-RETRO-CARREGADORA (BRASIL)

35.701.17	06	p1	9/2021

SISTEMA HIDRÁULICO, CONTROLE SUSPENSÃO

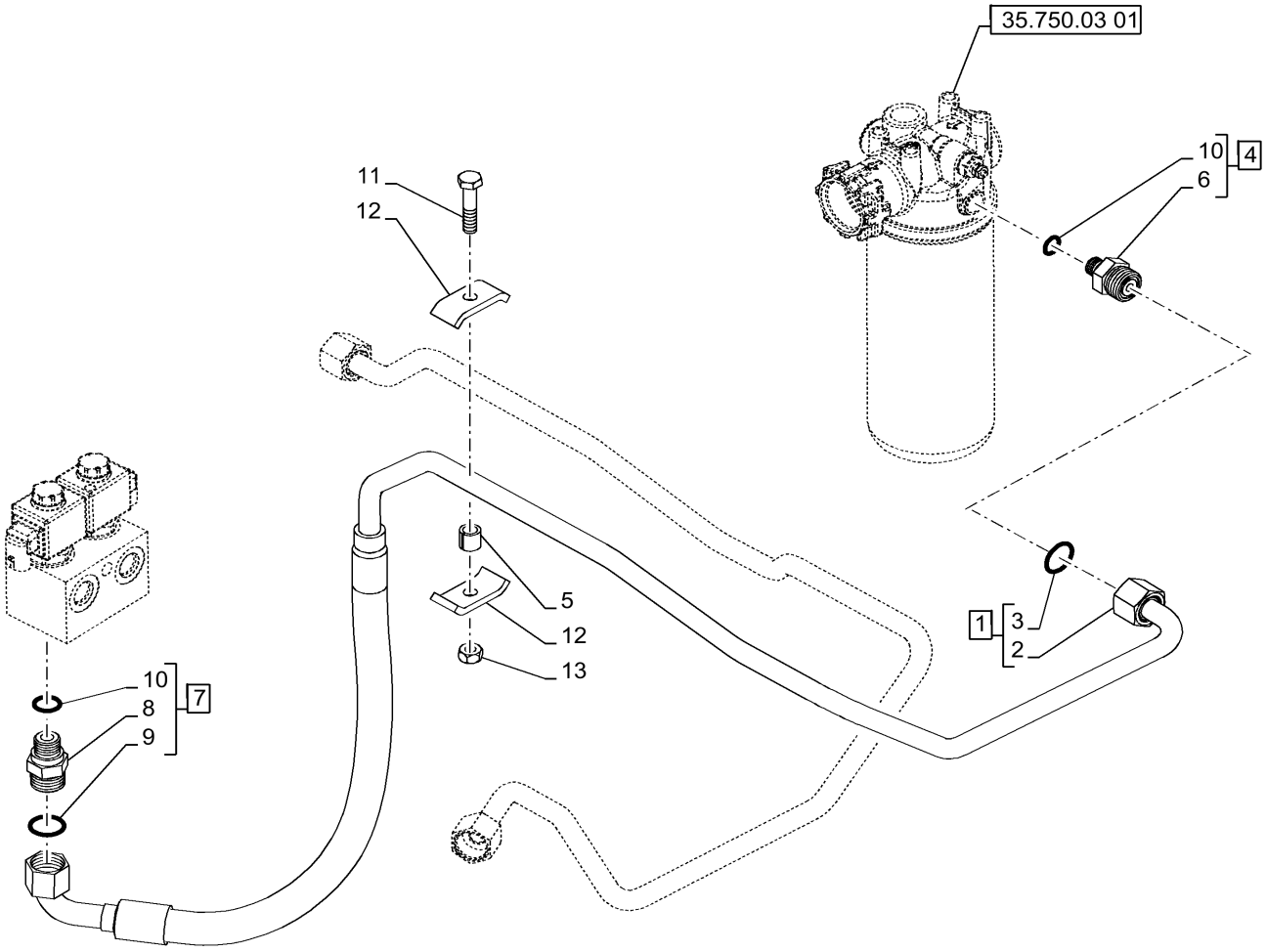

A partir do chassi

SISTEMA HIDRÁULICO, CONTROLE SUSPENSÃO

REF FN	PART NUMBER	YR/SN	QTY	DESCRIPTION
1	48033286		1	TUBAGEM HIDRÁULICO ASSY, Ride Control to Tank, Incl 2, 3
2	NSS		1	NO SE VENDE SEPARADO Tubo, Incl in 1
3	9992069		1	O-RING 0.07" Thk x 0.614" ID, -16, Cl 6, 90 Duro
4	201-132		1	CONECTOR HIDRÁUL 1"-14 ORFS x 7/16"-20 ORB ASSY, Incl 6, 10
5	120303A1		1	ESPAÇADOR 11mm ID x 15.82mm OD x 15mm Thk
6	NSS		1	NO SE VENDE SEPARADO Conector, Incl in 4
7	201-115		1	CONECTOR HIDRÁUL 1" - 14 Male ORFS x 3/4" - 16 Male ORB ASSY, Incl 8 - 10
8	NSS		1	NO SE VENDE SEPARADO Conector, Incl in 7
9	237-6008		1	O-RING 0.087" Thk x 0.644" ID, -908, Cl 6, 90 Duro
10	238-6016		2	O-RING 0.07" Thk x 0.614" ID, -16, Cl 6, 90 Duro
11	814-10045		1	PARAFUSO Hex, M10 x 1.5 x 45mm, Cl 8.8
12	D138055		2	BRAÇADEIRA 10,3mm ID x 58,4mm L
13	829-1410		1	PORCA M10 x 1.5, Cl 10.9

580N-RETRO-CARREGADORA (BRASIL)

35.723.10	01	p1	9/2021

CILINDRO DA CAÇAMBA, CILINDRO BRAÇADEIRA, ESQUERDO

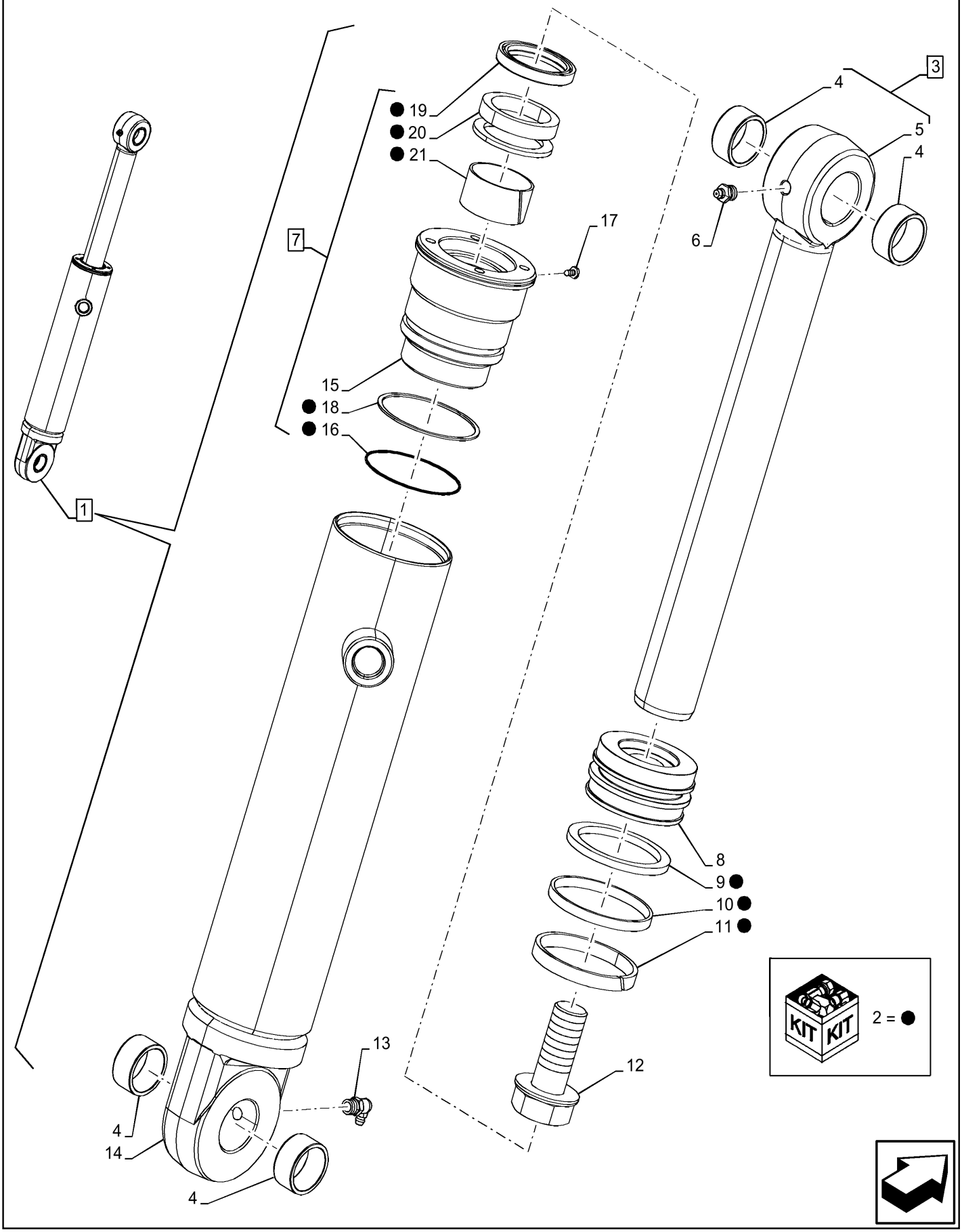

CILINDRO DA CAÇAMBA, CILINDRO BRAÇADEIRA, ESQUERDO

REF FN	PART NUMBER	YR/SN	QTY	DESCRIPTION
1	87455458		1	CILINDRO HIDRÁULICO Double Acting, 44.4mm Rod, 76.2mm Bore, 230.6mm Stroke LE, Incl 2 - 21
2	86982377		1	KIT DE VEDAÇÃO Incl 9 - 11, 16, 18 - 21
3	1346195C1		1	HASTE PISTÃO 44.4mm OD ASSY, Incl 4 (Qty 2), 5
4	30634		4	BUCHA 32.05mm ID x 38.18mm OD x 17.6mm L
5	NSS		1	NO SE VENDE SEPARADO Haste, Incl no 3
6	219-1		1	GRAXEIRA 1/8" - 27 NPTF
7	1542987C1		1	TAMPA DO CILINDRO ASSY, Incl 15, 16, 18 - 21
8	1340798C1		1	PISTÃO 76.2mm Bore, 44.4mm Rod, 37.85mm W
9	G100444		1	ANEL VEDADOR Square, 5.28mm Thk x 62.61mm ID
10	G100443		1	VEDANTE 67.9mm ID x 77.1mm OD x 6.8mm Thk Rectangular Piston
11	G100449		1	ANEL DE DESGASTE Split, 69.85mm ID x 76.2mm OD x 9.52mm Thk
12	86982437		1	PARAFUSO Sems, Hex, 1" - 14 x 2.50"
13	219-55		1	GRAXEIRA 90 Degree Elbow, 1/8" - 27 NPTF Fitting
14	NSS		1	NO SE VENDE SEPARADO Tube, Incl in 1
15	297281A1		1	TAMPA DO CILINDRO
16	238-5231		1	O-RING 0.139" Thk x 2.609" ID, -231, Cl 5, 75 Duro
17	G109395		1	PARAFUSO Hex, #8 - 32 x 3/8"
18	G109298		1	ANEL 69.47mm ID x 75.57mm OD x 1.4mm Thk
19	D95143		1	JUNTA EASPADORRO 44.42mm ID x 57.17mm OD x 7.92mm Thk
20	1542875C1		1	KIT DE VEDAÇÃO 44.4mm Rod Rod and Buffer Seal
21	G102425		1	BUCHA 44.45mm ID x 47.45mm OD x 25.1mm Thk

580N-RETRO-CARREGADORA (BRASIL)

35.723.10	02	p1	9/2021

CILINDRO DA CAÇAMBA, CILINDRO BRAÇADEIRA, DIREITO

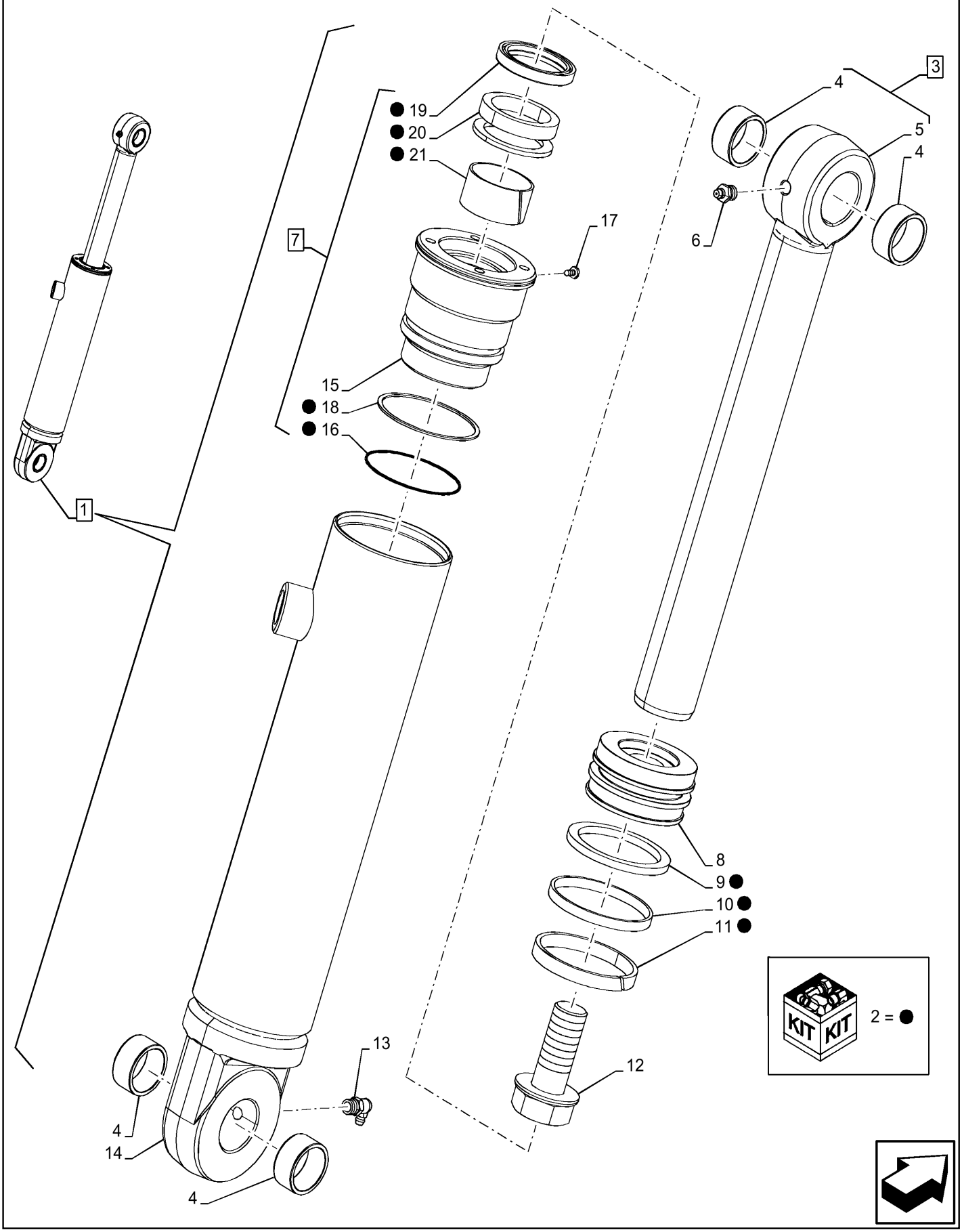

CILINDRO DA CAÇAMBA, CILINDRO BRAÇADEIRA, DIREITO

REF FN	PART NUMBER	YR/SN	QTY	DESCRIPTION
1	87455459		1	CILINDRO HIDRÁULICO Double Acting, 44.4mm Rod, 76.2mm Bore, 230.6mm Stroke LD, Incl 2 - 21
2	86982377		1	KIT DE VEDAÇÃO Incl 9 - 11, 16, 18 - 21
3	1346195C1		1	HASTE PISTÃO 44.4mm OD ASSY, Incl 4 (Qty 2), 5
4	30634		4	BUCHA 32.05mm ID x 38.18mm OD x 17.6mm L
5	NSS		1	NO SE VENDE SEPARADO Haste, Incl no 3
6	219-1		1	GRAXEIRA 1/8" - 27 NPTF
7	1542987C1		1	TAMPA DO CILINDRO ASSY, Incl 15, 16, 18 - 21
8	1340798C1		1	PISTÃO 76.2mm Bore, 44.4mm Rod, 37.85mm W
9	G100444		1	ANEL VEDADOR Square, 5.28mm Thk x 62.61mm ID
10	G100443		1	VEDANTE 67.9mm ID x 77.1mm OD x 6.8mm Thk Rectangular Piston
11	G100449		1	ANEL DE DESGASTE Split, 69.85mm ID x 76.2mm OD x 9.52mm Thk
12	86982437		1	PARAFUSO Sems, Hex, 1" - 14 x 2.50"
13	219-55		1	GRAXEIRA 90 Degree Elbow, 1/8" - 27 NPTF Fitting
14	NSS		1	NO SE VENDE SEPARADO Tube, Incl in 1
15	297281A1		1	TAMPA DO CILINDRO
16	238-5231		1	O-RING 0.139" Thk x 2.609" ID, -231, Cl 5, 75 Duro
17	G109395		1	PARAFUSO Hex, #8 - 32 x 3/8"
18	G109298		1	ANEL 69.47mm ID x 75.57mm OD x 1.4mm Thk
19	D95143		1	JUNTA EASPADORRO 44.42mm ID x 57.17mm OD x 7.92mm Thk
20	1542875C1		1	KIT DE VEDAÇÃO 44.4mm Rod Rod and Buffer Seal
21	G102425		1	BUCHA 44.45mm ID x 47.45mm OD x 25.1mm Thk

580N-RETRO-CARREGADORA (BRASIL)

35.724.03	01	p1	9/2021

COMANDOS DA CARREGADEIRA - LEVANTAMENTO E CAÇAMBA

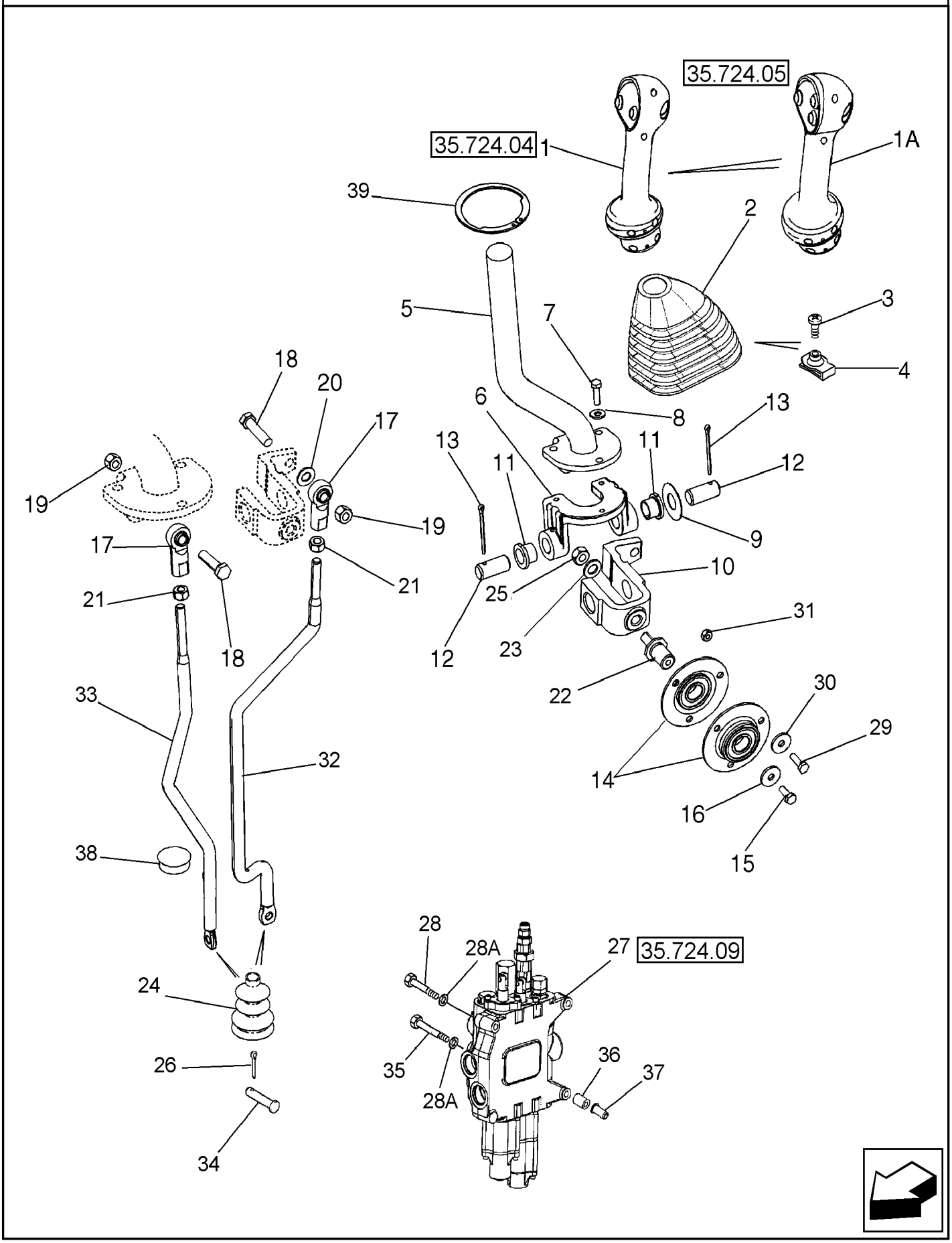

COMANDOS DA CARREGADEIRA - LEVANTAMENTO E CAÇAMBA

REF FN	PART NUMBER	YR/SN	QTY	DESCRIPTION
1	87638046		1	JOYSTICK Loader Control Lever, Two Button, DeClutch and Differential Lock Switches; 2 Spool With Standard Transmission
	256347A1		1	CONECTOR ELETRICO Male, 4 Cavities CONNECTOR
	258616A1		1	TRAVA
	298176A1		1	BUJÃO 5,2mm Dia
1A	87638045		1	JOYSTICK Loader Control Lever,Three Button, DeClutch, Differential Lock, And Kick-Down Switches; 2 Spool With Power Shift Transmission
	256347A1		1	CONECTOR ELETRICO Male, 4 Cavities CONNECTOR
	258616A1		1	TRAVA
	87301351		AR	ADESIVO Permabond, F246, 1 ml With No. 5 Initiator
2	87632920		1	COBERTURA DE PROTECÇ
3	140-107		1	PARAFUSO Pan HD, #10 - 24 x 3/4"
4	131-121		1	PORCA-MOLA Tinn, U, #10-24
5	87708015		1	MANILHA
6	87681261		1	SUPORTE
7	614-6020		3	PARAFUSO Hex, M6 x 1 x 20mm, Cl 8.8, Full Thd
8	495-11028		3	ARRUELA PLANA 1/4", SAE
9	495-81184		1	ARRUELA PLANA 21/32" x 1 1/2" x .030"
10	87586156		1	FORQUILHA
11	108088A1		2	BUCHA 15.96mm ID x 19.15mm OD x 15mm L
12	102761A1		2	PINO 15.91mm OD x 35mm L
13	432-828		2	PINO ELÁSTICO 1/8" x 1 3/4"
14	112380A1		2	ROLAMENTO COMPLETO Incl Ref 14A
14A	362804		1	ROLAMENTO ESFÉRICO 17mm ID x 40mm OD x 12mm W Not Illustrated
15	614-6016		1	PARAFUSO Hex, M6 x 1 x 16mm, Cl 8.8, Full Thd
16	396-41028		1	ARRUELA PLANA .281" x 7/8" x .098", HDN

580N-RETRO-CARREGADORA (BRASIL)

35.724.03	01	p2	9/2021

COMANDOS DA CARREGADEIRA - LEVANTAMENTO E CAÇAMBA

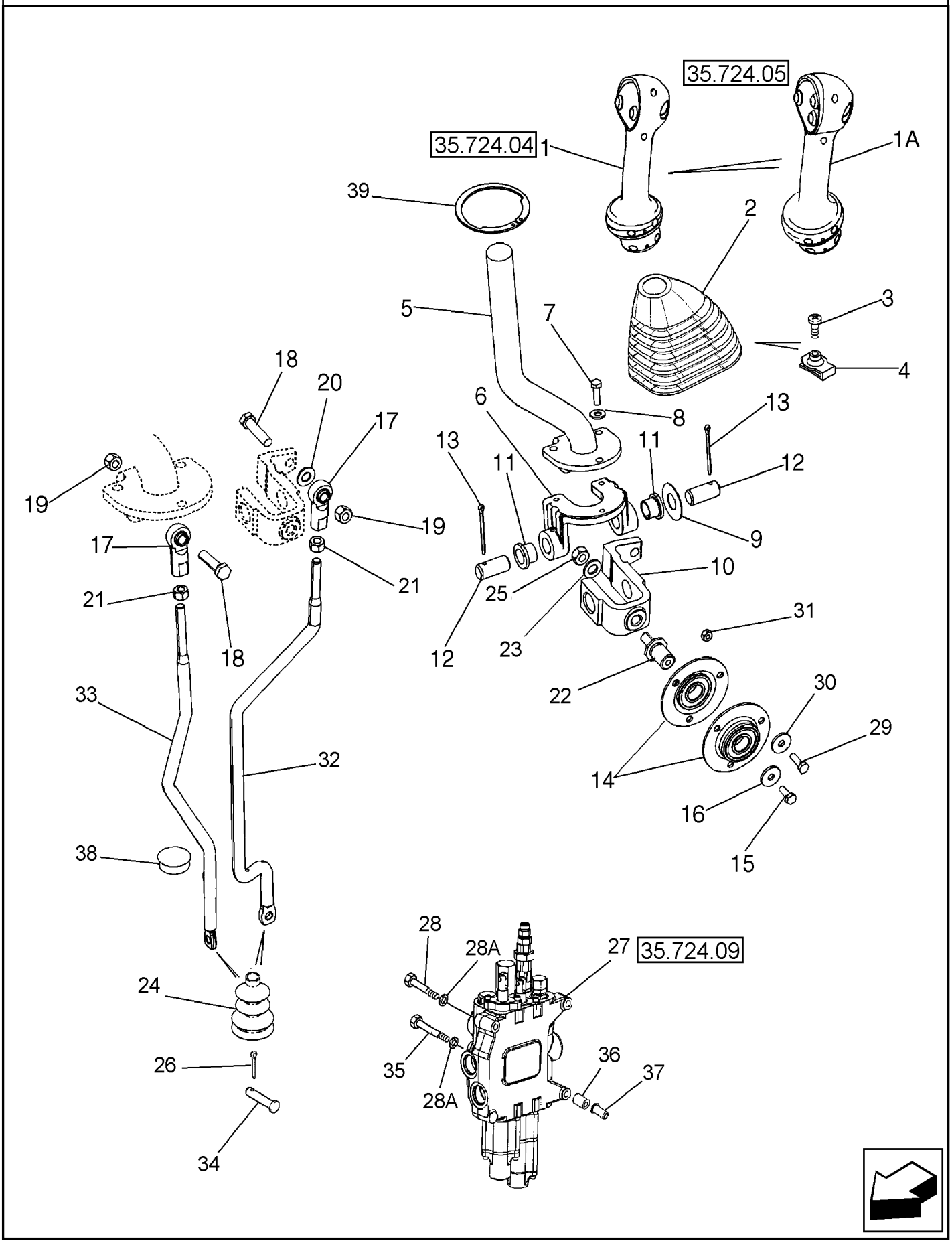

COMANDOS DA CARREGADEIRA - LEVANTAMENTO E CAÇAMBA

REF FN	PART NUMBER	YR/SN	QTY	DESCRIPTION
17	87382812		2	RÓTULA 3/8" - 24 3/8 NF
18	413-624		1	PARAFUSO Hex, 3/8" - 16 x 1-1/2", Gr 5
19	425-106		2	PORCA 3/8"-16, Cl 5
20	496-11041		1	ARRUELA PLANA 13/32" x 13/16" x .065", HDN
21	425-116		2	PORCA 3/8" - 24, Gr 5
22	176309A1		1	EIXO M10 x 1.5, 48.74mm L
23	895-11010		1	ARRUELA PLANA 11mm ID x 20mm OD x 2mm Thk
24	132931A1		2	COBERTURA DE PROTECÇ
	189109A1		2	MOLA Compression, 42mm OD
25	829-1410		1	PORCA M10 x 1.5, Cl 10.9
26	432-612		2	PINO ELÁSTICO 3/32" x 3/4"
27	REF		1	INSTRUÇÃO Loader Control Valve, Two Spool
28	814-10090		2	PARAFUSO Hex, M10 x 1.5 x 90mm, Cl 8.8
28A	896-11010		3	ARRUELA PLANA 11mm ID x 21mm OD x 2.5mm Thk
29	614-6020		3	PARAFUSO Hex, M6 x 1 x 20mm, Cl 8.8, Full Thd
30	396-41028		3	ARRUELA PLANA .281" x 7/8" x .098", HDN
31	829-1406		3	PORCA Hex, M6 x 1, Cl 10.9
32	87664425		1	HASTE 394mm L Bucket Control
33	87664422		1	HASTE 459mm L Lift Control
34	D149287		2	PINO 7.9mm OD x 26.72mm L
35	814-10110		1	PARAFUSO Hex, M10 x 1.5 x 110mm, Cl 8.8
36	87417599		3	ESPAÇADOR 11mm ID x 22mm OD x 30mm Thk
37	87417721		3	ENCHIMENTO ROSCADO M10 x 1.5-6H x 29 L M10
38	353-422		1	TAMPÃO PLÁSTICO Dome, 1.250" hole, Nylon
39	84146318		1	ANEL DE PRESSÃO

580N-RETRO-CARREGADORA (BRASIL)

35.724.04	01	p1	9/2021

COMANDOS DA CARREGADEIRA - TRANSMISSÃO 4X2 E 4X4

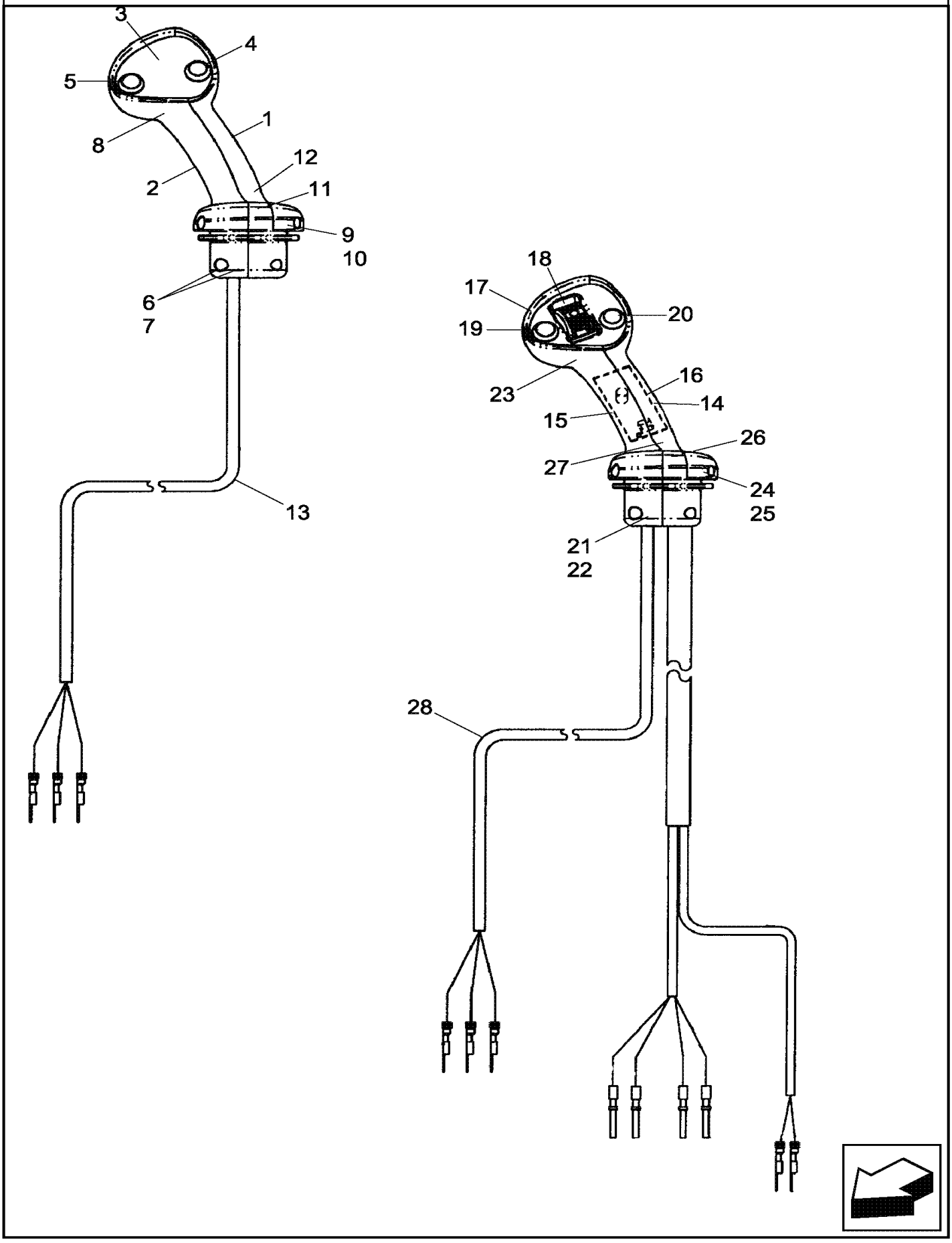

COMANDOS DA CARREGADEIRA - TRANSMISSÃO 4X2 E 4X4

REF FN	PART NUMBER	YR/SN	QTY	DESCRIPTION
	87638046		1	JOYSTICK Loader Control Lever, Two Button, DeClutch and Differential Lock Switches; 2 Spool With Standard Transmission; Incl. 1 - 13
1	NSS		1	NO SE VENDE SEPARADO GRIP Handle, Loader Control, RH Half, Incl in 87638046
2	NSS		1	NO SE VENDE SEPARADO GRIP Handle, Loader Control, LH Half, Incl in 87638046
3	NSS		1	NO SE VENDE SEPARADO BEZEL Switch Mounting, Incl in 87638046
4	NSS		1	NO SE VENDE SEPARADO SWITCH Push Button, Differential Lock, Incl in 87638046
5	NSS		1	NO SE VENDE SEPARADO SWITCH Push Button, De-Clutch, Incl in 87638046
6	825-1404		4	PORCA M4, Cl 8
7	86639294		4	PARAFUSO ALLENA FLAN M4 x 0.7 x 20mm, Cl 8.8
8	260-16312		2	PARAFUSO Pan HD, M6 x 20mm
9	87019103		2	PARAFUSO DE AJUSTE M6 x 10mm
10	87638350		2	PORCA M6 NUT
11	87689189		1	BRAÇADEIRA DE CABO 110mm L CABLE STRAP
12	87689338		1	PARAFUSO #4 - 24 x 3/8"
13	NSS		1	NO SE VENDE SEPARADO HARNESS Differential Lock and De-Clutch, Incl in 87638046
	87638047		1	JOYSTICK Loader Control Lever, Two Button, DeClutch and Differential Lock, Prop Roller With Detent; 3 Spool With Standard Transmission; Incl. 14 - 28
14	NSS		1	NO SE VENDE SEPARADO GRIP Handle, Loader Control, RH Half, Incl in 87638047

580N-RETRO-CARREGADORA (BRASIL)

35.724.04	01	p2	9/2021

COMANDOS DA CARREGADEIRA - TRANSMISSÃO 4X2 E 4X4

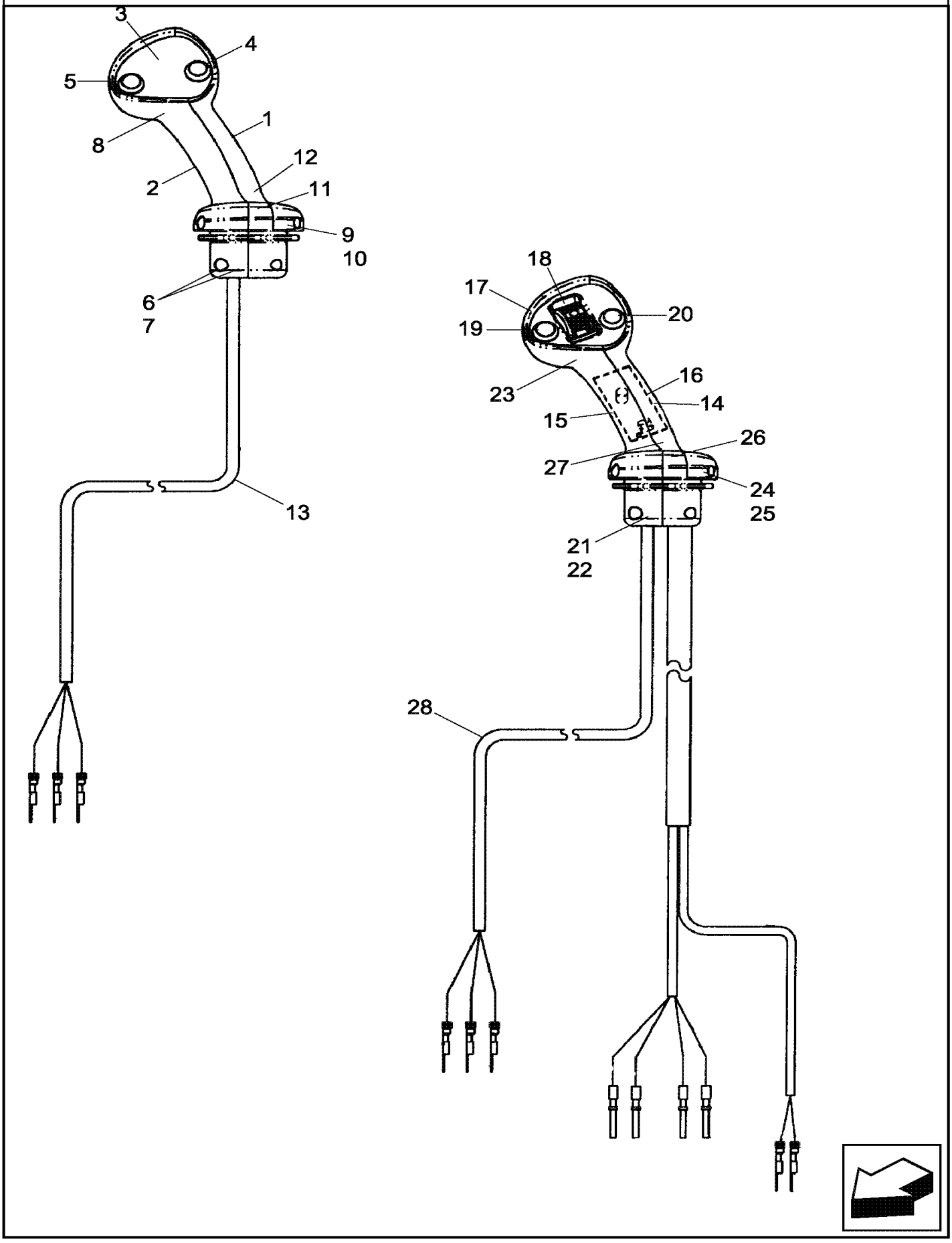

COMANDOS DA CARREGADEIRA - TRANSMISSÃO 4X2 E 4X4

REF FN	PART NUMBER	YR/SN	QTY	DESCRIPTION
15	NSS		1	NO SE VENDE SEPARADO GRIP Handle, Loader Control, LH Half, Incl in 87638047
16	NSS		1	NO SE VENDE SEPARADO BOARD Circuit With Harness; Bi-Directional PWM Driver, Incl in 87638047
17	NSS		1	NO SE VENDE SEPARADO BEZEL Switch Mounting, Incl in 87638047
18	NSS		1	NO SE VENDE SEPARADO SWITCH Prop Roller With Detent, Incl in 87638047
19	NSS		1	NO SE VENDE SEPARADO SWITCH Push Button, De-Clutch, Incl in 87638047
20	NSS		1	NO SE VENDE SEPARADO SWITCH Push Button, Differential Lock, Incl in 87638047
21	825-1404		4	PORCA M4, Cl 8
22	86639294		4	PARAFUSO ALLENA FLAN M4 x 0.7 x 20mm, Cl 8.8
23	260-16312		2	PARAFUSO Pan HD, M6 x 20mm
24	87019103		2	PARAFUSO DE AJUSTE M6 x 10mm
25	87638350		2	PORCA M6 NUT
26	87689189		1	BRAÇADEIRA DE CABO 110mm L CABLE STRAP
27	87689338		1	PARAFUSO #4 - 24 x 3/8"
28	NSS		1	NO SE VENDE SEPARADO HARNESS Differential Lock and De-Clutch, Incl in 87638047

580N-RETRO-CARREGADORA (BRASIL)

35.724.05	01	p1	9/2021

COMANDOS DA CARREGADEIRA - TRANSMISSÃO POWER SHIFT

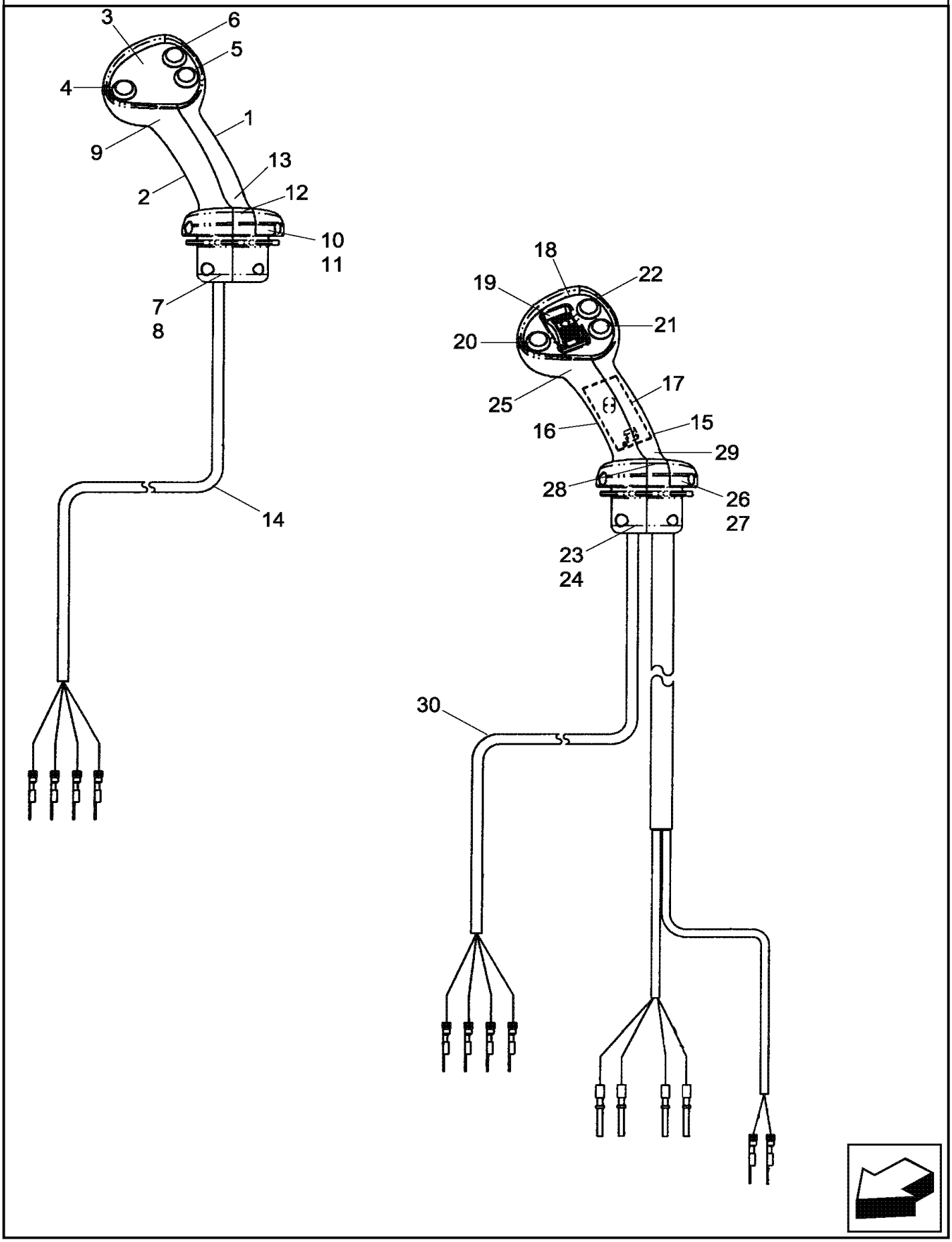

COMANDOS DA CARREGADEIRA - TRANSMISSÃO POWER SHIFT

REF FN	PART NUMBER	YR/SN	QTY	DESCRIPTION
	87638045		1	JOYSTICK Loader Control Lever,Three Button, DeClutch, Differential Lock, And Kick-Down Switches; 2 Spool With Power Shift Transmission; Incl. 1 - 14
1	NSS		1	NO SE VENDE SEPARADO GRIP Handle, Loader Control, RH Half, Incl in 87638045
2	NSS		1	NO SE VENDE SEPARADO GRIP Handle, Loader Control, LH Half, Incl in 87638045
3	NSS		1	NO SE VENDE SEPARADO BEZEL Switch Mounting, Incl in 87638045
4	NSS		1	NO SE VENDE SEPARADO SWITCH Push Button, De-Clutch Differential Lock, Incl in 87638045
5	NSS		1	NO SE VENDE SEPARADO SWITCH Push Button, Differential Lock, Incl in 87638045
6	NSS		1	NO SE VENDE SEPARADO SWITCH Push Button, Kick-Down, Incl in 87638045
7	825-1404		4	PORCA M4, Cl 8
8	86639294		4	PARAFUSO ALLENA FLAN M4 x 0.7 x 20mm, Cl 8.8
9	260-16312		2	PARAFUSO Pan HD, M6 x 20mm
10	87019103		2	PARAFUSO DE AJUSTE M6 x 10mm
11	87638350		2	PORCA M6 NUT
12	87689189		1	BRAÇADEIRA DE CABO 110mm L CABLE STRAP
13	87689338		1	PARAFUSO #4 - 24 x 3/8"
14	NSS		1	NO SE VENDE SEPARADO HARNESS Differential Lock, De-Clutch, Kick -Down, Incl in 87638045
	87638044		1	JOYSTICK Loader Control Lever, Three Button, DeClutch, Differential Lock, And Kick-Down Switches, Prop Roller With Detent; 3 Spool With Power Shift Transmission; Incl. 15 - 30

580N-RETRO-CARREGADORA (BRASIL)

COMANDOS DA CARREGADEIRA - TRANSMISSÃO POWER SHIFT

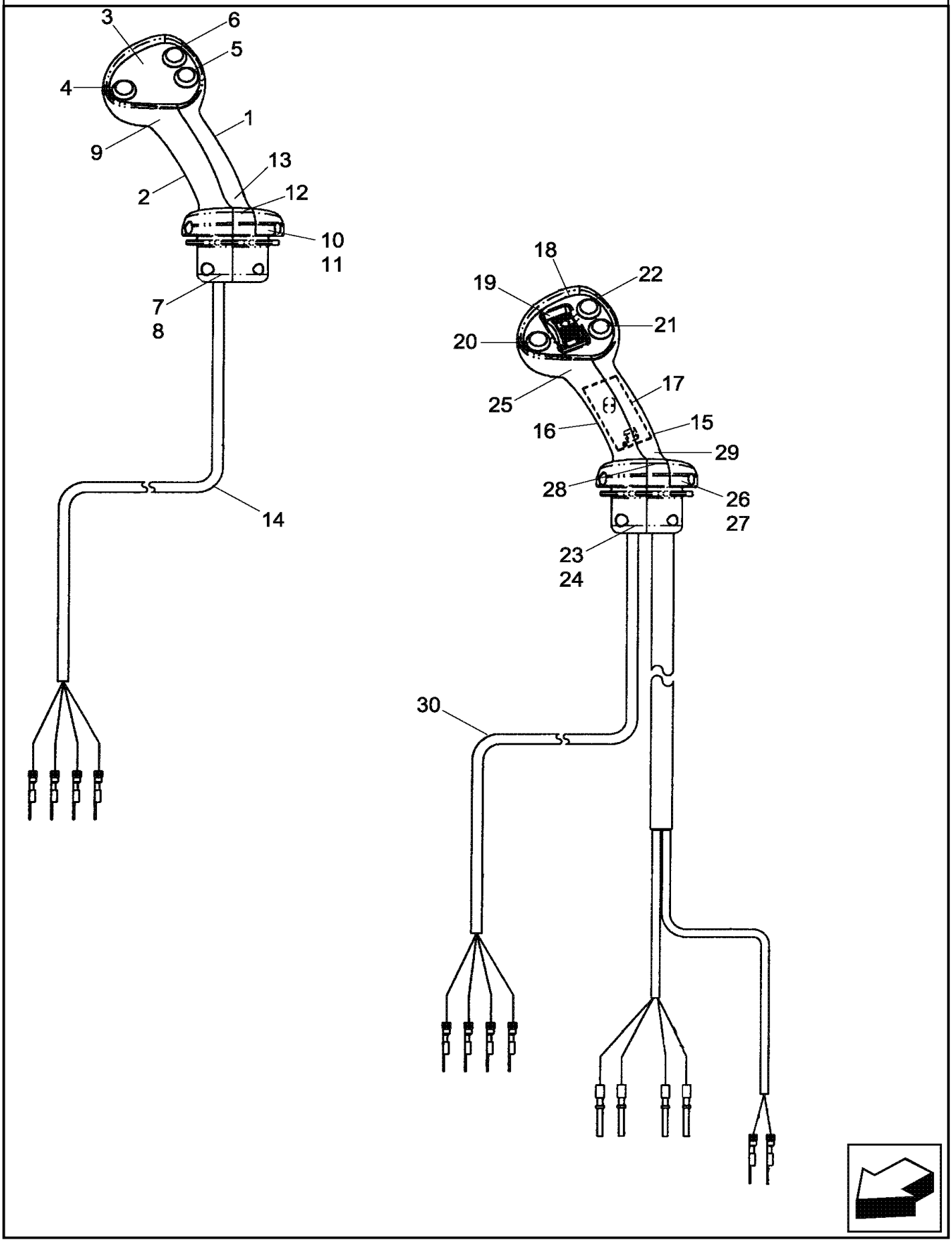

COMANDOS DA CARREGADEIRA - TRANSMISSÃO POWER SHIFT

REF FN	PART NUMBER	YR/SN	QTY	DESCRIPTION
15	NSS		1	NO SE VENDE SEPARADO GRIP Handle, Loader Control, RH Half
16	NSS		1	NO SE VENDE SEPARADO GRIP Handle, Loader Control, LH Half, Incl in 87638044
17	NSS		1	NO SE VENDE SEPARADO BOARD Circuit With Harness; Bi-Directional PWM Driver, Incl in 87638044
18	NSS		1	NO SE VENDE SEPARADO BEZEL Switch Mounting, Incl in 87638044
19	NSS		1	NO SE VENDE SEPARADO SWITCH Prop Roller With Detent, Incl in 87638044
20	NSS		1	NO SE VENDE SEPARADO SWITCH Push Button, De-Clutch, Incl in 87638044
21	NSS		1	NO SE VENDE SEPARADO SWITCH Push Button, Differential Lock, Incl in 87638044
22	NSS			NO SE VENDE SEPARADO SWITCH Push Button, Kick-Down, Incl in 87638044
23	825-1404		4	PORCA M4, Cl 8
24	86639294		4	PARAFUSO ALLENA FLAN M4 x 0.7 x 20mm, Cl 8.8
25	260-16312		2	PARAFUSO Pan HD, M6 x 20mm
26	87019103		2	PARAFUSO DE AJUSTE M6 x 10mm
27	87638350		2	PORCA M6 NUT
28	87689189		1	BRAÇADEIRA DE CABO 110mm L CABLE STRAP
29	87689338		1	PARAFUSO #4 - 24 x 3/8"
30	NSS		1	NO SE VENDE SEPARADO HARNESS Differential Lock, De-Clutch, Kick-Down, Incl in 87638044

580N-RETRO-CARREGADORA (BRASIL)

35.724.06	01	p1	9/2021

COMANDOS - LEVANTAMENTO E CAÇAMBA DA CARREGADEIRA

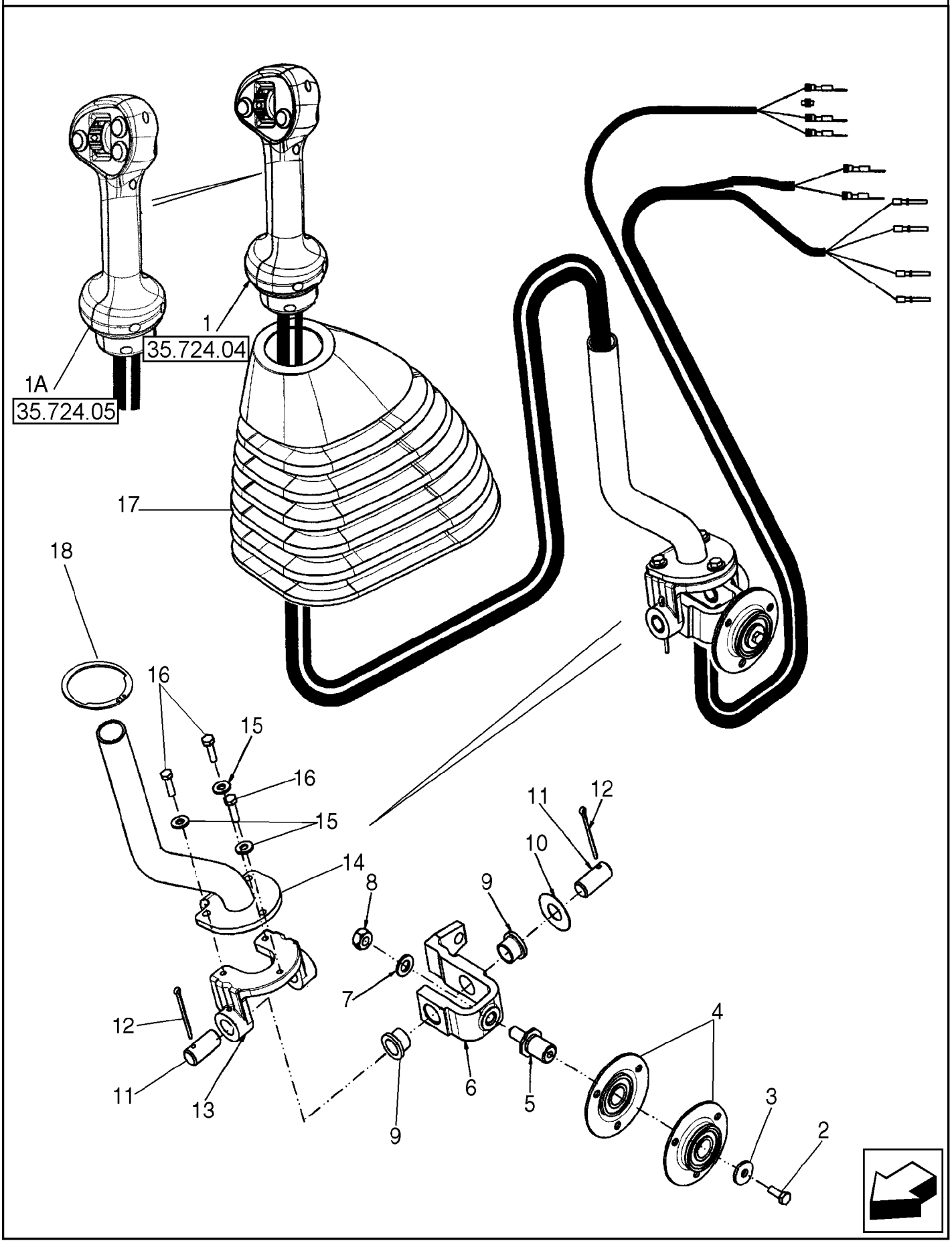

COMANDOS - LEVANTAMENTO E CAÇAMBA DA CARREGADEIRA

REF FN	PART NUMBER	YR/SN	QTY	DESCRIPTION
1	87638047		1	JOYSTICK Loader Control Lever, Two Button, DeClutch and Differential Lock, Prop Roller With Detent; 3 Spool, MECH
1A	87638044		1	JOYSTICK Loader Control Lever, Three Button, DeClutch, Differential Lock and Kick Down, Prop Roller With Detent; 3 Spool, POWERSHUTTLE
2	614-6016		1	PARAFUSO Hex, M6 x 1 x 16mm, Cl 8.8, Full Thd
3	396-41028		1	ARRUELA PLANA .281" x 7/8" x .098", HDN
4	112380A1		2	ROLAMENTO COMPLETO
5	176309A1		1	EIXO M10 x 1.5, 48.74mm L
6	87586156		1	FORQUILHA
7	895-11010		1	ARRUELA PLANA 11mm ID x 20mm OD x 2mm Thk
8	829-1410		1	PORCA M10 x 1.5, Cl 10.9
9	108088A1		2	BUCHA 15.96mm ID x 19.15mm OD x 15mm L
10	86625246		1	ARRUELA PLANA 0.66" ID x 1.5" OD x 0.03" Thk
11	102761A1		2	PINO 15.91mm OD x 35mm L
12	432-828		2	PINO ELÁSTICO 1/8" x 1 3/4"
13	87681261		1	SUPORTE
14	87708015		1	MANILHA
15	495-11028		3	ARRUELA PLANA 1/4", SAE
16	614-6020		3	PARAFUSO Hex, M6 x 1 x 20mm, Cl 8.8, Full Thd
17	87632920		1	COBERTURA DE PROTECÇ
18	84146318		1	ANEL DE PRESSÃO

580N-RETRO-CARREGADORA (BRASIL)

CONTROLE, BALDE DE CARREGAMENTO 4X1, INSTALAÇÃO, MECÂNICA

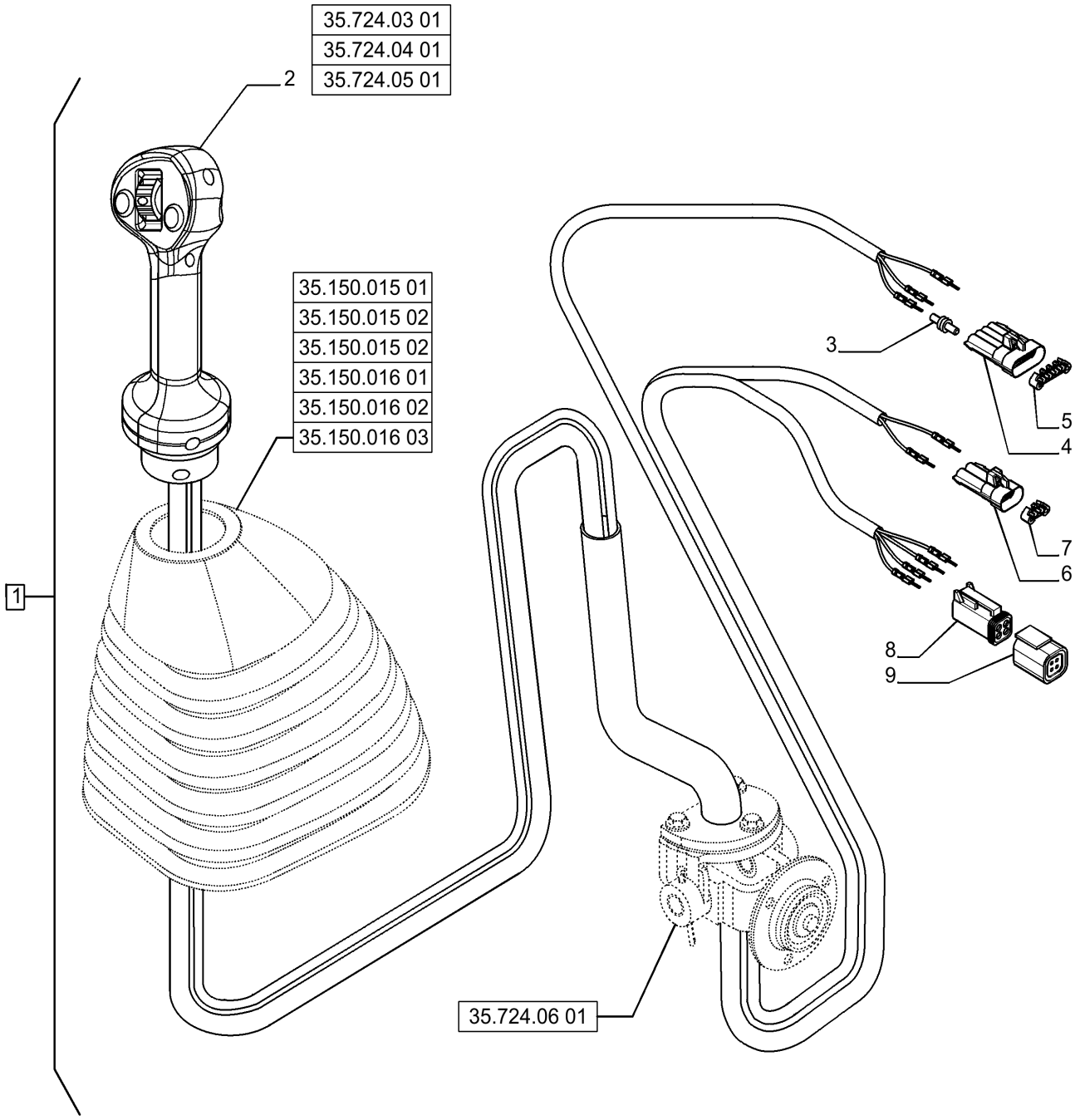

CONTROLE, BALDE DE CARREGAMENTO 4X1, INSTALAÇÃO, MECÂNICA

REF FN	PART NUMBER	YR/SN	QTY	DESCRIPTION
1	87680378		1	COMANDO Assy, Incl 2 - 9
2	87638047		1	JOYSTICK
3	298176A1		1	BUJÃO 5,2mm Dia
4	256347A1		1	CONECTOR ELETRICO Male, 4 Cavities
5	258616A1		1	TRAVA
6	256341A1		1	CONECTOR ELÉC. Male, 2 Pin
7	258613A1		1	TRAVA 23mm L x 11,3mm W
8	239451A1		1	CONECTOR MULTIPOLAR Female, 4 Pin
9	225327C1		1	CORTE DE TECIDO Lock, Black

580N-RETRO-CARREGADORA (BRASIL)

35.724.06	03	p1	9/2021

CONTROLE, BALDE DE CARREGAMENTO 4X1, INSTALAÇÃO, POWERSHUTTLE

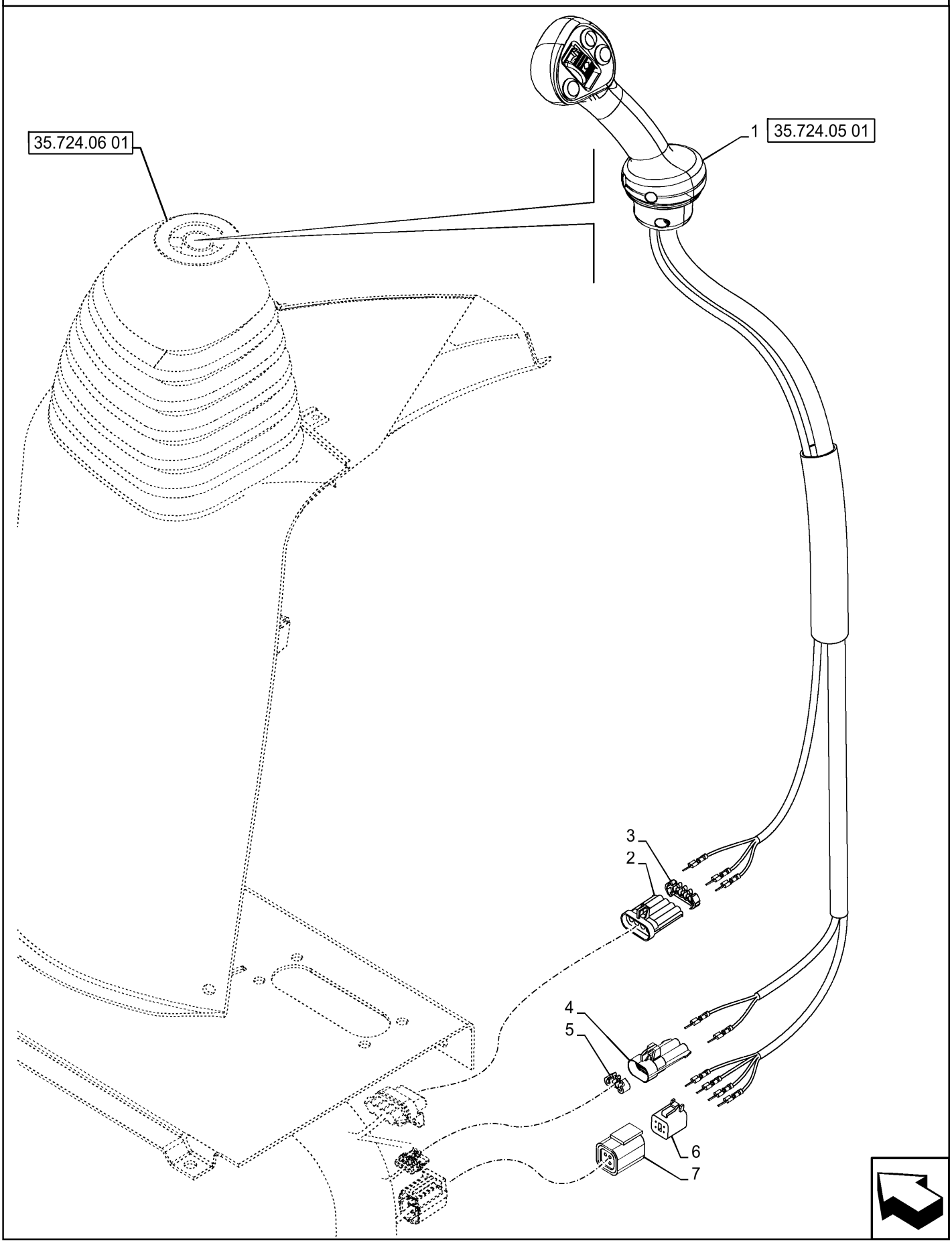

CONTROLE, BALDE DE CARREGAMENTO 4X1, INSTALAÇÃO, POWERSHUTTLE

REF	FN	PART NUMBER	YR/SN	QTY	DESCRIPTION
1		87638044		1	JOYSTICK ASSY, Loader Control 4 Button
2		256347A1		1	CONECTOR ELETRICO Male, 4 Cavities
3		258616A1		1	TRAVA
4		256341A1		1	CONECTOR ELÉC. Male, 2 Pin
5		258613A1		1	TRAVA 23mm L x 11,3mm W
6		239451A1		1	CONECTOR MULTIPOLAR Female, 4 Pin
7		225327C1		1	CORTE DE TECIDO Lock, Black

580N-RETRO-CARREGADORA (BRASIL)

35.724.07	01	p1	9/2021

COMANDOS - LEVANTAMENTO E CAÇAMBA DA CARREGADEIRA

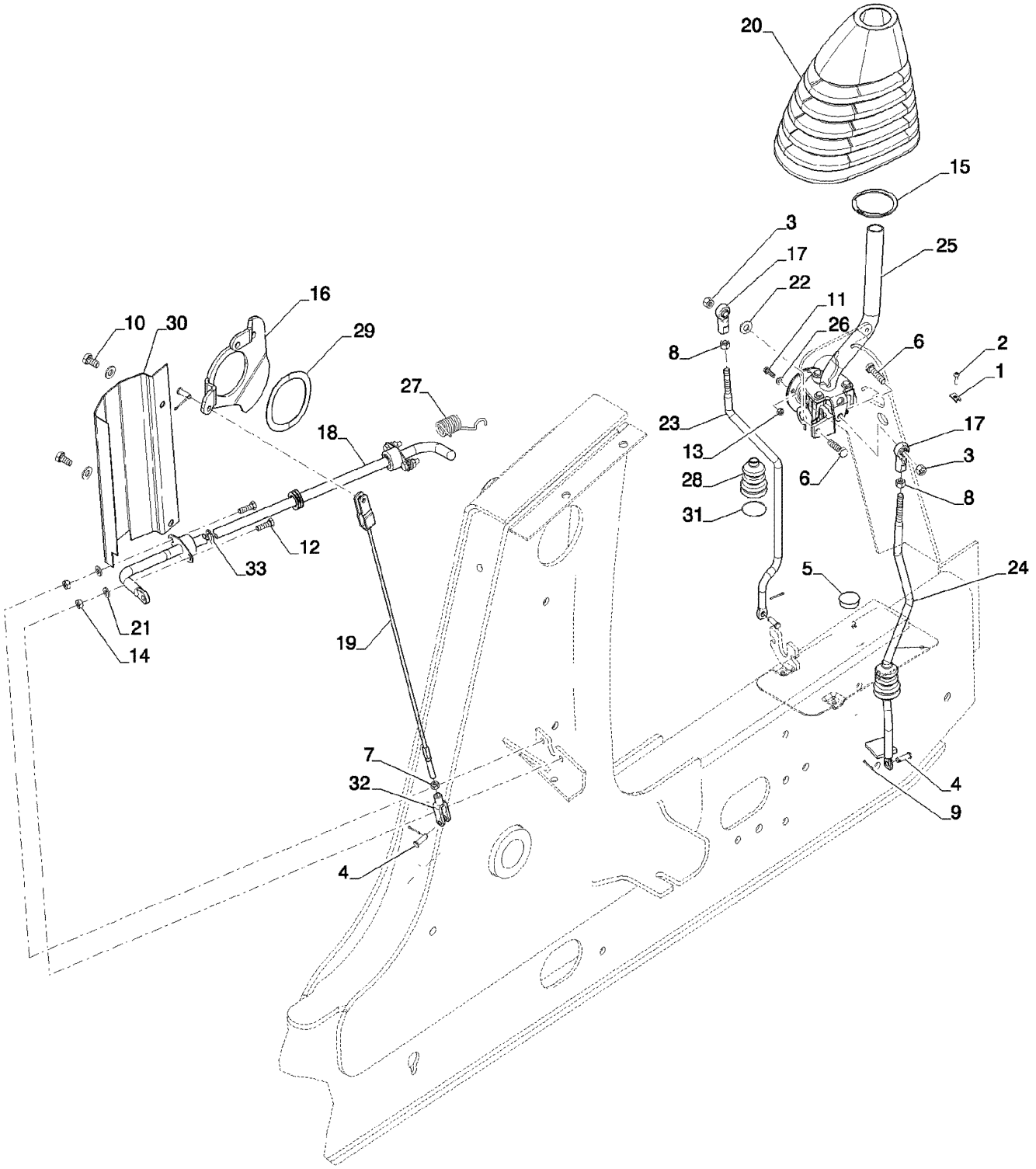

COMANDOS - LEVANTAMENTO E CAÇAMBA DA CARREGADEIRA

REF FN	PART NUMBER	YR/SN	QTY	DESCRIPTION
1	131-121		1	PORCA-MOLA Tinn, U, #10-24
2	140-107		1	PARAFUSO Pan HD, #10 - 24 x 3/4"
3	425-106		2	PORCA 3/8"-16, Cl 5
4	D149287		4	PINO 7.9mm OD x 26.72mm L
5	353-422		1	TAMPÃO PLÁSTICO Dome, 1.250" hole, Nylon
6	413-624		2	PARAFUSO Hex, 3/8" - 16 x 1-1/2", Gr 5
7	425-115		1	PORCA 5/16"-24, G5
8	425-116		2	PORCA 3/8" - 24, Gr 5
9	432-612		4	PINO ELÁSTICO 3/32" x 3/4"
10	614-10020		2	PARAFUSO Hex, M10 x 1.5 x 20mm, Cl 8.8, Full Thd
11	614-6020		3	PARAFUSO Hex, M6 x 1 x 20mm, Cl 8.8, Full Thd
12	43127		4	PARAFUSO Hex, M8 x 1.25 x 25mm, Cl 8.8
13	829-1406		3	PORCA Hex, M6 x 1, Cl 10.9
14	829-1408		4	PORCA Hex, M8 x 1.25, Cl 10.9
15	84169264		1	ANEL DE PRESSÃO
16	84292801		1	EXCÊNTRICO
17	87382812		2	RÓTULA 3/8" - 24
18	87417601		1	ROD ASSY. 15.88mm OD x 642mm L
19	87428645		1	CABO 682mm L
20	84498309		1	COBERTURA DE PROTECÇ
21	87655042		4	ANILHA ESPECIAL 8.8mm ID x 17.5mm OD x 2.2mm Thk
22	87655046		3	ANILHA ESPECIAL 10.65mm ID x 23mm OD x 2.2mm Thk
23	87664422		1	HASTE 459mm L
24	87664425		1	HASTE 394mm L
25	{87712604}		1	See PAGE 02
26	87713130		3	ARRUELA PLANA 6.85mm ID x 12.75mm OD x 1.8mm Thk
27	124721A1		1	MOLA Extension, 19mm ID x 61mm L
28	132931A1		2	COBERTURA DE PROTECÇ
29	137283A1		1	ARRUELA ONDULADA 85.6mm ID x 109.22mm OD x 1.14mm Thk
30	139865A1		1	PROTEÇÃO

580N-RETRO-CARREGADORA (BRASIL)

35.724.07	01	p2	9/2021

COMANDOS - LEVANTAMENTO E CAÇAMBA DA CARREGADEIRA

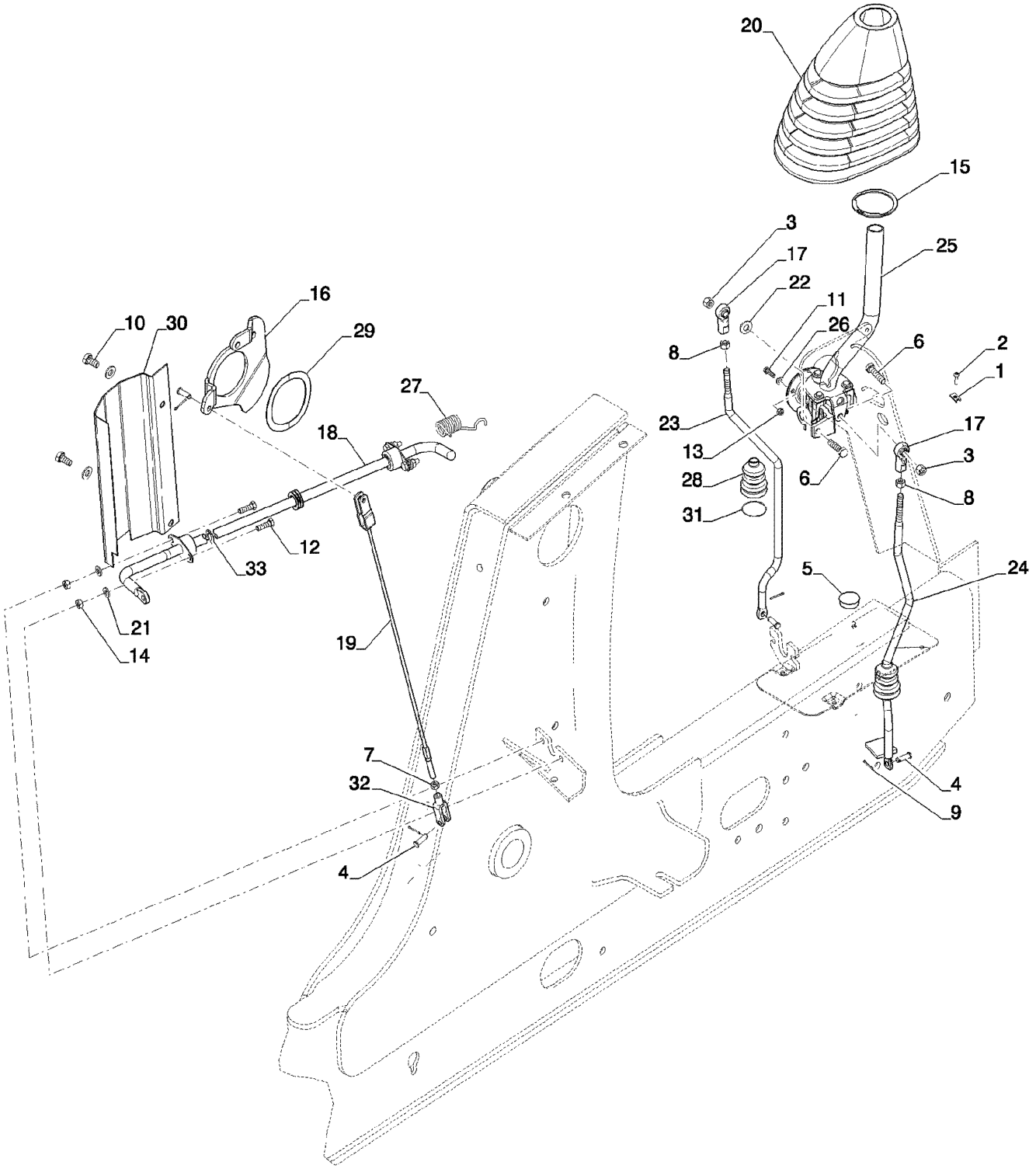

COMANDOS - LEVANTAMENTO E CAÇAMBA DA CARREGADEIRA

REF FN	PART NUMBER	YR/SN	QTY	DESCRIPTION
31	189109A1		2	MOLA Compression, 42mm OD
32	239406A1		1	GARFO 5/16-24"
33	D143591		2	ANEL 12.7mm ID, Ext RING SNAP

35.724.07	02	p1	9/2021

COMANDOS - LEVANTAMENTO E CAÇAMBA DA CARREGADEIRA

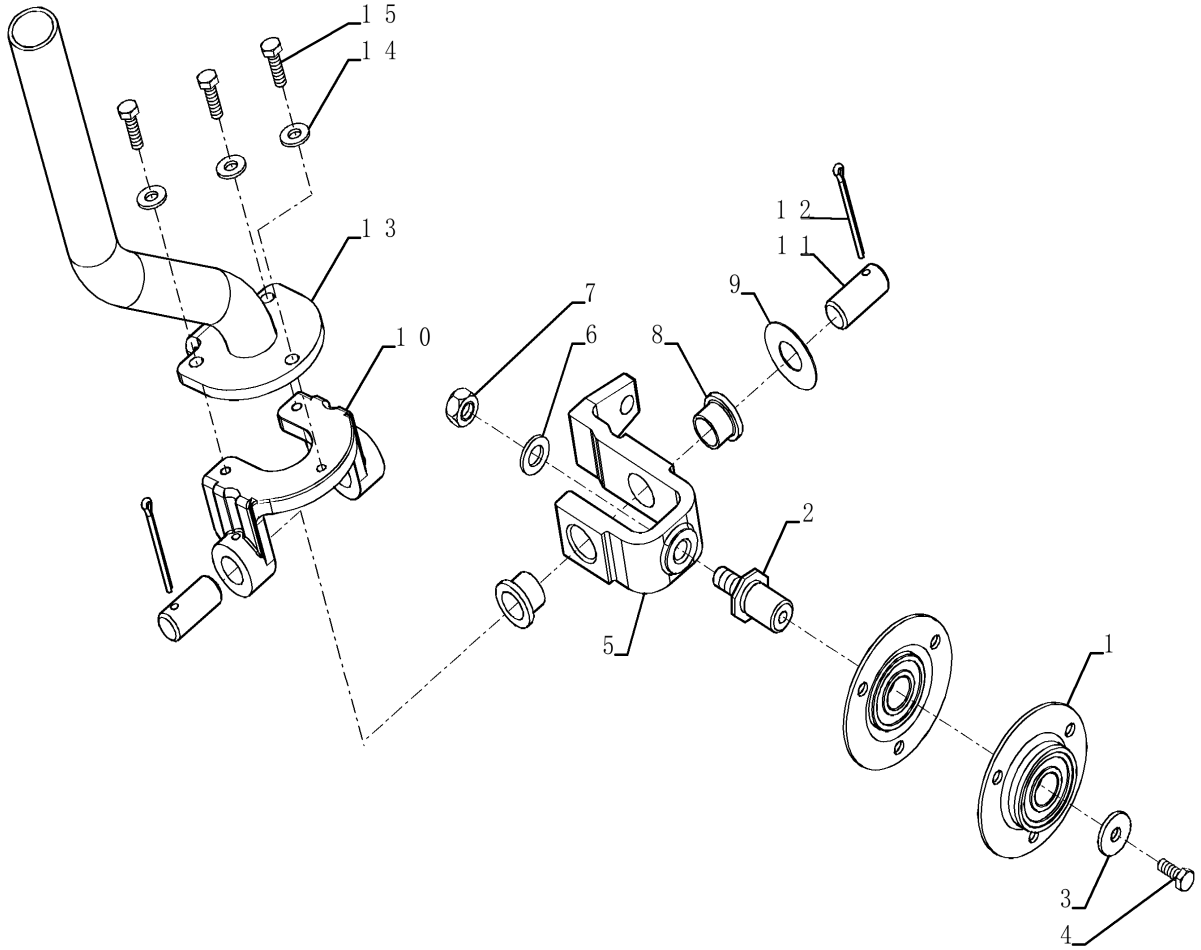

COMANDOS - LEVANTAMENTO E CAÇAMBA DA CARREGADEIRA

REF	FN	PART NUMBER	YR/SN	QTY	DESCRIPTION
1		112380A1		2	ROLAMENTO COMPLETO
2		176309A1		1	EIXO M10 x 1.5, 48.74mm L
3		396-41028		1	ARRUELA PLANA .281" x 7/8" x .098", HDN
4		614-6016		1	PARAFUSO Hex, M6 x 1 x 16mm, Cl 8.8, Full Thd
5		87586156		1	FORQUILHA
6		895-11010		1	ARRUELA PLANA 11mm ID x 20mm OD x 2mm Thk
7		829-1410		1	PORCA M10 x 1.5, Cl 10.9
8		108088A1		1	BUCHA 15.96mm ID x 19.15mm OD x 15mm L
9		86625246		1	ARRUELA PLANA 0.66" ID x 1.5" OD x 0.03" Thk
10		87681261		1	SUPORTE
11		102761A1		2	PINO 15.91mm OD x 35mm L
12		432-828		2	PINO ELÁSTICO 1/8" x 1 3/4"
13		87708015		1	MANILHA
14		495-11028		3	ARRUELA PLANA 1/4", SAE
15		614-6020		3	PARAFUSO Hex, M6 x 1 x 20mm, Cl 8.8, Full Thd

580N-RETRO-CARREGADORA (BRASIL)

35.724.08	01	p1	9/2021

VÁLVULA - COMANDOS CARREGADEIRA, PROTEÇÃO

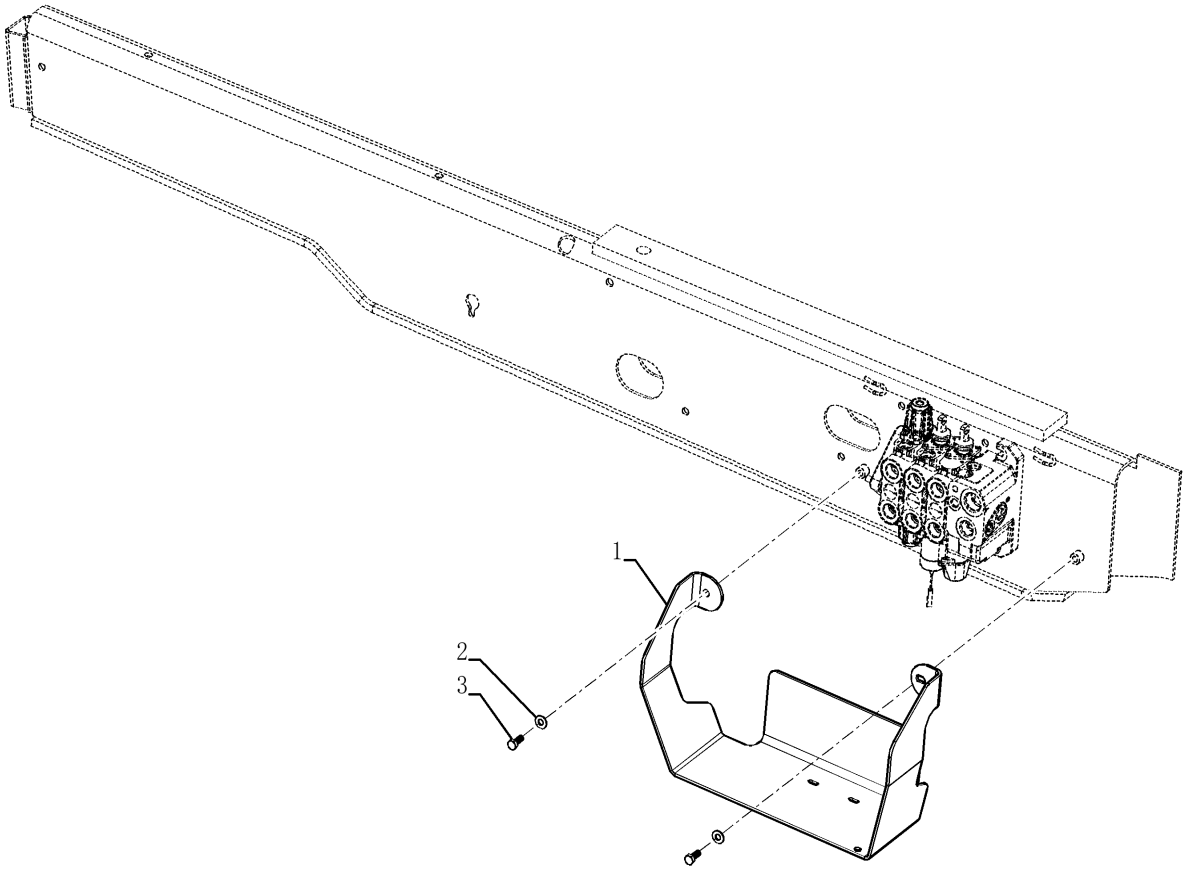

VÁLVULA - COMANDOS CARREGADEIRA, PROTEÇÃO

REF FN	PART NUMBER	YR/SN	QTY	DESCRIPTION
1	84144410		1	PROTEÇÃO
2	87655046		2	ANILHA ESPECIAL 10.65mm ID x 23mm OD x 2.2mm Thk
3	614-10025		2	PARAFUSO Hex, M10 x 1.5 x 25mm, Cl 8.8

580N-RETRO-CARREGADORA (BRASIL)

35.724.09	01	p1	9/2021

VÁLVULA - COMANDOS DA CARREGADEIRA, 2 CARRETÉIS

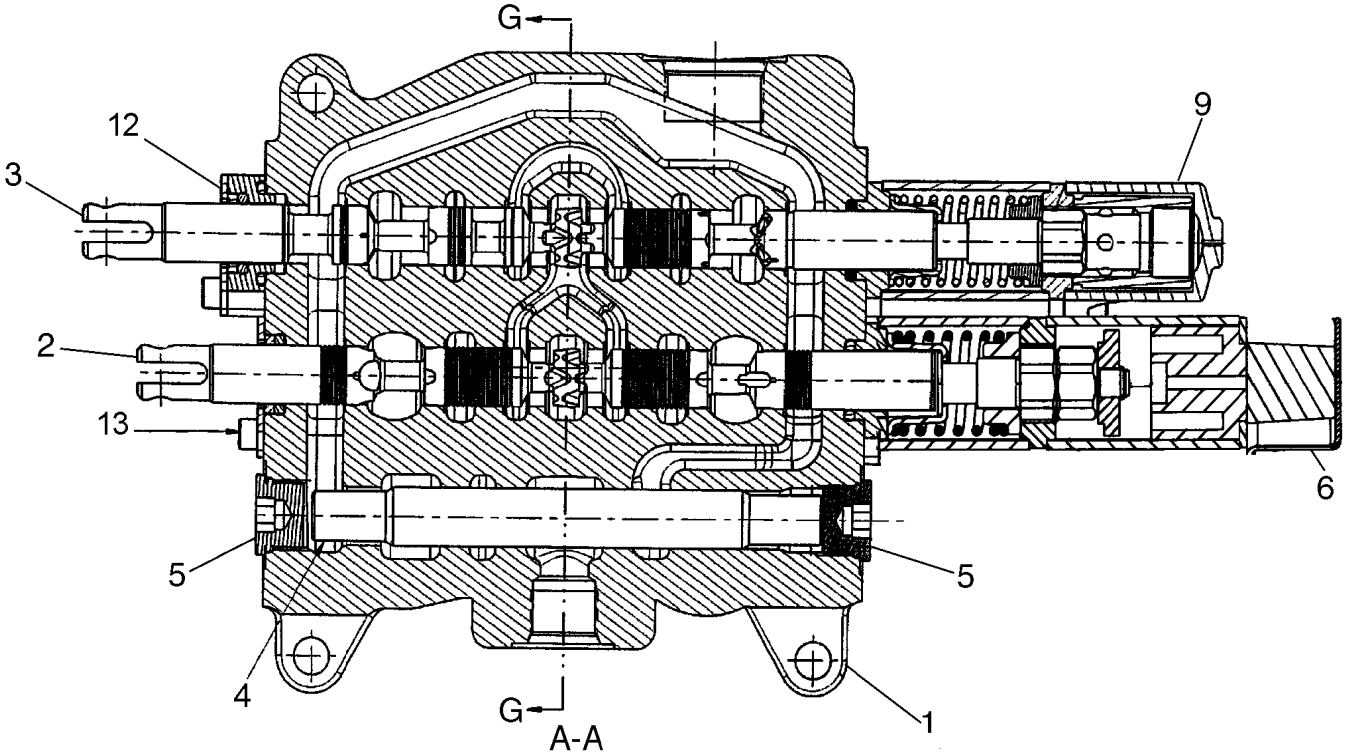

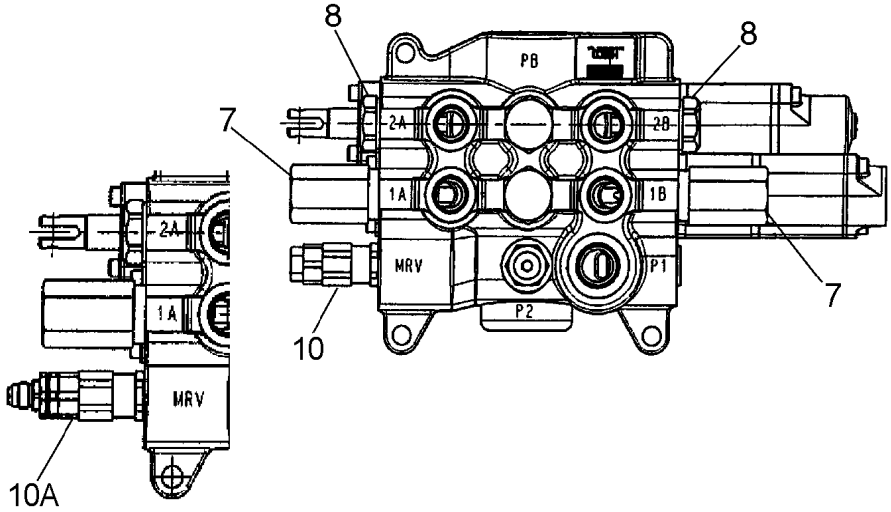

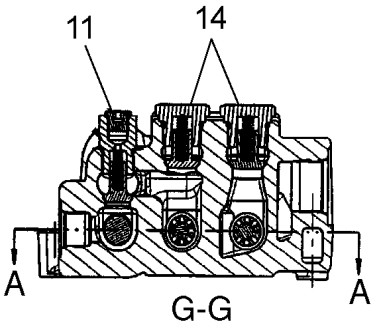

VÁLVULA - COMANDOS DA CARREGADEIRA, 2 CARRETÉIS

REF FN	PART NUMBER	YR/SN	QTY	DESCRIPTION
	84217762		1	VÁLVULA HIDRÁULICA Two Spool Loader, Used On Models Without Pilot Controls; Inc 1 - 10, 12 - 14
	84219975		1	VÁLVULA Two Spool Loader, Used On Models With Pilot Controls; Inc 1 - 5, 6 - 9, 10A - 14
1	NSS		1	NO SE VENDE SEPARADO HOUSING, Incl in 84217762 and 84219975
2	NSS		1	NO SE VENDE SEPARADO SPOOL, Bucket, Incl in 84217762 and 84219975
3	NSS		1	NO SE VENDE SEPARADO SPOOL, Lift, Incl in 84217762 and 84219975
4	NSS		1	NO SE VENDE SEPARADO SPOOL, Incl in 84217762 and 84219975
5	87426233		2	BUJÃO 7/8" Male 7/8 - 14 NF, Serviceable Includes (1) 87455974 O-Ring
6	84296814		1	CONJUNTO Magnetic Detent
7	87450978		2	VALVULA DE ALIVIO Some Component Parts Not Serviced Separately; Includes Serviceable 87455549 Seal Kit
8	81868381		2	VÁLVULA DE RETENÇÃO 1-1/16" - 12 Load, Anti-Void; Component Parts Not Serviced Separately; Includes Serviceable 87455580 Seal Kit
9	87426227		1	RETÉM Manual, Lift; Some Component Parts Not Serviced Separately; Serviceable Includes (1) 87454547 O-Ring, (2) 87310275 Scew, (4) 87310276 Ball Bearing
10	87426717		1	VALVULA DE ALIVIO Main, Single Stage; 87351494 Loader Valve, Models Without Pilot Controls; Component Parts Not Serviced Separately; Includes Serviceable 87455551 Seal Kit
10A	87426235		1	VALVULA DE ALIVIO Main, Two Stage; 87351498 Loader Valve, Models With Pilot Controls; Component Parts Not Serviced Separately; Includes Serviceable 87455550 Seal Kit

580N-RETRO-CARREGADORA (BRASIL)

35.724.09	01	p2	9/2021

VÁLVULA - COMANDOS DA CARREGADEIRA, 2 CARRETÉIS

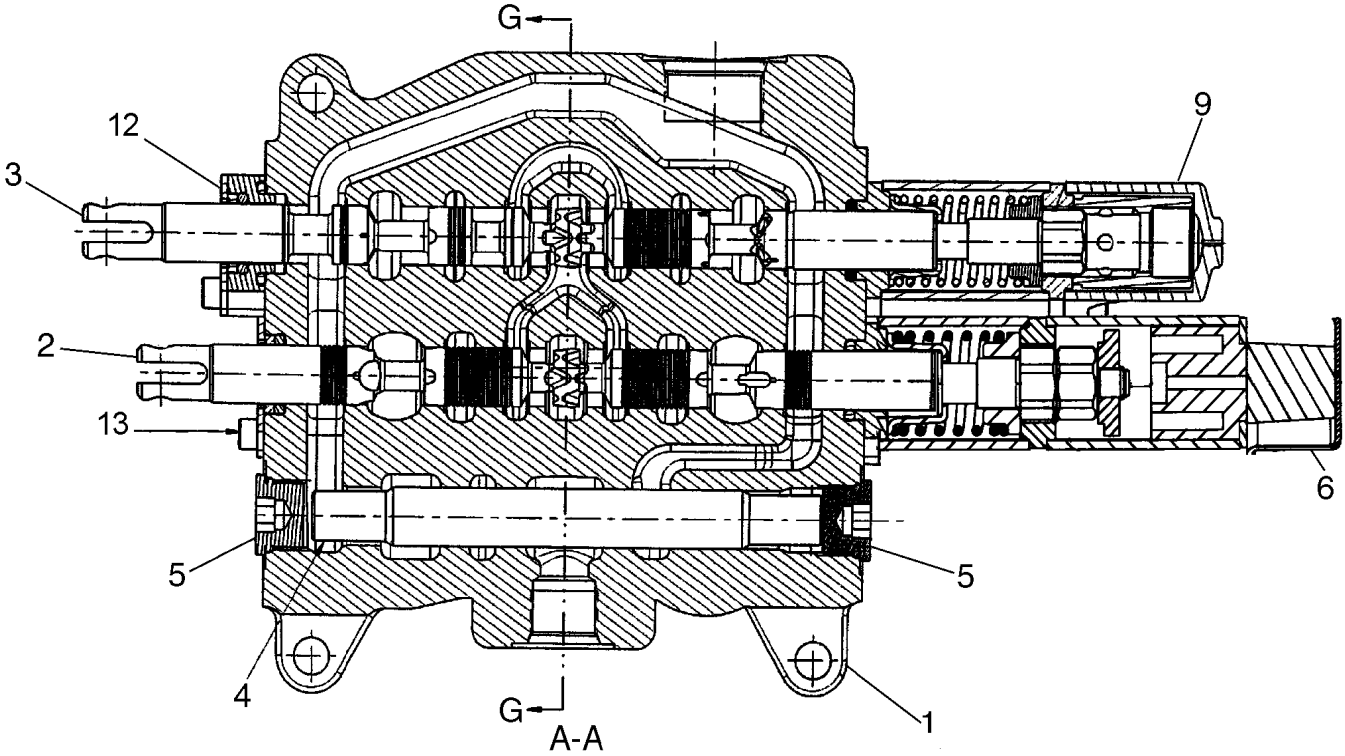

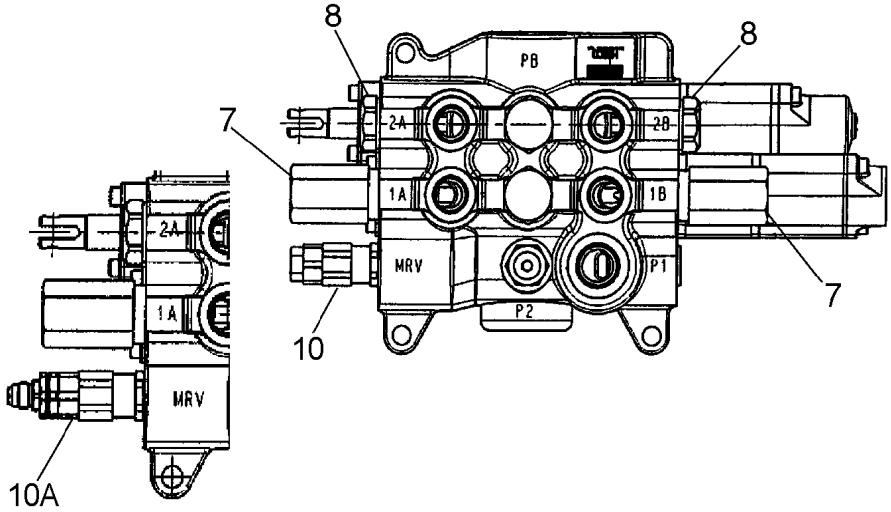

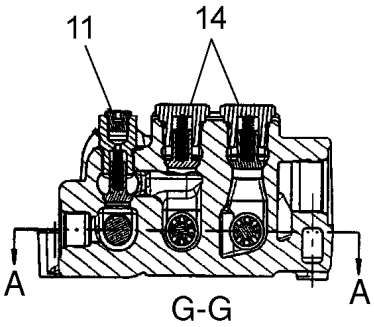

VÁLVULA - COMANDOS DA CARREGADEIRA, 2 CARRETÉIS

REF FN	PART NUMBER	YR/SN	QTY	DESCRIPTION
11	87426716		1	VALVE, CHECK Some Component Parts Not Serviced Separately; Includes Serviceable (1) 87455974 O-Ring, (1) 87309001 O-Ring, (1) 87446002 Poppet, (1) 87446003 Spring
12	87440815		1	PLACA Lift Spool and Seal Assembly; Some Component Parts Not Serviced Separately; Serviceable Includes (1) 87454547 O-Ring, (1) 87454548 Seal, (1) 87455538 O-Ring, (2) 87455534 Screw
13	87440814		1	CONJUNTO Bucket Spool and Seal Assembly; Some Component Parts Not Serviced Separately; Serviceable Includes (1) 87454547 O-Ring, (1) 87454548 Seal, (2) 87455540 Screw
14	87426238		2	VALVE, CHECK Component Parts Not Serviced Separately; Includes Serviceable 87455975 O-Ring
15	84327674		1	KIT DE REPARO Seal Plate, Mech A Port (Not Shown)

580N-RETRO-CARREGADORA (BRASIL)

35.724.10	01	p1	9/2021

VÁLVULA - COMANDOS DA CARREGADEIRA, 3 CARRETÉIS

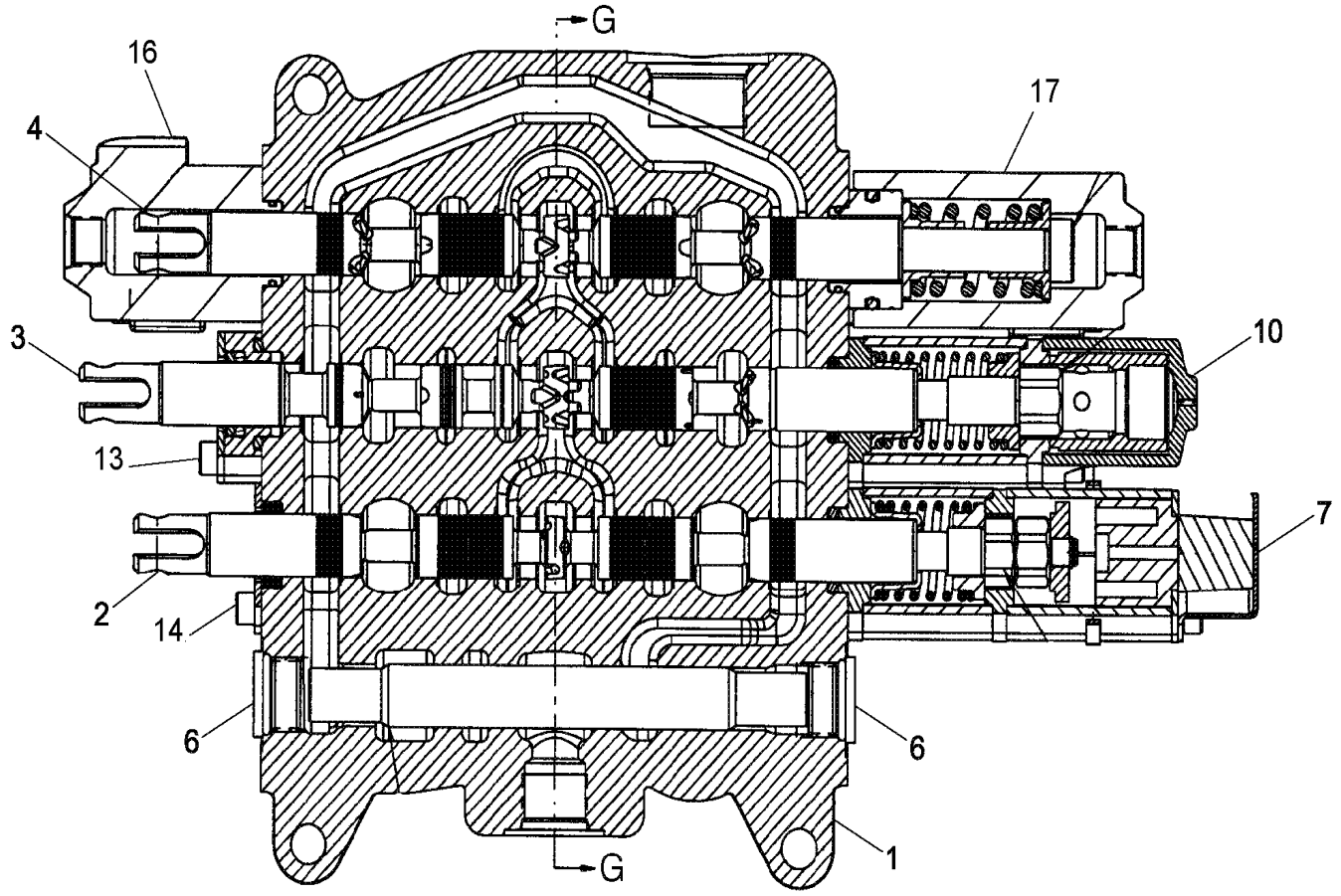

AA

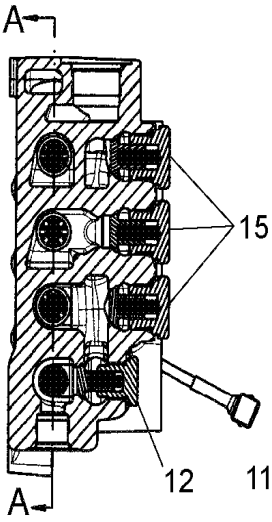

GG

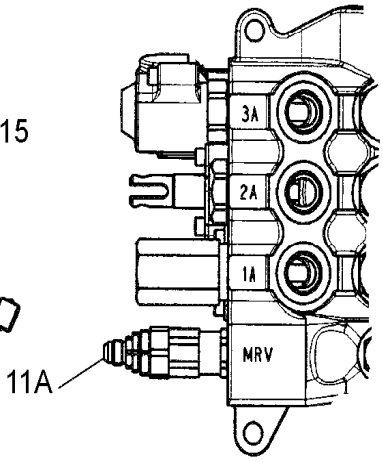

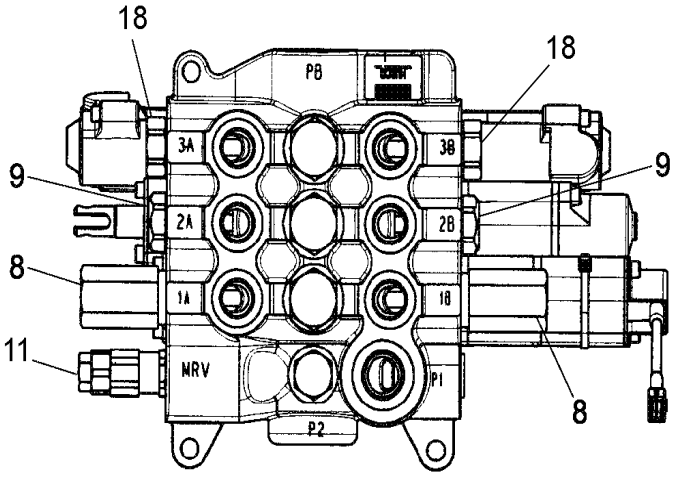

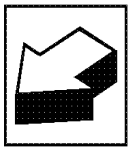

VÁLVULA - COMANDOS DA CARREGADEIRA, 3 CARRETÉIS

REF	FN	PART NUMBER	YR/SN	QTY	DESCRIPTION
		84218282		1	VÁLVULA HIDRÁULICA Three Spool Loader, Used On Models Without Pilot Controls; Inc 1 - 11, 12 - 18
		84218281		1	VÁLVULA HIDRÁULICA Three Spool Loader, Used On Models With Pilot Controls; Inc 1 - 10, 11A, 12 - 18
1		NSS		1	NO SE VENDE SEPARADO HOUSING, Incl in 84218282 and 84218281
2		NSS		1	NO SE VENDE SEPARADO SPOOL Bucket, Incl in 84218282 and 84218281
3		NSS		1	NO SE VENDE SEPARADO SPOOL Lift, Incl in 84218282 and 84218281
4		NSS		1	NO SE VENDE SEPARADO SPOOL Clam, Incl in 84218282 and 84218281
5		NSS		1	NO SE VENDE SEPARADO SPOOL, Incl in 84218282 and 84218281
6		87426233		6	BUJÃO 7/8" Male 7/8 - 14 NF, Serviceable Includes (1) 87455974 O-Ring
7		84124604		1	CONJUNTO (Return to Dig) Magnetic, Bucket; Included In 87351496 or 87351501 Valve, Some Component Parts Not Serviced Separately; Serviceable Includes (1) 87454547 O-Ring, (1) 87515957 Magnet, (2) 87310278 Screw; Replaces 87515955
8		87450978		2	VALVULA DE ALIVIO Some Component Parts Not Serviced Separately; Includes Serviceable 87455549 Seal Kit
8		84296801		2	VALVULA DE ALIVIO 1-1/4" - 12
9		81868381		2	VÁLVULA DE RETENÇÃO 1-1/16" - 12 Load, Anti-Void; Component Parts Not Serviced Separately; Includes Serviceable 87455580 Seal Kit
10		87426227		1	RETÉM Manual, Lift; Some Component Parts Not Serviced Separately; Serviceable Includes (1) 87454547 O-Ring, (2) 87310275 Screw, (4) 87310276 Ball Bearing

580N-RETRO-CARREGADORA (BRASIL)

35.724.10	01	p2	9/2021

VÁLVULA - COMANDOS DA CARREGADEIRA, 3 CARRETÉIS

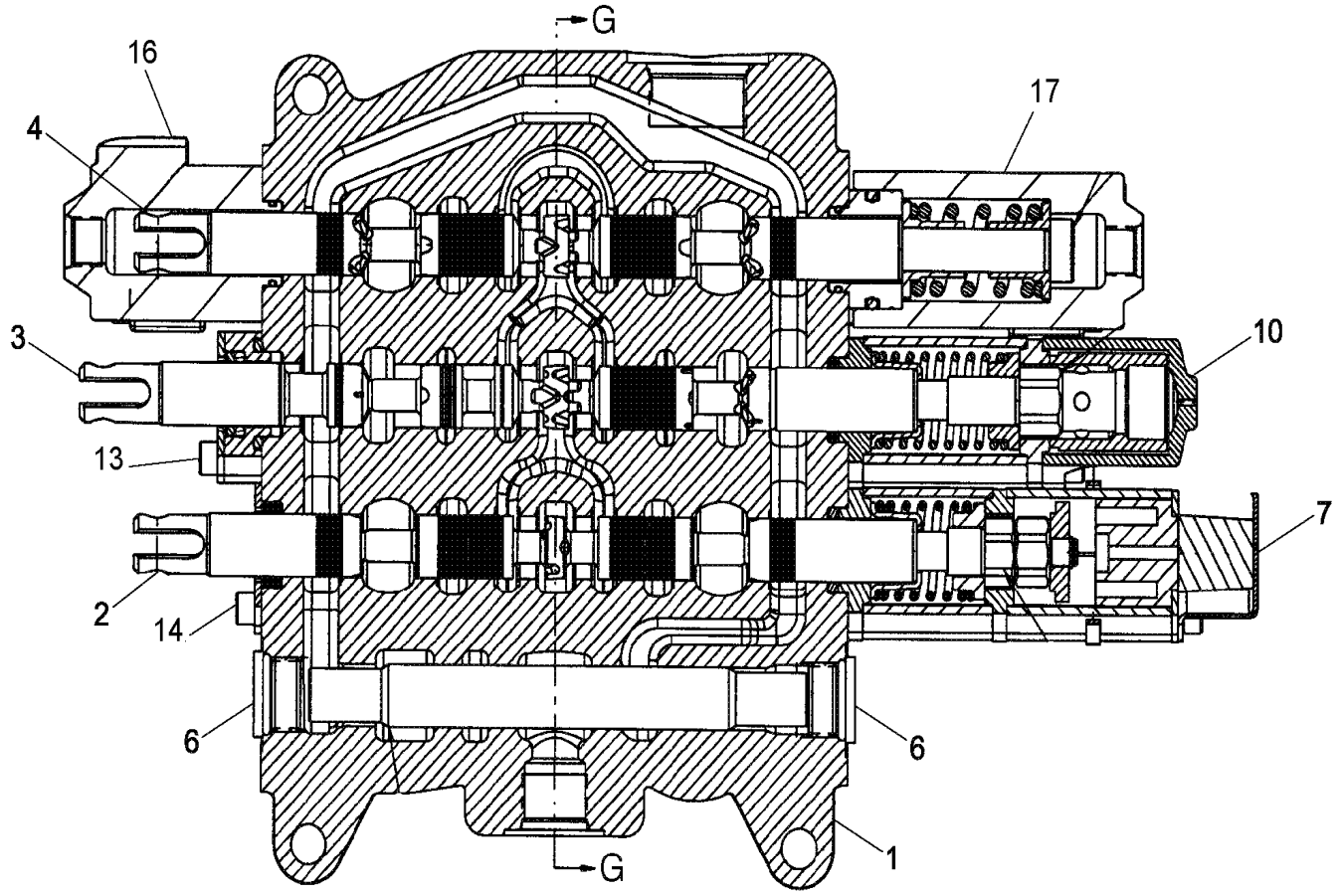

AA

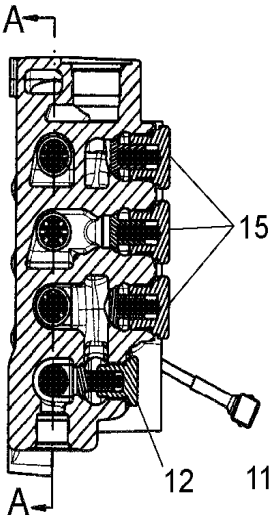

GG

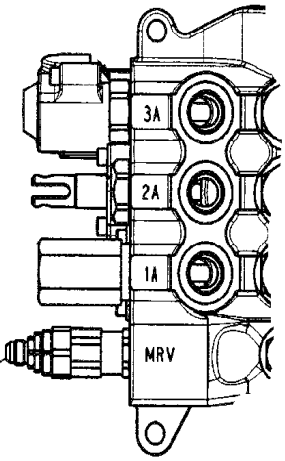

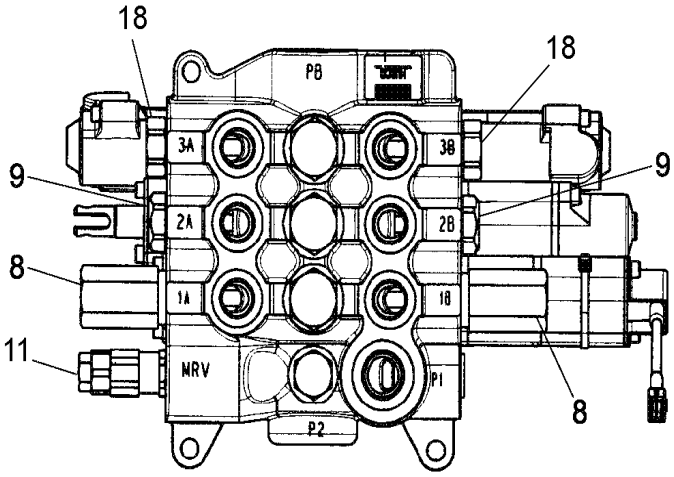

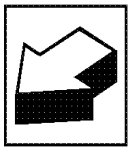

VÁLVULA - COMANDOS DA CARREGADEIRA, 3 CARRETÉIS

REF FN	PART NUMBER	YR/SN	QTY	DESCRIPTION
11	87426717		1	VALVULA DE ALIVIO Main, Single Stage; 87434767 or 87351496Loader Valve, Models Without Pilot Controls; Component Parts Not Serviced Separately; Includes Serviceable 87455551 Seal Kit
11A	87426235		1	VALVULA DE ALIVIO Main, Two Stage; 87434769 or 87351501 Loader Valve, Models With Pilot Controls; Component Parts Not Serviced Separately; Includes Serviceable 87455550 Seal Kit
12	87426716		1	VALVE, CHECK Some Component Parts Not Serviced Separately; Serviceable Includes (1) 87455974 O-Ring, (1) 87309001 O-Ring, (1) 87446002 Poppet, (1) 87446003 Spring
13	87440815		1	PLACA Lift Spool and Seal Assembly; Some Component Parts Not Serviced Separately; Serviceable Includes (1) 87454547 O-Ring, (1) 87454548 Seal, (1) 87455538 O-Ring, (2) 87455534 Screw
14	87440814		1	CONJUNTO Bucket and Clam Spool and Seal Assembly; Some Component Parts Not Serviced Separately; Serviceable Includes (1) 87454547 O-Ring, (1) 87454548 Seal, (2) 87455540 Screw
15	87426238		3	VALVE, CHECK Component Parts Not Serviced Separately; Includes Serviceable 87455975 O-Ring
16	87757931		1	EXTREMIDADE Cap; Clam Spool; Component Parts Not Available At Time Of Printing
17	87757932		1	EXTREMIDADE Cap; Clam Spool; Component Parts Not Available At Time Of Printing
18	83981068		2	BUJÃO DE FECHAMENTO Hex, 1/16 - 12 UN Shut-Off, Includes Seal; Component Parts Not Serviced Separately

580N-RETRO-CARREGADORA (BRASIL)

35.726.02	01	p1	9/2021

VÁLVULA - COMANDOS PILOTADOS E JOYSTICK (6 CARRETÉIS, SEM BRAÇO EXTENSÍVEL DA CONCHA, COM AUXÍLIO HIDRÁULICO)

-

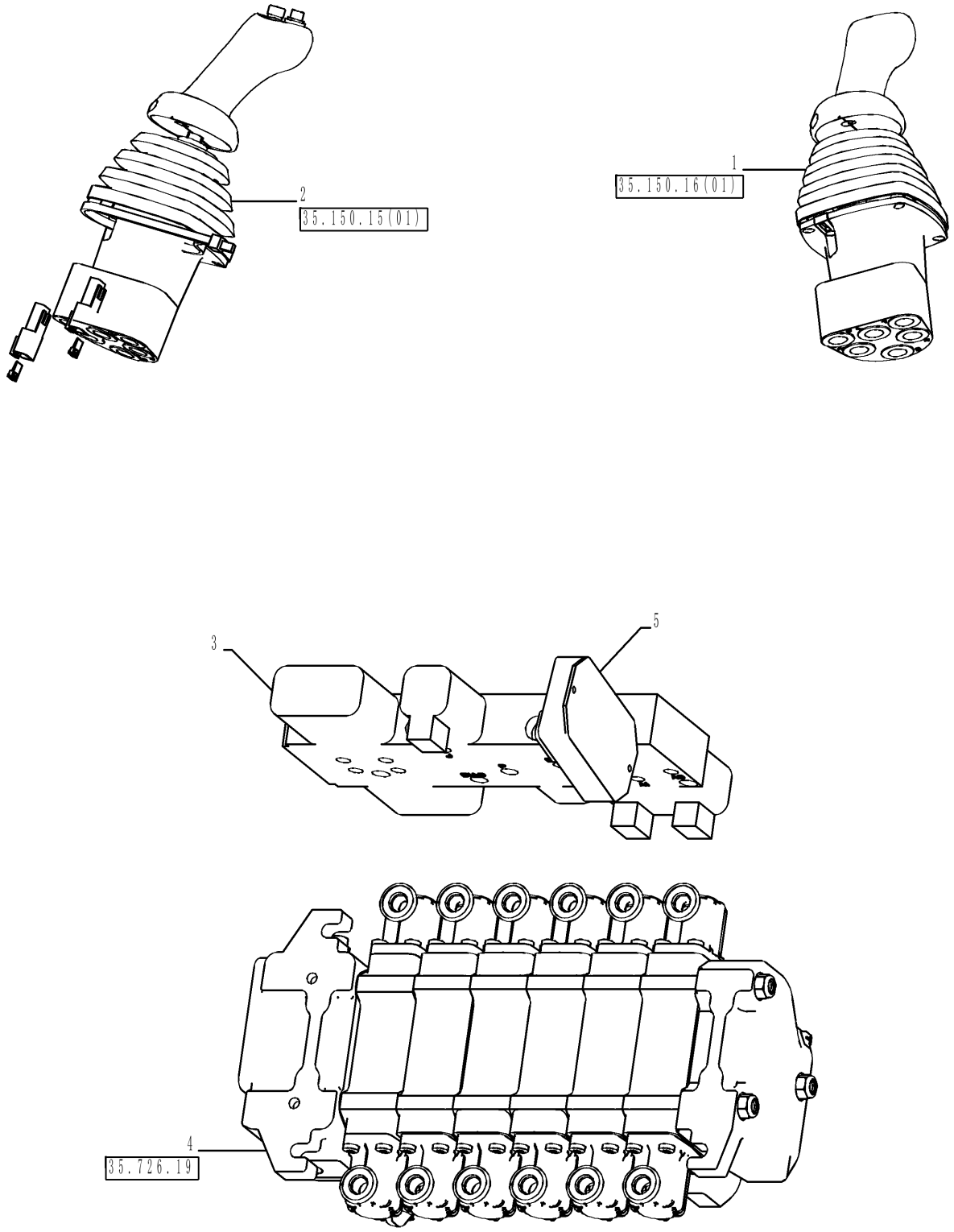

-

VÁLVULA - COMANDOS PILOTADOS E JOYSTICK (6 CARRETÉIS, SEM BRAÇO EXTENSÍVEL DA CONCHA, COM AUXÍLIO HIDRÁULICO)

REF	FN	PART NUMBER	YR/SN	QTY	DESCRIPTION
1		87685954		1	JOYSTICK
2		87685953		1	JOYSTICK
3		85827472		1	VÁLVULA HIDRÁULICA
3		47765052		1	VÁLVULA HIDRÁULICA
4		84214054		1	VÁLVULA PILOTO
4		47672626		1	VÁLVULA
5		84203217		1	MÓDULO

580N-RETRO-CARREGADORA (BRASIL)

35.726.03	02	p1	9/2021

VÁLVULA - COMANDOS PILOTADOS E JOYSTICK (6 CARRETÉIS, SEM BRAÇO EXTENSÍVEL DA CONCHA, SEM AUXÍLIO HIDRÁULICO)

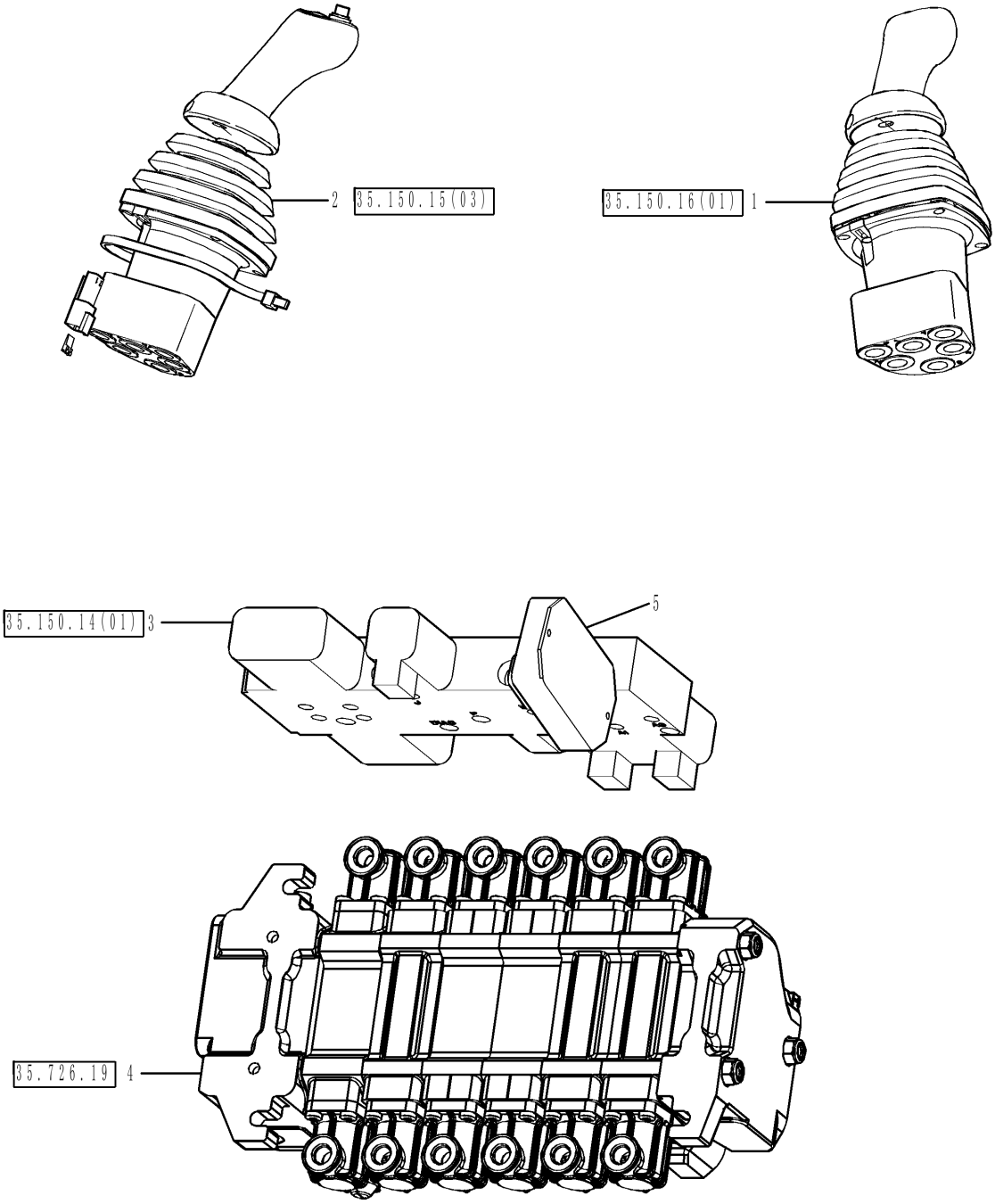

VÁLVULA - COMANDOS PILOTADOS E JOYSTICK (6 CARRETÉIS, SEM BRAÇO EXTENSÍVEL DA CONCHA, SEM AUXÍLIO HIDRÁULICO)

REF	FN	PART NUMBER	YR/SN	QTY	DESCRIPTION
1		87685954		1	JOYSTICK RH
2		87685948		1	JOYSTICK LH
3		85827472		1	VÁLVULA HIDRÁULICA
4		84214054		1	VÁLVULA PILOTO
4		47672626		1	VÁLVULA
5		84203217		1	MÓDULO

580N-RETRO-CARREGADORA (BRASIL)

35.726.04	01	p1	9/2021

VÁLVULA - COMANDOS PILOTADOS E JOYSTICK (7 CARRETÉIS, COM BRAÇO EXTENSÍVEL DA CONCHA, COM AUXÍLIO HIDRÁULICO)

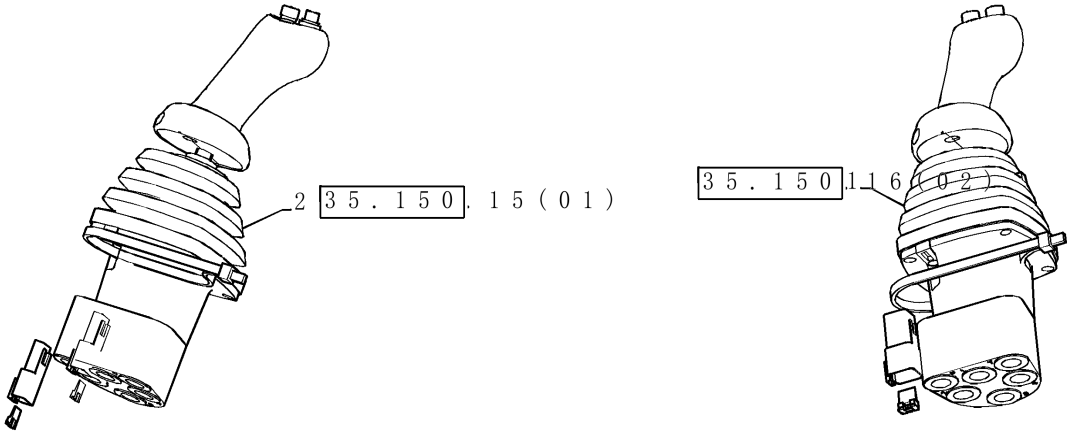

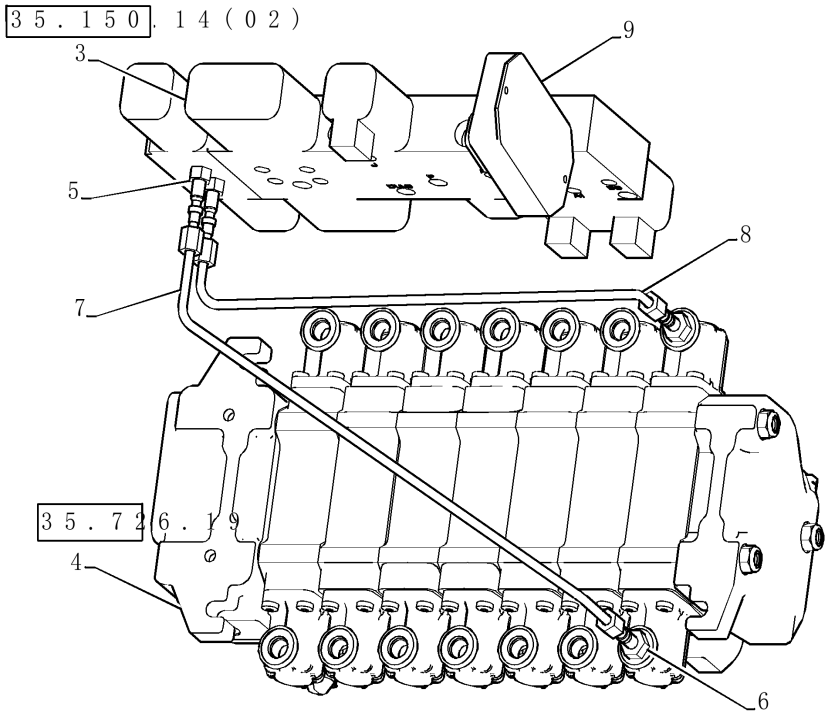

VÁLVULA - COMANDOS PILOTADOS E JOYSTICK (7 CARRETÉIS, COM BRAÇO EXTENSÍVEL DA CONCHA, COM AUXÍLIO HIDRÁULICO)

REF FN	PART NUMBER	YR/SN	QTY	DESCRIPTION
1	87685955		1	JOYSTICK
2	87685953		1	JOYSTICK
3	85827471		1	VÁLVULA HIDRÁULICA
4	84214059		1	VÁLVULA PILOTO
5	218-5053		2	CONECTOR HIDRÁUL 7/16" - 20 JIC x 7/16" - 20 ORB
6	218-5089		2	CONECTOR HIDRÁUL 7/16" - 20 Male JIC x 9/16" - 18 Male ORB
7	87437633		1	TUBAGEM HIDRÁULICO
8	87437635		1	TUBAGEM HIDRÁULICO
9	84203217		1	MÓDULO

580N-RETRO-CARREGADORA (BRASIL)

VÁLVULA - COMANDOS PILOTADOS E JOYSTICK (7 CARRETÉIS, COM BRAÇO EXTENSÍVEL DA CONCHA, SEM AUXÍLIO HIDRÁULICO)

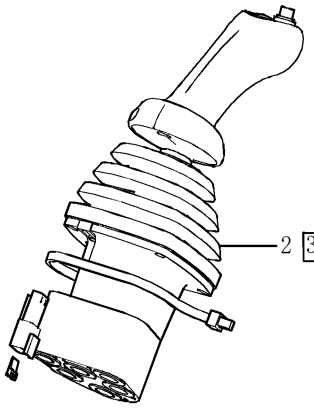

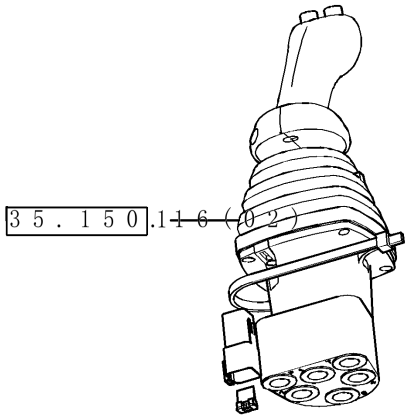

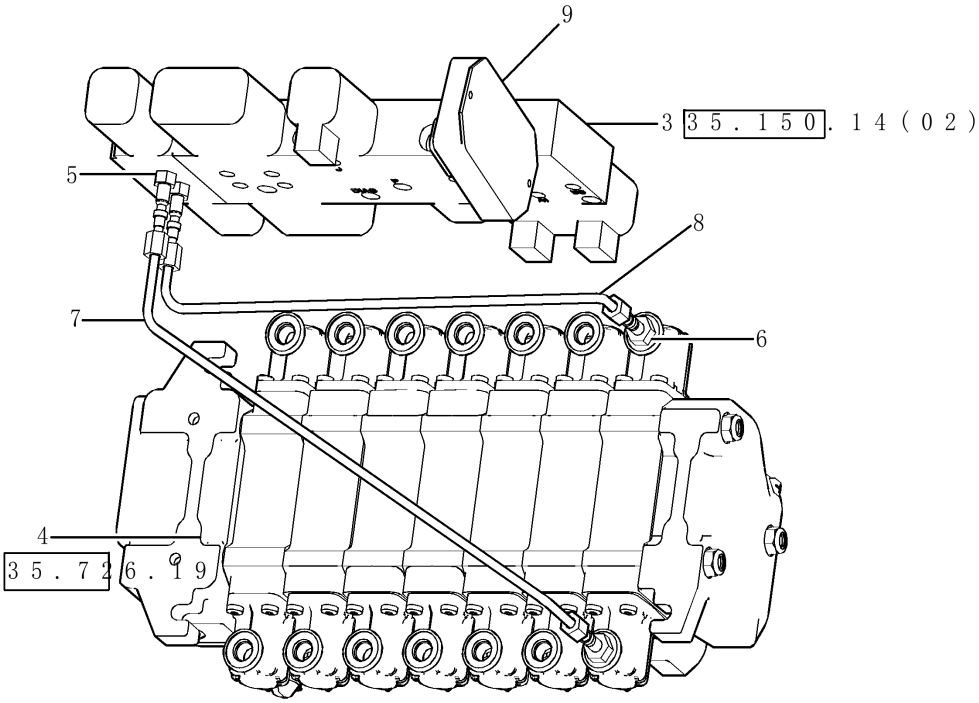

VÁLVULA - COMANDOS PILOTADOS E JOYSTICK (7 CARRETÉIS, COM BRAÇO EXTENSÍVEL DA CONCHA, SEM AUXÍLIO HIDRÁULICO)

REF	FN	PART NUMBER	YR/SN	QTY	DESCRIPTION
1		87685955		1	JOYSTICK
2		87685948		1	JOYSTICK
3		85827471		1	VÁLVULA HIDRÁULICA
4		84214059		1	VÁLVULA PILOTO
4		47672632		1	VÁLVULA
5		218-5053		2	CONECTOR HIDRÁUL 7/16" - 20 JIC x 7/16" - 20 ORB
6		218-5089		2	CONECTOR HIDRÁUL 7/16" - 20 Male JIC x 9/16" - 18 Male ORB
7		87437633		1	TUBAGEM HIDRÁULICO
8		87437635		1	TUBAGEM HIDRÁULICO
9		47765051		1	VÁLVULA PILOTO

580N-RETRO-CARREGADORA (BRASIL)

35.726.05	01	p1	9/2021

VALVE - PILOT CONTROL AND JOYSTICKS (7 SPOOL, W/O EXT DIPPER W/ AUX HYDS)

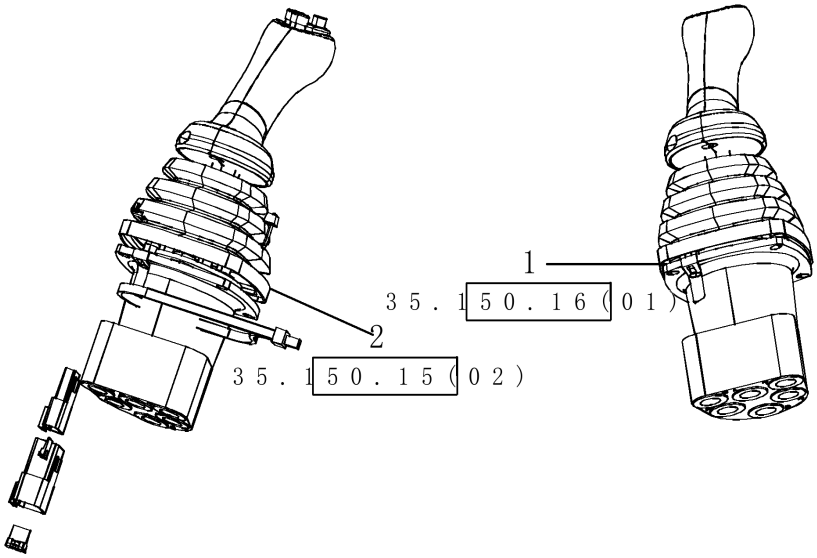

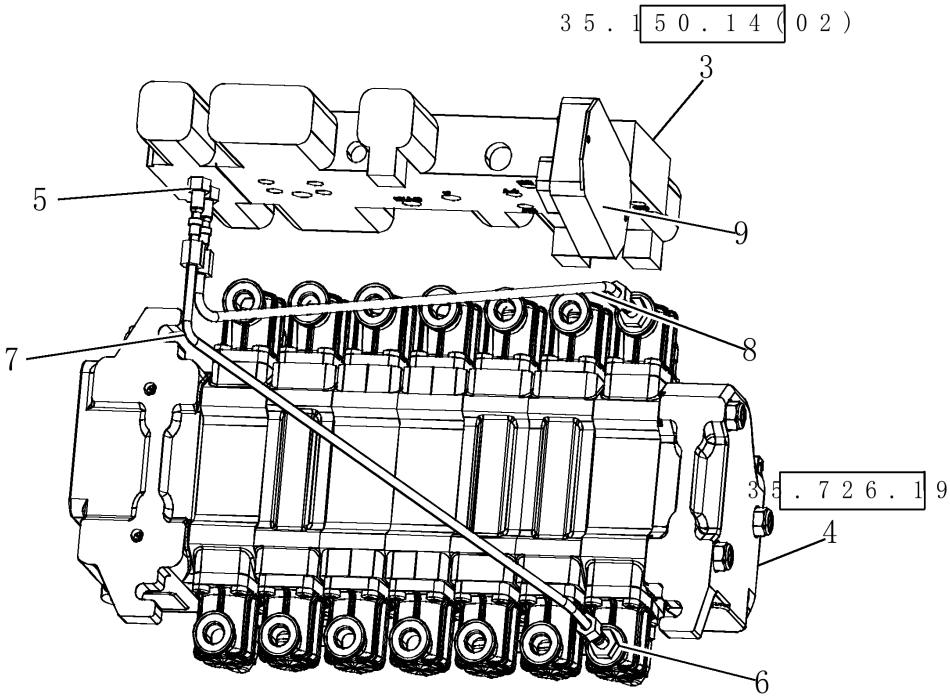

VALVE - PILOT CONTROL AND JOYSTICKS (7 SPOOL, W/O EXT DIPPER W/ AUX HYDS)

REF FN	PART NUMBER	YR/SN	QTY	DESCRIPTION
1	87685954		1	JOYSTICK RH STD Dipper
2	87685952		1	JOYSTICK LH BI-DIR and Horn
3	85827471		1	VÁLVULA HIDRÁULICA 3 Spool
4	84214061		1	VÁLVULA PILOTO
5	218-5053		2	CONECTOR HIDRÁUL 7/16" - 20 JIC x 7/16" - 20 ORB 1/4 37FL-ORB 1/4
6	218-5089		2	CONECTOR HIDRÁUL 7/16" - 20 Male JIC x 9/16" - 18 Male ORB 1/4 37FL-ORB 3/8
7	87438012		1	TUBAGEM HIDRÁULICO Reducing Valve to Aux. B
8	87438015		1	TUBAGEM HIDRÁULICO Reducing Valve to Aux. A
9	84254545		1	MÓDULO Pilot

580N-RETRO-CARREGADORA (BRASIL)

35.726.06	01	p1	9/2021

VÁLVULA - COMANDOS PILOTADOS E JOYSTICK (7 CARRETÉIS, SEM BRAÇO EXTENSÍVEL DA CONCHA, COM HIDR AUX)

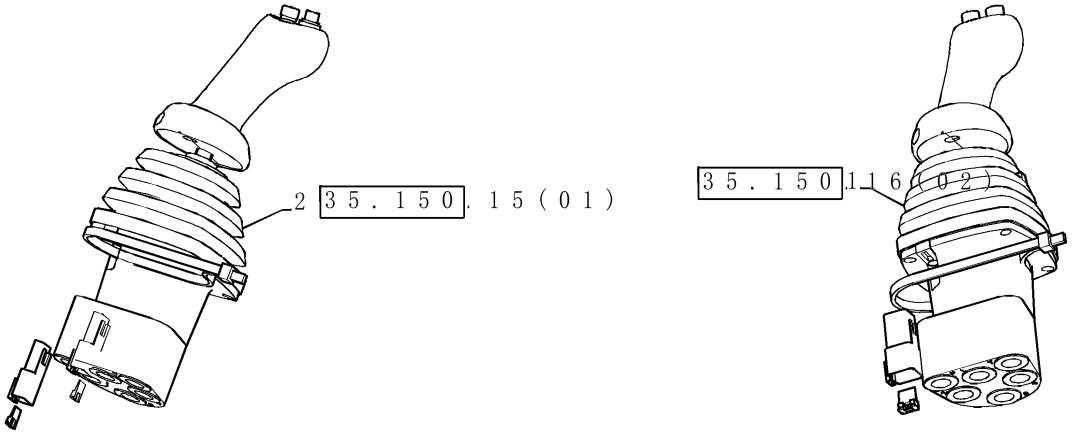

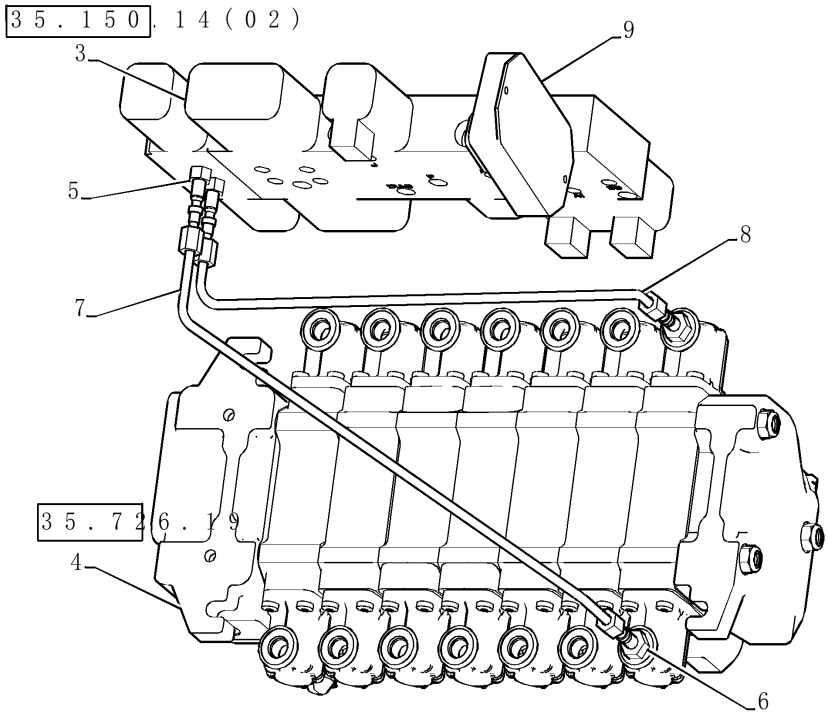

VÁLVULA - COMANDOS PILOTADOS E JOYSTICK (7 CARRETÉIS, SEM BRAÇO EXTENSÍVEL DA CONCHA, COM HIDR AUX)

REF	FN	PART NUMBER	YR/SN	QTY	DESCRIPTION
1		87685956		1	JOYSTICK
2		87685952		1	JOYSTICK
3		85827471		2	VÁLVULA HIDRÁULICA
4		84269981		1	VÁLVULA PILOTO
4		47672632		1	VÁLVULA
5		218-5053		2	CONECTOR HIDRÁUL 7/16" - 20 JIC x 7/16" - 20 ORB
6		218-5089		1	CONECTOR HIDRÁUL 7/16" - 20 Male JIC x 9/16" - 18 Male ORB
7		87438012		1	TUBAGEM HIDRÁULICO
8		87438015		1	TUBAGEM HIDRÁULICO
9		47765051		1	VÁLVULA PILOTO

580N-RETRO-CARREGADORA (BRASIL)

35.726.07	01	p1	9/2021

VALVE - PILOT CONTROL AND JOYSTICKS (8 SPOOL, W/ EHOE, W/ AUX HYDS) (APR 5 2012 11:18:00.5093 AM)

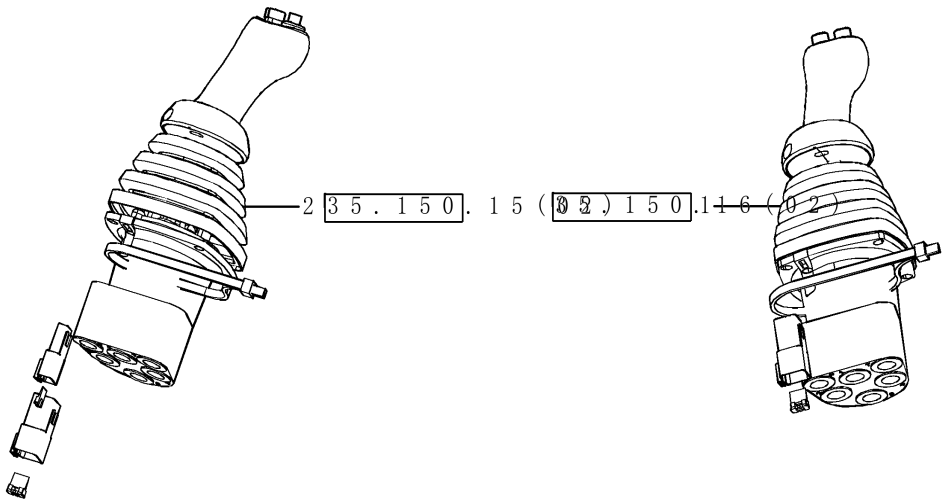

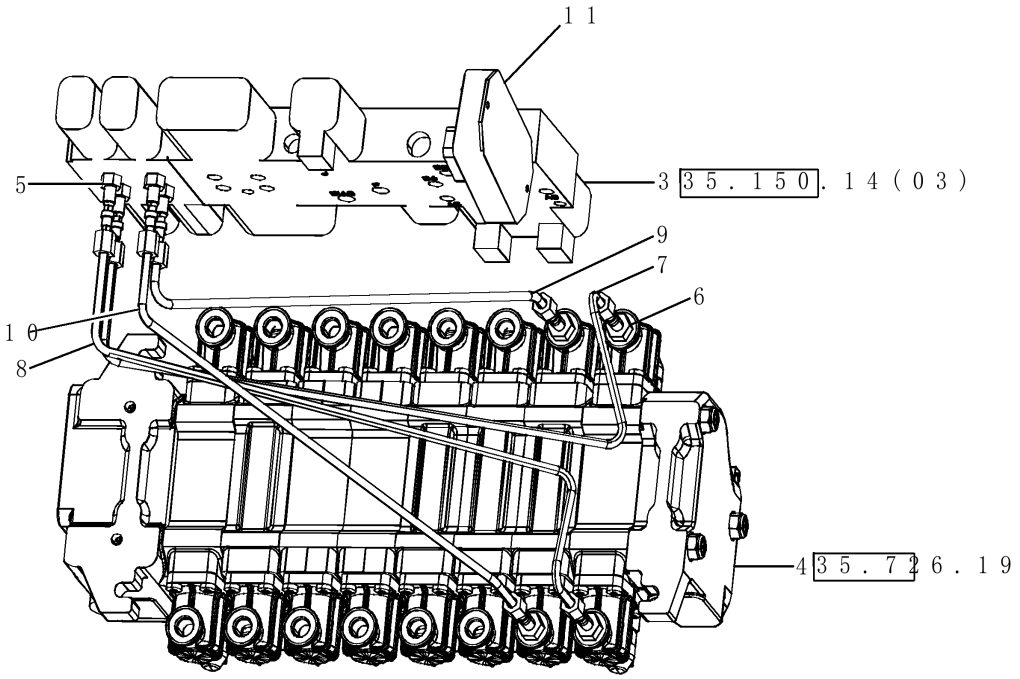

VALVE - PILOT CONTROL AND JOYSTICKS (8 SPOOL, W/ EHOE, W/ AUX HYDS) (APR 5 2012 11:18:00.5093 AM)

REF	FN	PART NUMBER	YR/SN	QTY	DESCRIPTION
1		87685955		1	JOYSTICK
2		87685952		1	JOYSTICK
3		47765047		1	VÁLVULA PILOTO
4		84214062		1	VÁLVULA PILOTO
4		47672642		1	VÁLVULA
5		218-5053		4	CONECTOR HIDRÁUL 7/16" - 20 JIC x 7/16" - 20 ORB
6		218-5089		4	CONECTOR HIDRÁUL 7/16" - 20 Male JIC x 9/16" - 18 Male ORB
7		87440837		1	TUBAGEM HIDRÁULICO Reducing Valve to Aux. A
8		87440835		1	TUBAGEM HIDRÁULICO Reducing Valve to Ext. A
9		87437635		1	TUBAGEM HIDRÁULICO Reducing Valve to Aux. B
10		87437633		1	TUBAGEM HIDRÁULICO Reducing Valve to Ext. B
11		84254545		1	MÓDULO Pilot Controls

580N-RETRO-CARREGADORA (BRASIL)

35.726.07	01	p1	9/2021

VALVE - PILOT CONTROL AND JOYSTICKS (8 SPOOL, W/ EHOE, W/ AUX HYDS) (APR 5 2012 11:18:00.5112 AM)

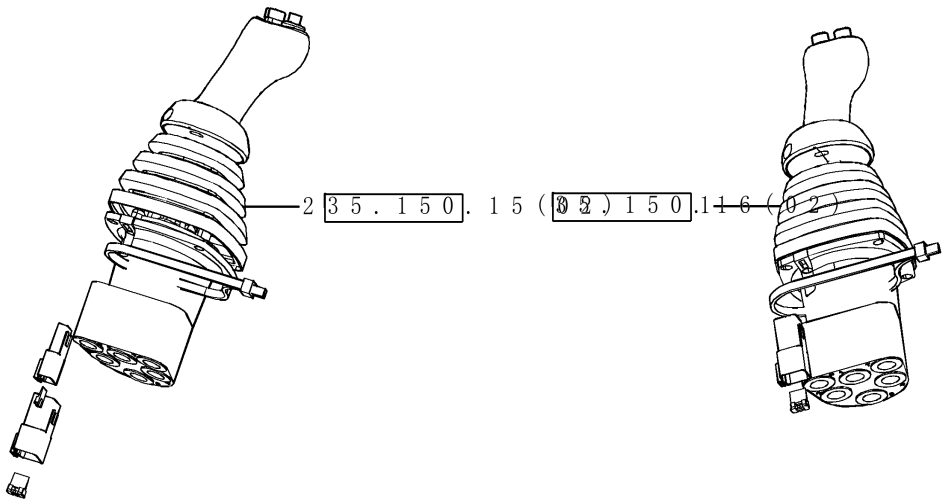

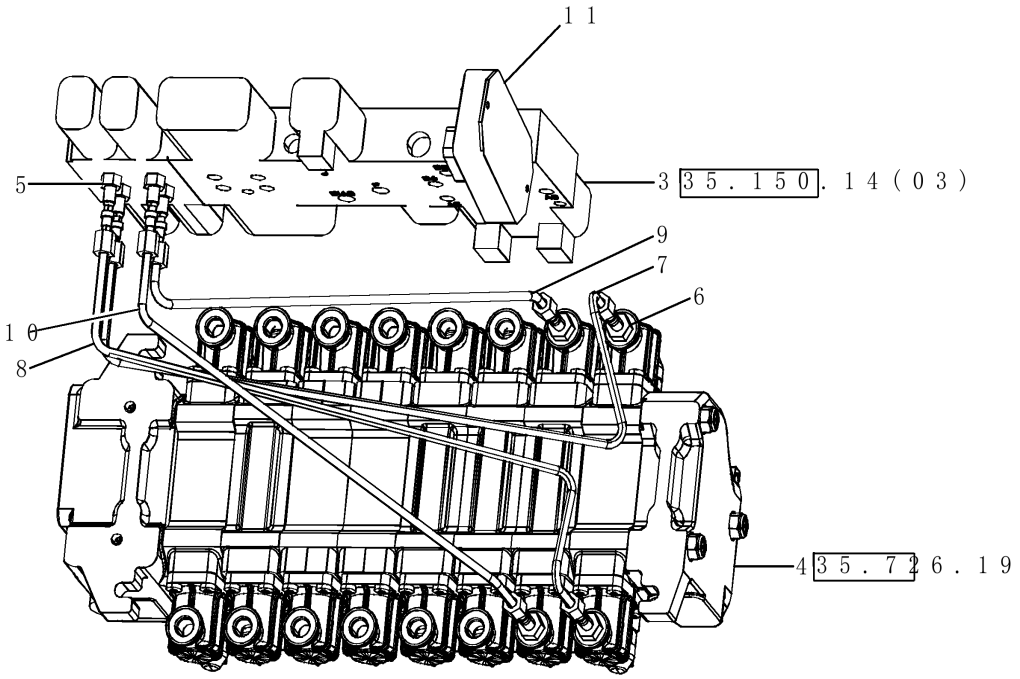

VALVE - PILOT CONTROL AND JOYSTICKS (8 SPOOL, W/ EHOE, W/ AUX HYDS) (APR 5 2012 11:18:00.5112 AM)

REF FN	PART NUMBER	YR/SN	QTY	DESCRIPTION
1	87685955		1	JOYSTICK
2	87685952		1	JOYSTICK
3	87434621		1	VÁLVULA DE CONTROLO
4	84214062		1	VÁLVULA PILOTO
5	218-5053		4	CONECTOR HIDRÁUL 7/16" - 20 JIC x 7/16" - 20 ORB
6	218-5089		4	CONECTOR HIDRÁUL 7/16" - 20 Male JIC x 9/16" - 18 Male ORB
7	87440837		1	TUBAGEM HIDRÁULICO Reducing Valve to Aux. A
8	87440835		1	TUBAGEM HIDRÁULICO Reducing Valve to Ext. A
9	87437635		1	TUBAGEM HIDRÁULICO Reducing Valve to Aux. B
10	87437633		1	TUBAGEM HIDRÁULICO Reducing Valve to Ext. B
11	84254545		1	MÓDULO Pilot Controls

580N-RETRO-CARREGADORA (BRASIL)

35.726.08	01	p1	9/2021

SISTEMA HIDRÁULICO - COMANDOS PILOTADOS

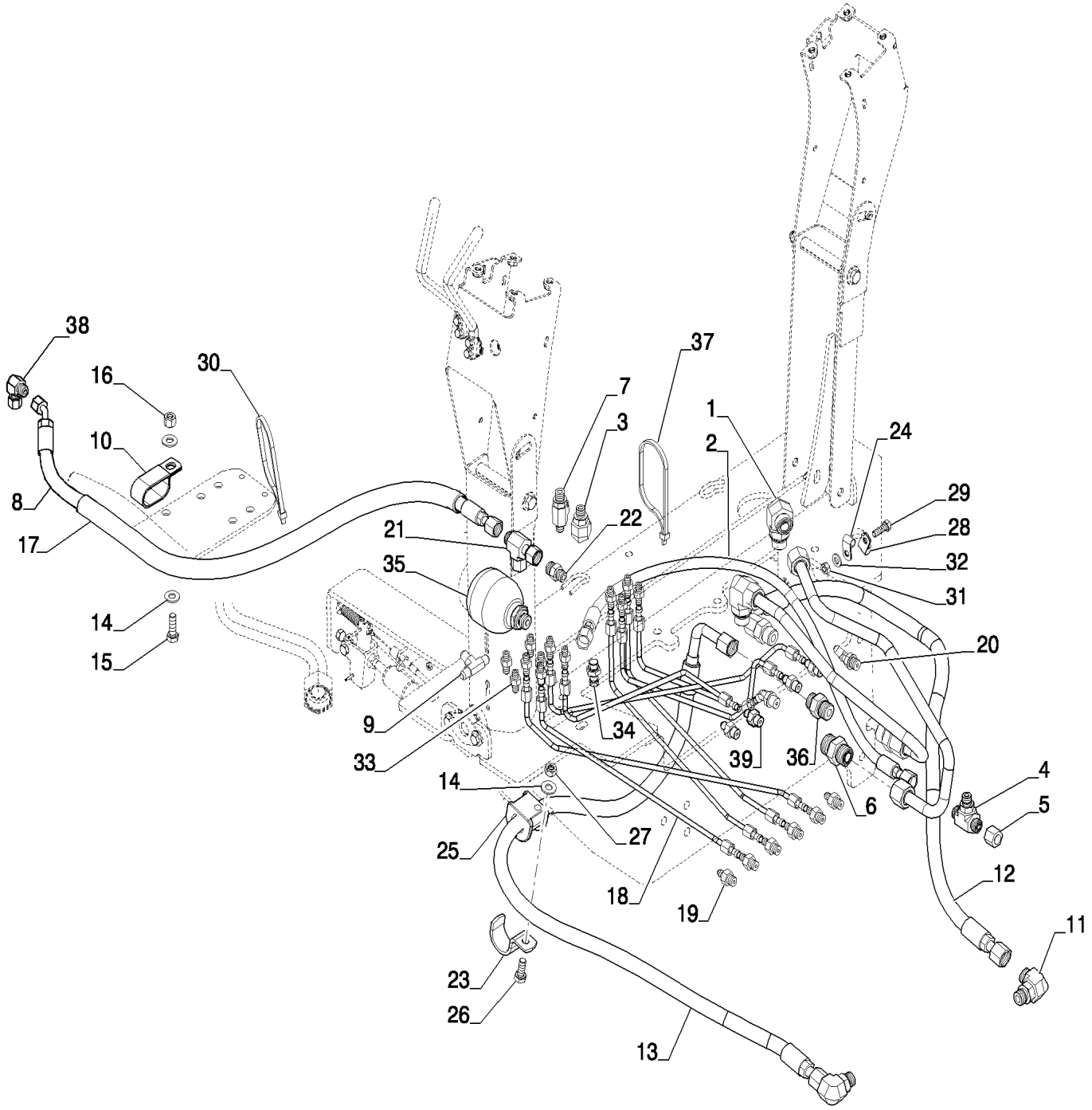

SISTEMA HIDRÁULICO - COMANDOS PILOTADOS

REF FN	PART NUMBER	YR/SN	QTY	DESCRIPTION
1	87675522		2	COTOVELO 90 90 Degree 1"-14 x 7/8"-14 Adj ORFS
2	84405440		1	MANGUEIRA HIDRÁULICA 6.3mm ID x 742mm L
3	9840543		1	COTOVELO 90 90 Degree, 11/16"-16 x 9/16"-18 Adj, ORFS
4	201-401		1	CONEXAO T 11/16"-16 x 9/16"-18 Br, ORFS
5	87331950		3	CAP ASSY. Hex, 11/16"-16
6	83962539		2	CONECTOR HIDRÁUL 1" - 14 ORFS x 1-1/16 - 12 ORB
7	218-5243		1	CONEXAO T 9/16" - 18 Male JIC x 9/16" - 18 Male JIC x 9/16" - 18 Male ORB
8	84514724		1	MANGUEIRA HIDRÁULICA 10mm ID x 870mm L
9	218-593		1	CONEXAO T 9/16"-18, 37 Degree
10	D39696		1	BRAÇADEIRA 25.40mm - 13.49mm Bolt, CTD
11	9992307		2	COTOVELO 90 13/16"-16 x 3/4"-16 Adj, ORFS
12	84328810		1	MANGUEIRA HIDRÁULICA 12.5mm ID x 899mm L
13	84399174		1	MANGUEIRA HIDRÁULICA 10mm ID x 1285mm L
14	87655046		3	ANILHA ESPECIAL 10.65mm ID x 23mm OD x 2.2mm Thk
15	614-10030		1	PARAFUSO Hex, M10 x 1.5 x 30mm, Cl 8.8, Full Thd
16	832-10410		1	CONTRA PORCA M10 x 1.5, Cl 8
17	84249061		1	PROTETOR DE MANGUEIR 19mm ID x 820mm L
18	NSS		1	NO SE VENDE SEPARADO See PAGE 02
19	218-5089		9	CONECTOR HIDRÁUL 7/16" - 20 Male JIC x 9/16" - 18 Male ORB
20	218-5365		2	COTOVELO 45 Degree, 7/16"-20, 37 Degree x 9/16"-18, O-Ring
21	84989848		1	CONEXAO T 11/16" - 16 ORFS x 11/16" - 16 ORFS x 11/16" - 16 JIC

580N-RETRO-CARREGADORA (BRASIL)

35.726.08	01	p2	9/2021

SISTEMA HIDRÁULICO - COMANDOS PILOTADOS

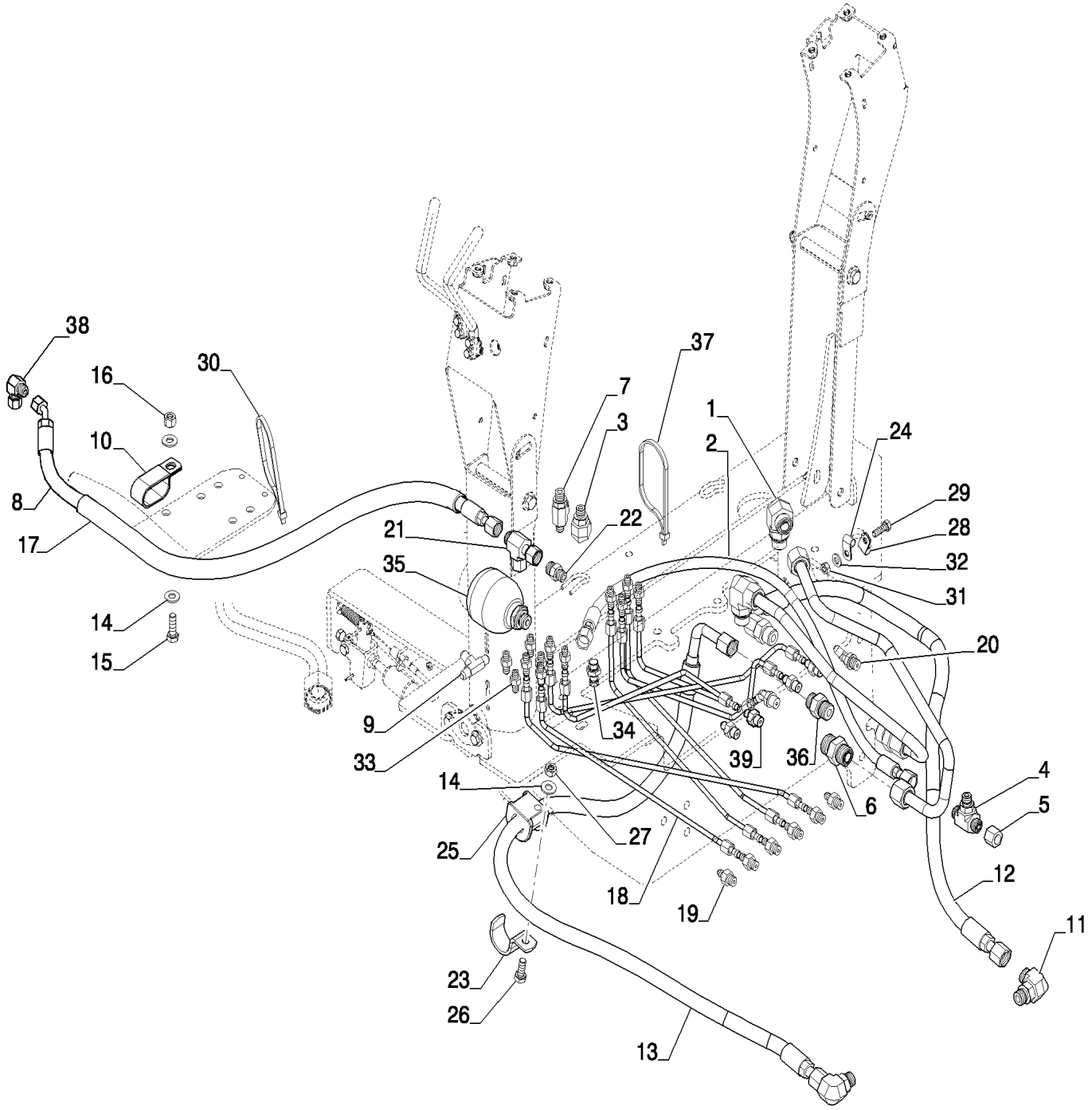

SISTEMA HIDRÁULICO - COMANDOS PILOTADOS

REF FN	PART NUMBER	YR/SN	QTY	DESCRIPTION
22	9993143		1	CONECTOR HIDRÁUL 11/16" - 16 ORFS x 9/16" - 18 ORB
23	515-2295		1	BRAÇADEIRA 3/8", Insul, 5/16" Bolt
24	D143411		1	BRAÇADEIRA 28.96mm ID, 10.31mm Bolt Hole, J Type
25	D74182		1	PASSA-FIOS 3/4" ID x 1.46" L
26	614-10025		1	PARAFUSO Hex, M10 x 1.5 x 25mm, Cl 8.8
27	829-1410		1	PORCA M10 x 1.5, Cl 10.9
28	515-22127		1	BRAÇADEIRA 1/2", Insul, 5/16" Bolt
29	43127		1	PARAFUSO Hex, M8 x 1.25 x 25mm, Cl 8.8
30	L18331		2	BRAÇADEIRA DE CABO 375.9mm L, Nylon, Black CABLE STRAP
31	829-1408		1	PORCA Hex, M8 x 1.25, Cl 10.9
32	87655042		1	ANILHA ESPECIAL 8.8mm ID x 17.5mm OD x 2.2mm Thk
33	218-5053		12	CONECTOR HIDRÁUL 7/16" - 20 JIC x 7/16" - 20 ORB
34	86596853		1	ENGATE RAPIDO 9/16"-18
35	87425225		1	ACUMULADOR 0.16L
36	87610720		2	CONECTOR HIDRÁUL 7/8" - 14 ORB x 13/16" - 16 ORFS
37	L11541		2	BRAÇADEIRA DE CABO 203.2mm L, Nylon CABLE STRAP
38	84989392		3	COTOVELO 90 Degree, 11/16"-16 ORFS x 11/16"-16 Fem Sw
39	87423401		1	CONEXÃO 1/4" JIC x 3/8" ORB Orifice

580N-RETRO-CARREGADORA (BRASIL)

SISTEMA HIDRÁULICO - COMANDOS PILOTADOS

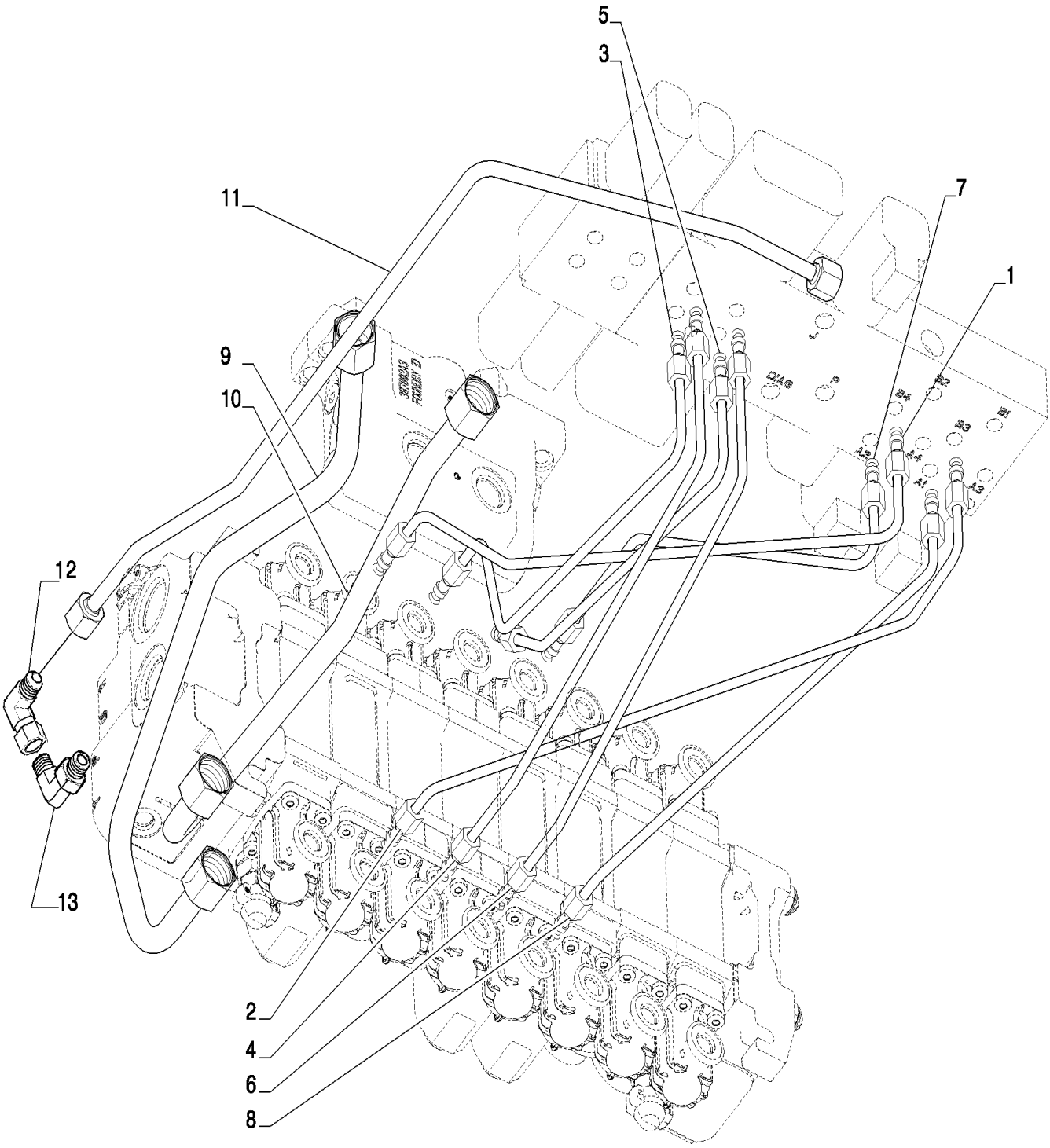

SISTEMA HIDRÁULICO - COMANDOS PILOTADOS

REF	FN	PART NUMBER	YR/SN	QTY	DESCRIPTION
1		87439215		1	TUBAGEM HIDRÁULICO Selector A4 to Boom A
2		87439213		1	TUBAGEM HIDRÁULICO Selector A3 to Boom B
3		87437627		1	TUBAGEM HIDRÁULICO Reducing Valve to Left Hand Stabilizer A
4		87437625		1	TUBAGEM HIDRÁULICO Reducing Valve to Left Hand Stabilizer B
5		87445557		1	TUBAGEM HIDRÁULICO Reducing Valve to Right Hand Stabilizer A
6		87437629		1	TUBAGEM HIDRÁULICO Reducing Valve to Right Hand Stabilizer B
7		87437623		1	TUBO .25" OD Selector A2 to Dipper A
8		87437621		1	TUBO .25" OD Selector A1 to Dipper B
9		84332787		1	TUBAGEM HIDRÁULICO Swing Dampening to Bottom Port
10		84332788		1	TUBAGEM HIDRÁULICO Swing Dampening to Top Port
11		84252987		1	TUBAGEM HIDRÁULICO 547mm L Reducing Valve Tank to Bachkhoe Valve
12		84989392		1	COTOVELO 90 Degree, 11/16"-16 ORFS x 11/16"-16 Fem Sw
13		84253173		1	COTOVELO 90 11/16"-16 ORFS x 3/8" ORB W/ Orifice

580N-RETRO-CARREGADORA (BRASIL)

SISTEMA HIDRÁULICO - COMANDOS PILOTADOS, AUXILIAR DUPLO (8 CARRETÉIS)

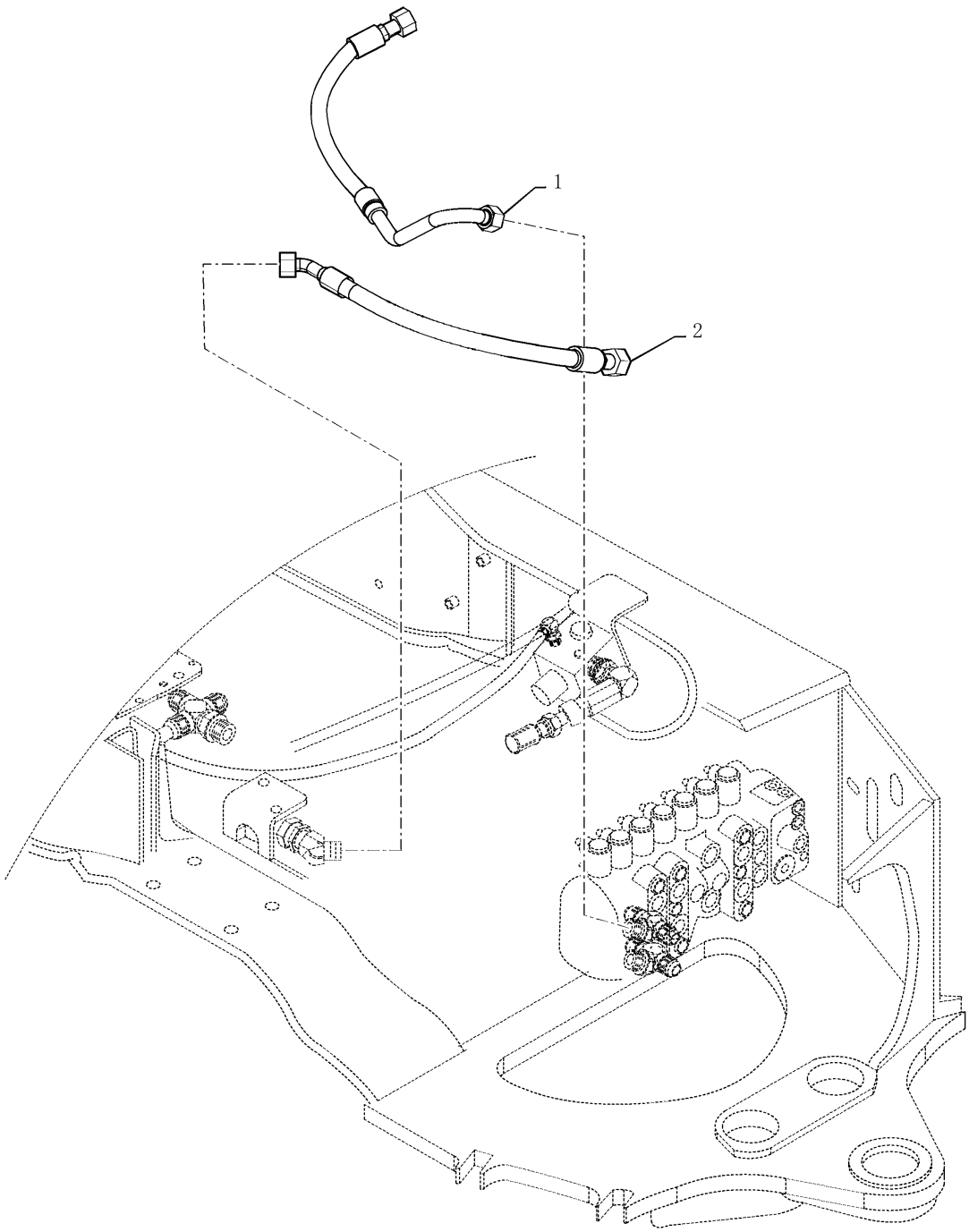

SISTEMA HIDRÁULICO - COMANDOS PILOTADOS, AUXILIAR DUPLO (8 CARRETÉIS)

REF	FN	PART NUMBER	YR/SN	QTY	DESCRIPTION
1		84292027		1	TUBAGEM HIDRÁULICO
2		84292795		1	MANGUEIRA HIDRÁULICA 19mm ID x 698mm L

35.726.09	01	p1	9/2021

COMANDOS, ESTRUTURA DA TORRE

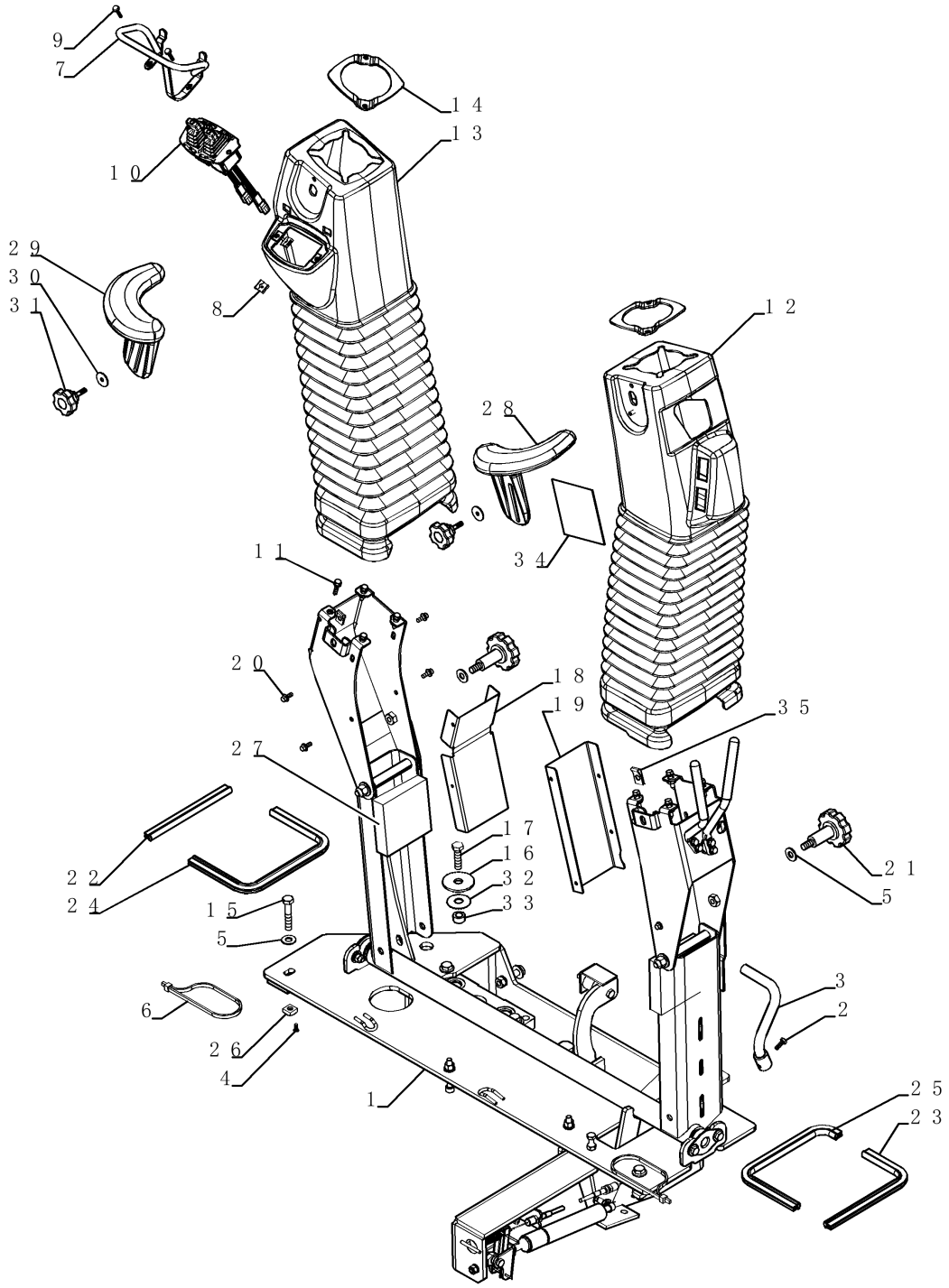

COMANDOS, ESTRUTURA DA TORRE

REF FN	PART NUMBER	YR/SN	QTY	DESCRIPTION
1	NS		1	SEM SERVIÇO See PAGE 03
2	87041331		1	PARAFUSO TIPO PREV. Hex, M6 x 16mm, Cl 8.8
3	87427775		1	HASTE
4	336371A1		2	PINO 4.88mm OD x 14.23mm L
5	87655046		12	ANILHA ESPECIAL 10.65mm ID x 23mm OD x 2.2mm Thk
6	L18331		2	BRAÇADEIRA DE CABO 375.9mm L, Nylon, Black CABLE STRAP
7	87310085		2	PARAFUSO HWH, M10 x 25.4mm
8	87565604		2	PORCA 0.250" ID
9	87307656		1	PROTEÇÃO
10	87303182		1	INTERRUPTOR
11	87608777		4	PARAFUSO Hex, M6 x 30, Cl. 10.9
12	87309924		1	COBERTURA DE PROTECÇ
13	87309923		1	COBERTURA DE PROTECÇ
14	87435372		2	PLACA DE RETENÇÃO 83mm ID, 103mm L
15	814-10055		2	PARAFUSO Hex, M10 x 1.5 x 55mm, Cl 8.8
16	496-81018		1	ARRUELA PLANA 0.521" ID x 2" OD x 0.108 Thk, ZND
17	87450914		2	PARAFUSO Hex, M10 x 40, Cl. 8.8
18	87431301		1	PROTEÇÃO
19	87431300		1	PROTEÇÃO
20	781-24613		8	PARAFUSO Hex Flg, M6 x 1 x 13mm
21	87437688		2	MAÇANETA
22	87433008		1	VEDAÇÃO DE BORRACHA 183mm L
23	87433007		1	VEDAÇÃO DE BORRACHA 275mm L
24	87433006		1	VEDAÇÃO DE BORRACHA 428mm L
25	87433005		1	VEDAÇÃO DE BORRACHA 335mm L
26	309096A1		2	PORCA QUADRADA Square, M10 x 1.5, LH Thd, Cl 5A
27	87425696		2	ESPUMA Pad
28	87437366		1	APOIO DE BRAÇO
29	87437369		1	APOIO DE BRAÇO
30	87310186		2	ARRUELA PLANA 6.6mm ID x 25mm OD x 1.6mm Thk, SST
31	87437689		2	MAÇANETA

580N-RETRO-CARREGADORA (BRASIL)

35.726.09	01	p2	9/2021

COMANDOS, ESTRUTURA DA TORRE

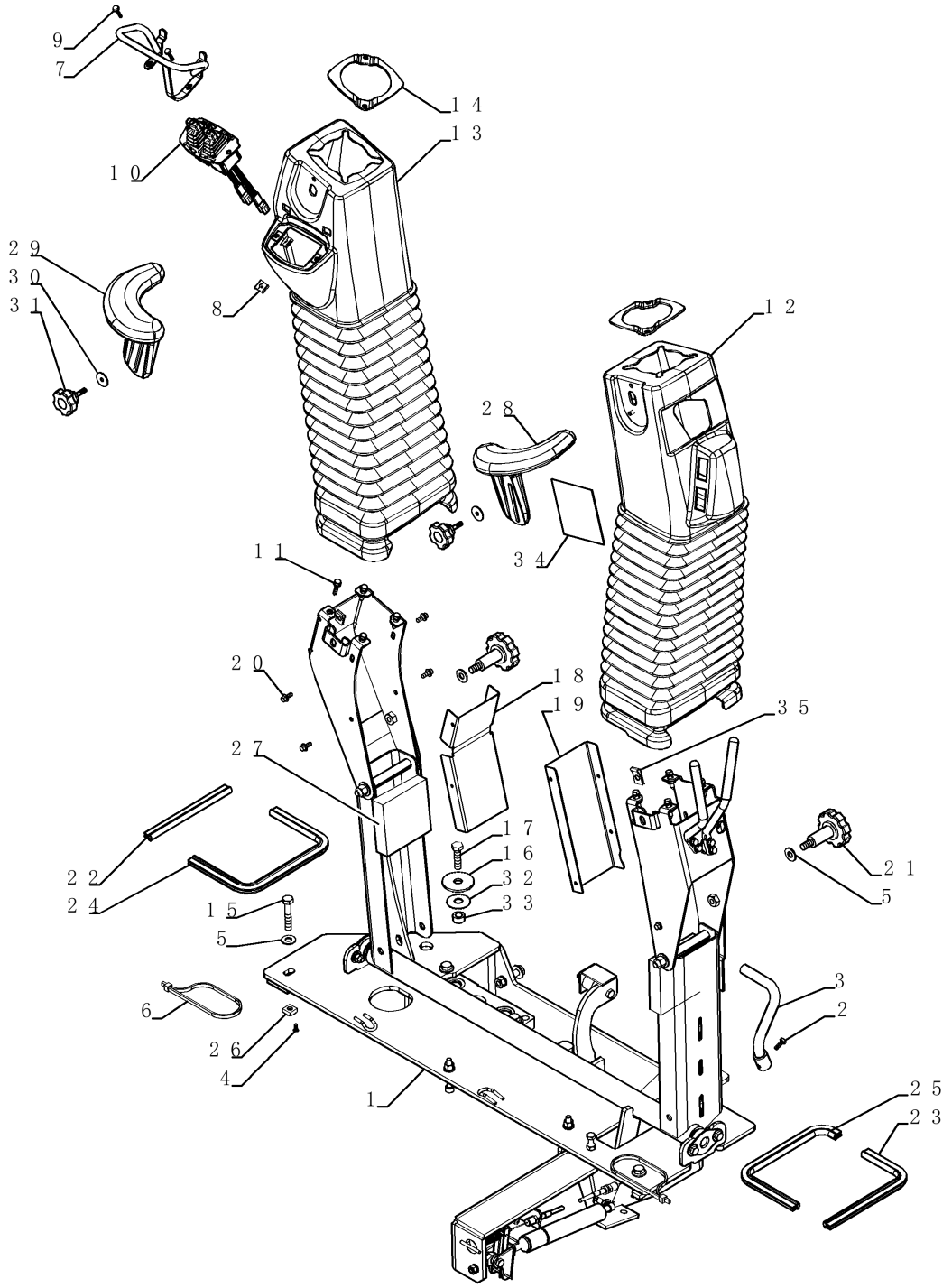

COMANDOS, ESTRUTURA DA TORRE

REF FN	PART NUMBER	YR/SN	QTY	DESCRIPTION
32	D148962		1	WASHER 12.7mm ID x 38.1mm OD x 1.19mm Thk
33	87440381		1	ESPAÇADOR 11.1mm ID x 19.05mm OD x 9.5mm Thk
34	87305413		1	DÍSTICO DE AVISO
35	833-40406		2	PORCA-MOLA M6, U

580N-RETRO-CARREGADORA (BRASIL)

35.726.09	02	p1	9/2021

COMANDOS, ESTRUTURA DA TORRE

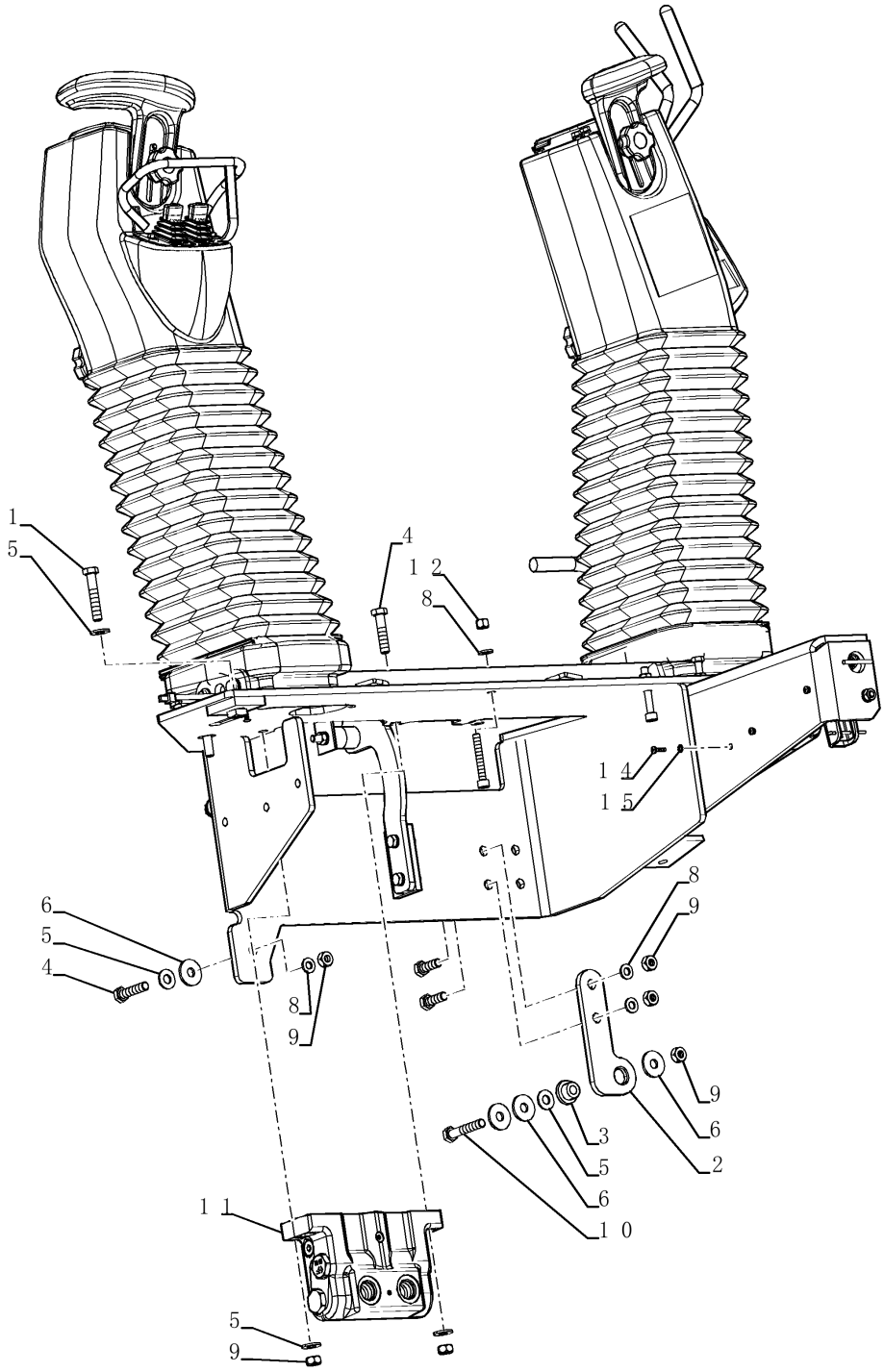

COMANDOS, ESTRUTURA DA TORRE

REF	FN	PART NUMBER	YR/SN	QTY	DESCRIPTION
1		87450914		2	PARAFUSO Hex, M10 x 40, Cl. 8.8
2		87440712		1	SUPORTE
3		D52276		1	ISOLADOR 10.16mm ID x 28.07mm OD x mm L
4		814-10045		4	PARAFUSO Hex, M10 x 1.5 x 45mm, Cl 8.8
5		87655046		12	ANILHA ESPECIAL 10.65mm ID x 23mm OD x 2.2mm Thk
6		87687101		5	ARRUELA PLANA 10.65mm ID x 31mm OD x 3.3mm Thk
7		614-10030		2	PARAFUSO Hex, M10 x 1.5 x 30mm, Cl 8.8, Full Thd
8		87655042		6	ANILHA ESPECIAL 8.8mm ID x 17.5mm OD x 2.2mm Thk
9		829-1410		7	PORCA M10 x 1.5, Cl 10.9
10		814-10060		1	PARAFUSO Hex, M10 x 1.5 x 60mm, Cl 8.8
11		87480653		1	VÁLVULA HIDRÁULICA SWING DAMPENING
12		832-10408		2	CONTRA PORCA M8 x 1.25, Cl 8.8
13		864-8055		2	PARAFUSO ALLENA FLAN M8 x 55mm, Cl 8.8
14		840-1416		3	PARAFUSO Pan, M4 x 16mm, Cl 4.8
15		893-11004		1	ANILHA DE RETENÇÃO Ext Tooth, M4

580N-RETRO-CARREGADORA (BRASIL)

35.726.09	03	p1	9/2021

COMANDOS, ESTRUTURA DA TORRE

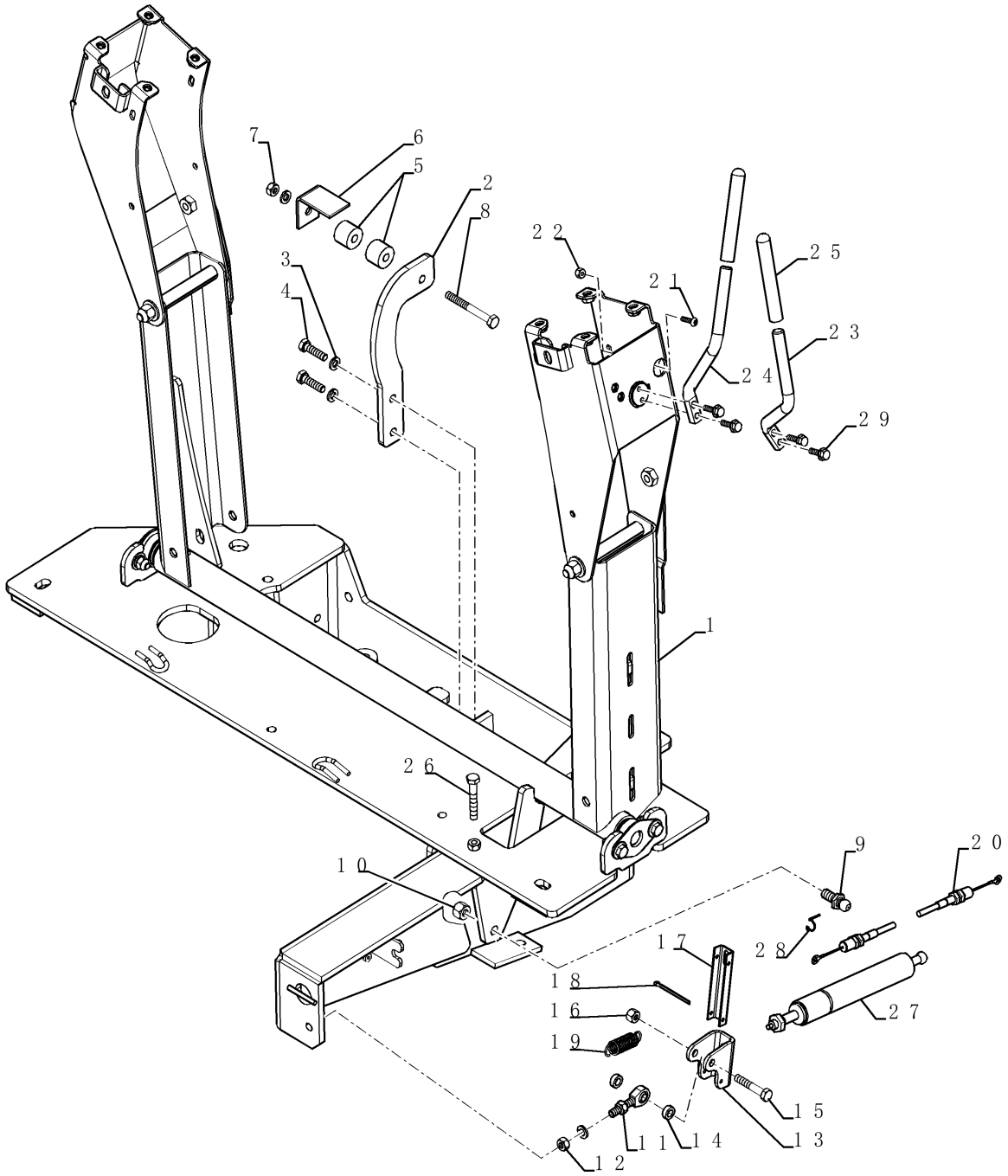

COMANDOS, ESTRUTURA DA TORRE

REF FN	PART NUMBER	YR/SN	QTY	DESCRIPTION
1	87440711		1	TORRE
2	86984544		1	SUPORTE
3	892-11008		4	ANILHA DE RETENÇÃO 8mm ID
4	614-8030		2	PARAFUSO Hex, M8 x 1.25 x 30mm, Cl 8.8, Full Thd
5	86984547		2	GUIA
6	86984545		1	SUPORTE
7	829-1408		2	PORCA Hex, M8 x 1.25, Cl 10.9
8	814-8070		1	PARAFUSO Hex, M8 x 1.25 x 70mm, Cl 8.8
9	85824067		1	CAVILHA DE RÓTULA M10 x 1.5mm x 39mm L BALL PIN
10	832-10410		1	CONTRA PORCA M10 x 1.5, Cl 8
11	85824081		1	JUNTA ESFÉRICA 7.94mm ID x 47.6mm L
12	425-115		2	PORCA 5/16"-24, G5
13	85824080		1	GARFO
14	85821520		2	ESPAÇADOR 8.3mm ID x 14.3mm OD x 5.3mm L
15	413-528		1	PARAFUSO Hex, 5/16" - 18 x 1-3/4", Gr 5
16	231-1445		1	CONTRA PORCA 5/16"-18, GB
17	86984549		1	CANAL
18	432-828		2	PINO ELÁSTICO 1/8" x 1 3/4"
19	87443692		1	MOLA Extension, 16.5mm OD x 54.8mm L
20	87437806		1	CABO FLEXÍVEL 1036mm L
21	140-108		1	PARAFUSO Cross Pan Hd, #10 - 24 x 3/4"
22	231-14409		1	CONTRA PORCA #10-24, GB
23	87418368		1	HASTE 12.7mm OD
24	87418369		1	HASTE 12.7mm OD
25	87442409		2	MAÇANETA
26	614-8050		1	PARAFUSO Hex, M8 x 1.25 x 50mm, Cl 8.8, Full Thd
27	86989616		1	CILINDRO DE GÁS
28	3233348R1		1	GRAMPO S13-A2J
29	87310098		4	PARAFUSO FLANGEADO M6 x 20 Full SST BLO

580N-RETRO-CARREGADORA (BRASIL)

SISTEMA HIDRÁULICO - COMANDOS NÃO-PILOTADOS (3 CARRETÉIS)

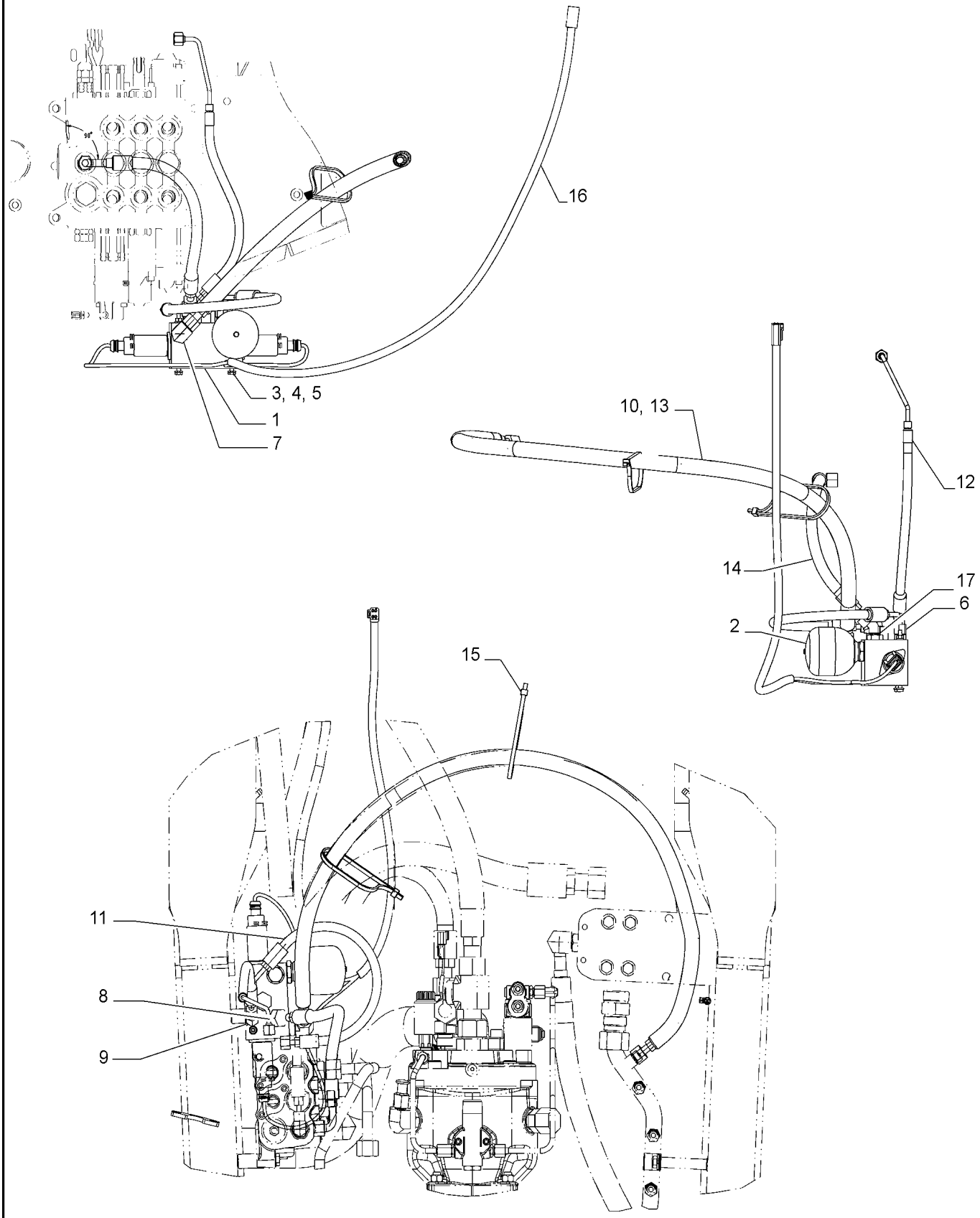

SISTEMA HIDRÁULICO - COMANDOS NÃO-PILOTADOS (3 CARRETÉIS)

REF	FN	PART NUMBER	YR/SN	QTY	DESCRIPTION
1		47765053		1	VÁLVULA DE CONTROLO
2		87425225		1	ACUMULADOR 0.16L
3		814-6090		2	PARAFUSO Hex, M6 x 1 x 90mm, Cl 8.8
4		87655041		4	ANILHA ESPECIAL 6.85mm ID x 13.5mm OD x 2mm Thk
5		829-1406		2	PORCA Hex, M6 x 1, Cl 10.9
6		87681202		1	CONECTOR HIDRÁUL 9/16" - 18 ORFS x 7/16" - 20 ORB
7		9840543		1	COTOVELO 90 90 Degree, 11/16"-16 x 9/16"-18 Adj, ORFS
8		201-315		1	COTOVELO 45 45 Degree Elbow, 11/16" - 16 Male ORFS x 9/16" - 18 Male ORB
9		201-331		1	COTOVELO 45 Degree, 9/16"-18 x 7/16"-20. Adj, ORFS
10		84284222		1	PROTEÇÃO 19mm ID x 1140mm L
11		84256410		1	MANGUEIRA HIDRÁULICA 6.3mm ID x 488mm L
12		84260774		1	TUBAGEM HIDRÁULICO
13		84255991		1	MANGUEIRA HIDRÁULICA 10mm ID x 1283mm L
14		84391231		1	MANGUEIRA HIDRÁULICA 10mm ID x 387mm L
15		L18331		2	BRAÇADEIRA DE CABO 375.9mm L, Nylon, Black
16		87651975		1	CHICOTE
17		218-5156		1	TAMPÃO SEXTAVADO 3/4"-16 ORB

580N-RETRO-CARREGADORA (BRASIL)

35.726.16	02	p1	9/2021

VÁLVULA - COMANDOS RETROESCAVADEIRA, 6 CARRETÉIS (SEM BRAÇO EXTENSÍVEL DA CONCHA, SEM AUXÍLIO HIDRÁULICO, COM COMANDOS PILOTADOS)

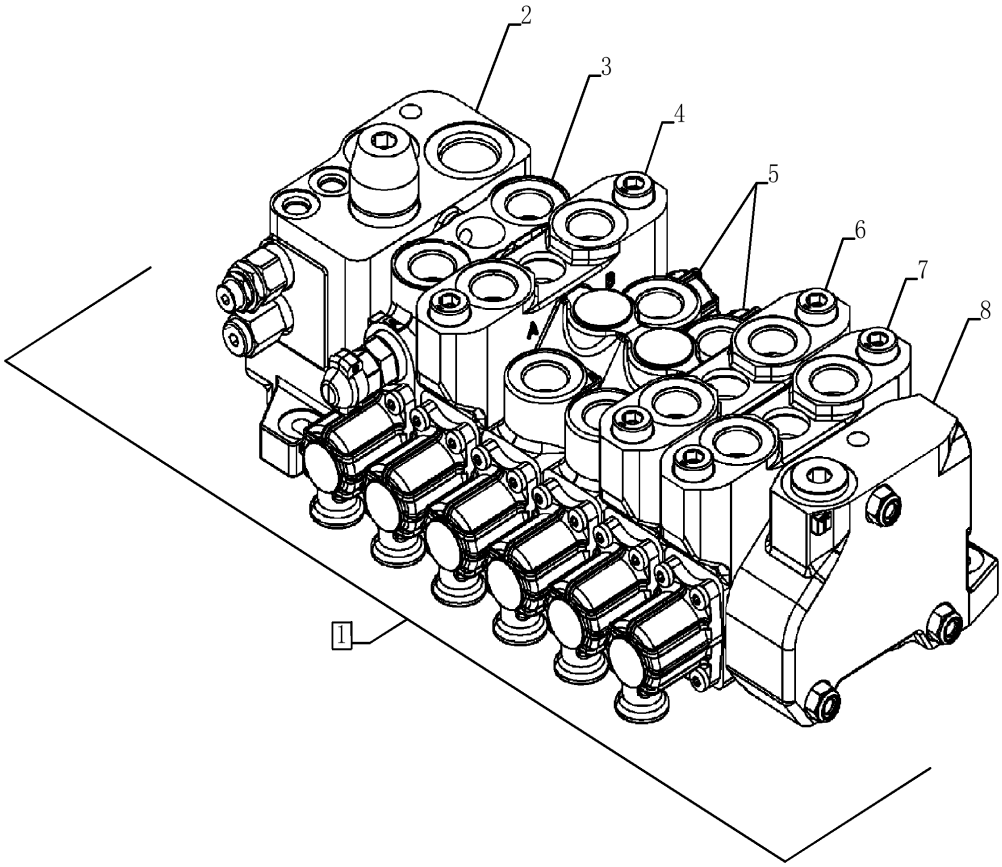

VÁLVULA - COMANDOS RETROESCAVADEIRA, 6 CARRETÉIS (SEM BRAÇO EXTENSÍVEL DA CONCHA, SEM AUXÍLIO HIDRÁULICO, COM COMANDOS PILOTADOS)

REF FN	PART NUMBER	YR/SN	QTY	DESCRIPTION
1	84214054		1	VÁLVULA PILOTO SEAL KIT; See Fig. 35.726.26
1	47672626		1	VÁLVULA
2	84355708		1	VALVULA HYDR CONTROL Inlet
3	87751023		1	VALVULA HYDR CONTROL Swing
4	84278714		1	VALVULA HYDR CONTROL Boom
4	84278714R		1	VALVULA HIDRAULICA R VALVE,LOADER 3SPL VVCC Reman valve -- Boom
4	84278714C		1	VALVULA HIDRAULICA A VALVE, BOOM LOADER 3SPL VVCC Core Return Number
5	84157939		5	VALVULA HYDR CONTROL Stabilizer
6	84278710		1	VALVULA HYDR CONTROL Dipper
7	84278702		1	VALVULA HYDR CONTROL Bucket
8	85811915		1	VALVULA HYDR CONTROL Outlet
9	85811958		1	CONJUNTO

580N-RETRO-CARREGADORA (BRASIL)

35.726.16	03	p1	9/2021

VÁLVULA - COMANDOS RETROESCAVADEIRA, 6 CARRETÉIS (SEM BRAÇO EXTENSÍVEL DA CAÇAMBA, SEM 2 ALAVANCAS)

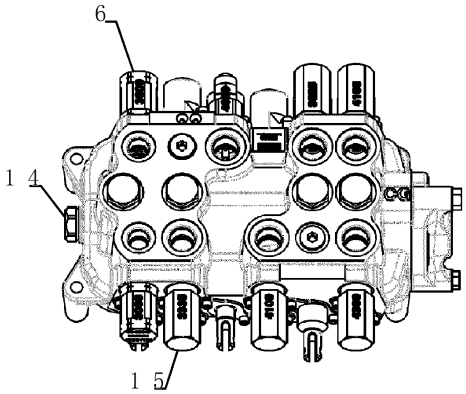

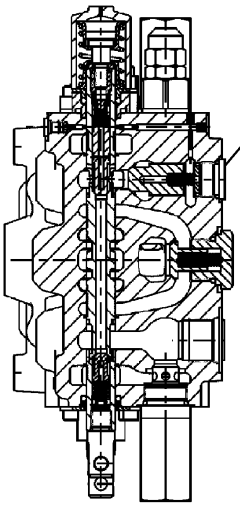

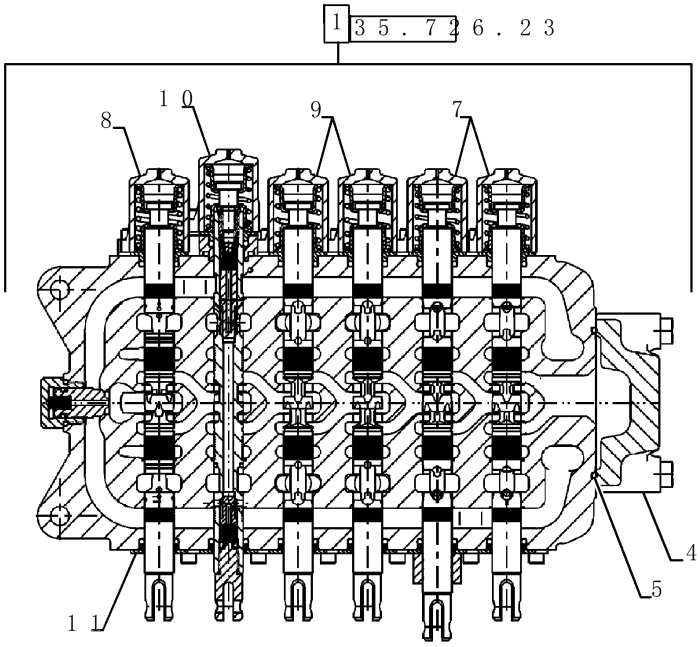

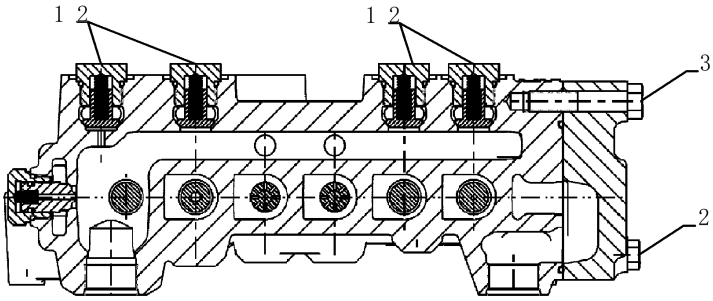

VÁLVULA - COMANDOS RETROESCAVADEIRA, 6 CARRETÉIS (SEM BRAÇO EXTENSÍVEL DA CAÇAMBA, SEM 2 ALAVANCAS)

REF FN	PART NUMBER	YR/SN	QTY	DESCRIPTION
1	84233913		1	VÁLVULA Foot Swing, Incl 2-15
1	84233914		1	VÁLVULA Hand Swing, Incl 2-7, 9-15
2	87428491		2	PARAFUSO Hex
3	87428492		1	PARAFUSO Hex
4	87433030		1	ESCAPE
5	87428495		1	O-RING 3.50" ID x 3.76" OD x .139" thk
6	84296800		2	VALVULA DE ALIVIO
7	84296859		2	CONJUNTO
8	84296861		1	KIT DE SERVIÇO
9	84296826		2	KIT DE SERVIÇO
10	84296862		1	CONJUNTO
11	87541939		6	KIT DE GAXETAS
12	87426238		4	VALVE, CHECK
13	87428486		1	VALVE, CHECK
14	81868381		1	VÁLVULA DE RETENÇÃO 1-1/16" - 12
15	84296804		6	VALVULA DE ALIVIO 230 Bar, Adjustable

580N-RETRO-CARREGADORA (BRASIL)

35.726.16	04	p1	9/2021

VÁLVULA - COMANDOS RETROESCAVADEIRA, 6 CARRETÉIS (IMERSOR PADRÃO, COM 2 ALAVANCAS)

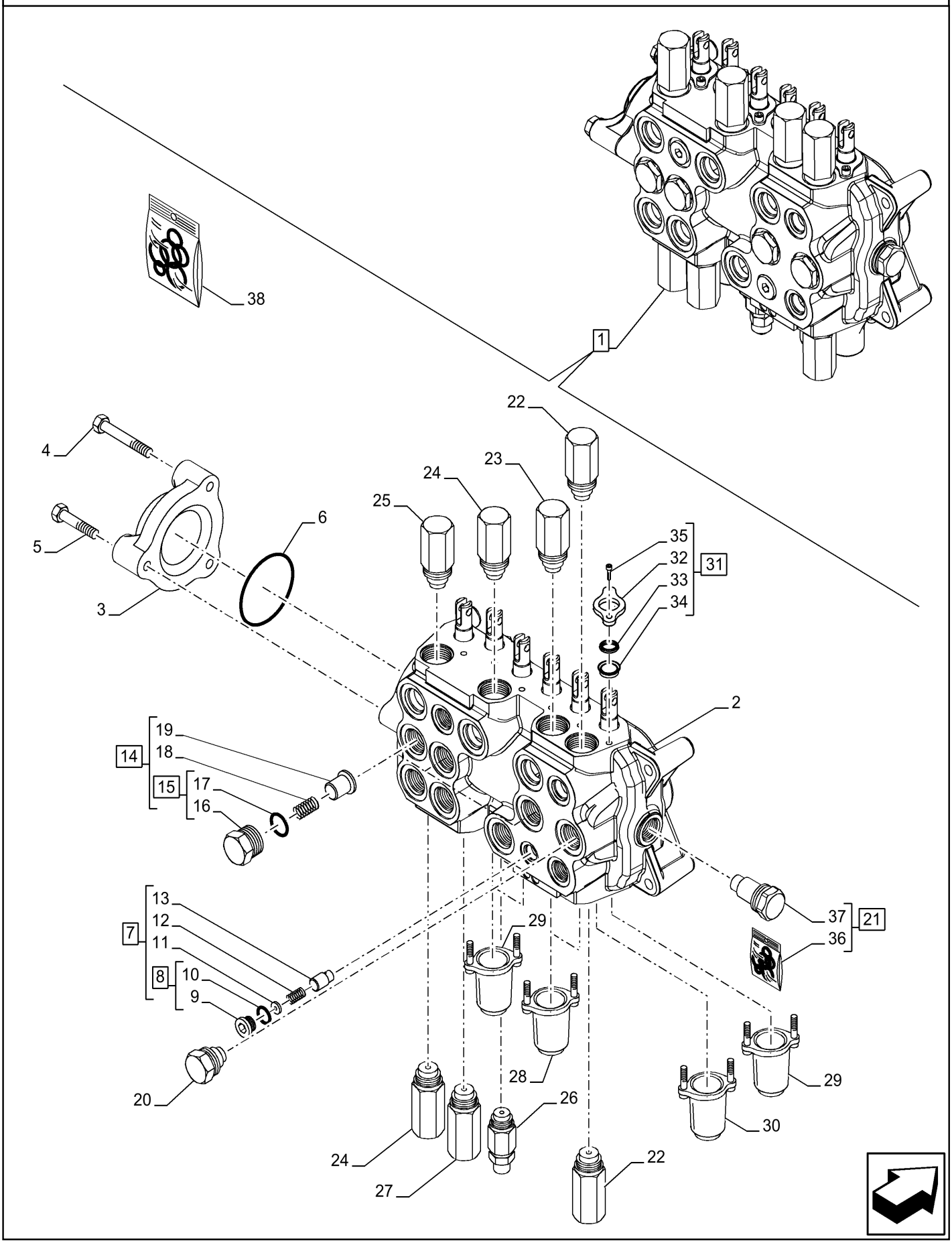

VÁLVULA - COMANDOS RETROESCAVADEIRA, 6 CARRETÉIS (IMERSOR PADRÃO, COM 2 ALAVANCAS)

REF FN	PART NUMBER	YR/SN	QTY	DESCRIPTION
1	47579593		1	VÁLVULA ASSY, Backhoe, 6 Spool Hand Swing, Incl 2 - 37
2	NSS		1	NO SE VENDE SEPARADO Block, Incl in 1
3	87433030		1	ESCAPE Outlet
4	87428491		4	PARAFUSO Hex
5	87428492		1	PARAFUSO Hex
6	87428495		1	O-RING 3.50" ID x 3.76" OD x .139" thk
7	87428486		1	VALVE, CHECK ASSY, Incl 8 - 13
8	87455593		1	BUJÃO 7/8" - 14 ORB ASSY, Incl 9, 10
9	NSS		1	NO SE VENDE SEPARADO Plug, Incl in 8
10	87455974		1	O-RING 0.097" Thk x 0.755" ID
11	87455594		1	ARRUELA PLANA Plastic
12	87455595		1	MOLA
13	87455596		1	VALVULA PNEUMATICA Poppet, Low Leak
14	87426238		3	VALVE, CHECK ASSY, Incl 15 - 19
15	87455581		3	BUJÃO Hex, 1/16" - 12 ORB ASSY, Incl 16, 17
16	NSS		3	NO SE VENDE SEPARADO Plug, Incl in 15
17	87455975		3	O-RING
18	87455582		3	MOLA
19	87455583		3	VÁLVULA DO OBTURADOR Load Check
20	47538073		1	VÁLVULA DE RETENÇÃO
21	81868381		1	VÁLVULA DE RETENÇÃO 1-1/16" - 12 ASSY, Anti Void, Incl 36, 37
22	47520547		2	VALVULA DE ALIVIO 205 Bar Swing 207 Bar
23	47537935		1	VALVULA DE ALIVIO 221 Bar
24	47520548		2	VALVULA DE ALIVIO 283 Bar
25	47520553		1	VALVULA DE ALIVIO Bucket A Port
26	47520550		1	VALVULA DE ALIVIO Boom B Port
27	47520549		1	VALVULA DE ALIVIO Dipper B Port
28	84296826		2	KIT DE SERVIÇO Mechanical Stabilizer End Group B Port
29	84296859		4	CONJUNTO Mechanical Backhoe Valve B Port End G

580N-RETRO-CARREGADORA (BRASIL)

35.726.16	04	p2	9/2021

VÁLVULA - COMANDOS RETROESCAVADEIRA, 6 CARRETÉIS (IMERSOR PADRÃO, COM 2 ALAVANCAS)

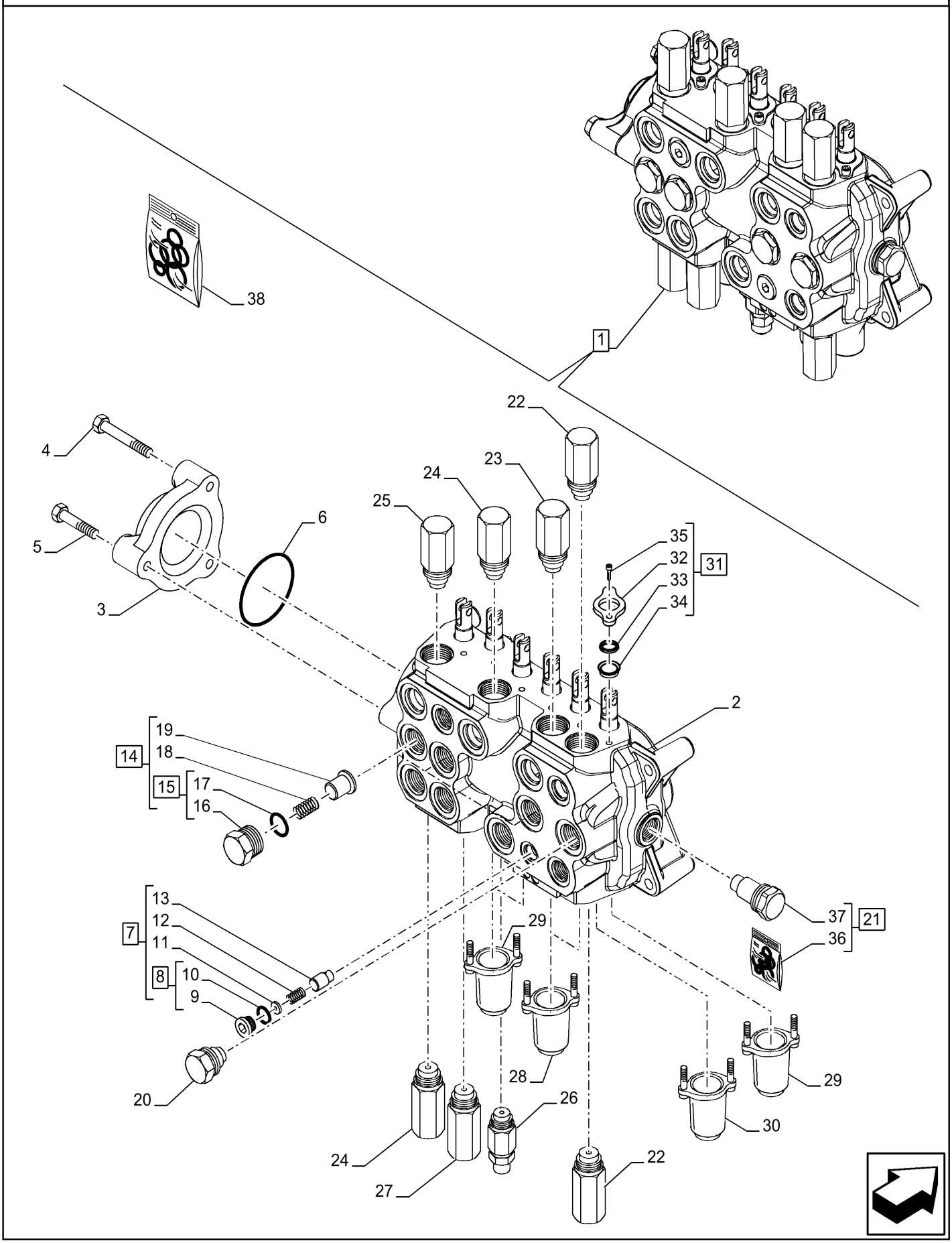

VÁLVULA - COMANDOS RETROESCAVADEIRA, 6 CARRETÉIS (IMERSOR PADRÃO, COM 2 ALAVANCAS)

REF FN	PART NUMBER	YR/SN	QTY	DESCRIPTION
30	84296862		1	CONJUNTO Mech Boom B Port End Group
31	87541939		6	KIT DE GAXETAS Seal Plate Group, ASSY, Incl 32 - 35
32	87455536		6	PLACA DE RETENÇÃO
33	71103058		6	O-RING
34	85999136		6	VEDANTE 17.6mm ID x 26.84mm OD x 5.42mm Thk
35	87455540		12	PARAFUSO ALLENA FLAN
36	87455580		1	KIT DE O-RING Backhoe Control Valve, Anti-Void Check Valve
37	NSS		1	NO SE VENDE SEPARADO Anti Void Valve, Incl in 21
38	47556611		1	KIT DE VEDAÇÃO Mechanical Backhoe Valve Seal

35.726.17	01	p1	9/2021

VÁLVULA - COMANDOS RETROESCAVADEIRA, 7 CARRETÉIS (SEM BRAÇO EXTENSÍVEL DA CONCHA, COM AUXÍLIO HIDRÁULICO, SEM COMANDOS PILOTADOS)

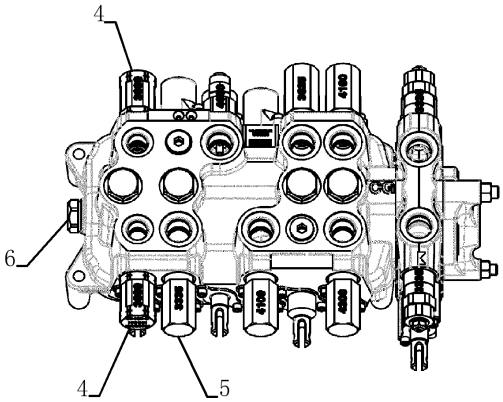

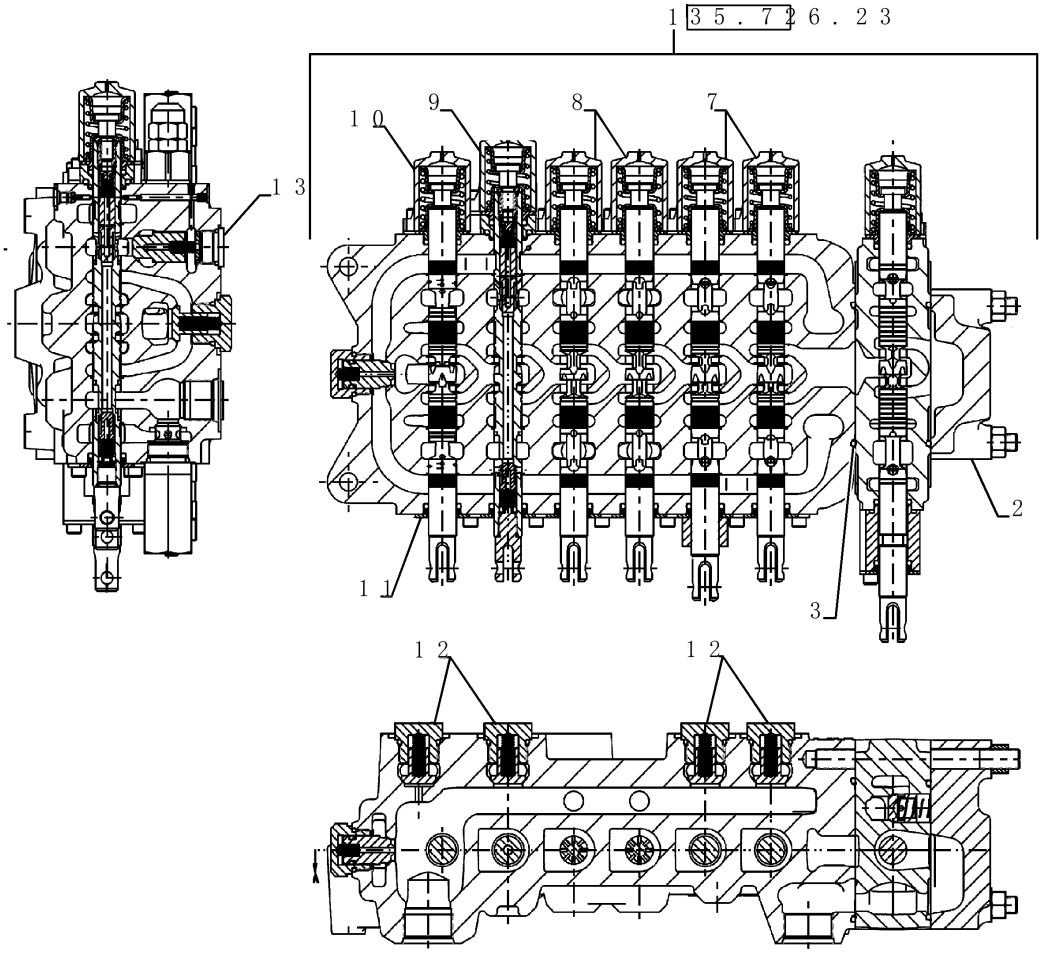

VÁLVULA - COMANDOS RETROESCAVADEIRA, 7 CARRETÉIS (SEM BRAÇO EXTENSÍVEL DA CONCHA, COM AUXÍLIO HIDRÁULICO, SEM COMANDOS PILOTADOS)

REF	FN	PART NUMBER	YR/SN	QTY	DESCRIPTION
1	1	84273245		1	VÁLVULA
1	2	84273247		1	VÁLVULA Incl 1-9, 11-15
		84296786			KIT DE VEDAÇÃO SEAL KIT; See Fig. 35.726.26
2		87433030		1	ESCAPE
3		87428495		2	O-RING 3.50" ID x 3.76" OD x .139" thk
4		84296800		2	VALVULA DE ALIVIO
5		84296804		6	VALVULA DE ALIVIO 230 Bar, Adjustable
6		81868381		1	VÁLVULA DE RETENÇÃO 1-1/16" - 12
7		84296859		2	CONJUNTO
8		84296826		2	KIT DE SERVIÇO
9		84296862		1	CONJUNTO
10		84296861		1	KIT DE SERVIÇO
11		84315193		6	VEDANTE
12		87426238		4	VALVE, CHECK
13		87428486		1	VALVE, CHECK
14		83981068		2	BUJÃO DE FECHAMENTO Hex, 1/16 - 12 UN (Not Shown)
15		84276556		1	KIT DE SERVIÇO (Not Shown)

(1) Auxiliar para Giro de Pé

(2) Auxiliar para Giro de Mão

580N-RETRO-CARREGADORA (BRASIL)

35.726.17	03	p1	9/2021

VÁLVULA - RETROESCAVADEIRA, 7 CARRETÉIS (SEM BRAÇO EXTENSÍVEL, COM AUXÍLIO, PILOTADO)

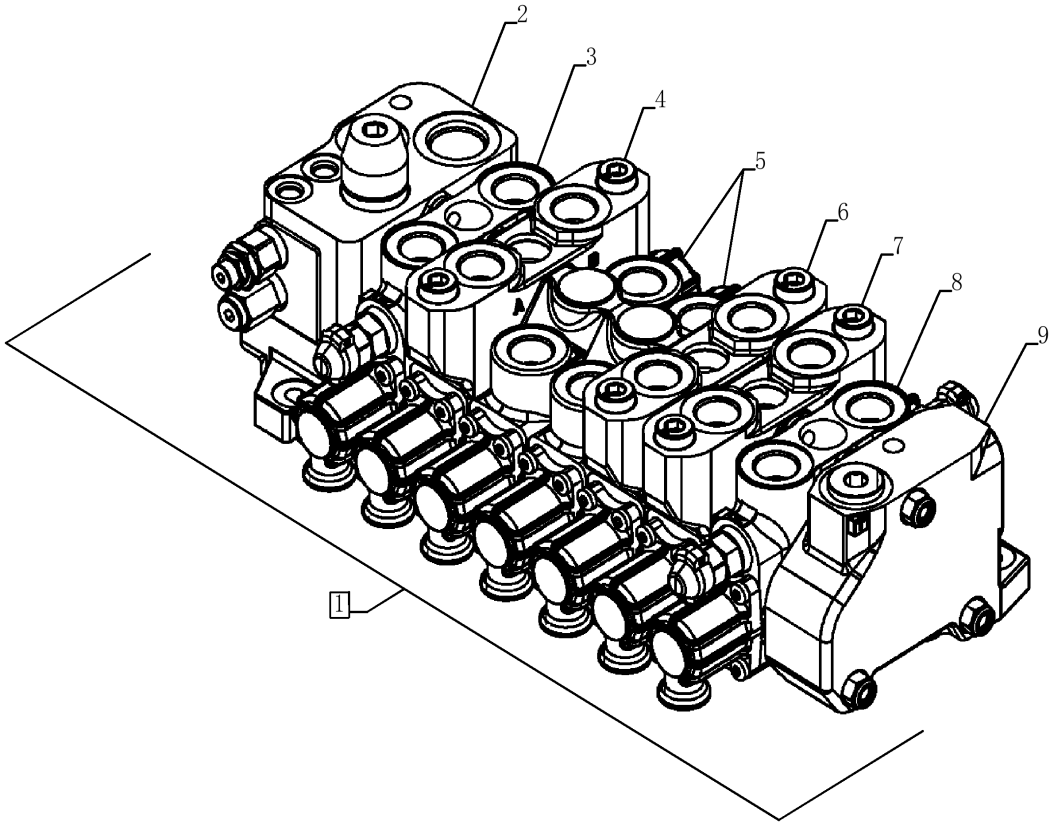

VÁLVULA - RETROESCAVADEIRA, 7 CARRETÉIS (SEM BRAÇO EXTENSÍVEL, COM AUXÍLIO, PILOTADO)

REF	FN	PART NUMBER	YR/SN	QTY	DESCRIPTION
1		84214061		1	VÁLVULA PILOTO
.		{}			SEAL KIT;
2		85811915		1	VALVULA HYDR CONTROL Outlet
		84492790		1	KIT DE SERVIÇO Dual Aux Pilot Std.; Incl 3,10
3		84278691		1	VALVULA HYDR CONTROL Bi-Dir Pilot
4		84278702		1	VALVULA HYDR CONTROL Bucket
5		84278710		2	VALVULA HYDR CONTROL Dipper
6		84157939		1	VALVULA HYDR CONTROL Stabilizer
7		84278714		1	VALVULA HYDR CONTROL Boom
7		84278714R		1	VALVULA HIDRAULICA R VALVE,LOADER 3SPL VVCC Reman Valve - Boom
7		84278714C		1	VALVULA HIDRAULICA A VALVE, BOOM LOADER 3SPL VVCC Core Return Number
8		87751023		1	VALVULA HYDR CONTROL Swing
9		84355708		1	VALVULA HYDR CONTROL Inlet
10		87751102		1	PARAFUSO

580N-RETRO-CARREGADORA (BRASIL)

35.726.17	04	p1	9/2021

VÁLVULA - RETROESCAVADEIRA, 7 CARRETÉIS (COM BRAÇO EXTENSÍVEL, SEM AUXÍLIO, PILOTADO)

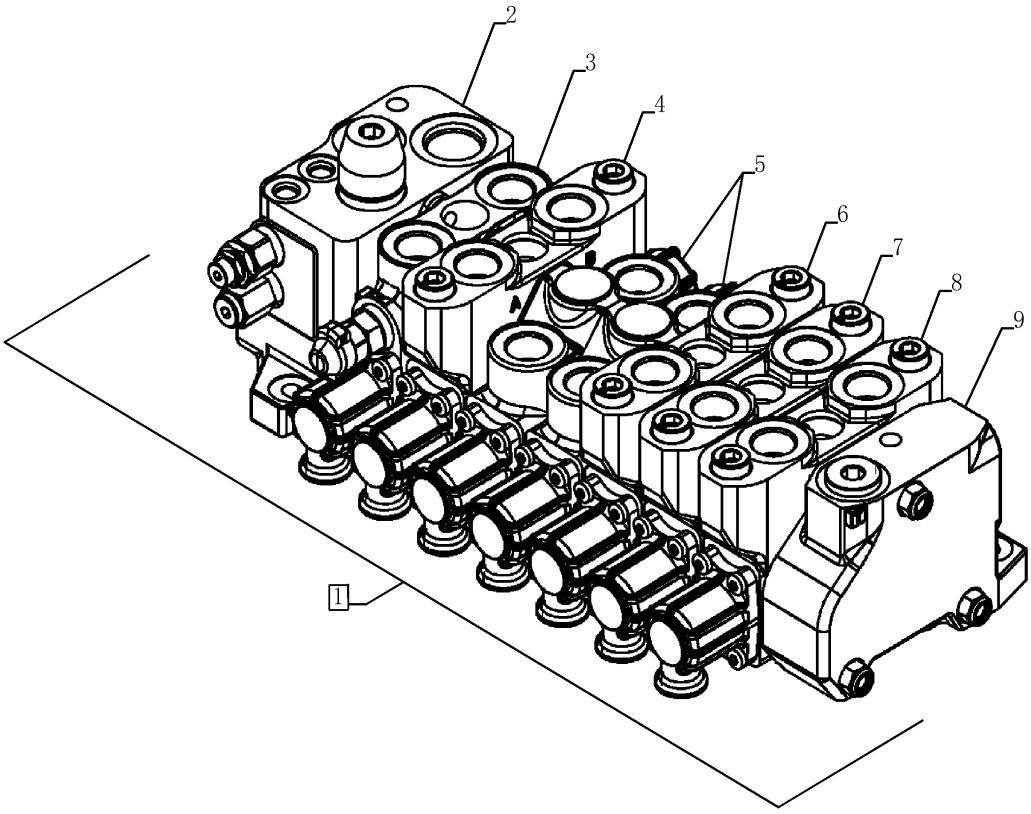

VÁLVULA - RETROESCAVADEIRA, 7 CARRETÉIS (COM BRAÇO EXTENSÍVEL, SEM AUXÍLIO, PILOTADO)

REF	FN	PART NUMBER	YR/SN	QTY	DESCRIPTION
1		84214059		1	VÁLVULA PILOTO
.		{}			SEAL KIT
2		84355708		1	VALVULA HYDR CONTROL Inlet
3		87751023		1	VALVULA HYDR CONTROL Swing
4		84278714		1	VALVULA HYDR CONTROL Boom
4		84278714R		1	VALVULA HIDRAULICA R VALVE,LOADER 3SPL VVCC Reman Valve - Boom
4		84278714C		1	VALVULA HIDRAULICA A VALVE, BOOM LOADER 3SPL VVCC Core Return Number
5		84157939		2	VALVULA HYDR CONTROL Stabilizer
6		84278710		1	VALVULA HYDR CONTROL Dipper
7		84278702		1	VALVULA HYDR CONTROL Bucket
8		84278692		1	VALVULA HYDR CONTROL EHoe
9		85811915		1	VALVULA HYDR CONTROL Outlet
10		87751102		1	PARAFUSO

580N-RETRO-CARREGADORA (BRASIL)

35.726.17	05	p1	9/2021

VÁLVULA - RETROESCAVADEIRA, 7 CARRETÉIS (COM BRAÇO EXTENSÍVEL)

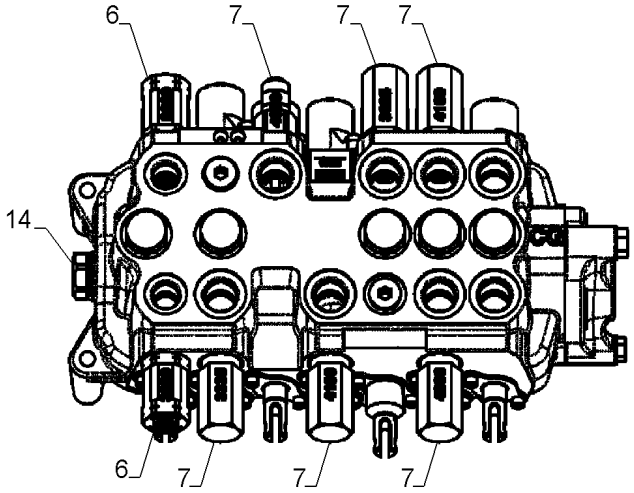

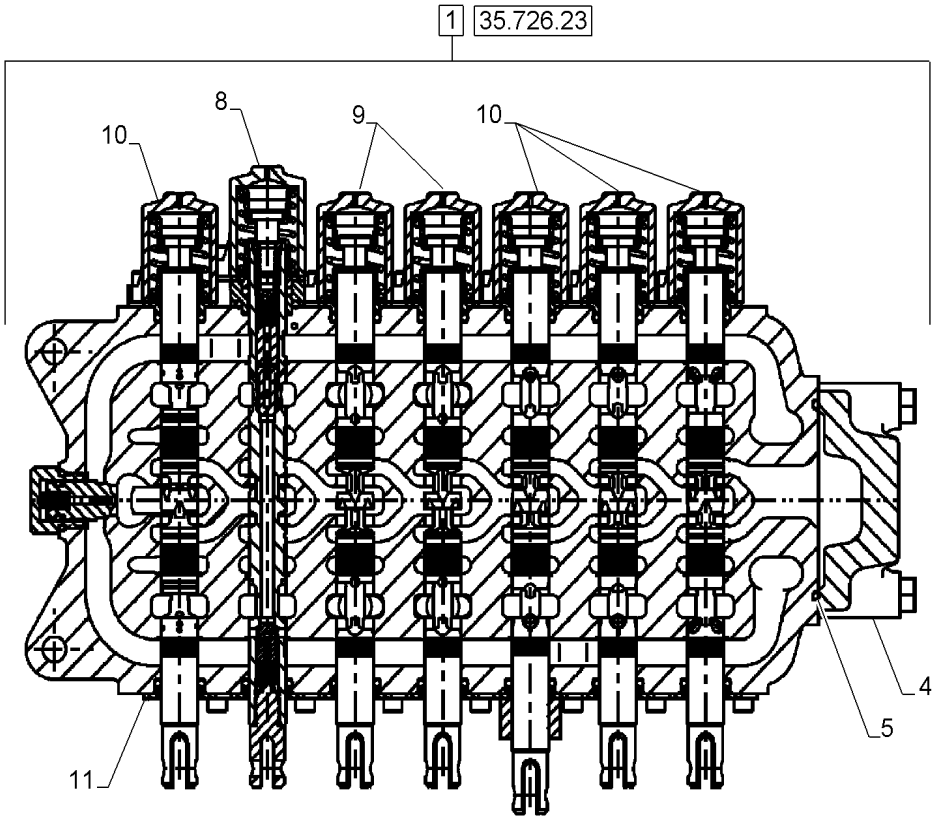

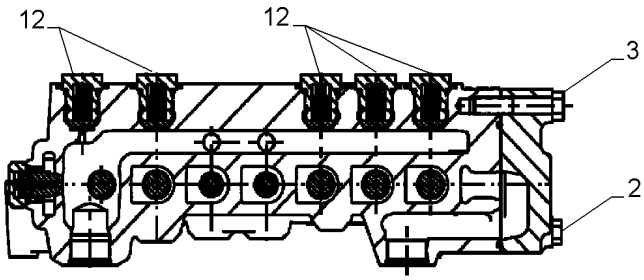

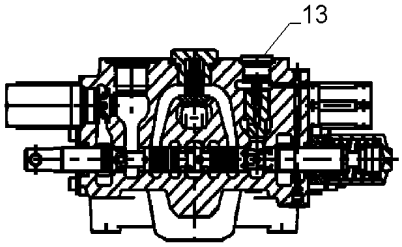

VÁLVULA - RETROESCAVADEIRA, 7 CARRETÉIS (COM BRAÇO EXTENSÍVEL)

REF	FN	PART NUMBER	YR/SN	QTY	DESCRIPTION
1		84233916		1	VÁLVULA HIDRÁULICA Hand Swing, Inc 2-14
1		84233915		1	VÁLVULA Foot Swing, Inc 2-15
2		87428491		2	PARAFUSO Hex
3		87428492		1	PARAFUSO Hex
4		87433030		1	ESCAPE
5		87428495		1	O-RING 3.50" ID x 3.76" OD x .139" thk
6		84296800		2	VALVULA DE ALIVIO
7		84296804		6	VALVULA DE ALIVIO 230 Bar, Adjustable
8		84296862		1	CONJUNTO
9		87541939		2	KIT DE GAXETAS
10		84296859		4	CONJUNTO
11		84315193		7	VEDANTE
12		87426238		5	VALVE, CHECK
13		87428486		1	VALVE, CHECK
14		81868381		1	VÁLVULA DE RETENÇÃO 1-1/16" - 12
15		84296861		1	KIT DE SERVIÇO (Not Shown)

580N-RETRO-CARREGADORA (BRASIL)

35.726.18	01	p1	9/2021

VÁLVULA - RETROESCAVADEIRA, 8 CARRETÉIS (SEM BRAÇO EXTENSÍVEL, COM AUXÍLIO, PILOTADO)

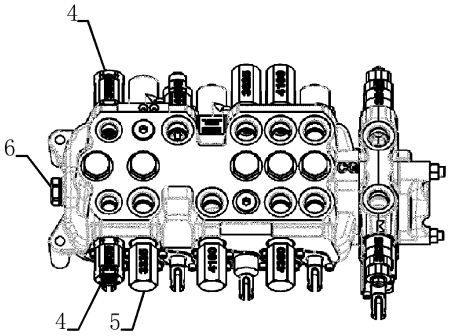

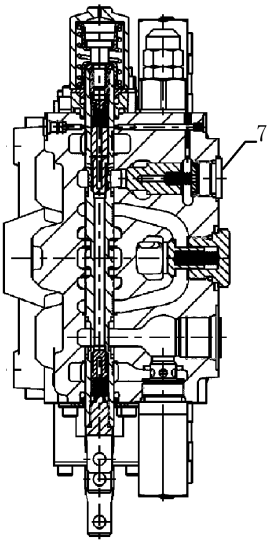

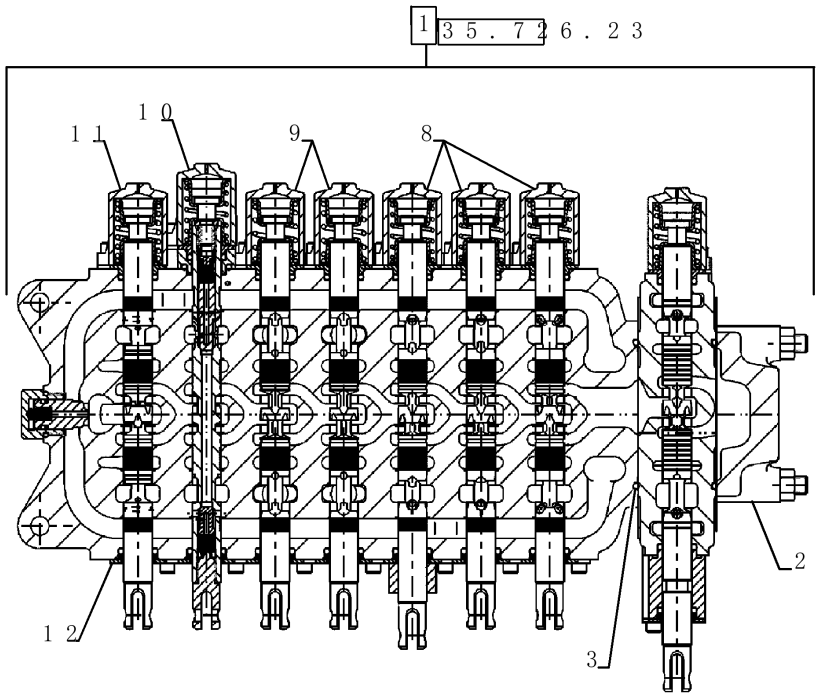

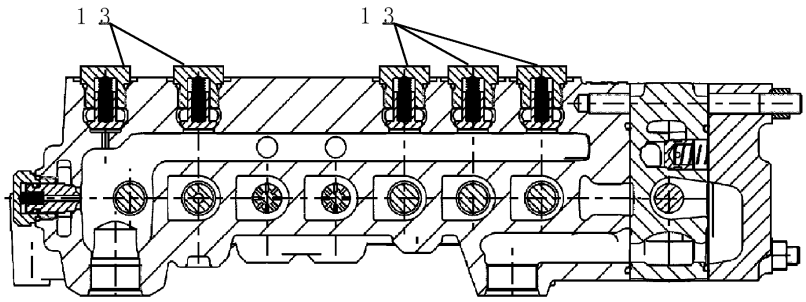

VÁLVULA - RETROESCAVADEIRA, 8 CARRETÉIS (SEM BRAÇO EXTENSÍVEL, COM AUXÍLIO, PILOTADO)

REF	FN	PART NUMBER	YR/SN	QTY	DESCRIPTION
1		84273249		1	VÁLVULA Foot Swing
1		84218297		1	VÁLVULA HIDRÁULICA Hand Swing
		{}			SEAL KIT; See Fig. 35.726.26
2		87433030		1	ESCAPE
3		87428495		2	O-RING 3.50" ID x 3.76" OD x .139" thk
4		84296800		2	VALVULA DE ALIVIO
5		84296804		6	VALVULA DE ALIVIO 230 Bar, Adjustable
6		81868381		1	VÁLVULA DE RETENÇÃO 1-1/16" - 12
7		87428486		1	VALVE, CHECK
8		84296859		3	CONJUNTO
9		84296826		2	KIT DE SERVIÇO
10		84296862		1	CONJUNTO
11		84296861		1	KIT DE SERVIÇO
12		84315193		7	VEDANTE
13		87426238		5	VALVE, CHECK
14		83981068		2	BUJÃO DE FECHAMENTO Hex, 1/16 - 12 UN (Not Shown)
15		84276556		1	KIT DE SERVIÇO (Not Shown)

580N-RETRO-CARREGADORA (BRASIL)

35.726.18	02	p1	9/2021

VÁLVULA - RETROESCAVADEIRA, 8 CARRETÉIS (SEM BRAÇO EXTENSÍVEL, SEM AUXÍLIO, PILOTADO)

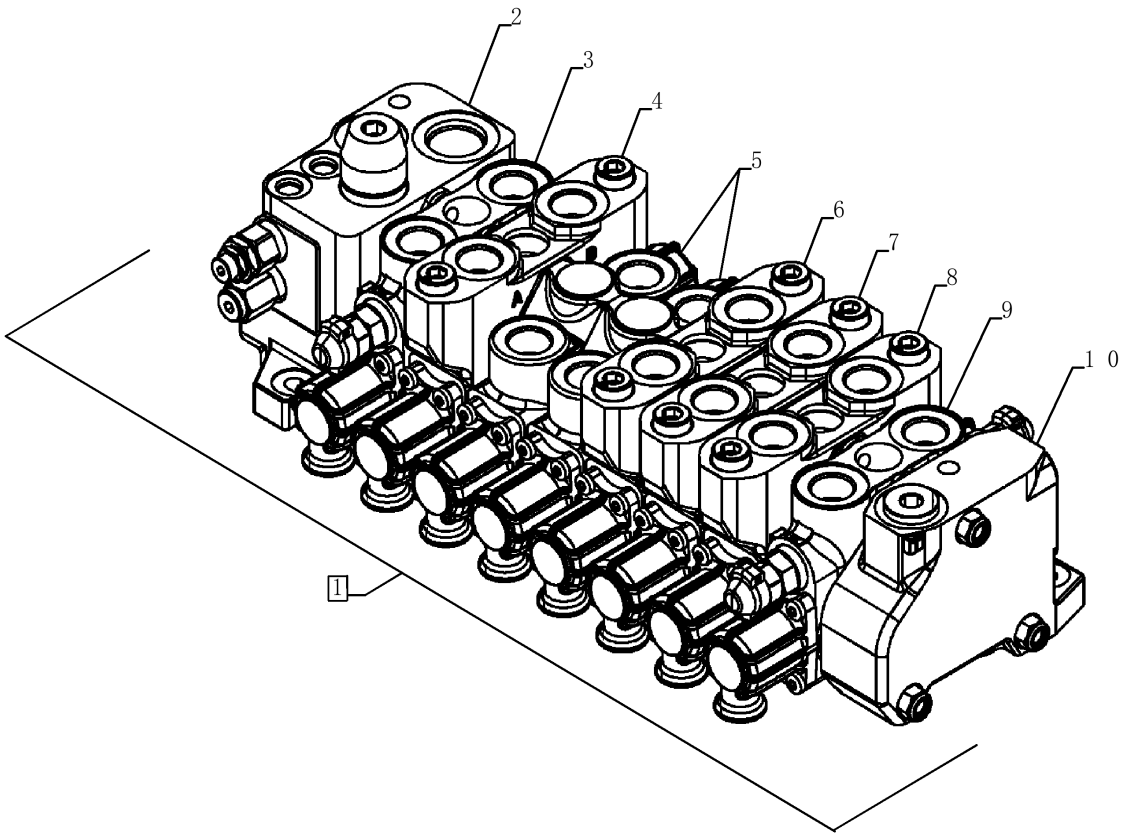

VÁLVULA - RETROESCAVADEIRA, 8 CARRETÉIS (SEM BRAÇO EXTENSÍVEL, SEM AUXÍLIO, PILOTADO)

REF	FN	PART NUMBER	YR/SN	QTY	DESCRIPTION
1		84214062		1	VÁLVULA PILOTO 580N
1		47672642		1	VÁLVULA
2		84355708		1	VALVULA HYDR CONTROL Inlet
3		87751023		1	VALVULA HYDR CONTROL Swing
4		84278714		1	VALVULA HYDR CONTROL Boom
4		84278714R		1	VALVULA HIDRAULICA R VALVE,LOADER 3SPL VVCC Reman Valve - Boom
4		84278714C		1	VALVULA HIDRAULICA A VALVE, BOOM LOADER 3SPL VVCC Core Return Number
5		84157939		2	VALVULA HYDR CONTROL Stabilizer
6		84278710		1	VALVULA HYDR CONTROL Dipper
7		84278702		1	VALVULA HYDR CONTROL Bucket
8		84278692		1	VALVULA HYDR CONTROL EHoe
9		84278691		1	VALVULA HYDR CONTROL Bi-Dir Pilot
10		85811915		1	VALVULA HYDR CONTROL Outlet
11		87447477		1	JOGO DE PEÇAS Tie Bolt

580N-RETRO-CARREGADORA (BRASIL)

35.726.19	01	p1	9/2021

INSTALAÇÃO DA VÁLVULA - COMANDOS RETROESCAVADEIRA, 8 CARRETÉIS (OSCILAÇÃO NO PÉ)

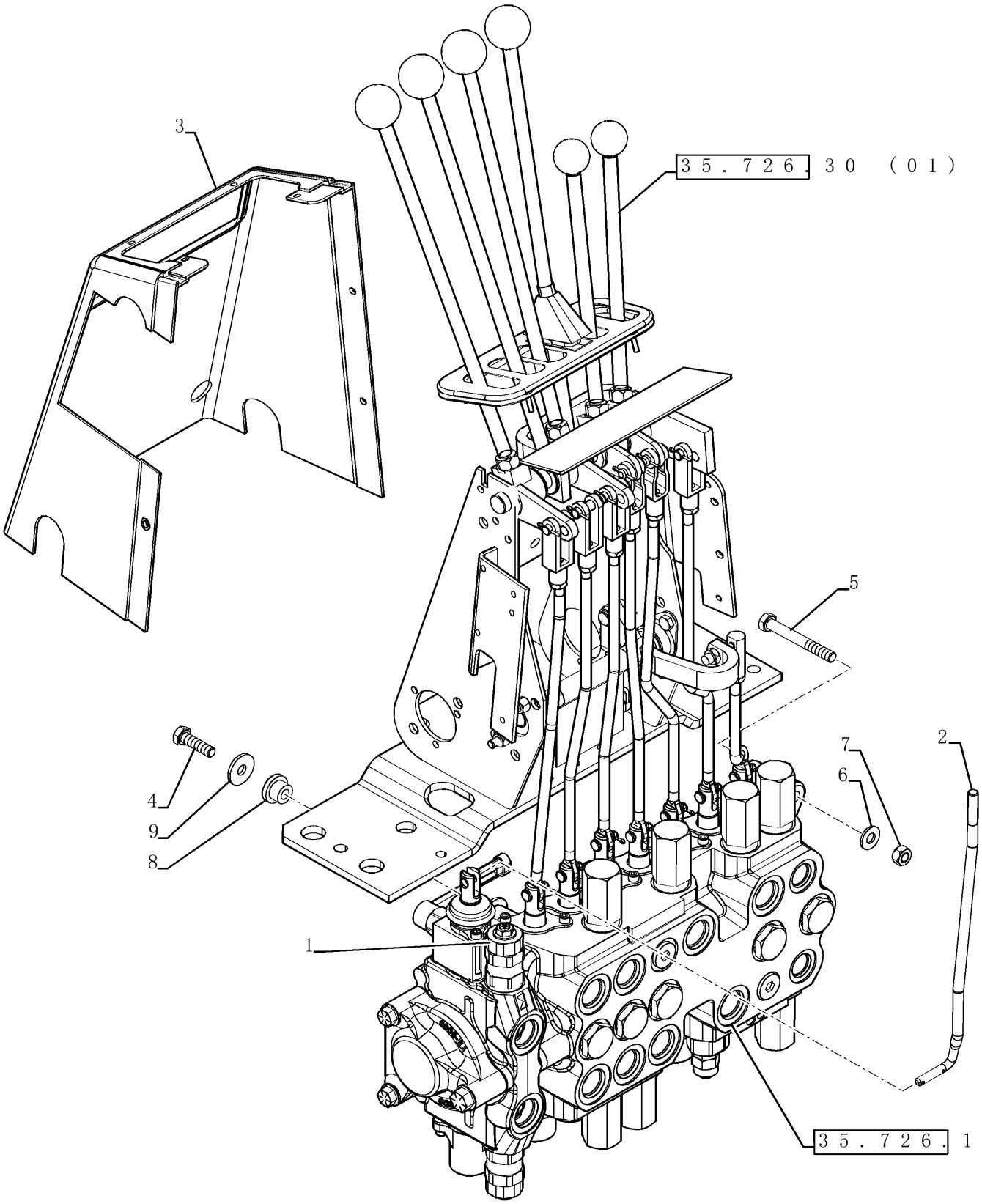

INSTALAÇÃO DA VÁLVULA - COMANDOS RETROESCAVADEIRA, 8 CARRETÉIS (OSCILAÇÃO NO PÉ)

REF FN	PART NUMBER	YR/SN	QTY	DESCRIPTION
1	84128131		1	SOLENOIDE
2	84398269		1	TIRANTE DE AFINAÇÃO 9.525mm D x 315.2mm L
3	87411084		1	COBERTURA
4	614-10035		1	PARAFUSO Hex, M10 x 1.5 x 35mm, Cl 8.8, Full Thd
5	814-10080		2	PARAFUSO Hex, M10 x 1.5 x 80mm, Cl 8.8
6	87655046		2	ANILHA ESPECIAL 10.65mm ID x 23mm OD x 2.2mm Thk
7	829-1410		2	PORCA M10 x 1.5, Cl 10.9
8	D52276		1	ISOLADOR 10.16mm ID x 28.07mm OD x mm L
9	87687101		2	ARRUELA PLANA 10.65mm ID x 31mm OD x 3.3mm Thk

580N-RETRO-CARREGADORA (BRASIL)

INSTALAÇÃO DA VÁLVULA - COMANDOS RETROESCAVADEIRA, 8 CARRETÉIS

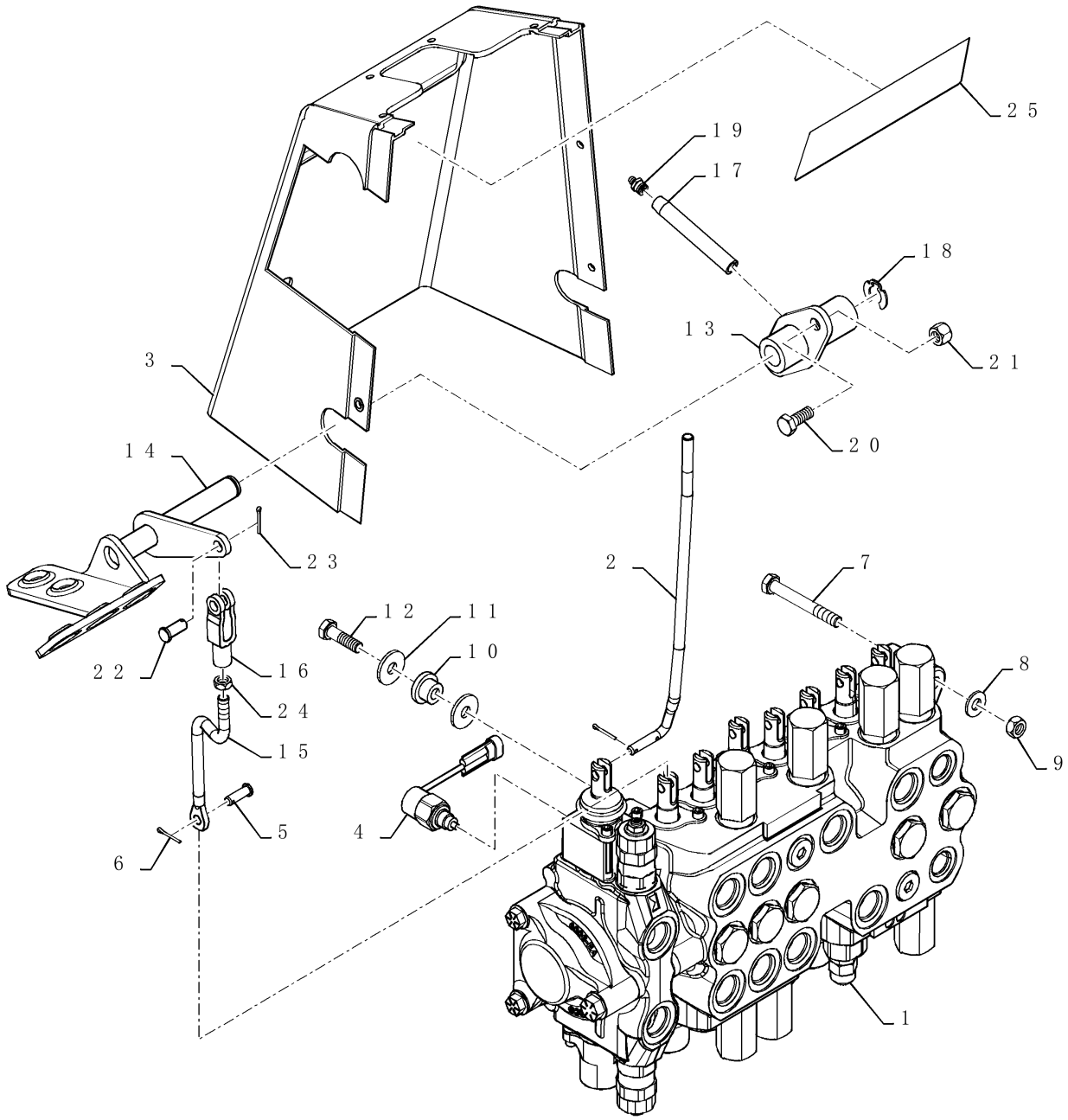

INSTALAÇÃO DA VÁLVULA - COMANDOS RETROESCAVADEIRA, 8 CARRETÉIS

REF	FN	PART NUMBER	YR/SN	QTY	DESCRIPTION
1	1	84273250		1	VÁLVULA Backhoe; 8 Spool;
1	2	84273249		1	VÁLVULA Backhoe; 8 Spool;
2		84398269		1	TIRANTE DE AFINAÇÃO 9.525mm D x 315.2mm L Auxiliary Hydraulic; 8 Spool
3	1	87411084		1	COBERTURA Console Dianteiro, 2 Alavancas, Até chassi
3	2	87411083		1	COBERTURA Console Dianteiro, 3 Alavancas, Até chassi
3	3	47945899		1	PAINEL DA GUARNIÇÃO Console Dianteiro, 2 Alavancas, A partir do chassi
3	4	87411083		1	COBERTURA Console Dianteiro, 3 Alavancas, A partir do chassi
4		84128131		1	SOLENOIDE Spool Lock With Diode
5		D149287		7	PINO 7.9mm OD x 26.72mm L
6		432-612		7	PINO ELÁSTICO 3/32" x 3/4"
7		814-10080		2	PARAFUSO Hex, M10 x 1.5 x 80mm, Cl 8.8
8		87655046		2	ANILHA ESPECIAL 10.65mm ID x 23mm OD x 2.2mm Thk
9		829-1410		2	PORCA M10 x 1.5, Cl 10.9
10		D52276		1	ISOLADOR 10.16mm ID x 28.07mm OD x mm L
11		87687101		2	ARRUELA PLANA 10.65mm ID x 31mm OD x 3.3mm Thk
12		614-10035		1	PARAFUSO Hex, M10 x 1.5 x 35mm, Cl 8.8, Full Thd
13		126918A1		1	SUPORTE
14		179029A1		1	PEDAL
15		87440058		1	HASTE ROSCADA 9.53mm D x 148mm L
16		D134900		1	GARFO 3/8-24"
17		D150032		1	TUBO
18		D143416		1	ANEL ELÁSTICO 15.09mm ID x 27.81mm OD x 1.57mm Thk
19		219-1		1	GRAXEIRA 1/8" - 27 NPTF

(1) Corntrole de Mão
(2) Controle de Pé
(3) Hand Swing
(4) Foot Swing

580N-RETRO-CARREGADORA (BRASIL)

INSTALAÇÃO DA VÁLVULA - COMANDOS RETROESCAVADEIRA, 8 CARRETÉIS

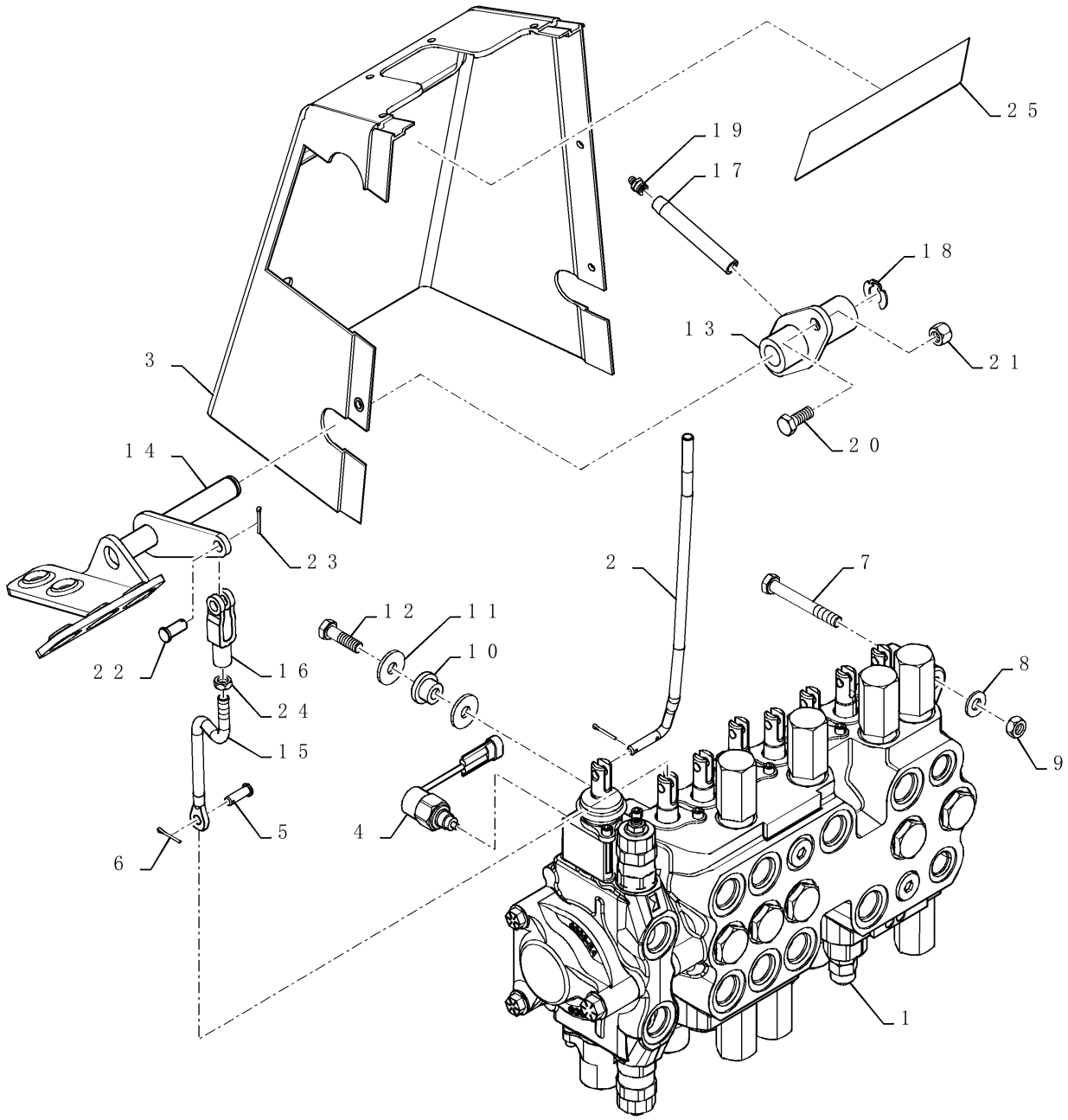

INSTALAÇÃO DA VÁLVULA - COMANDOS RETROESCAVADEIRA, 8 CARRETÉIS

REF FN	PART NUMBER	YR/SN	QTY	DESCRIPTION
20	614-10025		2	PARAFUSO Hex, M10 x 1.5 x 25mm, Cl 8.8
21	832-10410		2	CONTRA PORCA M10 x 1.5, Cl 8
22	427-6088		1	PINO DE FORQUILHA 3/8" x 3/4"
23	432-612		1	PINO ELÁSTICO 3/32" x 3/4"
24	425-156		1	PORCA-TRAVA Jam, 3/8"-24, G5
25	D149827		1	DECALQUE IMPORTANTE Caution: Operate Backhoe From Seat Position Only

580N-RETRO-CARREGADORA (BRASIL)

35.726.19	03	p1	9/2021

INSTALAÇÃO DA VÁLVULA - COMANDOS RETROESCAVADEIRA, 7 CARRETÉIS (OSCILAÇÃO NO PÉ)

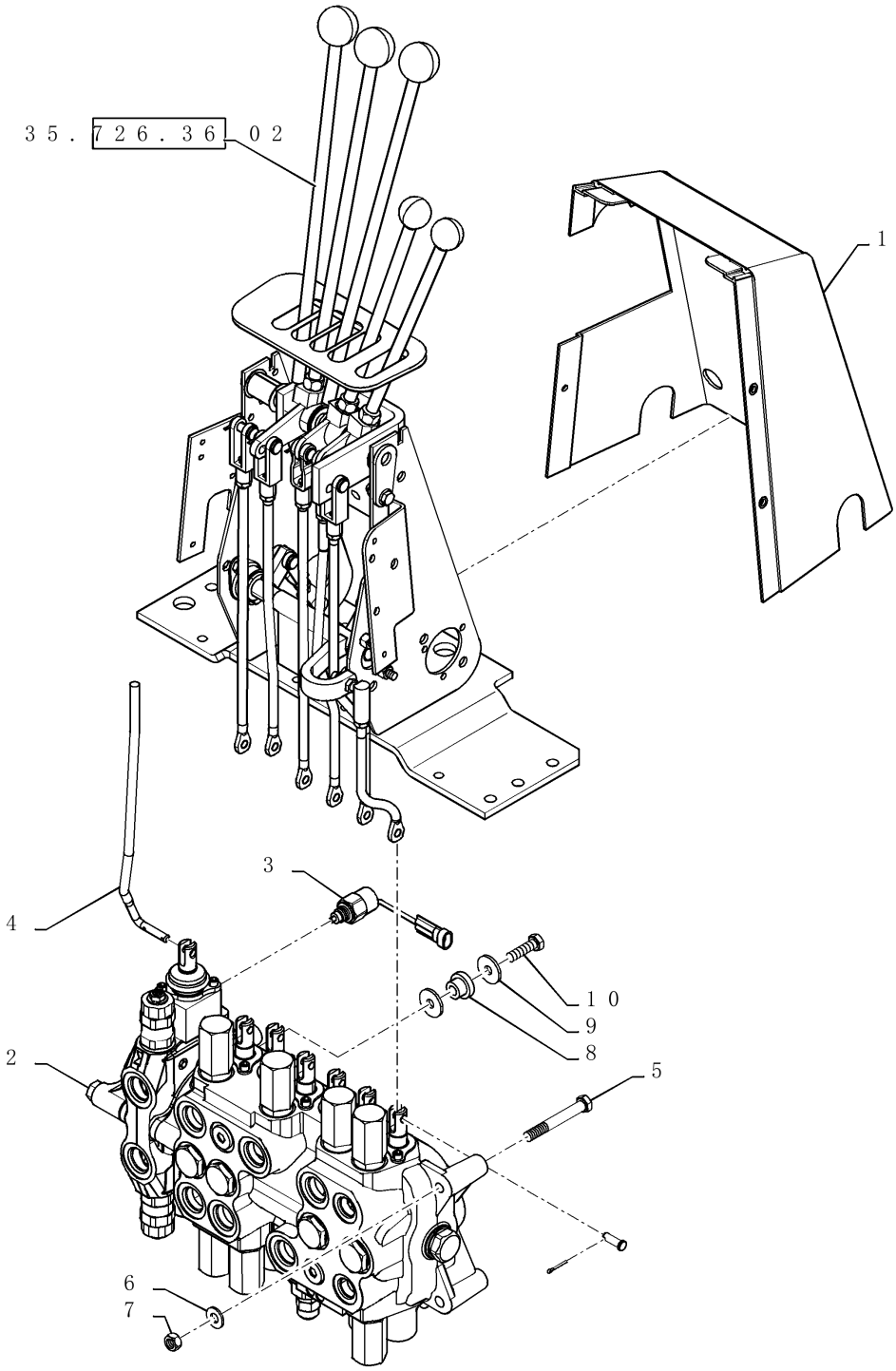

INSTALAÇÃO DA VÁLVULA - COMANDOS RETROESCAVADEIRA, 7 CARRETÉIS (OSCILAÇÃO NO PÉ)

REF FN	PART NUMBER	YR/SN	QTY	DESCRIPTION
1	87411083		1	COBERTURA Console Dinateiro, 3 Alavancas, Com Hidráulicos Auxiliares, Até chassi
1	47945931		1	COBERTURA Console Dianrteiro, 3 Alavancas, Com Hidráulicos Auxiliares, A partir do chassi
2	84273245		1	VÁLVULA 7 Spool; Auxiliary; Foot Swing
3	84128131		1	SOLENOIDE Spool Lock With Diode
4	84398267		1	TIRANTE DE AFINAÇÃO 9.525mm D x 315.2mm L Auxiliary Hydraulic; 7 Spool
5	814-10080		2	PARAFUSO Hex, M10 x 1.5 x 80mm, Cl 8.8
6	87655046		2	ANILHA ESPECIAL 10.65mm ID x 23mm OD x 2.2mm Thk
7	829-1410		2	PORCA M10 x 1.5, Cl 10.9
8	D52276		1	ISOLADOR 10.16mm ID x 28.07mm OD x mm L
9	87687101		2	ARRUELA PLANA 10.65mm ID x 31mm OD x 3.3mm Thk
10	614-10035		1	PARAFUSO Hex, M10 x 1.5 x 35mm, Cl 8.8, Full Thd

580N-RETRO-CARREGADORA (BRASIL)

35.726.19	04	p1	9/2021

INSTALAÇÃO DA VÁLVULA - COMANDOS RETROESCAVADEIRA, 7 CARRETÉIS (OSCILAÇÃO NA MÃO)

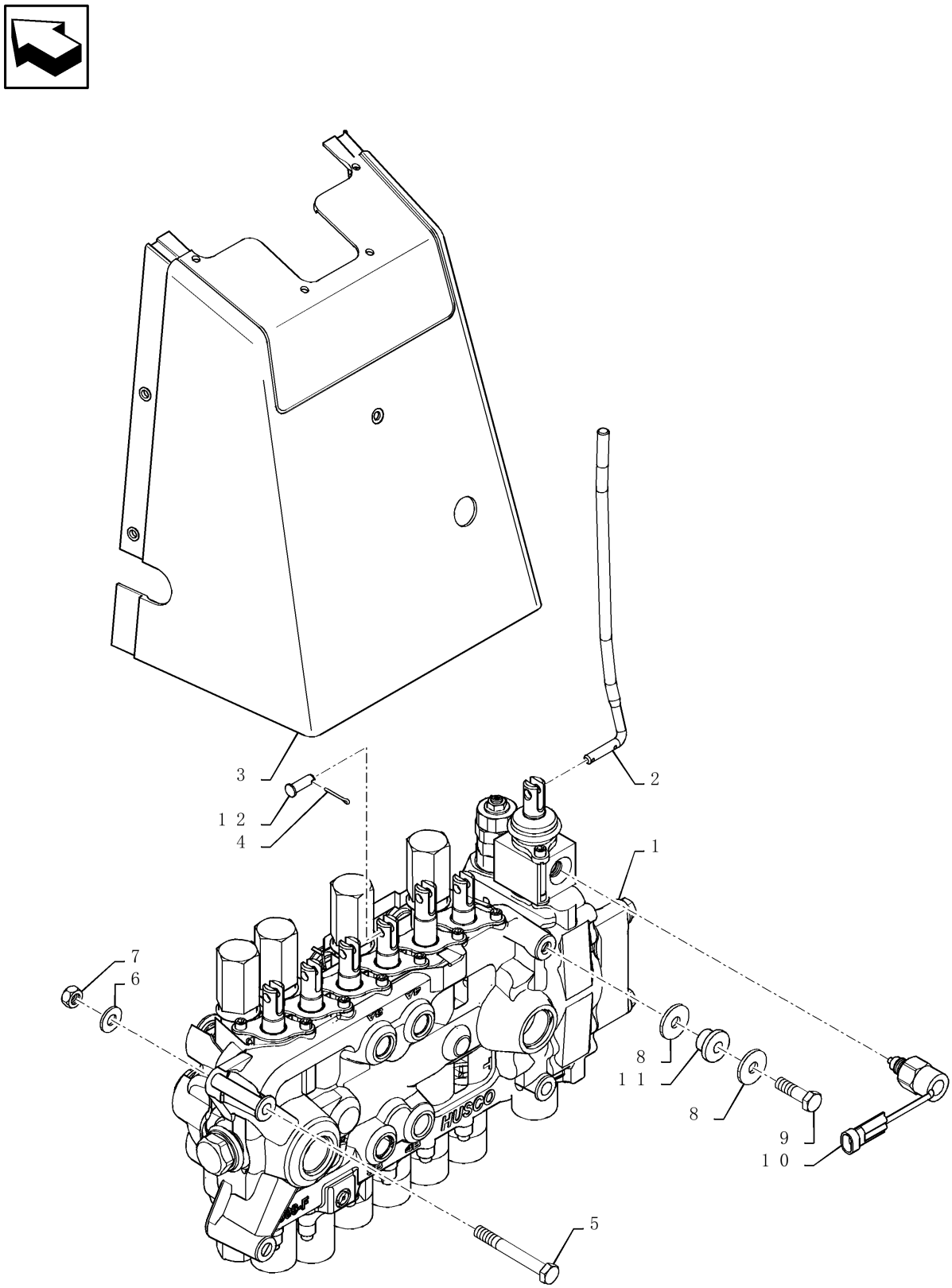

INSTALAÇÃO DA VÁLVULA - COMANDOS RETROESCAVADEIRA, 7 CARRETÉIS (OSCILAÇÃO NA MÃO)

REF	FN	PART NUMBER	YR/SN	QTY	DESCRIPTION
1		84273247		1	VÁLVULA Backhoe; 7 Spool; Hand Swing
2		84398267		1	TIRANTE DE AFINAÇÃO 9.525mm D x 315.2mm L Auxiliary Hydraulic; 7 Spool
3		87411084		1	COBERTURA Front Backhoe Console; 2 Lever
4		432-612		6	PINO ELÁSTICO 3/32" x 3/4"
5		814-10080		2	PARAFUSO Hex, M10 x 1.5 x 80mm, Cl 8.8
6		87655046		2	ANILHA ESPECIAL 10.65mm ID x 23mm OD x 2.2mm Thk
7		829-1410		2	PORCA M10 x 1.5, Cl 10.9
8		87687101		2	ARRUELA PLANA 10.65mm ID x 31mm OD x 3.3mm Thk
9		614-10035		1	PARAFUSO Hex, M10 x 1.5 x 35mm, Cl 8.8, Full Thd
10		84128131		1	SOLENOIDE Spool Lock With Diode
11		D52276		1	ISOLADOR 10.16mm ID x 28.07mm OD x mm L
12		D149287		6	PINO 7.9mm OD x 26.72mm L

580N-RETRO-CARREGADORA (BRASIL)

35.726.19	05	p1	9/2021

VÁLVULA - RETROESCAVADEIRA, 6 CARRETÉIS COM BRAÇO EXTENSÍVEL (SEM 2 ALAVANCAS)

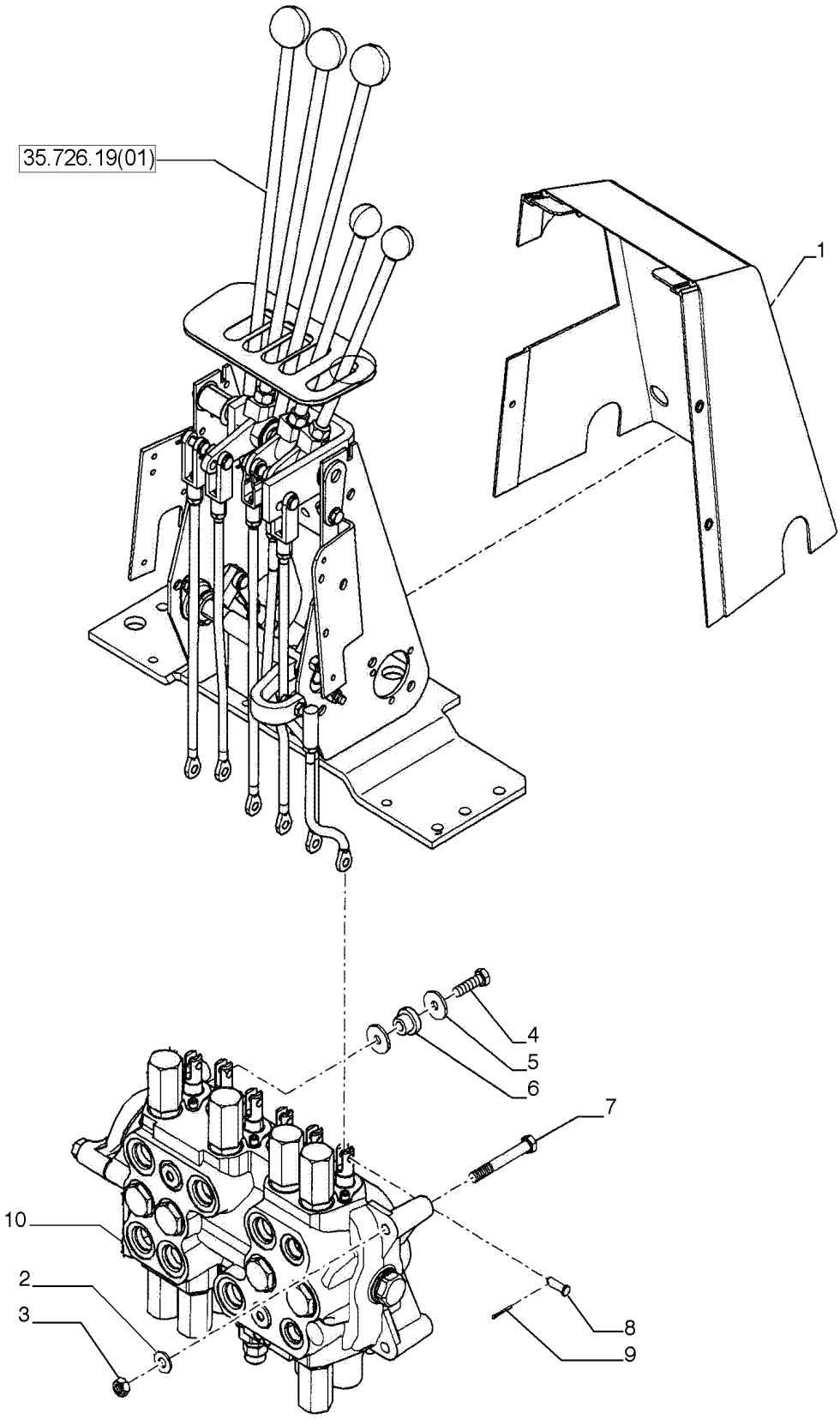

VÁLVULA - RETROESCAVADEIRA, 6 CARRETÉIS COM BRAÇO EXTENSÍVEL (SEM 2 ALAVANCAS)

REF	FN	PART NUMBER	YR/SN	QTY	DESCRIPTION
1		390760A1		1	COBERTURA 6 Carretéis, Oscilação Manual, Até chassi
1		47945922		1	COBERTURA Console Dianteiro, 4 Carretéis, Oscilação Manual, A partir do chassi
1		47946531		1	COBERTURA Console Dianteiro, 2 Carretéis, Oscilação Manual, A partir do chassi
2		87655046		2	ANILHA ESPECIAL 10.65mm ID x 23mm OD x 2.2mm Thk Auxiliary Hydraulic; 7 Spool
3		829-1410		2	PORCA M10 x 1.5, Cl 10.9 Front Backhoe Console; 2 Lever
4		614-10035		1	PARAFUSO Hex, M10 x 1.5 x 35mm, Cl 8.8, Full Thd
5		87687101		2	ARRUELA PLANA 10.65mm ID x 31mm OD x 3.3mm Thk
6		D52276		1	ISOLADOR 10.16mm ID x 28.07mm OD x mm L
7		814-10080		2	PARAFUSO Hex, M10 x 1.5 x 80mm, Cl 8.8
8		D149287		6	PINO 7.9mm OD x 26.72mm L
9		432-612		6	PINO ELÁSTICO 3/32" x 3/4"
10		84233913		1	VÁLVULA Spool Lock With Diode

580N-RETRO-CARREGADORA (BRASIL)

35.726.19	06	p1	9/2021

VÁLVULA - RETROESCAVADEIRA, 7 CARRETÉIS COM BRAÇO EXTENSÍVEL (SEM 2 ALAVANCAS)

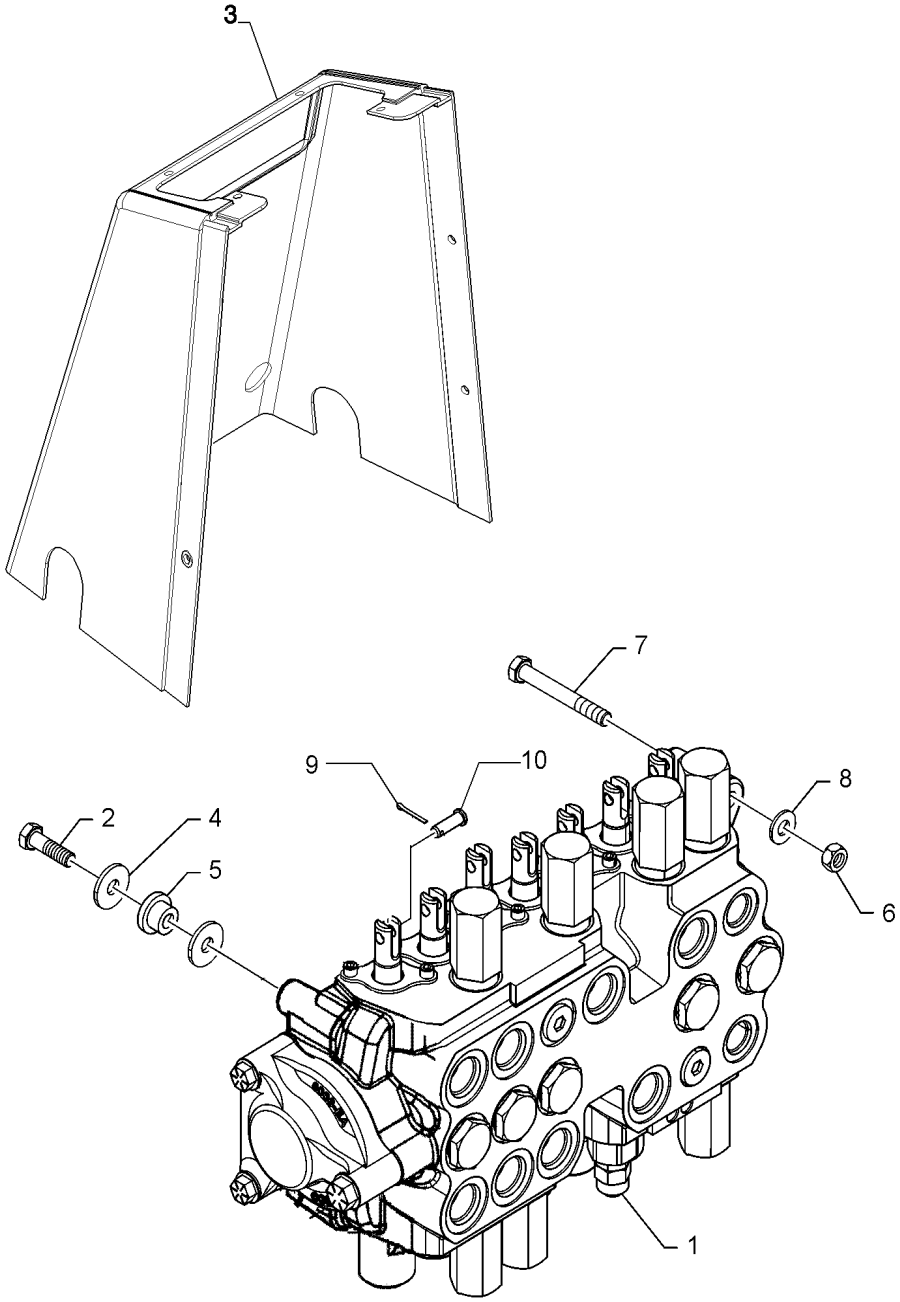

VÁLVULA - RETROESCAVADEIRA, 7 CARRETÉIS COM BRAÇO EXTENSÍVEL (SEM 2 ALAVANCAS)

REF FN	PART NUMBER	YR/SN	QTY	DESCRIPTION
1	84233915		1	VÁLVULA
2	614-10035		1	PARAFUSO Hex, M10 x 1.5 x 35mm, Cl 8.8, Full Thd
3	390760A1		1	COBERTURA Console Dianteiro, 4 Alavancas, Até chassi
3	47945922		1	COBERTURA Console Dianteiro, 4 Alavancas, A partir do chassi
4	87687101		1	ARRUELA PLANA 10.65mm ID x 31mm OD x 3.3mm Thk
5	D52276		1	ISOLADOR 10.16mm ID x 28.07mm OD x mm L
6	829-1410		1	PORCA M10 x 1.5, Cl 10.9
7	814-10080		1	PARAFUSO Hex, M10 x 1.5 x 80mm, Cl 8.8
8	87655046		1	ANILHA ESPECIAL 10.65mm ID x 23mm OD x 2.2mm Thk
9	432-612		2	PINO ELÁSTICO 3/32" x 3/4"
10	D149287		1	PINO 7.9mm OD x 26.72mm L

580N-RETRO-CARREGADORA (BRASIL)

35.726.19	07	p1	9/2021

VÁLVULA - RETROESCAVADEIRA, 7 CARRETÉIS COM BRAÇO EXTENSÍVEL (COM 2 ALAVANCAS)

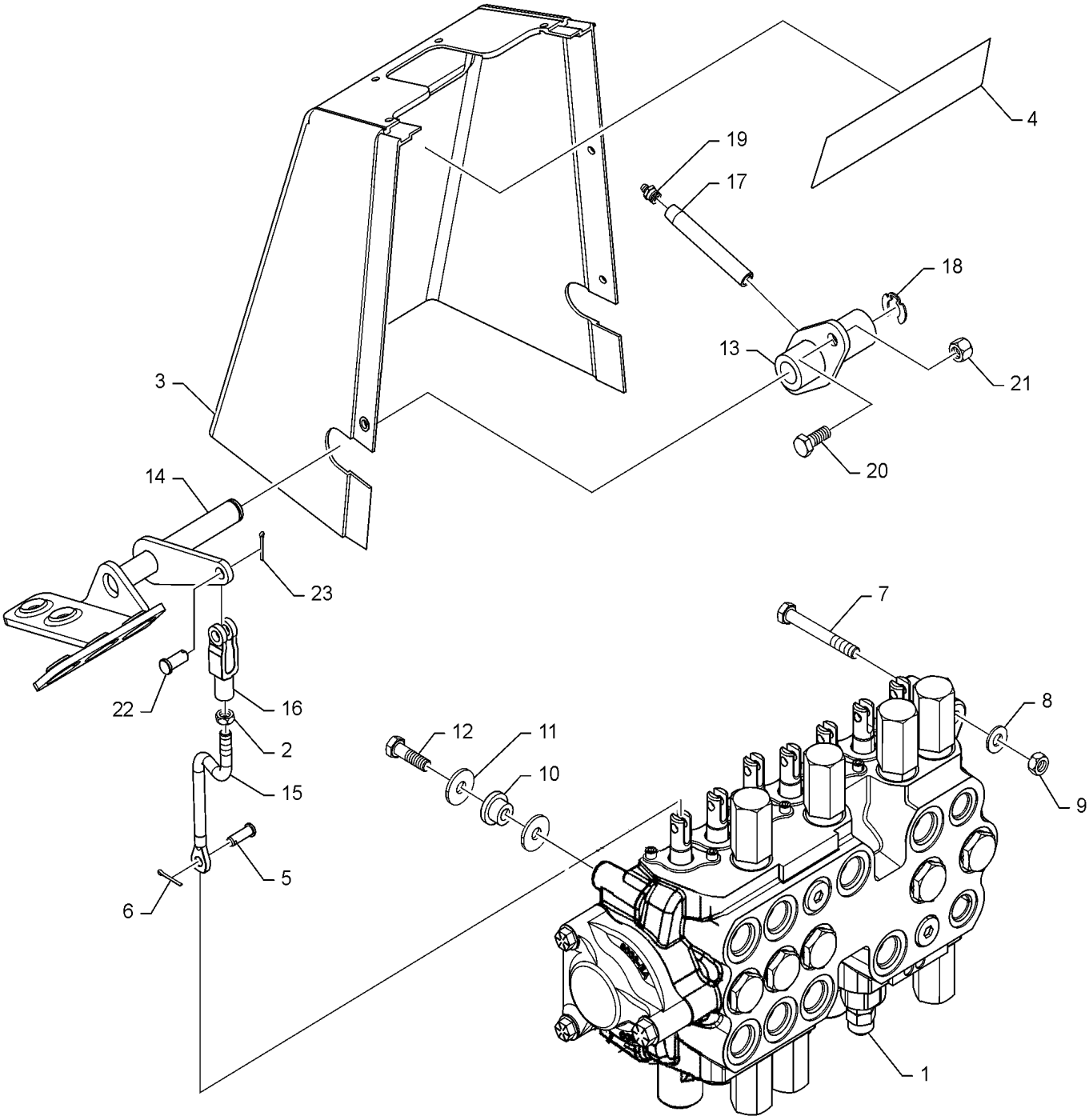

VÁLVULA - RETROESCAVADEIRA, 7 CARRETÉIS COM BRAÇO EXTENSÍVEL (COM 2 ALAVANCAS)

REF FN	PART NUMBER	YR/SN	QTY	DESCRIPTION
1	84233916		1	VÁLVULA HIDRÁULICA Backhoe; 7 Spool; Hand Swing
2	425-156		1	PORCA-TRAVA Jam, 3/8"-24, G5 Auxiliary Hydraulic; 7 Spool
3	390690A1		1	COBERTURA Console Dianteiro, 2 Alavancas, Até chassi
3	47946531		1	COBERTURA Console Dianteiro, 2 Alavancas, A partir do chassi
4	D149827		1	DECALQUE IMPORTANTE
5	D149287		7	PINO 7.9mm OD x 26.72mm L
6	432-612		7	PINO ELÁSTICO 3/32" x 3/4"
7	814-10080		2	PARAFUSO Hex, M10 x 1.5 x 80mm, Cl 8.8
8	87655046		2	ANILHA ESPECIAL 10.65mm ID x 23mm OD x 2.2mm Thk
9	829-1410		2	PORCA M10 x 1.5, Cl 10.9
10	D52276		1	ISOLADOR 10.16mm ID x 28.07mm OD x mm L Spool Lock With Diode
11	87687101		2	ARRUELA PLANA 10.65mm ID x 31mm OD x 3.3mm Thk
12	614-10035		1	PARAFUSO Hex, M10 x 1.5 x 35mm, Cl 8.8, Full Thd
13	126918A1		1	SUPORTE
14	179029A1		1	PEDAL
15	87440058		1	HASTE ROSCADA 9.53mm D x 148mm L
16	D134900		1	GARFO 3/8-24"
17	D150032		1	TUBO
18	D143416		1	ANEL ELÁSTICO 15.09mm ID x 27.81mm OD x 1.57mm Thk
19	219-1		1	GRAXEIRA 1/8" - 27 NPTF
20	614-10025		2	PARAFUSO Hex, M10 x 1.5 x 25mm, Cl 8.8
21	832-10410		2	CONTRA PORCA M10 x 1.5, Cl 8
22	427-6088		1	PINO DE FORQUILHA 3/8" x 3/4"
23	432-612		1	PINO ELÁSTICO 3/32" x 3/4"

580N-RETRO-CARREGADORA (BRASIL)

35.726.20	01	p1	9/2021

INSTALAÇÃO DA VÁLVULA - COMANDOS RETROESCAVADEIRA, UNI AUX PILOTADO, SOMENTE BOMBA DE ENGRENAGENS

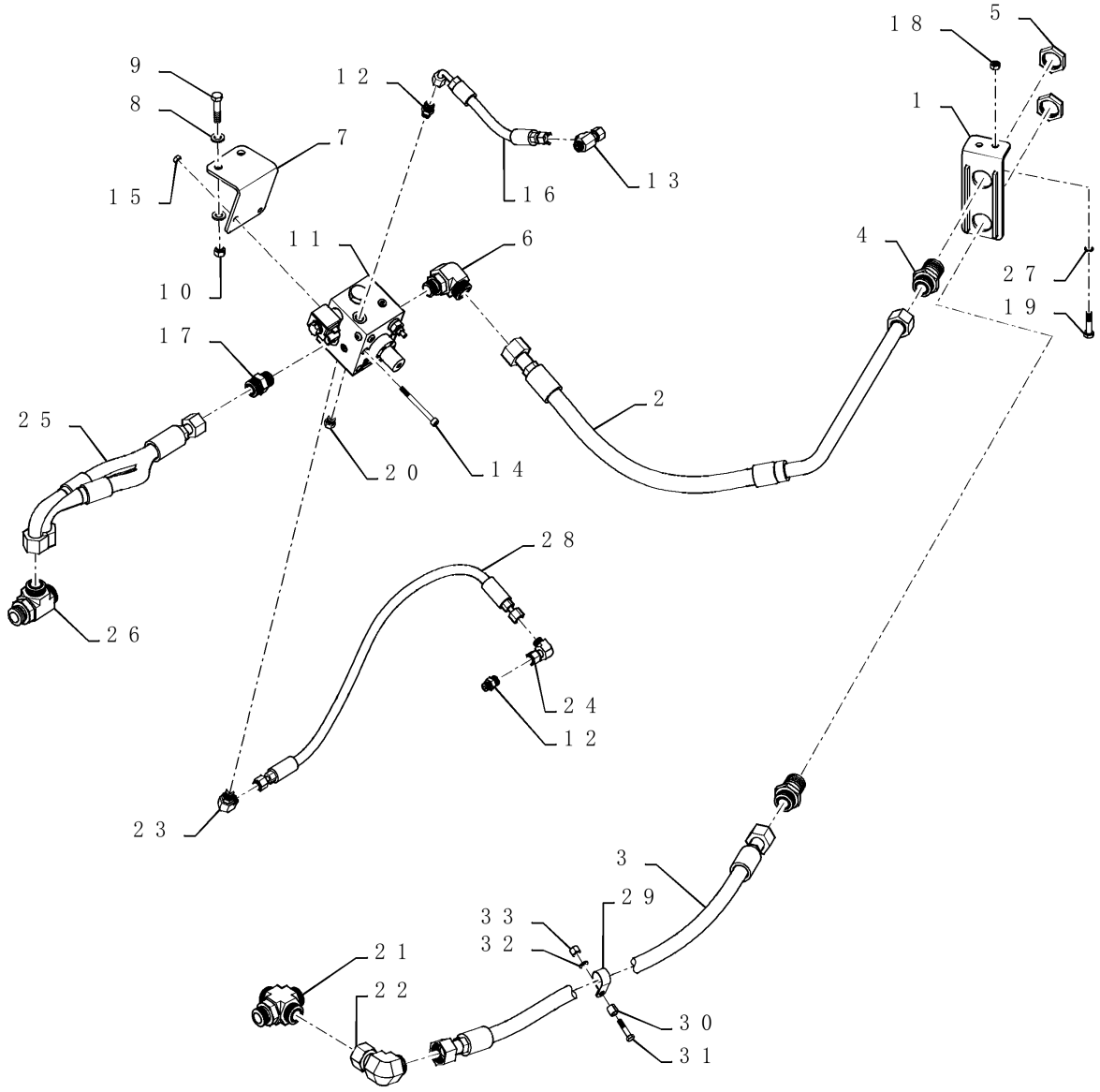

INSTALAÇÃO DA VÁLVULA - COMANDOS RETROESCAVADEIRA, UNI AUX PILOTADO, SOMENTE BOMBA DE ENGRENAGENS

REF	FN	PART NUMBER	YR/SN	QTY	DESCRIPTION
1		84407250		1	BRACKET, SUPPORTING
2		84407248		1	TUBAGEM HIDRÁULICO
3	1	84407245		1	MANGUEIRA HIDRÁULICA 19mm ID x 953mm L
3	2	48043962		1	MANGUEIRA HIDRÁULICA 19mm ID x 953mm L
4		86639060		2	UNIÃO 1-7/16"-12 ORFS, Bulkhead
5		86639084		2	PORCA DE COBERTURA 1-7/16"-12, ORFS, Bulkhead
6		9846956		1	COTOVELO 90 90 Degree, 1-7/16"-12 x 1-1/16"-12, Adj, ORFS
7		84257782		1	SUPORTE
8		87655043		4	ARRUELA PLANA M12, 13.65mm ID x 24.90mm OD x 3.20mm, HT Boron, ZNM
9		9706702		2	PARAFUSO Hex, M12 x 1.75 x 50mm, Cl 8.8
10		337475		2	PORCA M12, Cl 10
11		84247110		1	VÁLVULA
12		9993143		2	CONECTOR HIDRÁUL 11/16" - 16 ORFS x 9/16" - 18 ORB
13		84989848		1	CONEXAO T 11/16" - 16 ORFS x 11/16" - 16 ORFS x 11/16" - 16 JIC
14		1960667		2	PARAFUSO ALLENA FLAN M8 x 90mm, Cl 8.8
15		43362		2	PORCA M8 x 1.25, Cl 10
16		84259315		1	MANGUEIRA HIDRÁULICA 10mm ID x 288mm L
17		9840535		1	CONECTOR HIDRÁUL 1-3/16" - 12 ORFS x 1-1/16" - 12 ORB
18		86500689		2	PORCA M10 x 1.5, Cl 10
19		86508618		2	PARAFUSO Hex, M10 x 1.5 x 45mm, Cl 10.9
20		76349		1	TAMPÃO SEXTAVADO 9/16" - 18 ORB
21		84259313		1	CONEXÃO 1"7/16 - 12 ORFS x 1"5/16 - 12 ORB
22		84989413		1	COTOVELO 90 Degree, 1 7/16"-12 ORFS x 1 7/16"-12 Fem Sw

(1) BSN

(2) ASN

580N-RETRO-CARREGADORA (BRASIL)

35.726.20	01	p2	9/2021

INSTALAÇÃO DA VÁLVULA - COMANDOS RETROESCAVADEIRA, UNI AUX PILOTADO, SOMENTE BOMBA DE ENGRENAGENS

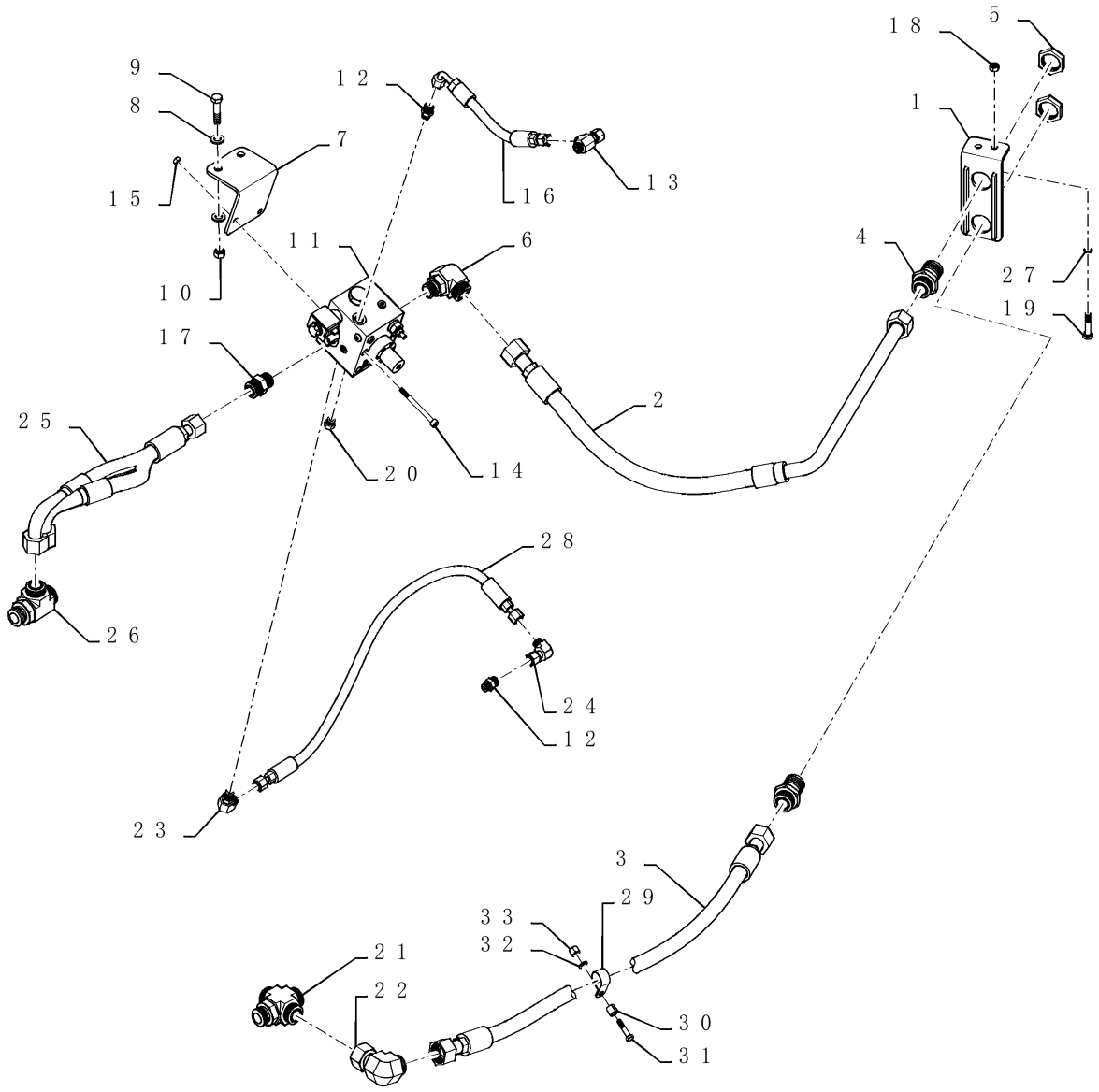

INSTALAÇÃO DA VÁLVULA - COMANDOS RETROESCAVADEIRA, UNI AUX PILOTADO, SOMENTE BOMBA DE ENGRENAGENS

REF FN	PART NUMBER	YR/SN	QTY	DESCRIPTION
23	9840543		1	COTOVELO 90 90 Degree, 11/16"-16 x 9/16"-18 Adj, ORFS
24	84989392		1	COTOVELO 90 Degree, 11/16"-16 ORFS x 11/16"-16 Fem Sw
25	84389775		1	MANGUEIRA HIDRÁULICA 19mm ID x 461mm L
26	84238740		1	CONEXÃO 1-7/16-12 UN-2A
27	3416158		2	O-RING 0.07" Thk x 0.301" ID, -11, Cl 5, 75 Duro
28	84419702		1	MANGUEIRA HIDRÁULICA 10mm ID x 774mm L
29	86637996		1	BRAÇADEIRA 28.6mm, Coat, 10.3mm Bolt Hole, P Type
30	120303A1		1	ESPAÇADOR 11mm ID x 15.82mm OD x 15mm Thk
31	814-8040		1	PARAFUSO Hex, M8 x 1.25 x 40mm, Cl 8.8
32	87655042		1	ANILHA ESPECIAL 8.8mm ID x 17.5mm OD x 2.2mm Thk
33	832-10410		1	CONTRA PORCA M10 x 1.5, Cl 8

580N-RETRO-CARREGADORA (BRASIL)

INSTALAÇÃO DA VÁLVULA - COMANDOS RETROESCAVADEIRA, BI AUX (COMANDOS MECÂNICOS)

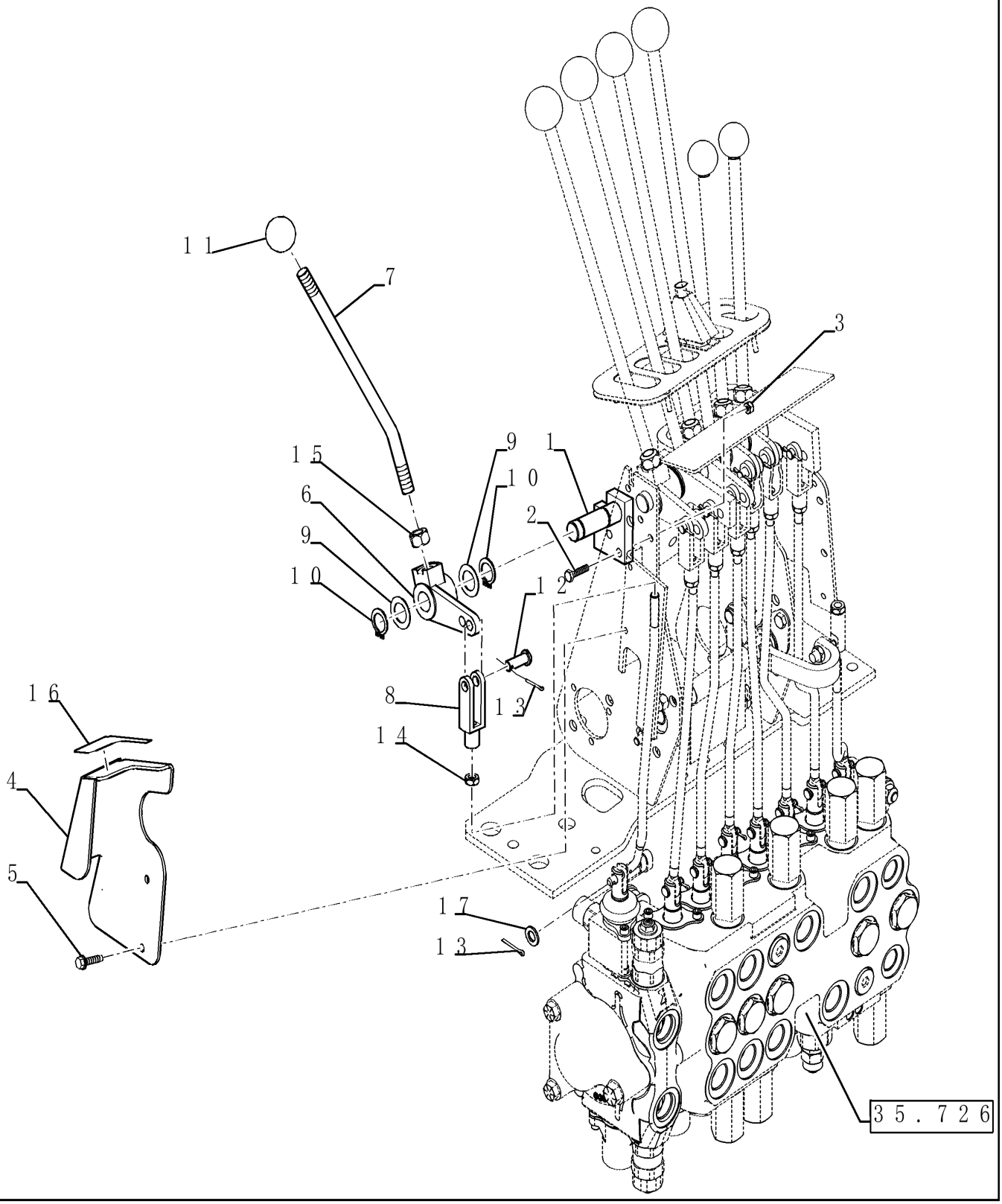

INSTALAÇÃO DA VÁLVULA - COMANDOS RETROESCAVADEIRA, BI AUX (COMANDOS MECÂNICOS)

REF FN	PART NUMBER	YR/SN	QTY	DESCRIPTION
1	87425117		1	PIVÔ
2	614-6025		2	PARAFUSO Hex, M6 x 1 x 25mm, Cl 8.8, Full Thd
3	829-1406		2	PORCA Hex, M6 x 1, Cl 10.9
4	87425122		1	SUPORTE
5	281-14716		2	PARAFUSO Hex Wash Hd, 1/4" x 1"
6	182006A1		1	ALAVANCA EM ÂNGULO
7	221477A1		1	HASTE ROSCADA 1/2"-20 UNF x 250mm L
8	213-126		1	GARFO AJUSTÁVEL 3/8"-24 x 2 1/2"
9	A30881		2	ANILHA DE VEDAÇÃO 19.45mm ID x 31.35mm OD
10	103-1475		2	ANEL DE PRESSÃO #75, Ext
11	D59912		1	MAÇANETA
12	D149288		1	PINO 8.33mm OD x 30.66mm L
13	432-612		3	PINO ELÁSTICO 3/32" x 3/4"
14	425-156		1	PORCA-TRAVA Jam, 3/8"-24, G5
15	425-118		1	PORCA 1/2"-20, G5
16	87430677		1	DECALQUE
17	895-11008		2	ARRUELA PLANA 9mm ID x 16mm OD x 1.6mm Thk

580N-RETRO-CARREGADORA (BRASIL)

35.726.23	01	p1	9/2021

INSTALAÇÃO DA VÁLVULA - COMANDOS RETROESCAVADEIRA, AUXILIAR DUPLO (COMANDOS PILOTADOS) BOMBA VÁLVULA VARIÁVEL

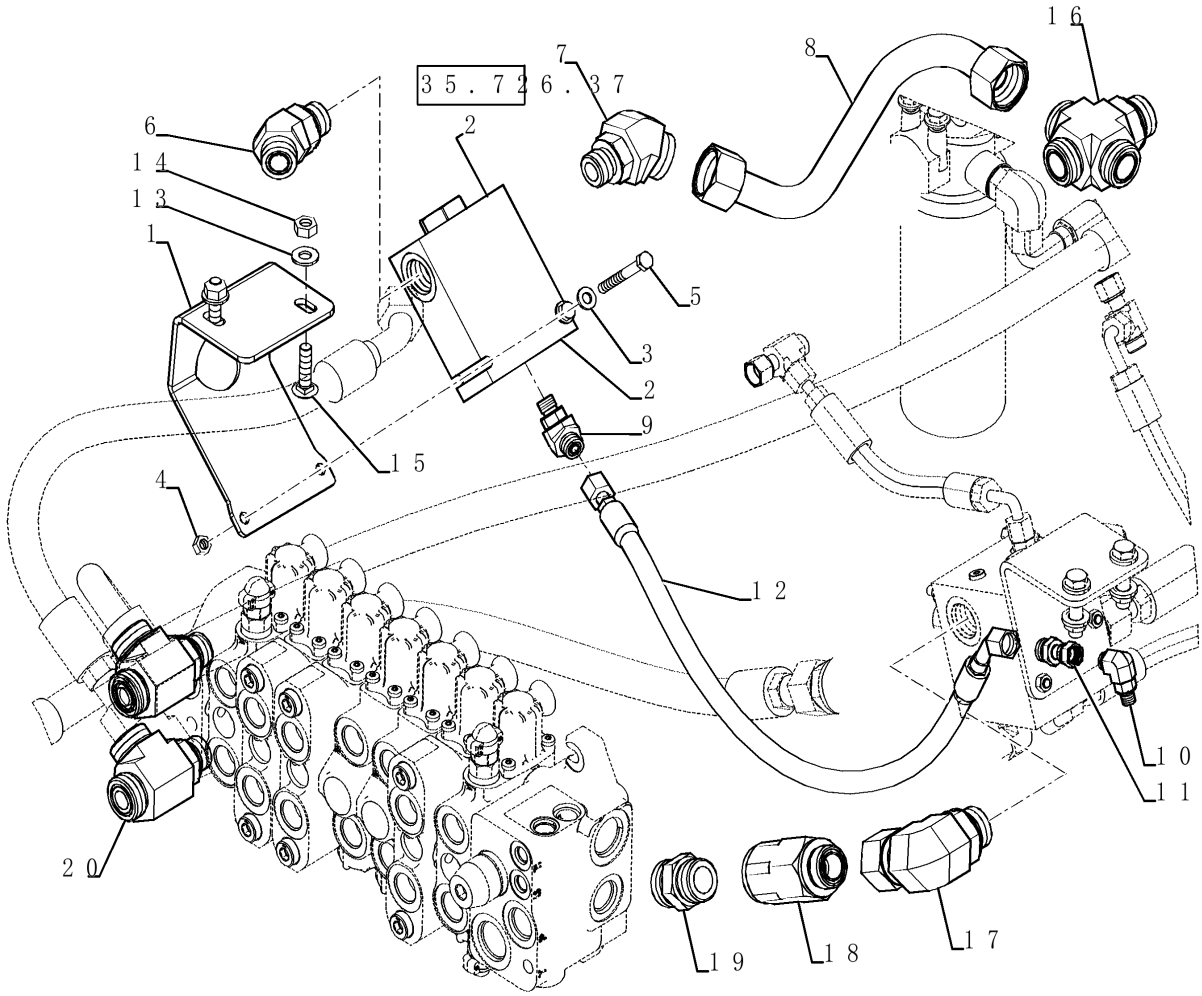

INSTALAÇÃO DA VÁLVULA - COMANDOS RETROESCAVADEIRA, AUXILIAR DUPLO (COMANDOS PILOTADOS) BOMBA VÁLVULA VARIÁVEL

REF FN	PART NUMBER	YR/SN	QTY	DESCRIPTION
1	84259186		1	SUPORTE
2	84422084		1	VÁLVULA DE RETENÇÃO
3	87655042		2	ANILHA ESPECIAL 8.8mm ID x 17.5mm OD x 2.2mm Thk
4	9706690		2	PORCA M8 x 1.25, Cl 8
5	120062		2	PARAFUSO Hex, M8 x 70mm, Cl 8.8
6	201-317		1	COTOVELO 45 Degree, 1 3/16"-12 x 1 1/16"-12. Adj, ORFS
7	87302733		1	COTOVELO 45 1-7/16-12 ORFS, 1-1/16-12 ORB
8	84524281		1	TUBAGEM HIDRÁULICO
9	201-315		1	COTOVELO 45 45 Degree Elbow, 11/16" - 16 Male ORFS x 9/16" - 18 Male ORB
10	84394685		1	COTOVELO 90 9/16"-18 UNF-2A x 1/8"-28 GAS
11	84395081		1	CONEXÃO ADAPTER, EXPANDER -4 TO -6
12	84258749		1	MANGUEIRA HIDRÁULICA 10mm ID x 645mm L
13	87655046		2	ANILHA ESPECIAL 10.65mm ID x 23mm OD x 2.2mm Thk
14	100016		2	PORCA M10 x 1.5, Cl 8
15	374892		2	PARAFUSO M10 x 1.5 x 40mm, Cl 8.8
16	84259313		1	CONEXÃO 1"7/16 - 12 ORFS x 1"5/16 - 12 ORB
17	84262694		1	COTOVELO 90 1-7/16"-12 ORFS x 1-1/16"-12 ORB
18	84256601		1	VÁLVULA DE RETENÇÃO
19	9824055		1	CONECTOR HIDRÁUL 1-7/16" - 12 ORFS x 1-5/16" - 12 ORB
20	87493307		2	CONECTOR T MACHO-FEM

580N-RETRO-CARREGADORA (BRASIL)

35.726.24	01	p1	9/2021

INSTALAÇÃO DA VÁLVULA - COMANDOS RETROESCAVADEIRA, AUXILIAR DUPLO (COMANDOS PILOTADOS) BOMBA VÁLVULA VARIÁVEL

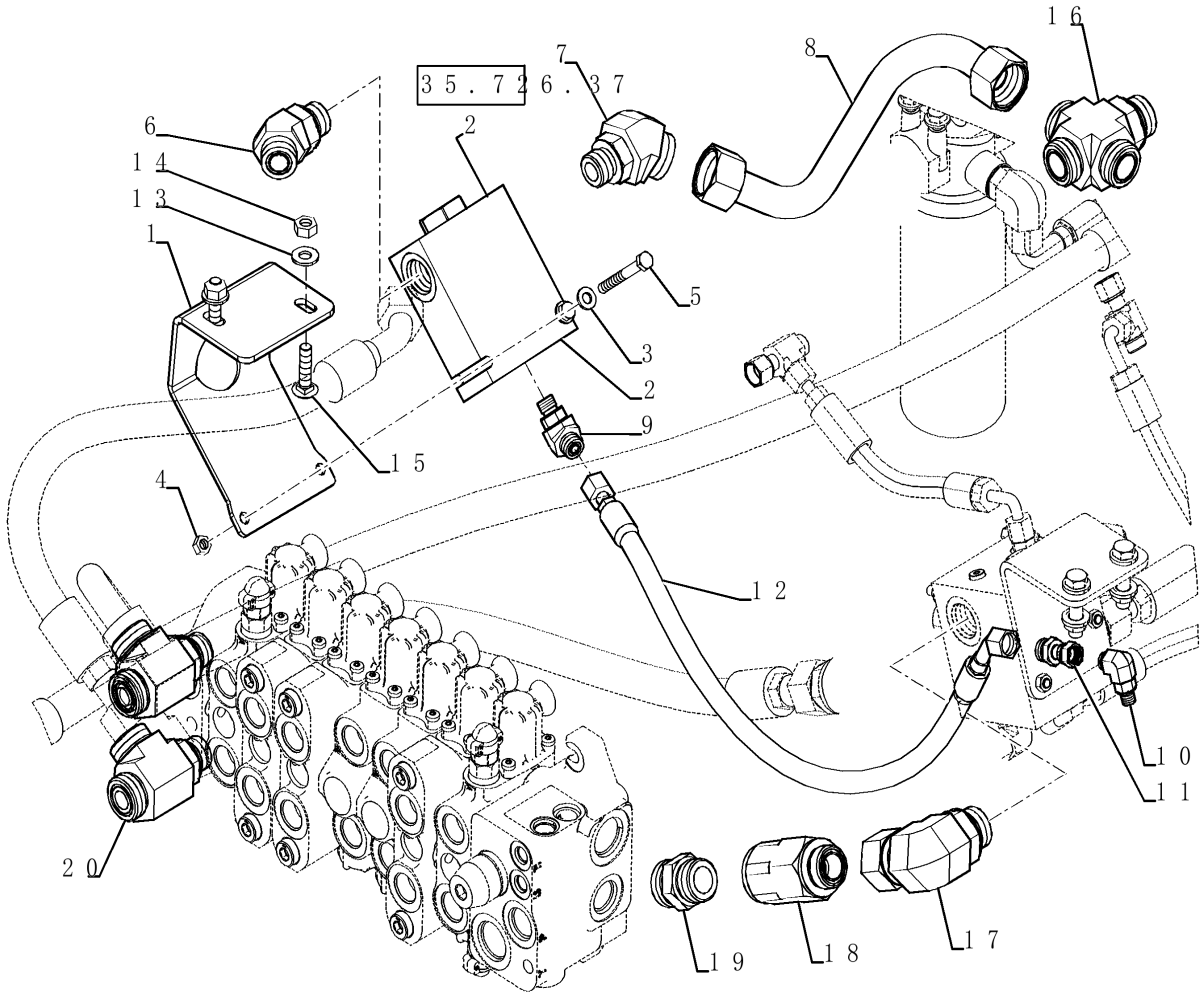

INSTALAÇÃO DA VÁLVULA - COMANDOS RETROESCAVADEIRA, AUXILIAR DUPLO (COMANDOS PILOTADOS) BOMBA VÁLVULA VARIÁVEL

REF FN	PART NUMBER	YR/SN	QTY	DESCRIPTION
1	84259186		1	SUPORTE
2	84422084		1	VÁLVULA DE RETENÇÃO
3	87655042		2	ANILHA ESPECIAL 8.8mm ID x 17.5mm OD x 2.2mm Thk
4	9706690		2	PORCA M8 x 1.25, Cl 8
5	120062		2	PARAFUSO Hex, M8 x 70mm, Cl 8.8
6	201-317		1	COTOVELO 45 Degree, 1 3/16"-12 x 1 1/16"-12. Adj, ORFS
7	87302733		1	COTOVELO 45 1-7/16-12 ORFS, 1-1/16-12 ORB
8	84354910		1	TUBAGEM HIDRÁULICO 580SN Prior To P.I.N. NBC543163, 580SN WT Prior To P.I.N. NBC545276, 590SN Prior To P.I.N. NBC546294
8	84524281		1	TUBAGEM HIDRÁULICO HYD. TUBE; 580SN P.I.N. NBC543163 And After, 580SN WT P.I.N. NBC545276 And After, 590SN P.I.N. NBC546294 And After
9	201-315		1	COTOVELO 45 45 Degree Elbow, 11/16" - 16 Male ORFS x 9/16" - 18 Male ORB
10	84394685		1	COTOVELO 90 9/16"-18 UNF-2A x 1/8"-28 GAS
11	84395081		1	CONEXÃO ADAPTER, EXPANDER -4 TO -6
12	84258749		1	MANGUEIRA HIDRÁULICA 10mm ID x 645mm L
13	87655046		2	ANILHA ESPECIAL 10.65mm ID x 23mm OD x 2.2mm Thk
14	100016		2	PORCA M10 x 1.5, Cl 8
15	374892		2	PARAFUSO M10 x 1.5 x 40mm, Cl 8.8
16	84259313		1	CONEXÃO 1"7/16 - 12 ORFS x 1"5/16 - 12 ORB
17	84262694		1	COTOVELO 90 1-7/16"-12 ORFS x 1-1/16"-12 ORB
18	84256601		1	VÁLVULA DE RETENÇÃO
19	9824055		1	CONECTOR HIDRÁUL 1-7/16" - 12 ORFS x 1-5/16" - 12 ORB
20	87493307		2	CONECTOR T MACHO-FEM

580N-RETRO-CARREGADORA (BRASIL)

SISTEMA HIDRÁULICO

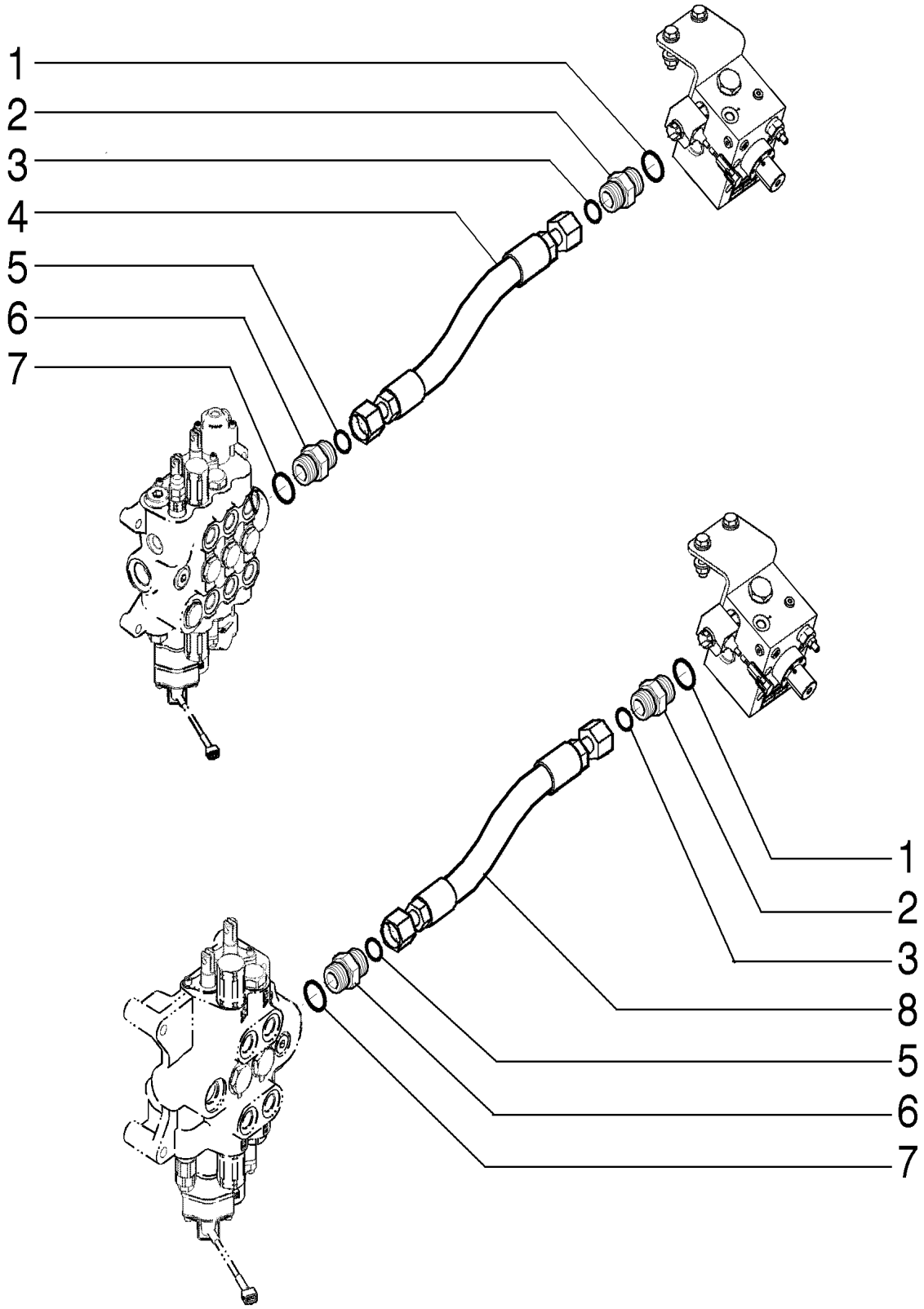

SISTEMA HIDRÁULICO

REF	FN	PART NUMBER	YR/SN	QTY	DESCRIPTION
1		167266		2	O-RING 0.116" Thk x 0.924" ID, -912, Cl 6, 90 Duro
2		9840535		2	CONECTOR HIDRÁUL 1-3/16" - 12 ORFS x 1-1/16" - 12 ORB
3		9991976		2	O-RING 0.07" Thk x 0.739" ID, -18, Cl 6, 90 Duro
4	1	84283268		1	MANGUEIRA HIDRÁULICA 19mm ID x 440mm L, SAE 100R16 Type S
5		9824050		2	O-RING 0.07" Thk x 0.926" ID, -21, Cl 6, 90 Duro
6		9824055		2	CONECTOR HIDRÁUL 1-7/16" - 12 ORFS x 1-5/16" - 12 ORB
7		167268		2	O-RING 0.116" Thk x 1.171" ID, -916, Cl 6, 90 Duro
8		84283269		1	MANGUEIRA HIDRÁULICA 19mm ID x 461mm L

(1) Carregadeira para Válvula Auxiliar

580N-RETRO-CARREGADORA (BRASIL)

35.726.25	02	p1	9/2021

INSTALAÇÃO DA VÁLVULA - COMANDOS RETROESCAVADEIRA, AUX DUPLO PILOTADO, SOMENTE BOMBA DE ENGRENAGENS

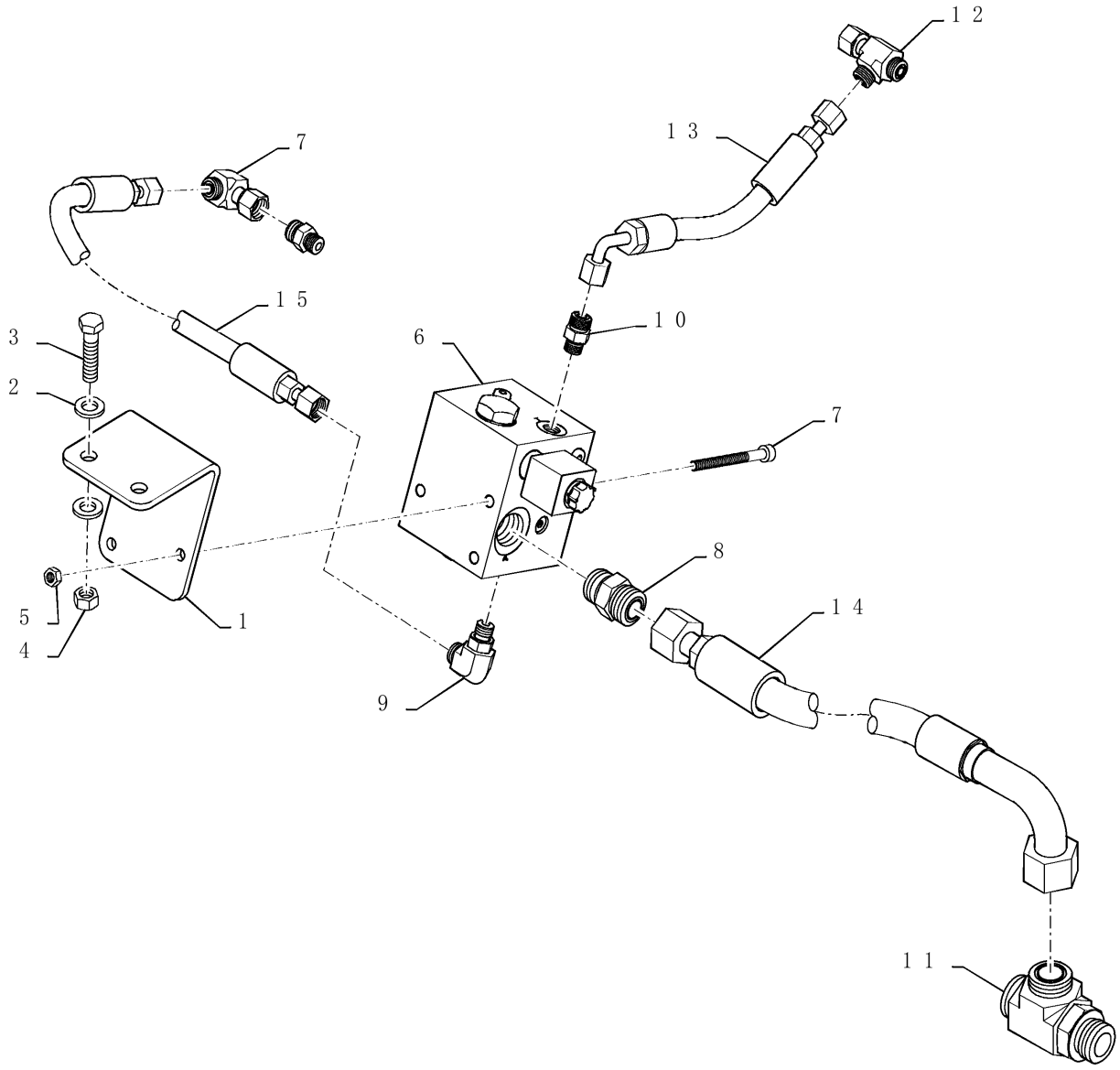

INSTALAÇÃO DA VÁLVULA - COMANDOS RETROESCAVADEIRA, AUX DUPLO PILOTADO, SOMENTE BOMBA DE ENGRENAGENS

REF	FN	PART NUMBER	YR/SN	QTY	DESCRIPTION
1		84257782		1	SUPORTE
2		87655043		4	ARRUELA PLANA M12, 13.65mm ID x 24.90mm OD x 3.20mm, HT Boron, ZNM
3		9706702		2	PARAFUSO Hex, M12 x 1.75 x 50mm, Cl 8.8
4		337475		2	PORCA M12, Cl 10
5		43362		2	PORCA M8 x 1.25, Cl 10
6		84247110		1	VÁLVULA
7		1960667		2	PARAFUSO ALLENA FLAN M8 x 90mm, Cl 8.8
8		9840535		1	CONECTOR HIDRÁUL 1-3/16" - 12 ORFS x 1-1/16" - 12 ORB
9		9840543		1	COTOVELO 90 90 Degree, 11/16"-16 x 9/16"-18 Adj, ORFS
10		9993143		2	CONECTOR HIDRÁUL 11/16" - 16 ORFS x 9/16" - 18 ORB
11		84238740		1	CONEXÃO 1-7/16-12 UN-2A
12		84989848		1	CONEXAO T 11/16" - 16 ORFS x 11/16" - 16 ORFS x 11/16" - 16 JIC
13		84259315		1	MANGUEIRA HIDRÁULICA 10mm ID x 288mm L
14		84389775		1	MANGUEIRA HIDRÁULICA 19mm ID x 461mm L
15		84419702		1	MANGUEIRA HIDRÁULICA 10mm ID x 774mm L
16		84989392		1	COTOVELO 90 Degree, 11/16"-16 ORFS x 11/16"-16 Fem Sw

580N-RETRO-CARREGADORA (BRASIL)

SISTEMA HIDRÁULICO

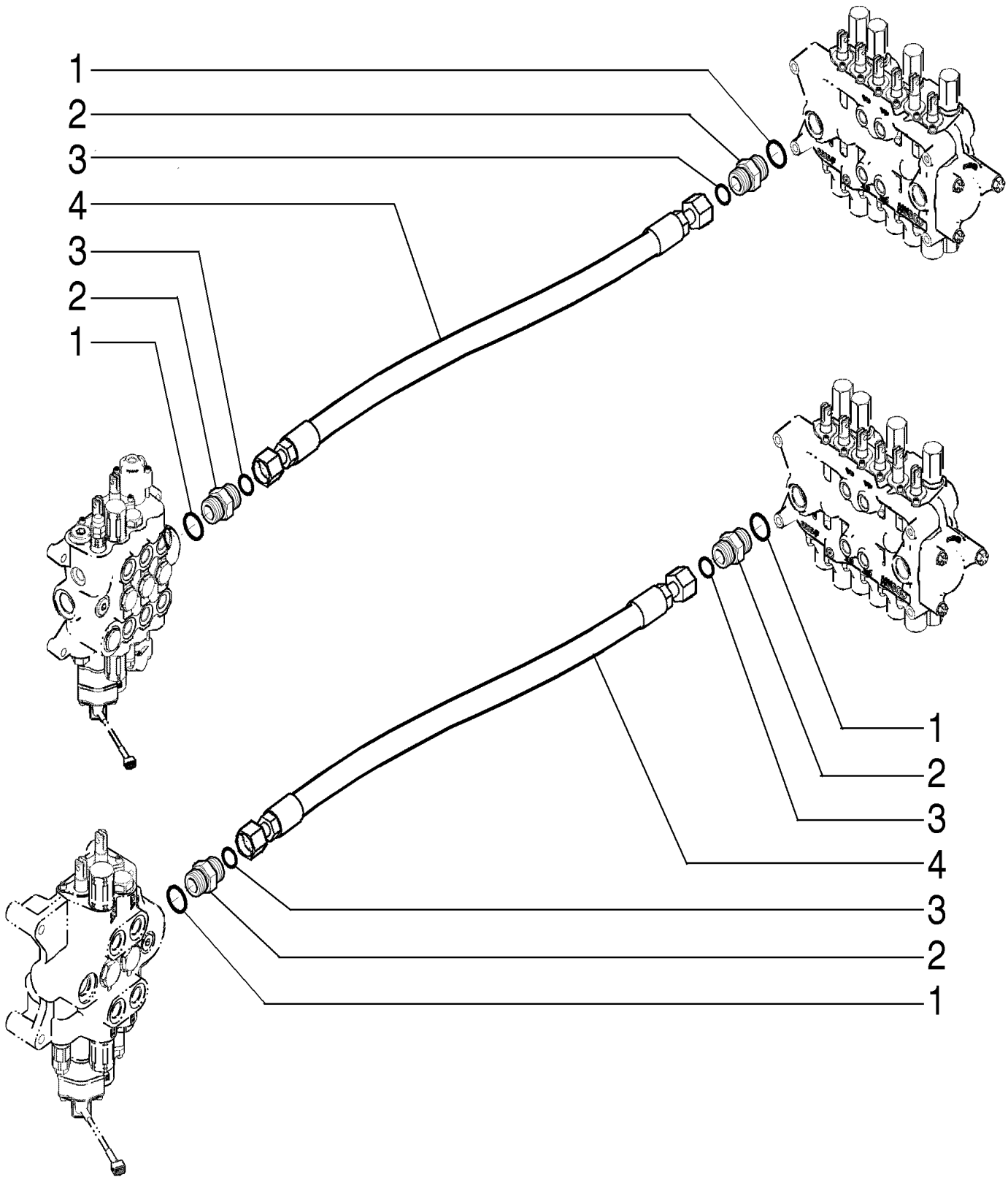

SISTEMA HIDRÁULICO

REF FN	PART NUMBER	YR/SN	QTY	DESCRIPTION
1	167268		2	O-RING 0.116" Thk x 1.171" ID, -916, Cl 6, 90 Duro
2	9824055		2	CONECTOR HIDRÁUL 1-7/16" - 12 ORFS x 1-5/16" - 12 ORB
3	9824050		2	O-RING 0.07" Thk x 0.926" ID, -21, Cl 6, 90 Duro
4	84468322		1	MANGUEIRA HIDRÁULICA 19mm ID x 954mm L
5	84468306		1	MANGUEIRA HIDRÁULICA 19mm ID x 974mm L

580N-RETRO-CARREGADORA (BRASIL)

35.726.30	01	p1	9/2021

COMANDO - RETROESCAVADEIRA, COM OSCILAÇÃO NO PÉ (COM BRAÇO EXTENSÍVEL DA CONCHA)

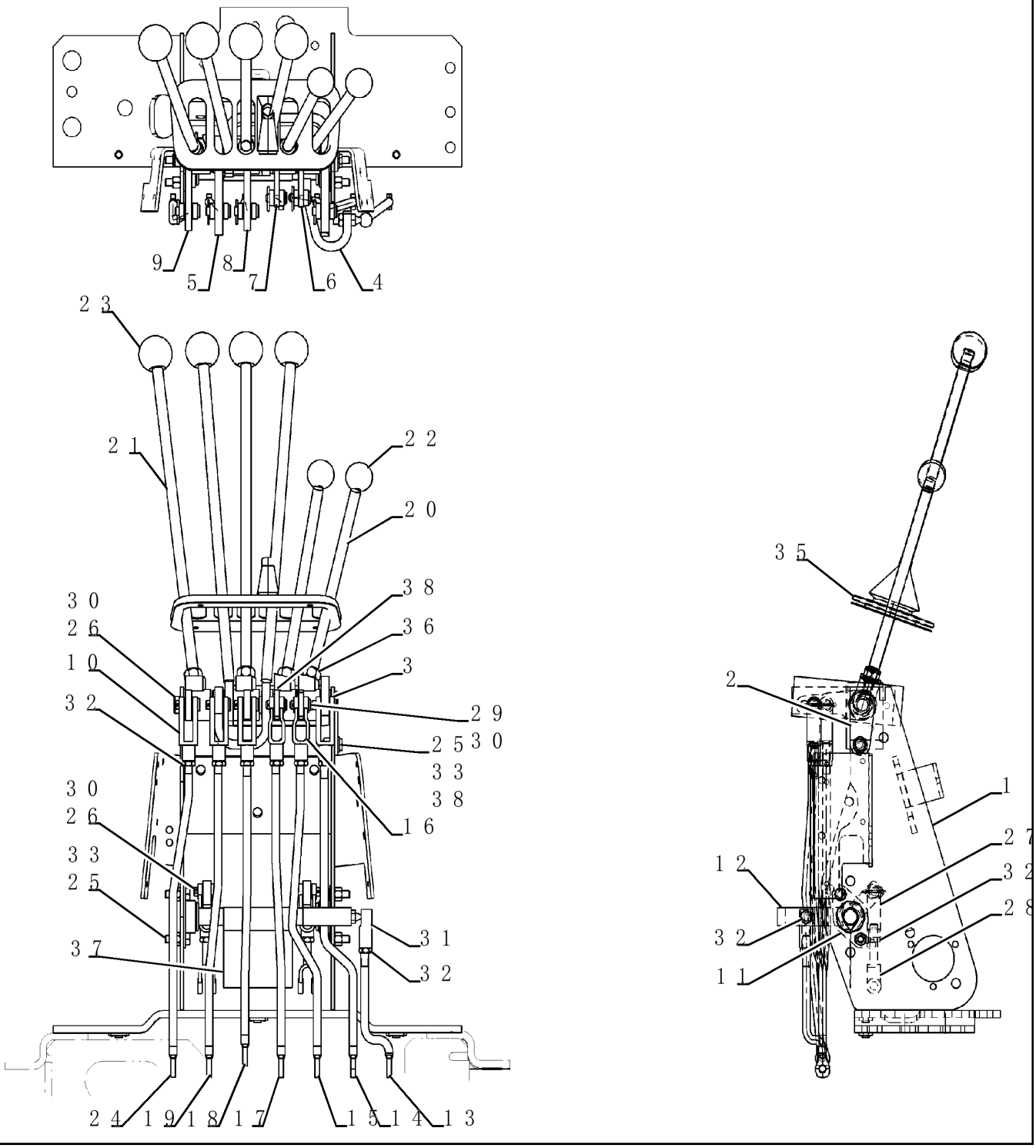

COMANDO - RETROESCAVADEIRA, COM OSCILAÇÃO NO PÉ (COM BRAÇO EXTENSÍVEL DA CONCHA)

REF	FN	PART NUMBER	YR/SN	QTY	DESCRIPTION
1		87418516		1	SUPORTE
2		87401203		1	EIXO 198mm L
3		A30881		13	ANILHA DE VEDAÇÃO 19.45mm ID x 31.35mm OD
4		136267A1		1	LEVER
5		136269A1		1	LEVER
6		D150434		1	ALAVANCA
7		D150435		1	ALAVANCA
8		D150397		1	ALAVANCA
9		182006A1		1	ALAVANCA EM ÂNGULO
10		213-126		4	GARFO AJUSTÁVEL 3/8"-24 x 2 1/2"
11		D139039		2	ROLAMENTO ESFÉRICO W/ FLANGE, 19mm ID
12		D148994		1	EIXO 182.10mm L
13		87422239		1	HASTE ROSCADA 9.53mm D x 151mm L
14		87422241		1	HASTE ROSCADA 9.53mm D x 363mm L
15		87422243		1	HASTE ROSCADA 9.53mm D x 368mm L
16		D150493		2	GARFO 3/8" - 24 UNF
17		87422245		1	HASTE ROSCADA 9.53mm D x 368mm L
18		87422247		1	HASTE ROSCADA 9.53mm D x 352mm L
19		87422249		1	HASTE ROSCADA 9.53mm D x 368mm L
20		136261A1		2	HASTE ROSCADA 1/2"-20 UNF x 260mm L
21		136263A1		2	HASTE 12.7mm OD x 407mm L
22		D59912		2	MAÇANETA
23		L54563		4	MAÇANETA
24		87446113		1	HASTE ROSCADA
25		614-8025		5	PARAFUSO Hex, M8 x 1.25 x 25mm, Cl 8.8, Full Thd
26		D149288		6	PINO 8.33mm OD x 30.66mm L
27		D149262		2	GARFO 3/8-24"
28		D150503		2	EXTREMIDADE
29		427-6088		2	PINO DE FORQUILHA 3/8" x 3/4"
30		432-612		8	PINO ELÁSTICO 3/32" x 3/4"
31		D149295		1	JUNTA ESFÉRICA 3/8"
32		425-156		10	PORCA-TRAVA Jam, 3/8"-24, G5

580N-RETRO-CARREGADORA (BRASIL)

35.726.30	01	p2	9/2021

COMANDO - RETROESCAVADEIRA, COM OSCILAÇÃO NO PÉ (COM BRAÇO EXTENSÍVEL DA CONCHA)

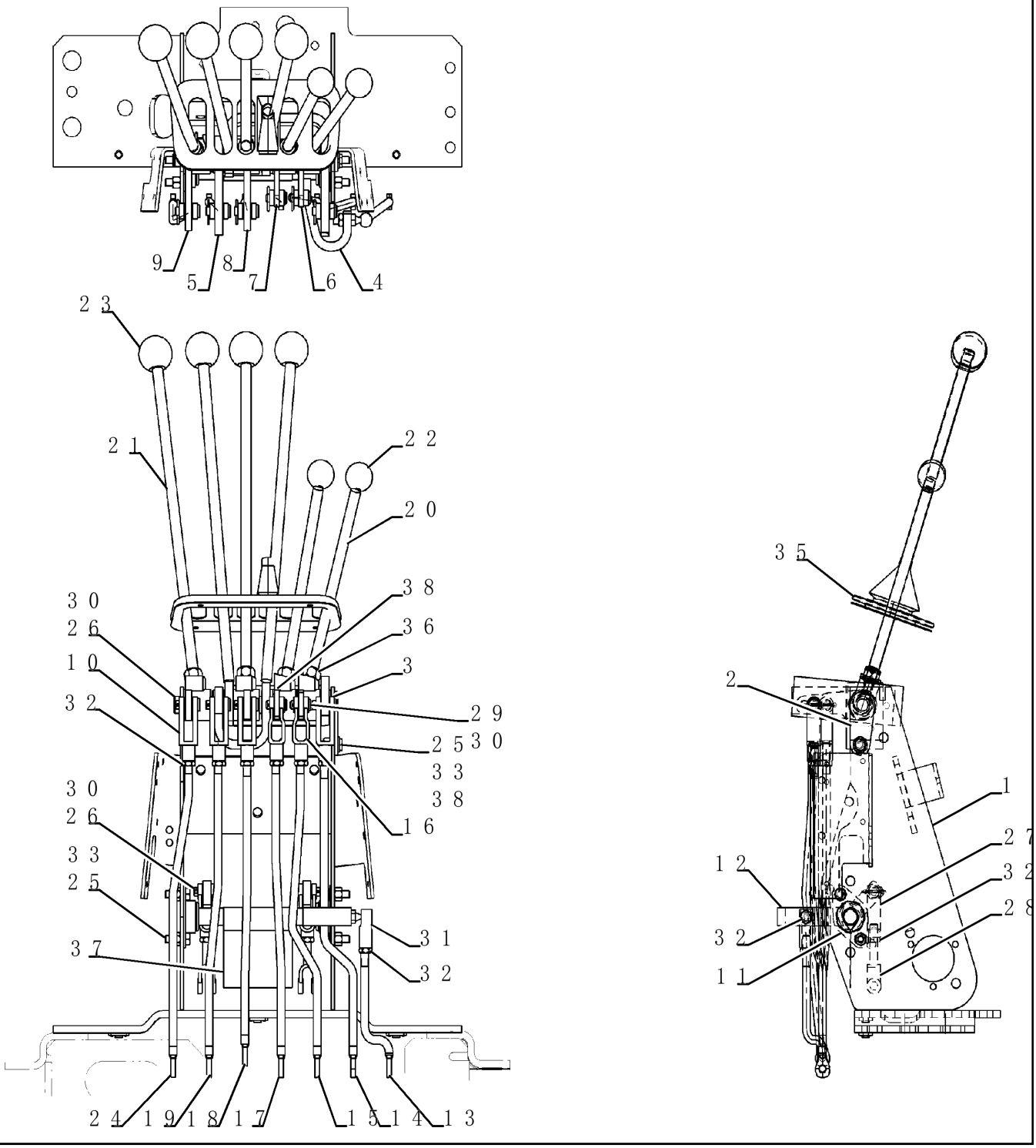

COMANDO - RETROESCAVADEIRA, COM OSCILAÇÃO NO PÉ (COM BRAÇO EXTENSÍVEL DA CONCHA)

REF FN	PART NUMBER	YR/SN	QTY	DESCRIPTION
33	832-10408		5	CONTRA PORCA M8 x 1.25, Cl 8.8
34	D34666		1	ARRUELA PLANA 33.34mm ID x 63.5mm OD x 2.38mm Thk
35	D149867		1	COBERTURA DE PROTECÇ
36	425-118		4	PORCA 1/2"-20, G5
37	87444776		1	DÍSTICO DE AVISO
38	87655042		1	ANILHA ESPECIAL 8.8mm ID x 17.5mm OD x 2.2mm Thk

580N-RETRO-CARREGADORA (BRASIL)

35.726.30	02	p1	9/2021

COMANDO - RETROESCAVADEIRA, COM OSCILAÇÃO NO PÉ (COM BRAÇO EXTENSÍVEL DA CONCHA)

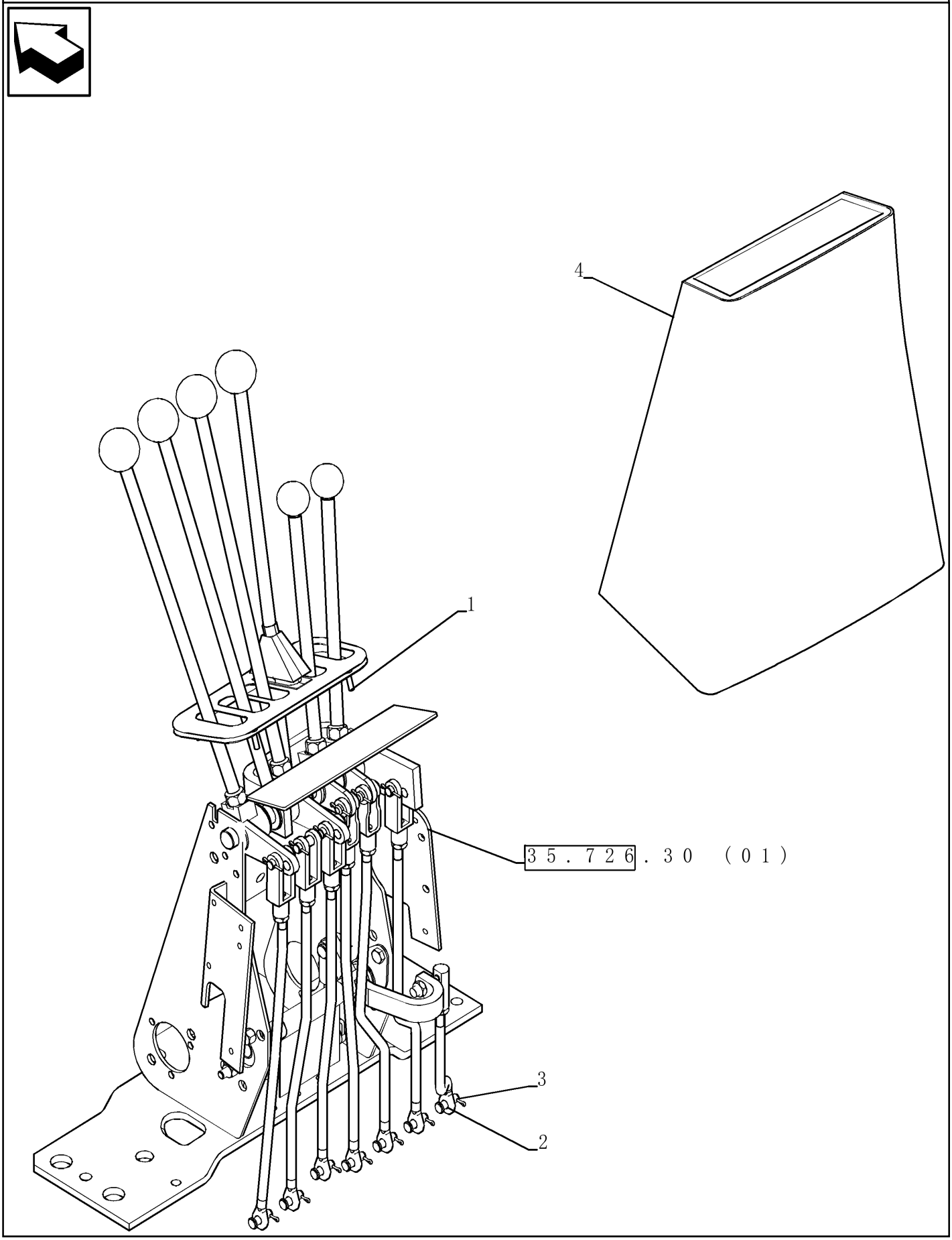

COMANDO - RETROESCAVADEIRA, COM OSCILAÇÃO NO PÉ (COM BRAÇO EXTENSÍVEL DA CONCHA)

REF	FN	PART NUMBER	YR/SN	QTY	DESCRIPTION
1		87310124		4	PARAFUSO Phillips Drive, Pan HD, #10 - 24 x 1/2", SST
2		D149287		7	PINO 7.9mm OD x 26.72mm L
3		432-612		7	PINO ELÁSTICO 3/32" x 3/4"
4		D149825		1	DECALQUE

580N-RETRO-CARREGADORA (BRASIL)

35.726.31	01	p1	9/2021

COMANDO - RETROESCAVADEIRA, 2 ALAVANCAS

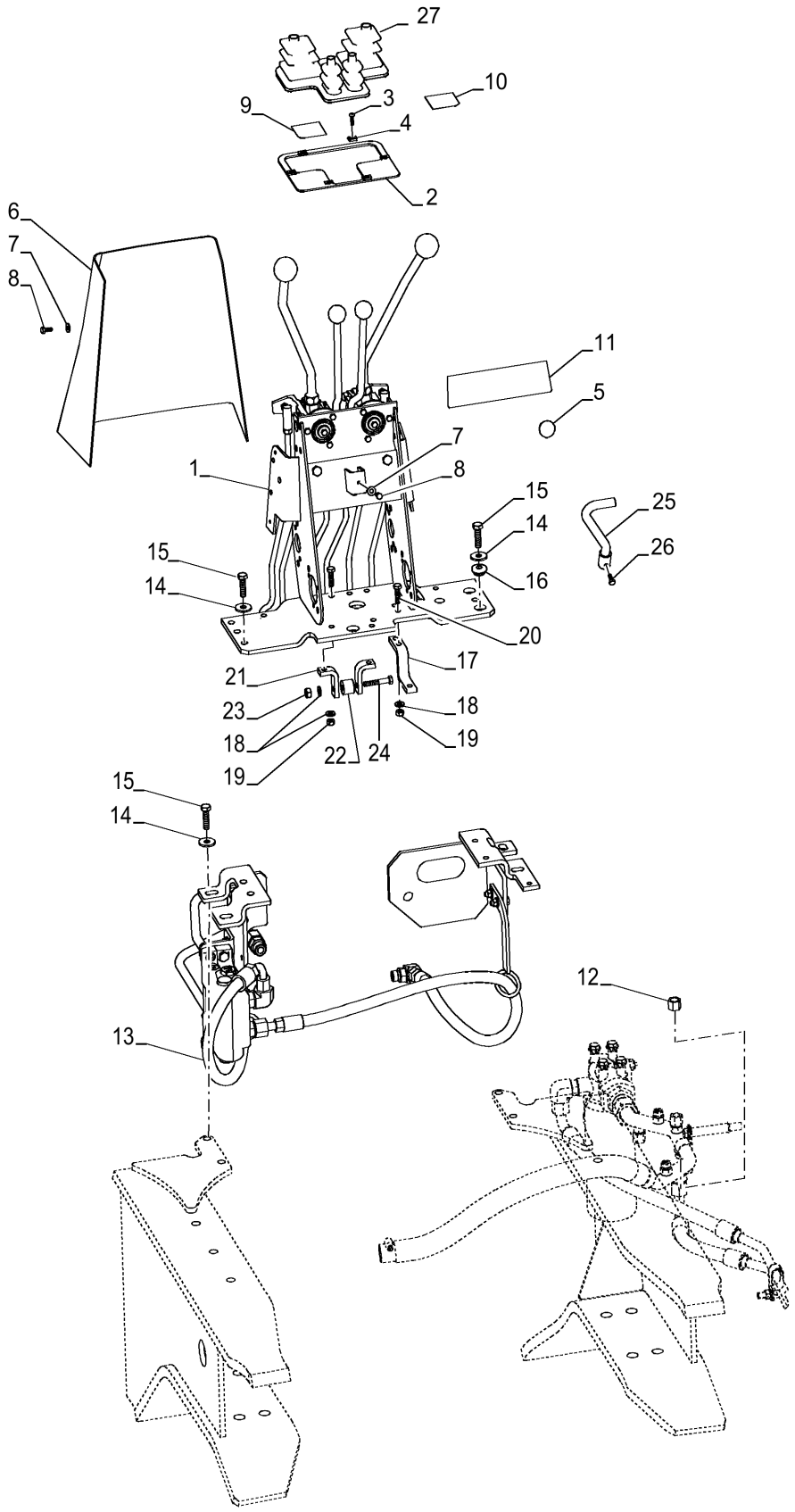

COMANDO - RETROESCAVADEIRA, 2 ALAVANCAS

REF	FN	PART NUMBER	YR/SN	QTY	DESCRIPTION
1		87309482		1	COMANDO TWO LEVER
2		136824A1		1	PLACA LARGA
3		87310126		6	PARAFUSO Phillips Drive, Pan HD, #10 - 24 x 3/4", SST
4		131-861		6	PORCA-MOLA Tinn, U, #10-24
5		353-411		1	TAMPÃO PLÁSTICO Dome, 1.000" hole, Nylon
6		390758A1		1	COBERTURA Console Traseiro, Até chassi
6		47945943		1	COBERTURA Console Traseiro, A partir do chassi
7		87310139		5	ARRUELA PLANA 7.14mm ID x 15.88mm OD x 1.65mm Thk
8		87310156		5	PARAFUSO M6.3 x 1.8 x 16mm, Stainless
9		D149828		1	DECALQUE
10		D149829		1	DECALQUE
11		D149826		1	DECALQUE IMPORTANTE
12		87331950		2	CAP ASSY. Hex, 11/16"-16 Non- Pilot Units
13		REF		1	INSTRUÇÃO See Page 35.726.319 (02)
14		87687101		8	ARRUELA PLANA 10.65mm ID x 31mm OD x 3.3mm Thk
15		614-10035		8	PARAFUSO Hex, M10 x 1.5 x 35mm, Cl 8.8, Full Thd
16		179956A1		2	ISOLANTE 10.16mm ID x 27.7mm OD x 11.2mm L
17		87449995		1	SUPORTE
18		87655042		5	ANILHA ESPECIAL 8.8mm ID x 17.5mm OD x 2.2mm Thk
19		829-1408		4	PORCA Hex, M8 x 1.25, Cl 10.9
20		614-8030		4	PARAFUSO Hex, M8 x 1.25 x 30mm, Cl 8.8, Full Thd
21		87449996		2	SUPORTE
22		86984547		1	GUIA
23		829-1408		1	PORCA Hex, M8 x 1.25, Cl 10.9
24		814-8050		1	PARAFUSO Hex, M8 x 1.25 x 50mm, Cl 8.8
25		87444149		1	HASTE

580N-RETRO-CARREGADORA (BRASIL)

35.726.31	01	p2	9/2021

COMANDO - RETROESCAVADEIRA, 2 ALAVANCAS

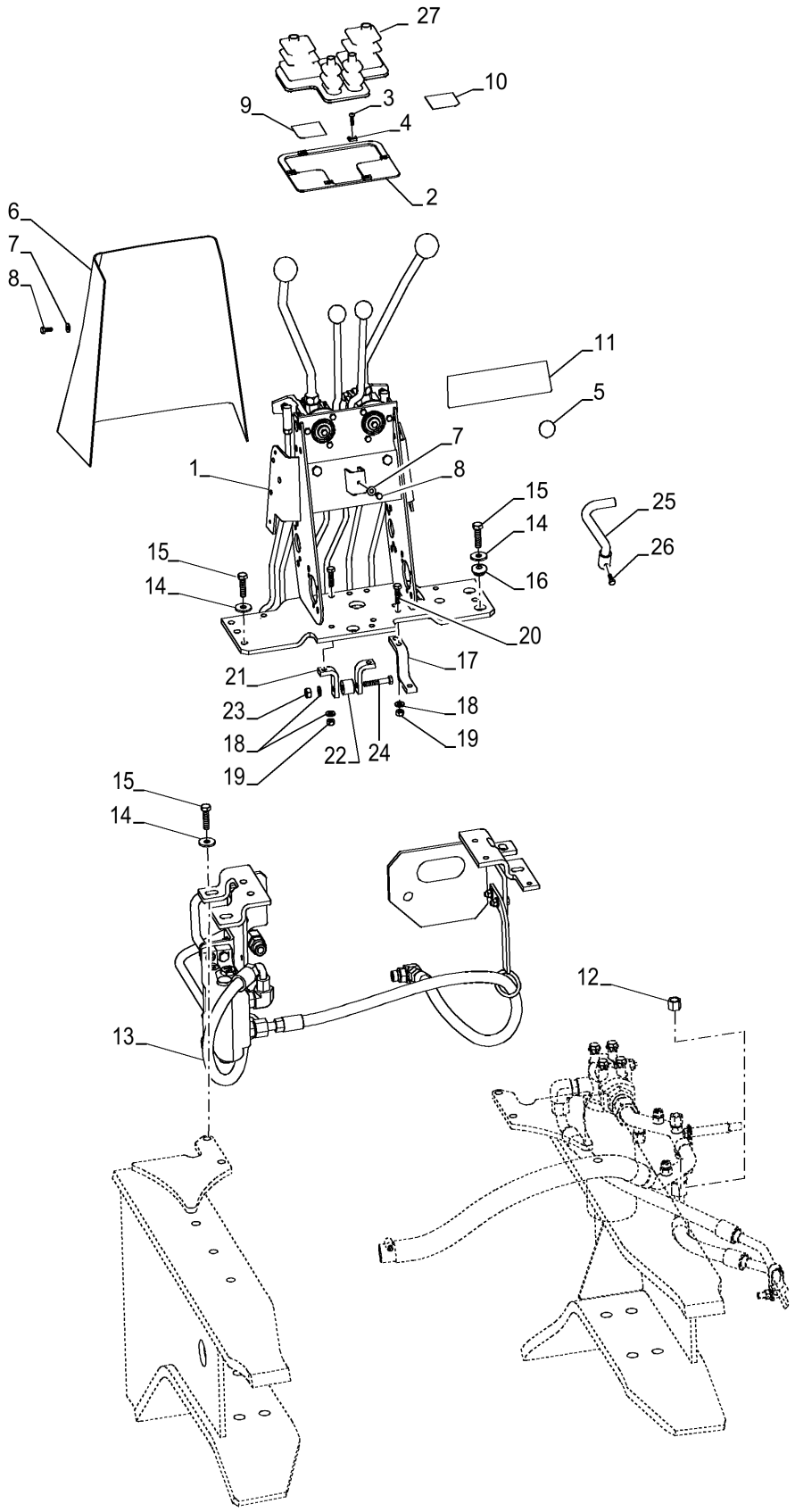

COMANDO - RETROESCAVADEIRA, 2 ALAVANCAS

REF	FN	PART NUMBER	YR/SN	QTY	DESCRIPTION
26		87041331		1	PARAFUSO TIPO PREV. Hex, M6 x 16mm, Cl 8.8
27		D149868		1	COBERTURA DE PROTECÇ Used with Ref 2 (Not Shown)

580N-RETRO-CARREGADORA (BRASIL)

INSTALAÇÃO DA VÁLVULA - AMORTECEDOR DE OSCILAÇÃO (AMORTECIMENTO)

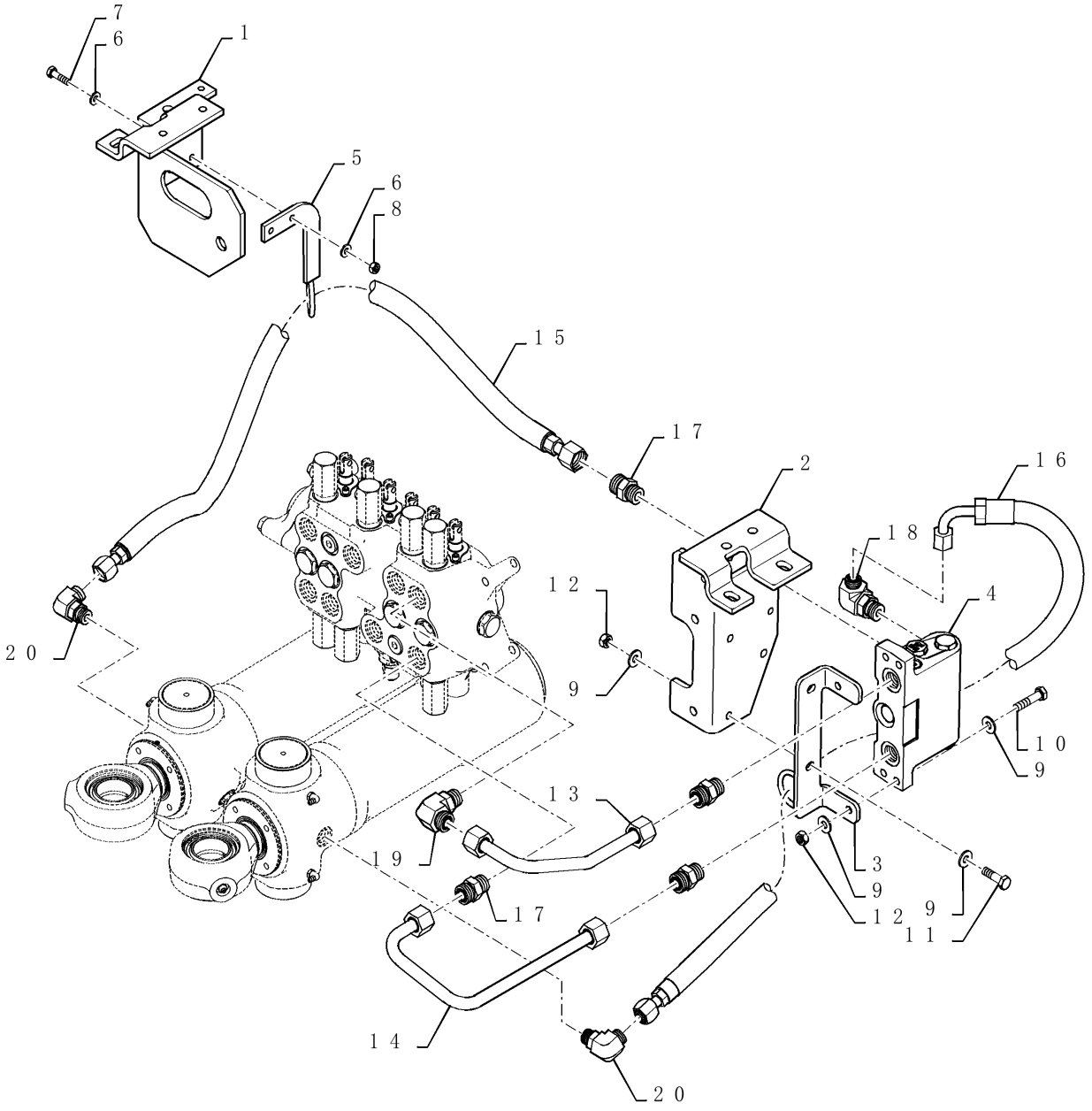

INSTALAÇÃO DA VÁLVULA - AMORTECEDOR DE OSCILAÇÃO (AMORTECIMENTO)

REF FN	PART NUMBER	YR/SN	QTY	DESCRIPTION
1	84270125		1	SUPORTE Valve Mounting; LH
2	87703557		1	SUPORTE Valve Mounting; RH
3	87648711		1	SUPORTE Valve Mounting
4	87480653		1	VÁLVULA HIDRÁULICA SWING DAMPENING Swing Cushion; Dampening
5	87633538		1	SUPORTE Hose Support
6	87655042		4	ANILHA ESPECIAL 8.8mm ID x 17.5mm OD x 2.2mm Thk
7	614-8030		2	PARAFUSO Hex, M8 x 1.25 x 30mm, Cl 8.8, Full Thd
8	829-1408		2	PORCA Hex, M8 x 1.25, Cl 10.9
9	87655046		8	ANILHA ESPECIAL 10.65mm ID x 23mm OD x 2.2mm Thk
10	86980404		2	PARAFUSO Hex, M10 x 1.5 x 45mm, Cl 8.8
11	614-10035		2	PARAFUSO Hex, M10 x 1.5 x 35mm, Cl 8.8, Full Thd
12	829-1410		4	PORCA M10 x 1.5, Cl 10.9
13	84254943		1	TUBAGEM HIDRÁULICO Dampening Valve Top Port
14	84254944		1	TUBAGEM HIDRÁULICO Dampening Valve Bottom Port
15	84285086		1	MANGUEIRA HIDRÁULICA 12.5mm ID x 1100mm L Dampening Valve Lower Port To Swing Cylinder
16	84254941		1	MANGUEIRA HIDRÁULICA 12.5mm ID x 935mm L Dampening Valve Upper Port To Swing Cylinder
17	9621483		4	CONECTOR HIDRÁUL 1"-14 ORFS x 7/8"-14 ORB
18	85802961		1	COTOVELO 13/16"-16 UN-2A x 7/8"-14 UNF-2A
19	87675522		1	COTOVELO 90 90 Degree 1"-14 x 7/8"-14 Adj ORFS
20	9992307		2	COTOVELO 90 13/16"-16 x 3/4"-16 Adj, ORFS

580N-RETRO-CARREGADORA (BRASIL)

35.726.31	03	p1	9/2021

SISTEMA HIDRÁULICO - CILINDRO RETROESCAVADEIRA OSCILAÇÃO / ESTABILIZADOR

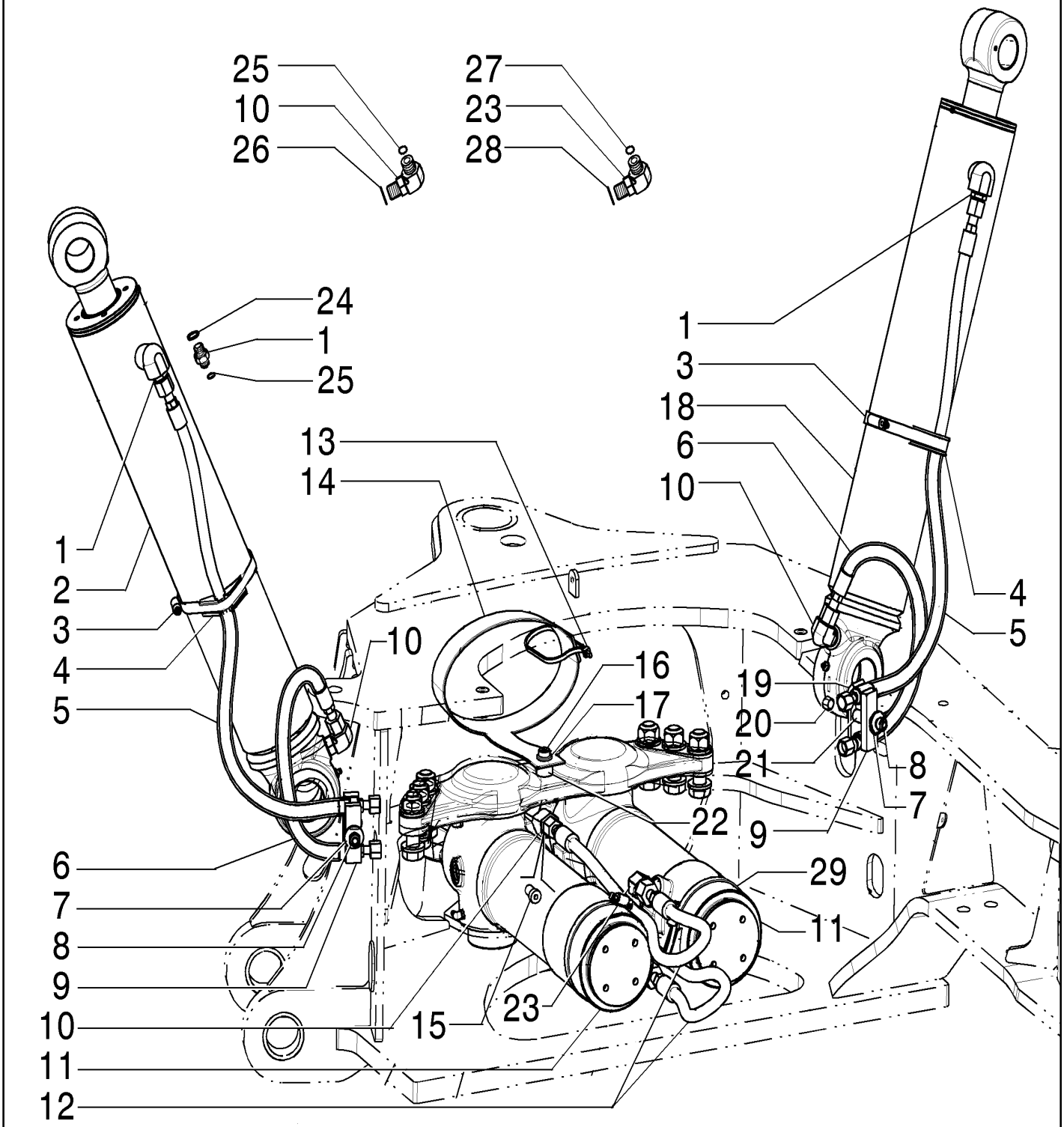

SISTEMA HIDRÁULICO - CILINDRO RETROESCAVADEIRA OSCILAÇÃO / ESTABILIZADOR

REF FN	PART NUMBER	YR/SN	QTY	DESCRIPTION
1	9992305		2	CONECTOR HIDRÁUL 13/16" - 16 ORFS x 3/4" - 16 ORB
2	84421604		1	CILINDRO HIDRÁULICO Double Acting, 57.2mm Rod, 108mm Bore, 542.9mm Stroke
2	84421604R		1	REVISION CILINDRO HD STABILIZER LH 108.0 X 57.2 Reman For New P/N 84421604
2	84421604C		1	CILINDRO HIDRAULICO STABILIZER LH 108.0 X 57.2 Return Part Number
3	214-3196		2	BRACADEIRA MANGUEIRA 5-1/4" - 6-1/8", HD Worm
4	D142787		4	ESPAÇADOR 19mm ID x 80mm L
5	84257155		2	MANGUEIRA HIDRÁULICA 9.53mm ID x 813mm L, SAE 100R16
6	84280780		2	MANGUEIRA HIDRÁULICA 9.53mm ID x 507mm L, SAE 100R16
7	87687101		2	ARRUELA PLANA 10.65mm ID x 31mm OD x 3.3mm Thk
8	814-10070		2	PARAFUSO Hex, M10 x 1.5 x 70mm, Cl 8.8
9	87420672		2	ESPAÇADOR 25mm W x 80mm L x 12mm Thk
10	9992307		4	COTOVELO 90 13/16"-16 x 3/4"-16 Adj, ORFS
11	84426789		2	CILINDRO HIDRÁULICO Double Acting, 50.8mm Rod, 95.3mm Bore, 292mm Stroke
12	84318337		2	MANGUEIRA HIDRÁULICA 9.53mm ID x 802mm L, SAE 100R16
13	L18331		1	BRAÇADEIRA DE CABO 375.9mm L, Nylon, Black
14	84348263		1	TIRA 571.5mm L x 50.8mm W Boom Hyd Hose Securing
15	192971A1		2	ORIFÍCIO 9.52mm OD x 7.14mm ID, 3.18mm x 6 ID, 3.61mm ID
16	84348245		1	PARAFUSO ALLENA FLAN Hex Soc, M10 x 12 x 25mm, Cl 12.9
17	896-11012		1	ARRUELA PLANA 13.5mm ID x 24mm OD x 3mm Thk

580N-RETRO-CARREGADORA (BRASIL)

35.726.31	03	p2	9/2021

SISTEMA HIDRÁULICO - CILINDRO RETROESCAVADEIRA OSCILAÇÃO / ESTABILIZADOR

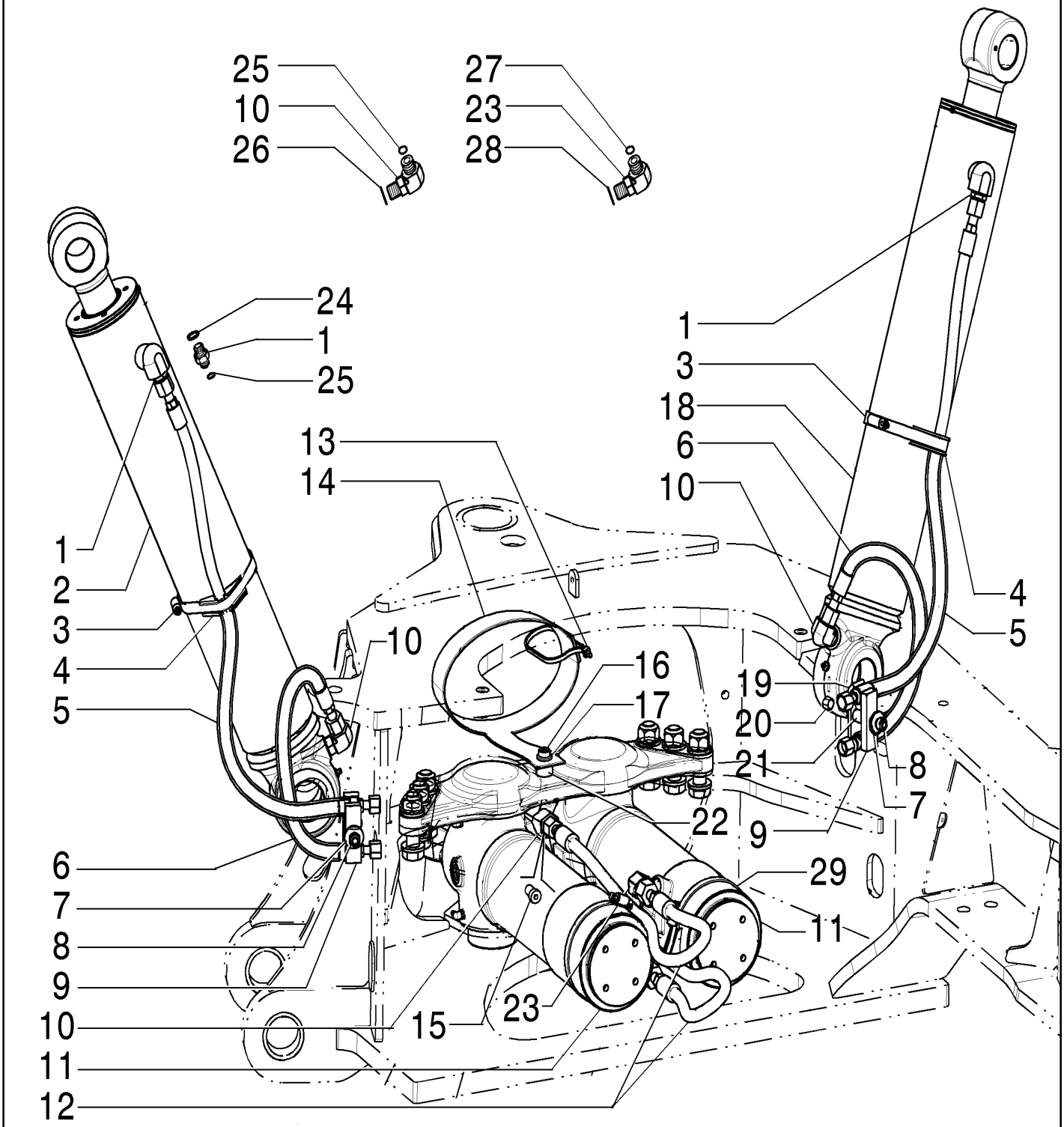

SISTEMA HIDRÁULICO - CILINDRO RETROESCAVADEIRA OSCILAÇÃO / ESTABILIZADOR

REF FN	PART NUMBER	YR/SN	QTY	DESCRIPTION
18	84421603		1	CILINDRO HIDRÁULICO Double Acting, 57.2mm Rod, 108mm Bore, 542.9mm Stroke
18	84421603R		1	REVISION CILINDRO HD Double Acting, 57.2mm Rod, 108mm Bore, 542.9mm Stroke Reman Cyl
18	84421603C		1	CILINDRO HIDRAULICO Double Acting, 57.2mm Rod, 108mm Bore, 542.9mm Stroke Core Return Number
19	87420673		2	BRACADEIRA MANGUEIRA 10,31mm ID x 96mm L x 25mm W
20	829-1410		2	PORCA M10 x 1.5, Cl 10.9
21	87439665		2	ESPAÇADOR 11.30mm ID x 15.88mm OD x 19.50mm L
22	84348221		1	ESPAÇADOR 12.5mm ID x 26mm OD x 16mm L
23	9991973		2	COTOVELO 90 1-14" ORFS x 1-1/16"-12 ORB
24	80128825		2	O-RING 0.087" Thk x 0.644" ID, -908, Cl 6, 90 Duro
25	9992298		4	O-RING 0.07" Thk x 0.489" ID, -14, Cl 6, 90 Duro
26	237-6008		2	O-RING 0.087" Thk x 0.644" ID, -908, Cl 6, 90 Duro
27	9992069		2	O-RING 0.07" Thk x 0.614" ID, -16, Cl 6, 90 Duro
28	237-6012		2	O-RING 0.116" Thk x 0.924" ID, -912, Cl 6, 90 Duro
29	214-1492		2	BRACADEIRA MANGUEIRA #92, 5.38" - 6.25", Type F Worm

580N-RETRO-CARREGADORA (BRASIL)

RETROESCAVADEIRA - SISTEMA HIDRÁULICO - AMORTECEDOR DE OSCILAÇÃO (AMORTECIMENTO)

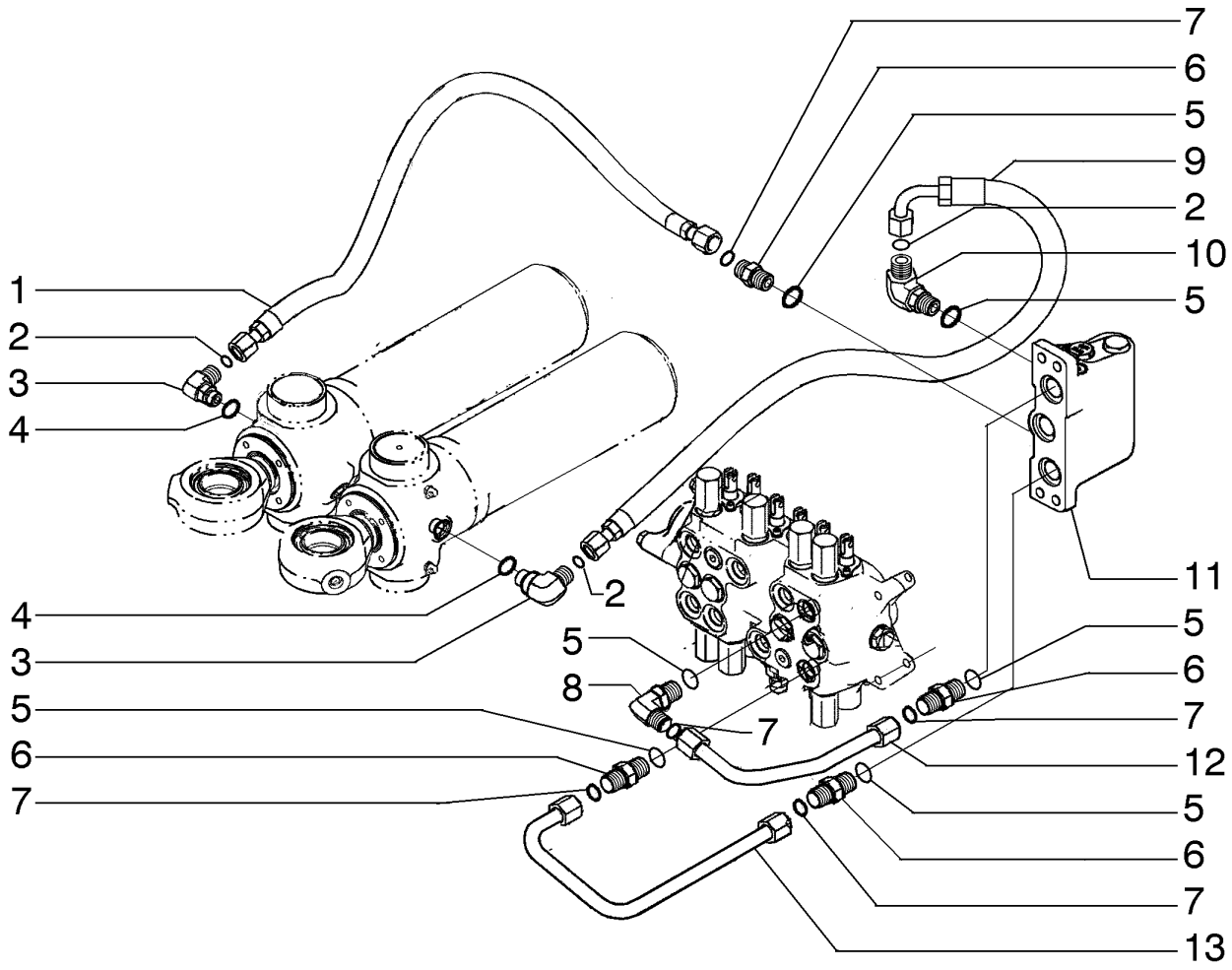

RETROESCAVADEIRA - SISTEMA HIDRÁULICO - AMORTECEDOR DE OSCILAÇÃO (AMORTECIMENTO)

REF	FN	PART NUMBER	YR/SN	QTY	DESCRIPTION
1		84285086		1	MANGUEIRA HIDRÁULICA 12.5mm ID x 1100mm L
2		9992298		3	O-RING 0.07" Thk x 0.489" ID, -14, Cl 6, 90 Duro
3		9992307		2	COTOVELO 90 13/16"-16 x 3/4"-16 Adj, ORFS
4		128825		2	O-RING 0.087" Thk x 0.644" ID, -908, Cl 6, 90 Duro
5		167269		6	O-RING 0.097" Thk x 0.755" ID, -910, Cl 6, 90 Duro
6		9621483		4	CONECTOR HIDRÁUL 1"-14 ORFS x 7/8"-14 ORB
7		128359		4	O-RING 0.07" Thk x 0.614" ID, -16, Cl 5, 75 Duro
8		87675522		1	COTOVELO 90 90 Degree 1"-14 x 7/8"-14 Adj ORFS
9		84254941		1	MANGUEIRA HIDRÁULICA 12.5mm ID x 935mm L
10		85802961		1	COTOVELO 13/16"-16 UN-2A x 7/8"-14 UNF-2A
11		87480653		1	VÁLVULA HIDRÁULICA SWING DAMPENING
12		84254943		1	TUBAGEM HIDRÁULICO
13		84254944		1	TUBAGEM HIDRÁULICO

580N-RETRO-CARREGADORA (BRASIL)

35.726.32	02	p1	9/2021

VÁLVULA - AMORTECIMENTO DA OSCILAÇÃO

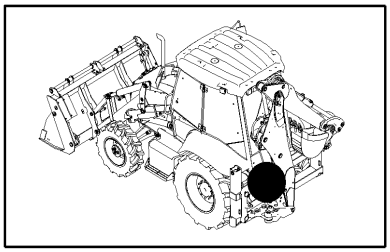

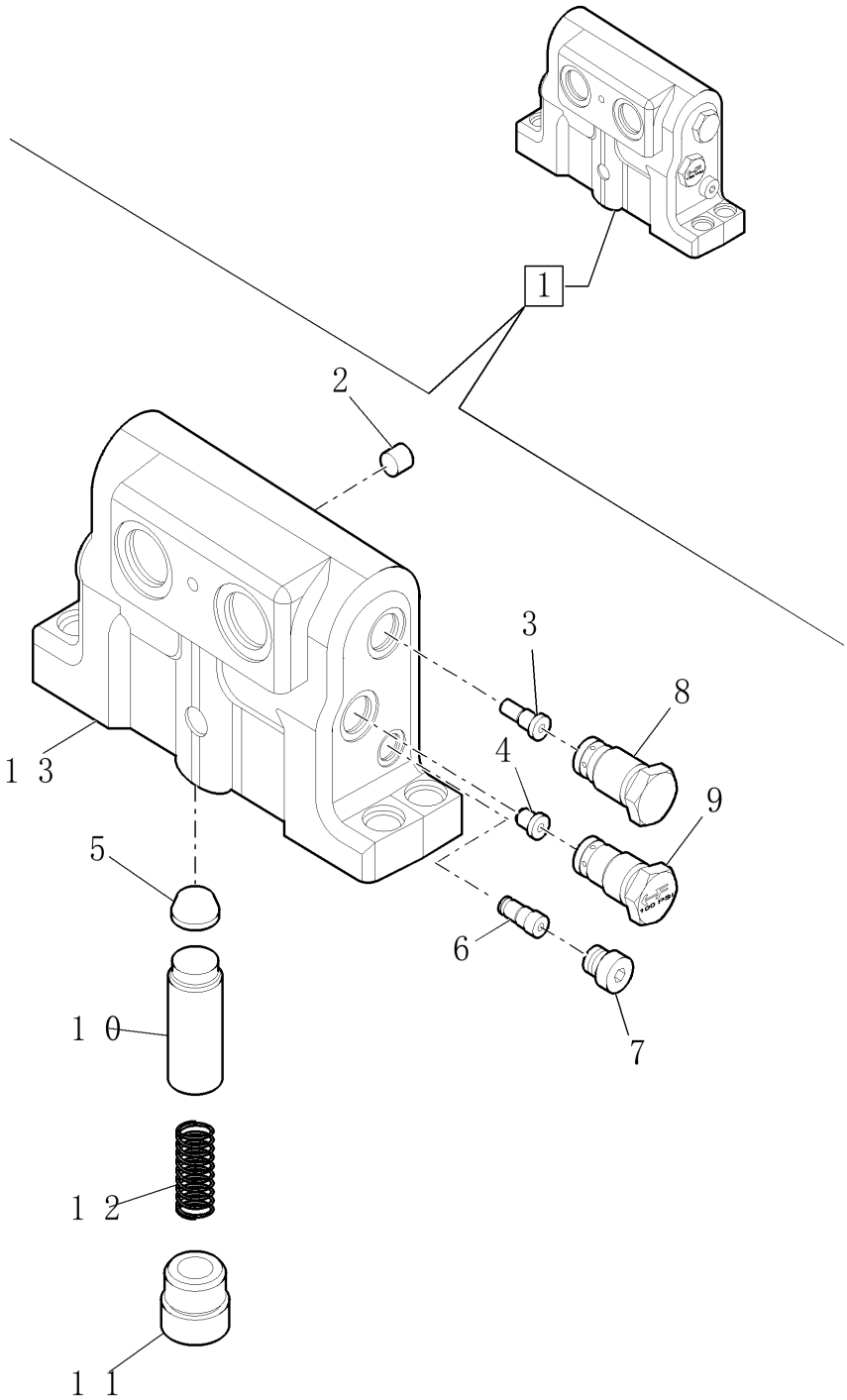

VÁLVULA - AMORTECIMENTO DA OSCILAÇÃO

REF	FN	PART NUMBER	YR/SN	QTY	DESCRIPTION
1		87480653		1	VÁLVULA HIDRÁULICA SWING DAMPENING ASSY
2		369372A1		1	BUJÃO 6.5mm OD x 5mm L
3		400296A2		1	VALVE, CHECK
4		400657A1		1	BUJÃO 1.85mm Hole
5		1976955C1		1	FILTRO TELA
6		388712A2		1	VÁLVULA
7		218-5209		1	PLUG SEXTAVADO INTER 9/16"-18 ORB
8		87753055		1	VÁLVULA DE RETENÇÃO
9		396422A2		1	VALVE, CHECK
10		87449374		1	CARRETO
11		409025A1		1	BUJÃO Hex, 3/4" - 16 ORB
12		388881A1		1	MOLA HELICOIDAL Compression, 12.20mm OD x 59.21mm L
13		87416976		1	CORPO DA VÁLVULA

RETROESCAVADEIRA - SISTEMA HIDRÁULICO - OSCILAÇÃO

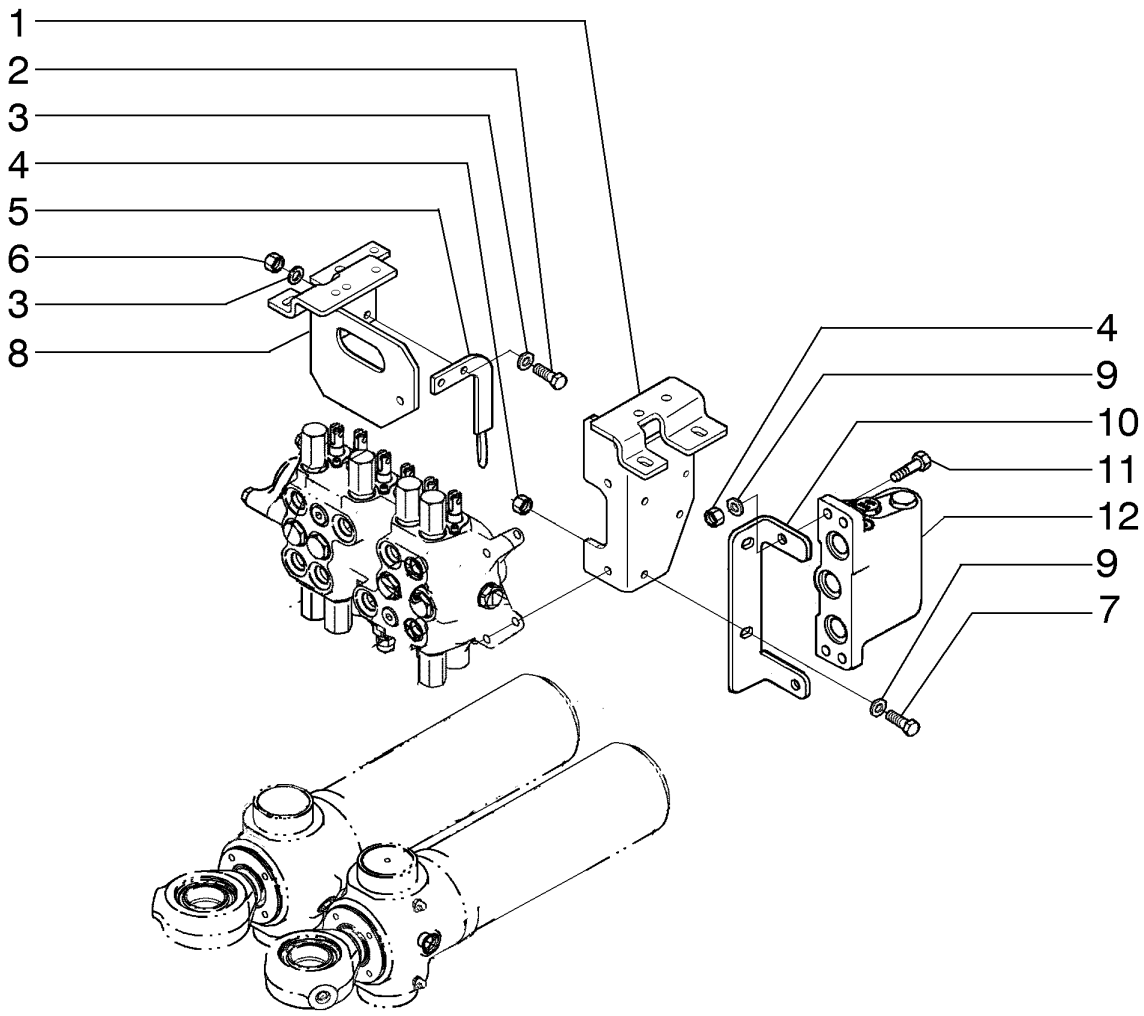

RETROESCAVADEIRA - SISTEMA HIDRÁULICO - OSCILAÇÃO

REF	FN	PART NUMBER	YR/SN	QTY	DESCRIPTION
1		87703557		1	SUPORTE
2		614-8030		2	PARAFUSO Hex, M8 x 1.25 x 30mm, Cl 8.8, Full Thd
3		87655042		4	ANILHA ESPECIAL 8.8mm ID x 17.5mm OD x 2.2mm Thk
4		829-1410		4	PORCA M10 x 1.5, Cl 10.9
5		87633538		1	SUPORTE
6		829-1408		2	PORCA Hex, M8 x 1.25, Cl 10.9
7		614-10035		2	PARAFUSO Hex, M10 x 1.5 x 35mm, Cl 8.8, Full Thd
8		84270125		1	SUPORTE
9		87655046		8	ANILHA ESPECIAL 10.65mm ID x 23mm OD x 2.2mm Thk
10		87648711		1	SUPORTE
11		86980404		2	PARAFUSO Hex, M10 x 1.5 x 45mm, Cl 8.8
12		87480653		1	VÁLVULA HIDRÁULICA SWING DAMPENING

580N-RETRO-CARREGADORA (BRASIL)

35.726.34	01	p1	9/2021

COMANDO - RETROESCAVADEIRA, BRAÇO STD DA OSCILAÇÃO

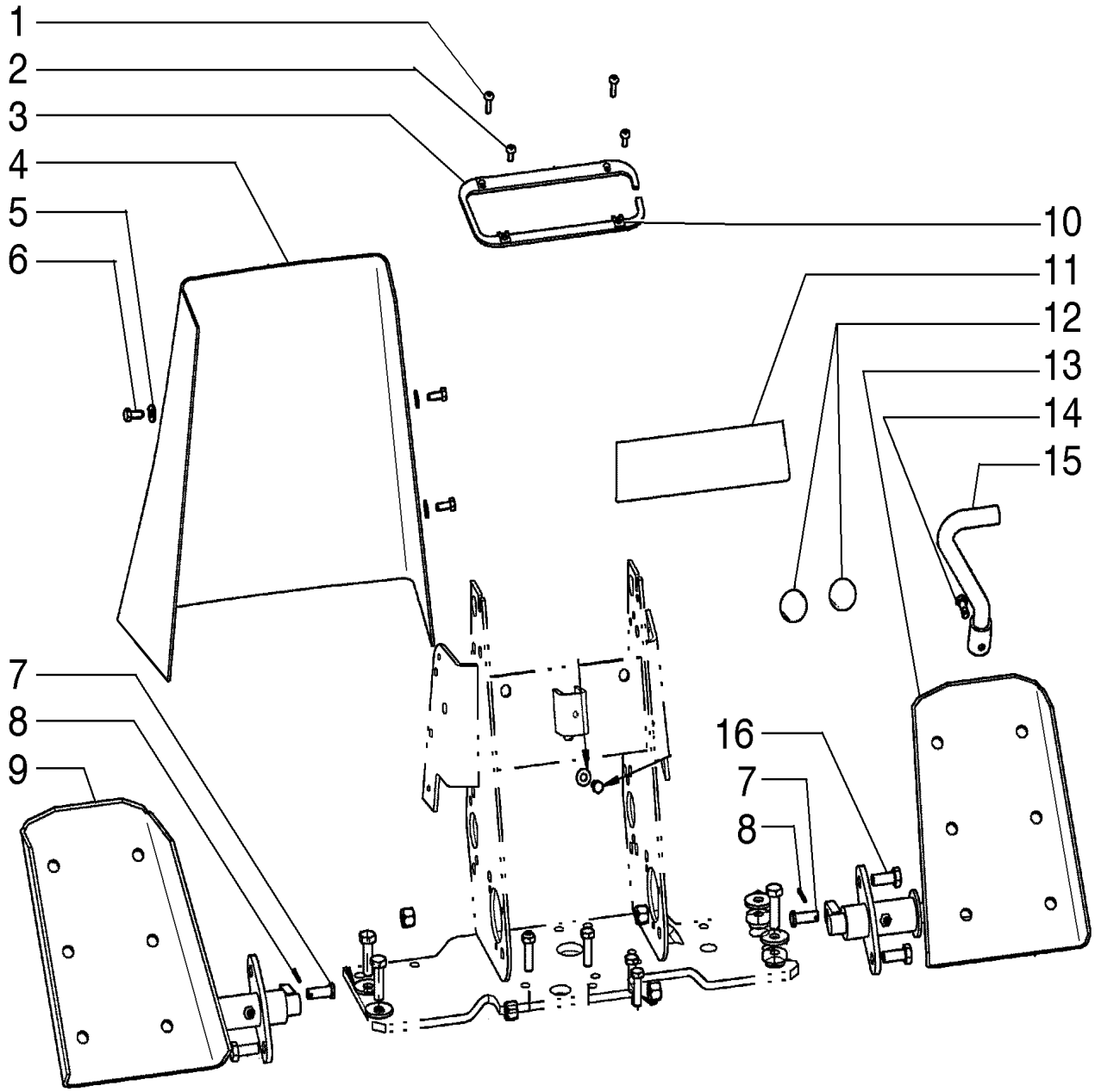

COMANDO - RETROESCAVADEIRA, BRAÇO STD DA OSCILAÇÃO

REF	FN	PART NUMBER	YR/SN	QTY	DESCRIPTION
1		87310126		2	PARAFUSO Phillips Drive, Pan HD, #10 - 24 x 3/4", SST
2		87310124		2	PARAFUSO Phillips Drive, Pan HD, #10 - 24 x 1/2", SST
3		136822A1		1	RETENTOR 4x6,35mm Dia x 212mm L
4		390759A1		1	COBERTURA 2 Alavancas, Até chassi
4		47946578		1	COBERTURA 2 Alavancas, A partir do chassi
5		87310139		5	ARRUELA PLANA 7.14mm ID x 15.88mm OD x 1.65mm Thk
6		87310156		5	PARAFUSO M6.3 x 1.8 x 16mm, Stainless
7		D149288		2	PINO 8.33mm OD x 30.66mm L
8		432-612		2	PINO ELÁSTICO 3/32" x 3/4"
9		136271A2		1	PEDAL
10		131-861		4	PORCA-MOLA Tinn, U, #10-24
11		D149829		1	DECALQUE
12		353-411		2	TAMPÃO PLÁSTICO Dome, 1.000" hole, Nylon
13		136270A2		1	PEDAL
14		87041331		1	PARAFUSO TIPO PREV. Hex, M6 x 16mm, Cl 8.8
15		87444149		1	HASTE
16		614-10025		4	PARAFUSO Hex, M10 x 1.5 x 25mm, Cl 8.8

580N-RETRO-CARREGADORA (BRASIL)

35.726.35	01	p1	9/2021

COMANDO - RETROESCAVADEIRA, INTERRUPTOR DE PÉ PARA AUXILIARES

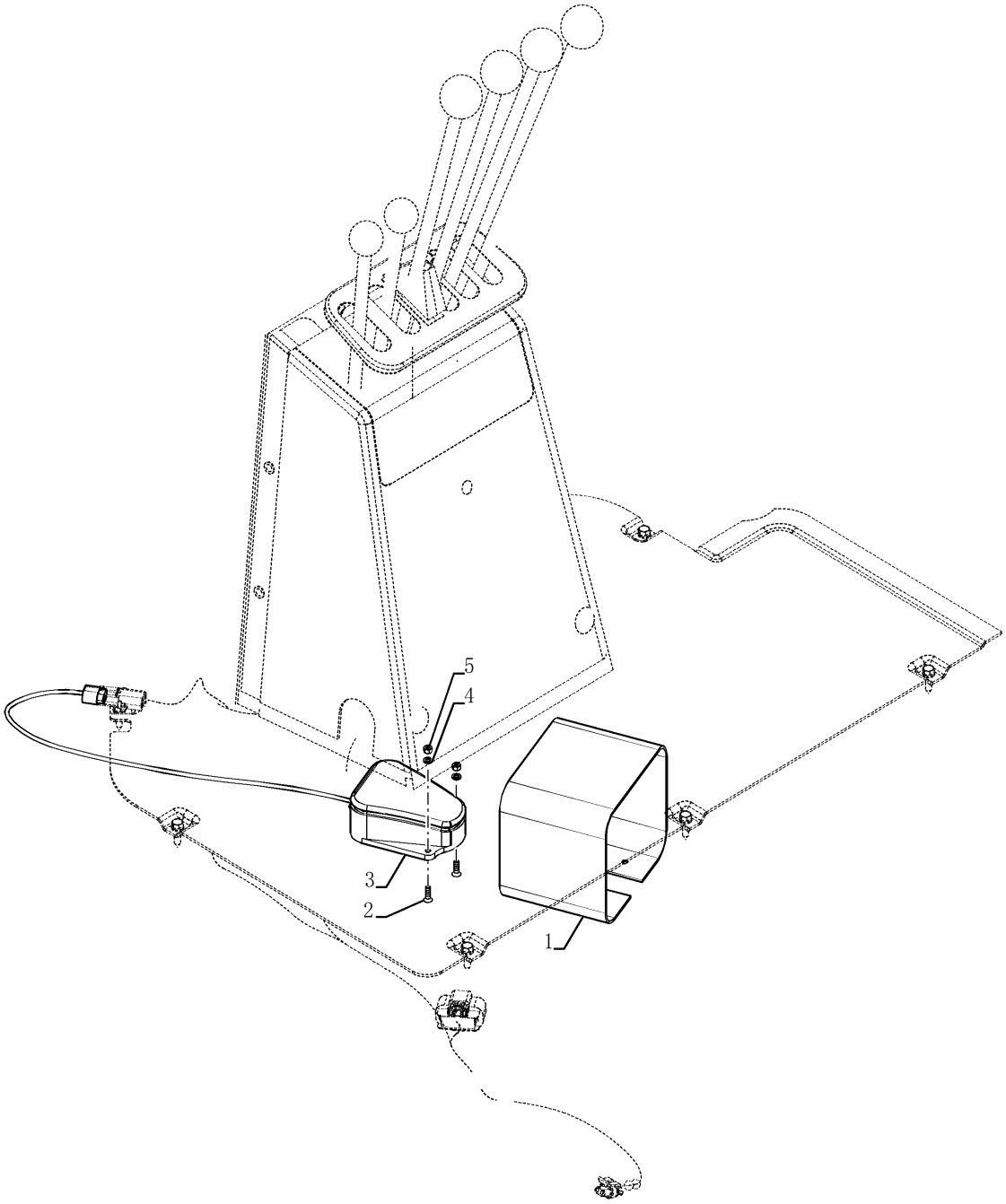

COMANDO - RETROESCAVADEIRA, INTERRUPTOR DE PÉ PARA AUXILIARES

REF FN	PART NUMBER	YR/SN	QTY	DESCRIPTION
1	300030A1		1	COBERTURA
2	843-1516		2	PARAFUSO Flat , M5 x 16mm, Cl 4.8
3	137219A1		1	INTERRUPTOR FOOT, AUX HYD
4	892-11005		2	ANILHA DE RETENÇÃO M5
5	824-1405		2	PORCA M5, Cl 5

580N-RETRO-CARREGADORA (BRASIL)

35.726.36	01	p1	9/2021

CONTROL - BACKHOE, WITH FOOT SWING (WITHOUT EXTENDABLE DIPPER)

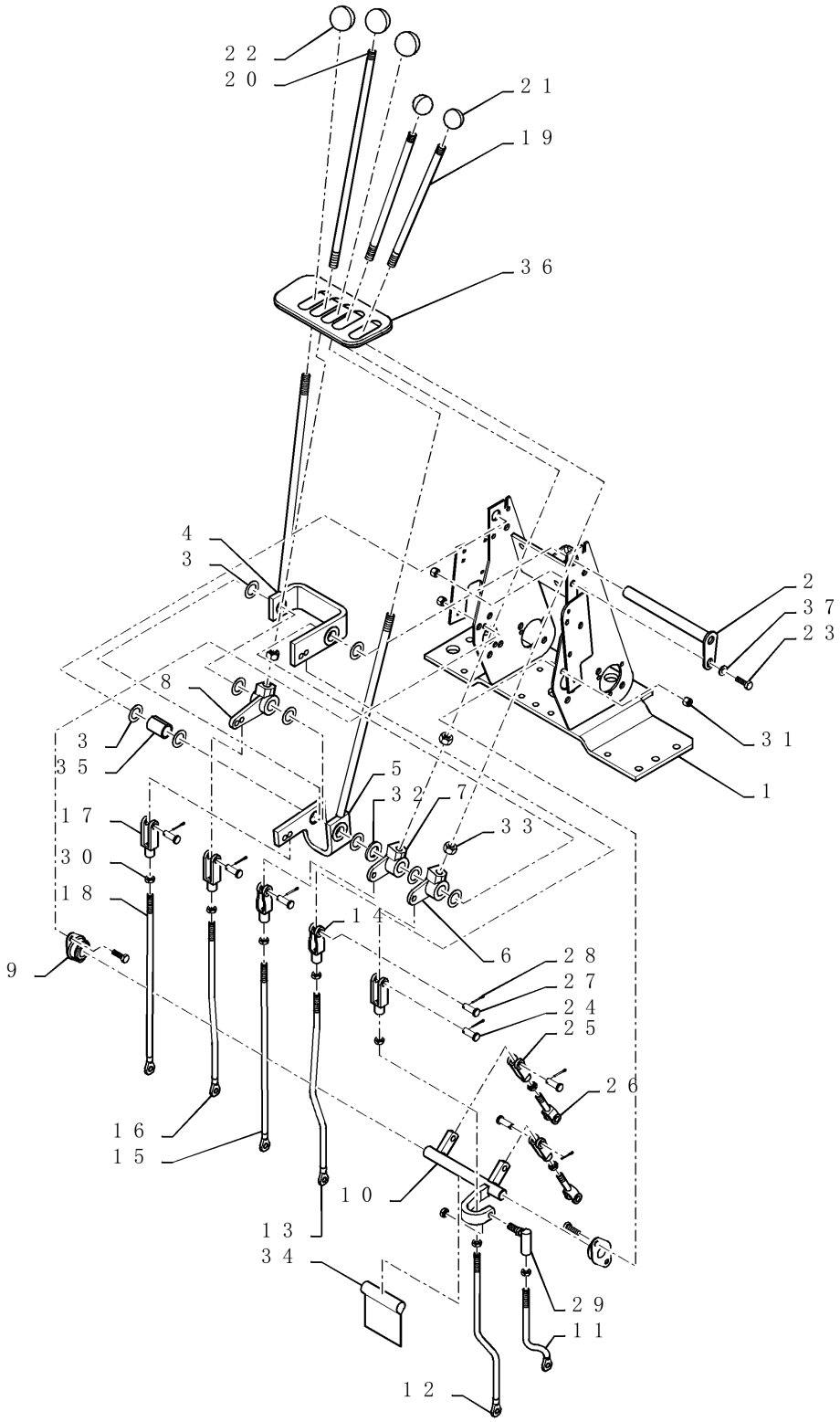

CONTROL - BACKHOE, WITH FOOT SWING (WITHOUT EXTENDABLE DIPPER)

REF	FN	PART NUMBER	YR/SN	QTY	DESCRIPTION
1		87418516		1	SUPORTE
2		87401203		1	EIXO 198mm L
3		A30881		10	ANILHA DE VEDAÇÃO 19.45mm ID x 31.35mm OD
4		136267A1		1	LEVER
5		136269A1		1	LEVER
6		D150434		1	ALAVANCA Bellcrank Extendahoe
7		D150435		1	ALAVANCA Bellcrank Extendahoe
8		D150397		1	ALAVANCA Bellcrank Extendahoe
9		D139039		2	ROLAMENTO ESFÉRICO W/ FLANGE, 19mm ID
10		D148994		1	EIXO 182.10mm L
11		87422239		1	HASTE ROSCADA 9.53mm D x 151mm L Swing
12		87422241		1	HASTE ROSCADA 9.53mm D x 363mm L Boom
13		87422243		1	HASTE ROSCADA 9.53mm D x 368mm L LH Stabilizer
14		D150493		2	GARFO 3/8" - 24 UNF
15		87422245		1	HASTE ROSCADA 9.53mm D x 368mm L RH Stabilizer
16		87422247		1	HASTE ROSCADA 9.53mm D x 352mm L Dipper
17		213-126		3	GARFO AJUSTÁVEL 3/8"-24 x 2 1/2"
18		87422249		1	HASTE ROSCADA 9.53mm D x 368mm L Bucket
19		136261A1		2	HASTE ROSCADA 1/2"-20 UNF x 260mm L
20		136263A1		1	HASTE 12.7mm OD x 407mm L
21		D59912		2	MAÇANETA
22		L54563		3	MAÇANETA
23		614-8025		5	PARAFUSO Hex, M8 x 1.25 x 25mm, Cl 8.8, Full Thd
24		D149288		5	PINO 8.33mm OD x 30.66mm L
25		D149262		2	GARFO 3/8-24"
26		D150503		2	EXTREMIDADE
27		427-6088		2	PINO DE FORQUILHA 3/8" x 3/4"
28		432-612		7	PINO ELÁSTICO 3/32" x 3/4"
29		D149295		1	JUNTA ESFÉRICA 3/8"
30		425-156		9	PORCA-TRAVA Jam, 3/8"-24, G5

580N-RETRO-CARREGADORA (BRASIL)

35.726.36	01	p2	9/2021

CONTROL - BACKHOE, WITH FOOT SWING (WITHOUT EXTENDABLE DIPPER)

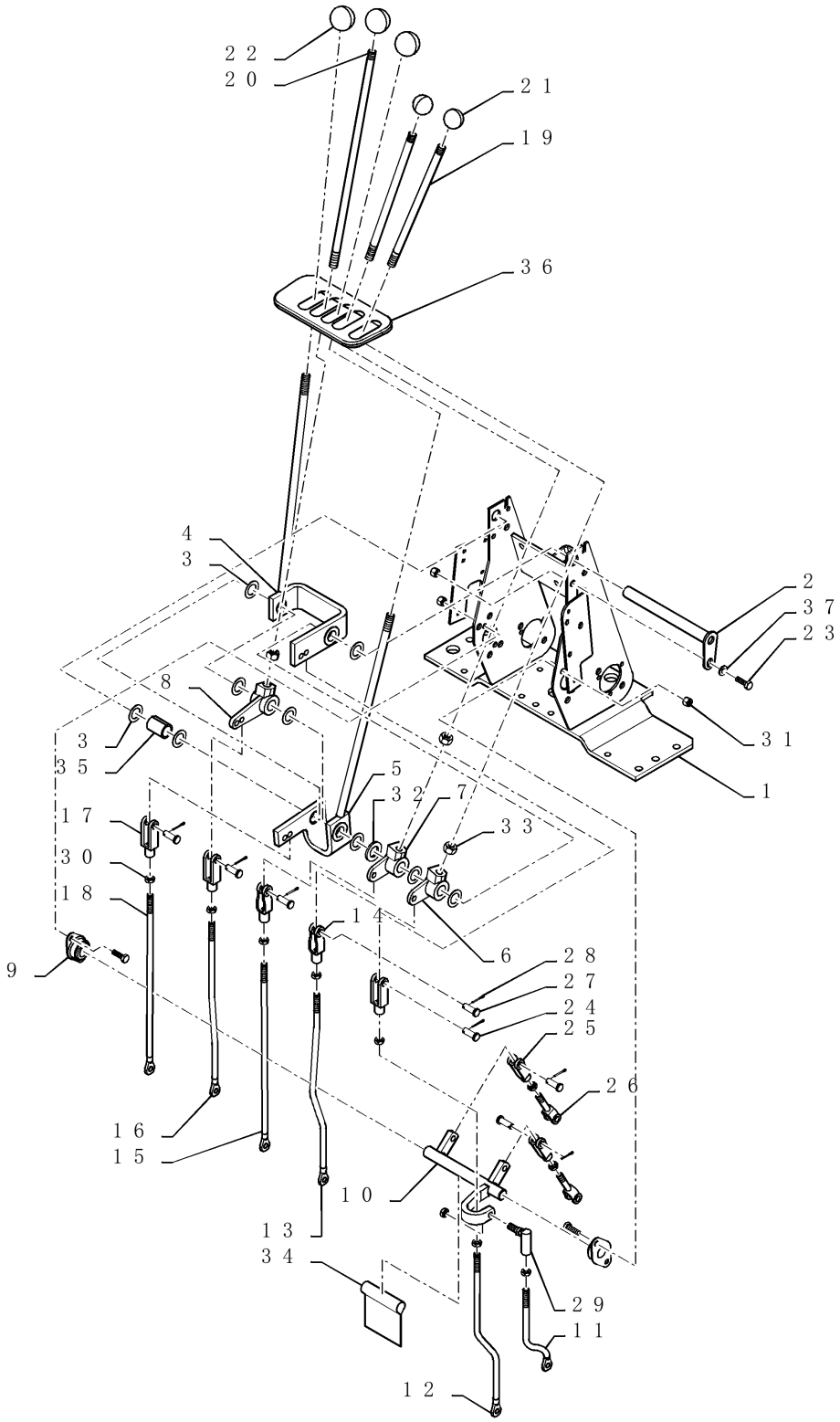

CONTROL - BACKHOE, WITH FOOT SWING (WITHOUT EXTENDABLE DIPPER)

REF FN	PART NUMBER	YR/SN	QTY	DESCRIPTION
31	832-10408		5	CONTRA PORCA M8 x 1.25, Cl 8.8
32	D34666		1	ARRUELA PLANA 33.34mm ID x 63.5mm OD x 2.38mm Thk
33	425-118		3	PORCA 1/2"-20, G5
34	87444776		1	DÍSTICO DE AVISO Warning: Crush Hazard; Foot Swing
35	D150486		1	ESPAÇADOR 19.76mm ID x 25.4mm OD x 35mm L
36	D149866		1	COBERTURA DE PROTECÇ
37	87655042		1	ANILHA ESPECIAL 8.8mm ID x 17.5mm OD x 2.2mm Thk

35.726.36	02	p1	9/2021

COMANDO - RETROSCAVADEIRA, COM OSCILAÇÃO NO PÉ (SEM BRAÇO EXTENSÍVEL DA CONCHA)

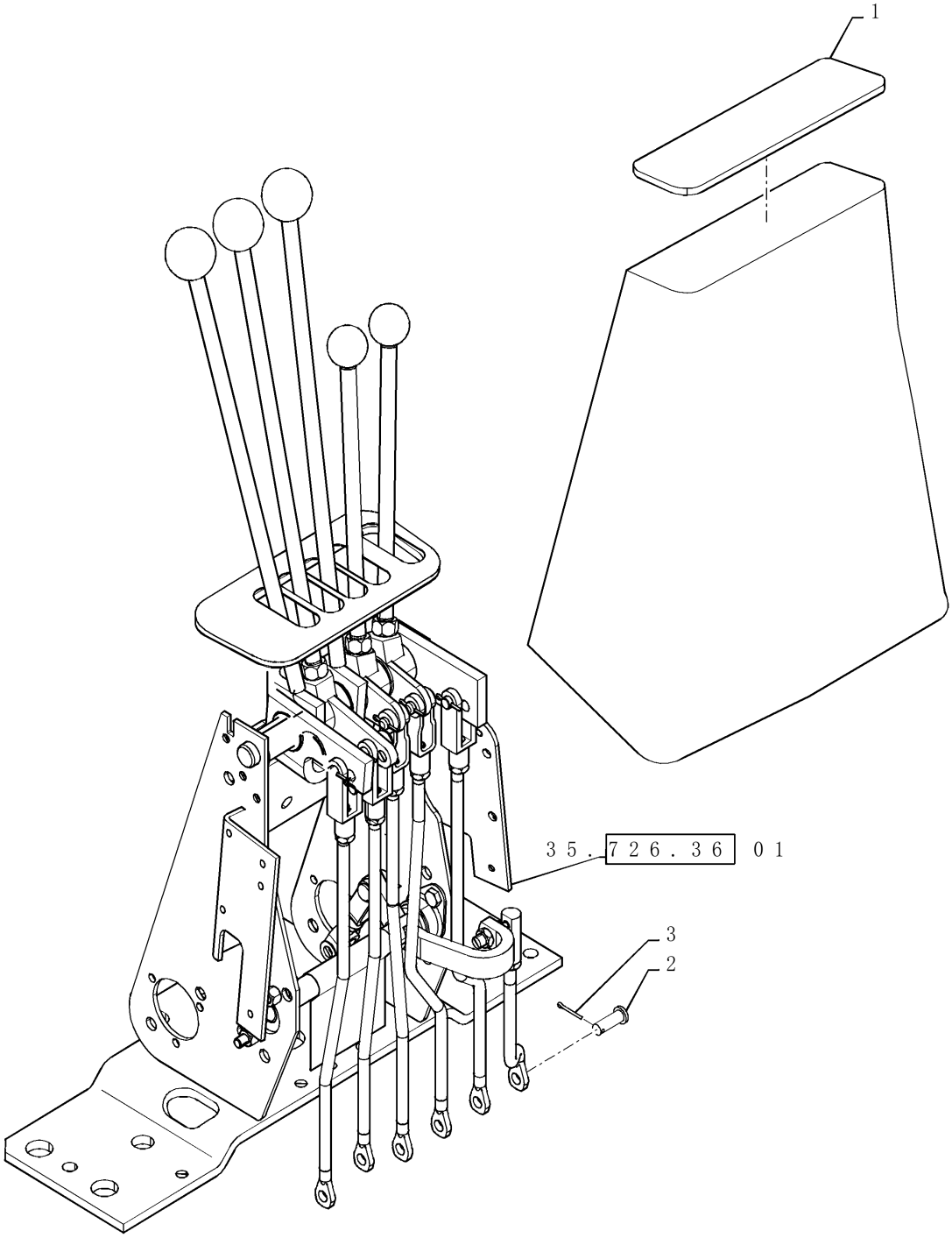

COMANDO - RETROSCAVADEIRA, COM OSCILAÇÃO NO PÉ (SEM BRAÇO EXTENSÍVEL DA CONCHA)

REF	FN	PART NUMBER	YR/SN	QTY	DESCRIPTION
1		D149824		1	DECALQUE Top Backhoe
2		D149287		6	PINO 7.9mm OD x 26.72mm L
3		432-612		6	PINO ELÁSTICO 3/32" x 3/4"

580N-RETRO-CARREGADORA (BRASIL)

35.726.36	03	p1	9/2021

SUPORTE E VEDADORES (TORRE DE CONTROLE)

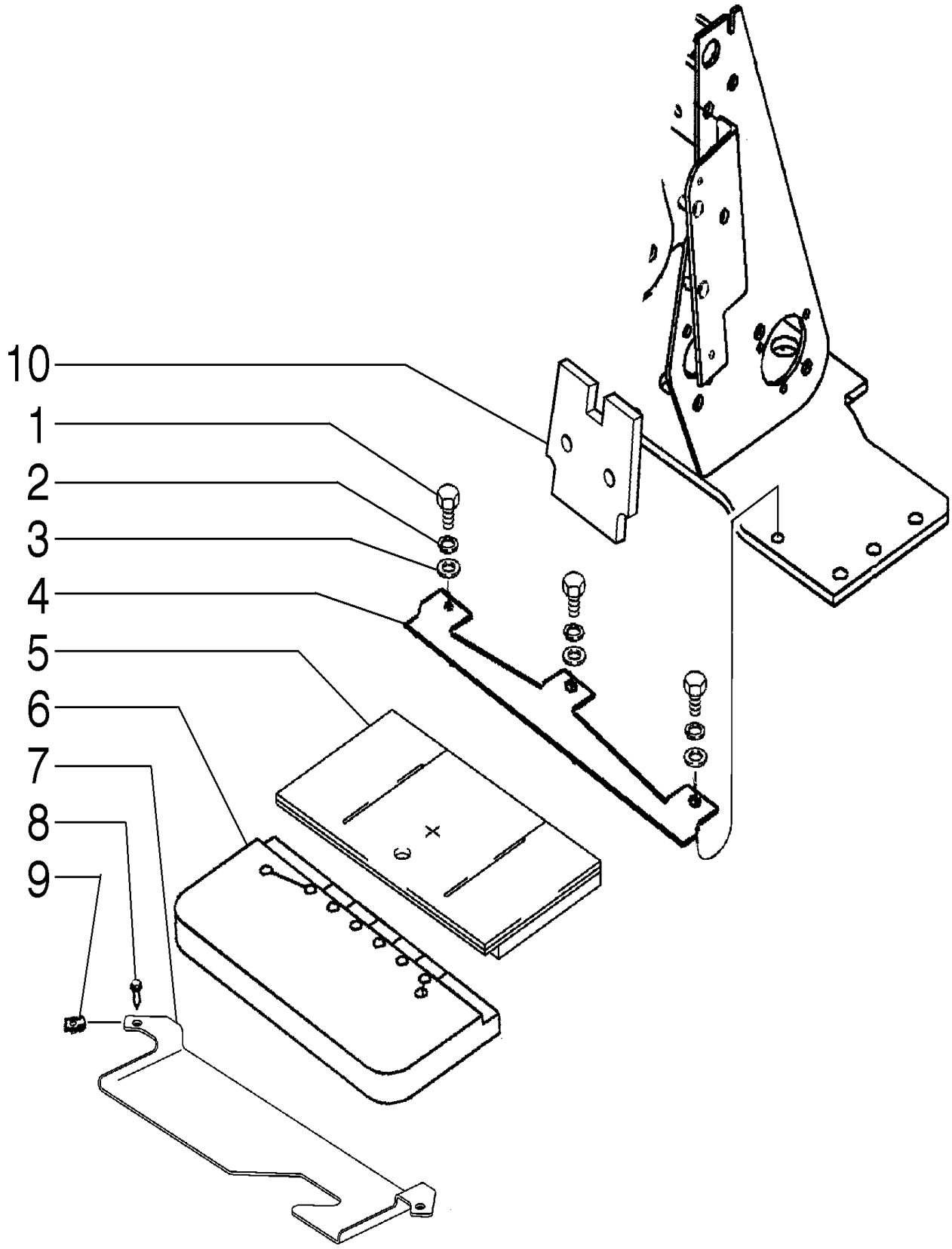

SUPORTE E VEDADORES (TORRE DE CONTROLE)

REF FN	PART NUMBER	YR/SN	QTY	DESCRIPTION
1	614-8020		3	PARAFUSO Hex, M8 x 1.25 x 20mm
2	892-11008		3	ANILHA DE RETENÇÃO 8mm ID
3	895-11008		3	ARRUELA PLANA 9mm ID x 16mm OD x 1.6mm Thk
4	84399305		1	SUPORTE
5	400069A1		1	ESPUMA
6	87439210		1	ESPUMA
7	397911A1		1	SUPORTE
8	87310096		2	PARAFUSO Hex, M6 x 25, Cl. 8.8, W/ Washer
9	833-40406		2	PORCA-MOLA M6, U
10	397870A3		1	ESPUMA ISOLANTE

580N-RETRO-CARREGADORA (BRASIL)

35.726.37	01	p1	9/2021

COMANDO RETROESCAVADEIRA - VÁLVULA

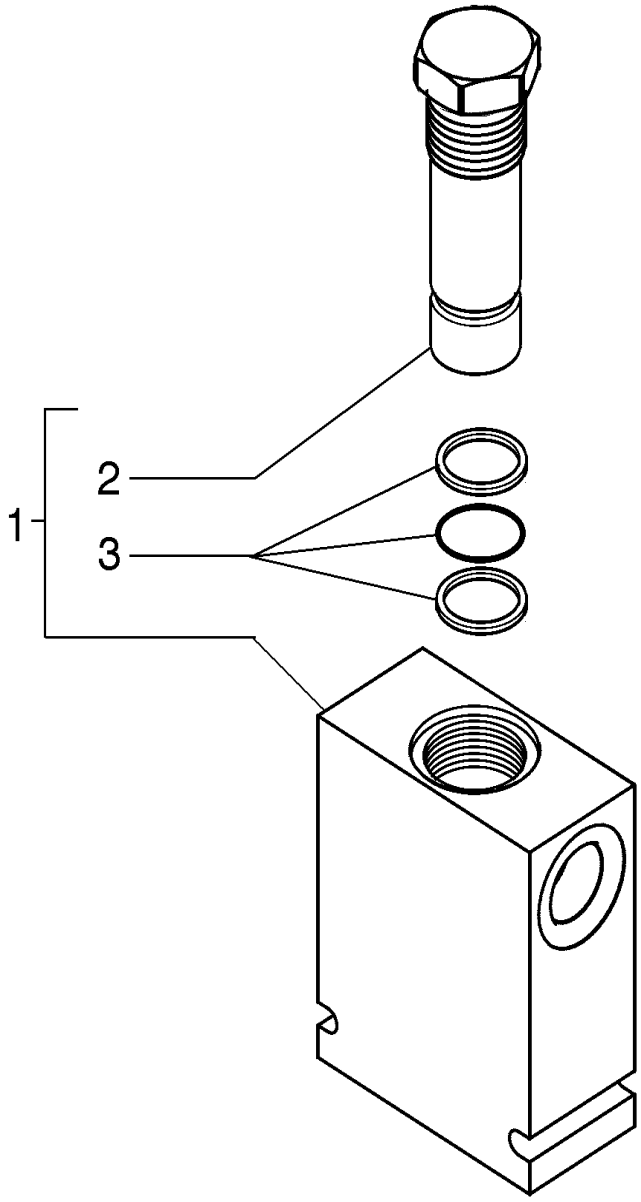

COMANDO RETROESCAVADEIRA - VÁLVULA

REF	FN	PART NUMBER	YR/SN	QTY	DESCRIPTION
1		84422084		1	VÁLVULA DE RETENÇÃO
2		84422094		1	VÁLVULA DE RETENÇÃO
3		84422097		1	KIT DE SERVIÇO

580N-RETRO-CARREGADORA (BRASIL)

35.726.37	01	p1	9/2021

VÁLVULA - MARTELETE AUXILIAR (COM COMANDOS MECÂNICOS)

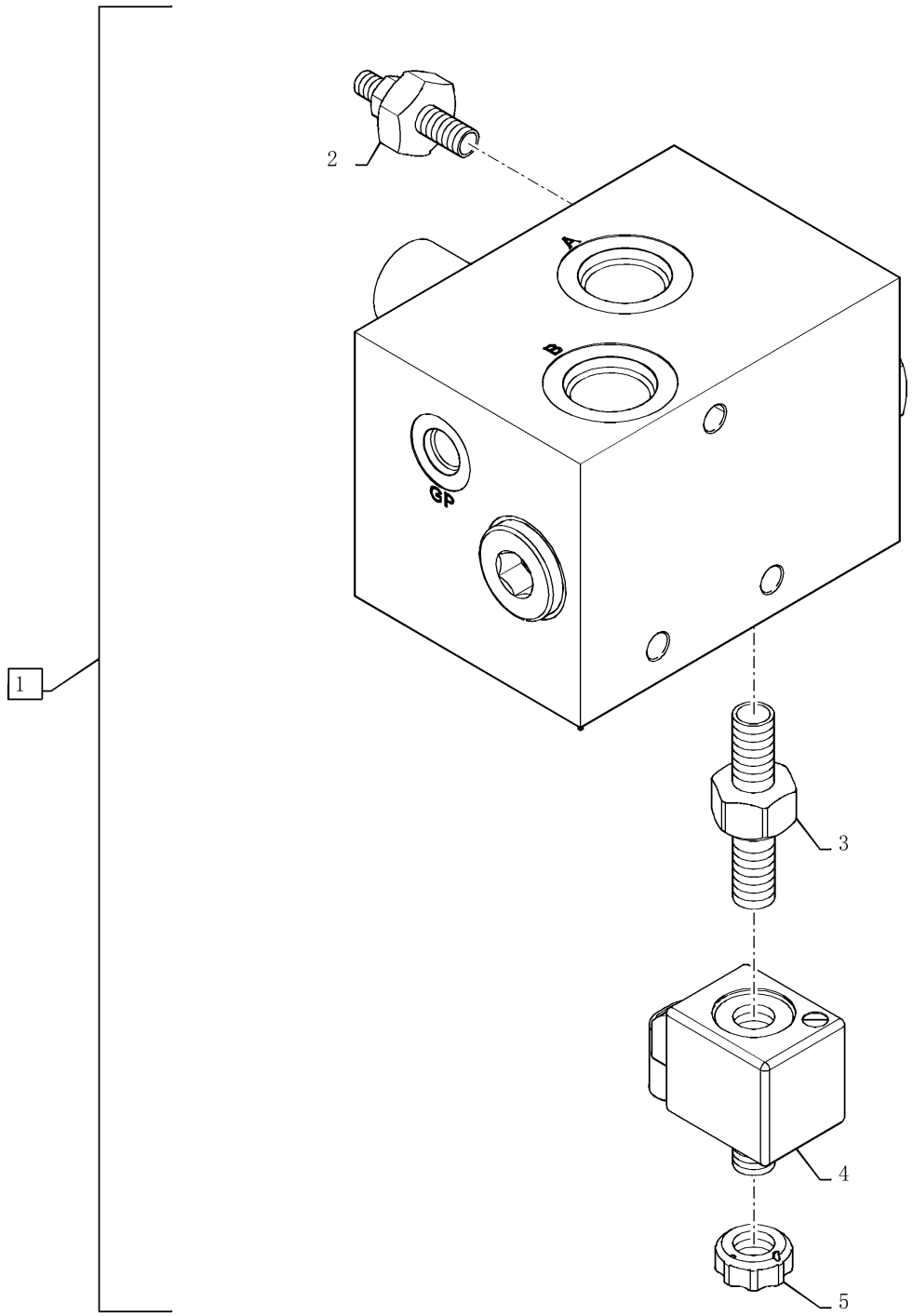

VÁLVULA - MARTELETE AUXILIAR (COM COMANDOS MECÂNICOS)

REF	FN	PART NUMBER	YR/SN	QTY	DESCRIPTION
1		84247109		1	VÁLVULA Hammer; Open Center
2		9970178		1	VALVULA DE ALIVIO
3		9970180		1	VÁLVULA DE SOLENÓIDE
4		84478803		1	BOBINA
5		9970384		1	PORCA DE VEDAÇÃO

35.726.37	02	p1	9/2021

SISTEMA HIDRÁULICO - CONTROLE MARTELETE

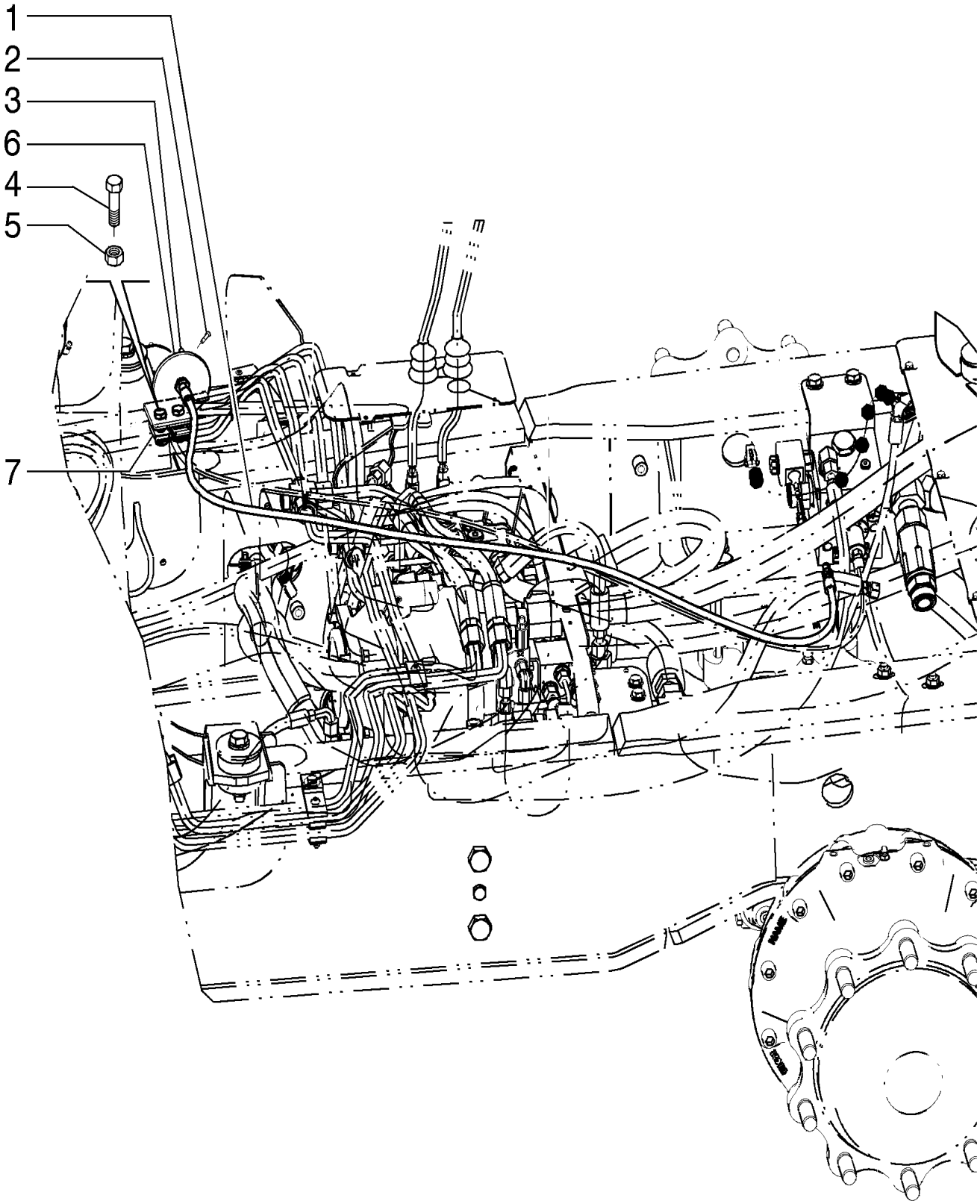

SISTEMA HIDRÁULICO - CONTROLE MARTELETE

REF	FN	PART NUMBER	YR/SN	QTY	DESCRIPTION
1		84377870		1	CABO 1630mm L
2		13804521		1	PARAFUSO DE AJUSTE M8 x 20, Cl 8.8
3		84367646		1	MAÇANETA
4		120112		2	PARAFUSO Hex, M10 x 1.5 x 40mm, Cl 8.8, Full Thd
5		412141		2	CONTRA PORCA M10 x 1.5, Cl 8
6		84391738		1	SUPORTE
7		D138055		2	BRAÇADEIRA 10,3mm ID x 58,4mm L

580N-RETRO-CARREGADORA (BRASIL)

35.726.38	01	p1	9/2021

SISTEMA HIDRÁULICO - MARTELETE

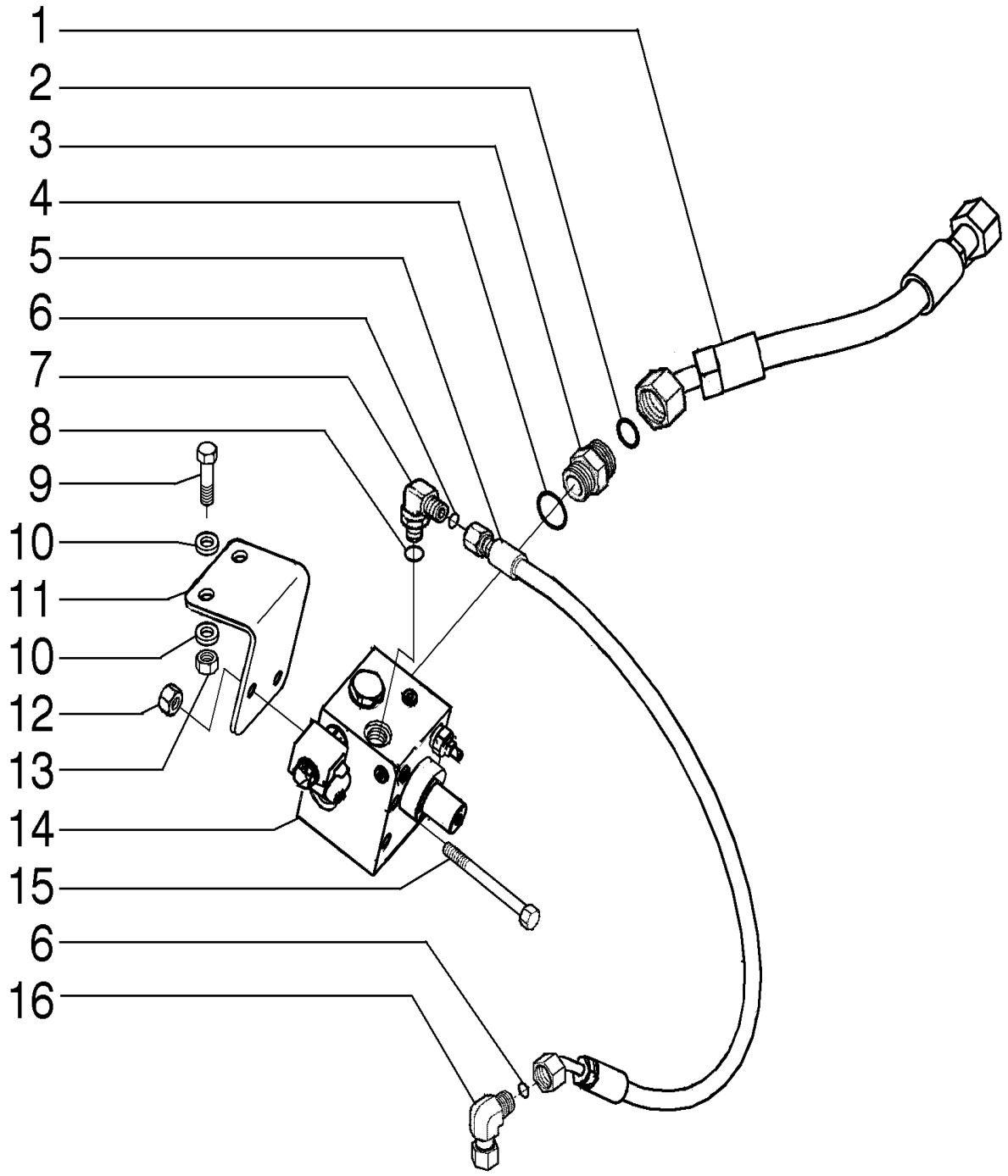

SISTEMA HIDRÁULICO - MARTELETE

REF	FN	PART NUMBER	YR/SN	QTY	DESCRIPTION
1		84283270		1	MANGUEIRA HIDRÁULICA 19mm ID x 415mm L
2		167266		2	O-RING 0.116" Thk x 0.924" ID, -912, Cl 6, 90 Duro
3		87303844		2	CONECTOR HIDRÁUL 1-7/16" - 12 ORFS x 1-1/16" - 12 ORB
4		9824050		2	O-RING 0.07" Thk x 0.926" ID, -21, Cl 6, 90 Duro
5		84514723		1	MANGUEIRA HIDRÁULICA 10mm ID x 1035mm L
6		9993141		2	O-RING 0.07" Thk x 0.364" ID, -12, Cl 6, 90 Duro
7		9840543		1	COTOVELO 90 90 Degree, 11/16"-16 x 9/16"-18 Adj, ORFS
8		9617873		1	O-RING 0.078" Thk x 0.468" ID, -906, Cl 6, 90 Duro
9		9706702		2	PARAFUSO Hex, M12 x 1.75 x 50mm, Cl 8.8
10		87655043		4	ARRUELA PLANA M12, 13.65mm ID x 24.90mm OD x 3.20mm, HT Boron, ZNM
11		84257782		1	SUPORTE
12		43362		2	PORCA M8 x 1.25, Cl 10
13		337475		2	PORCA M12, Cl 10
14		84247109		1	VÁLVULA
15		1960667		2	PARAFUSO ALLENA FLAN M8 x 90mm, Cl 8.8
16		84989392		1	COTOVELO 90 Degree, 11/16"-16 ORFS x 11/16"-16 Fem Sw

580N-RETRO-CARREGADORA (BRASIL)

35.726.39	01	p1	9/2021

BRAÇO EXTENSÍVEL, SISTEMA HIDRÁULICO AUXILIAR, W/ STANDARD CLIMATE

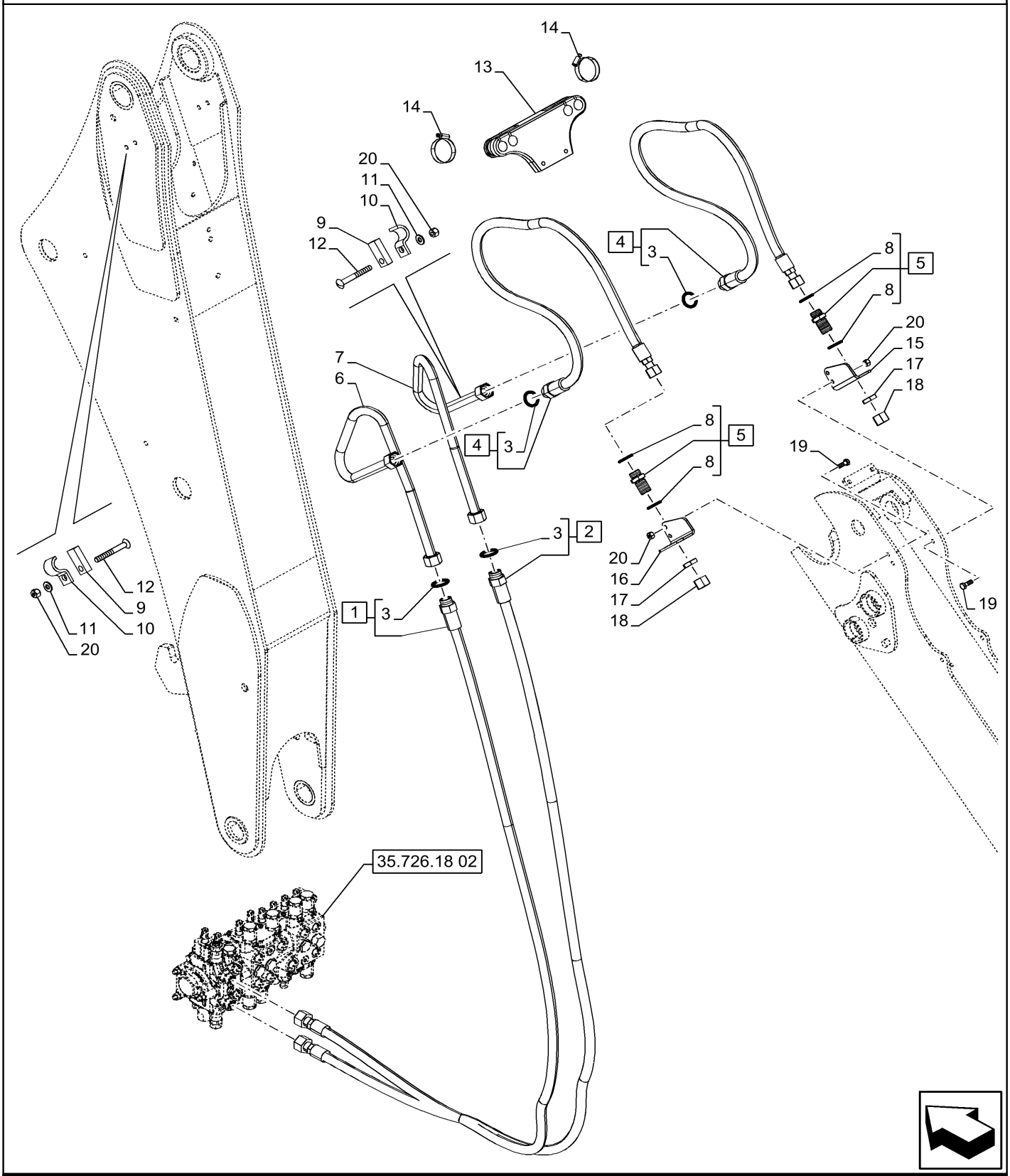

A partir do chassi

BRAÇO EXTENSÍVEL, SISTEMA HIDRÁULICO AUXILIAR, W/ STANDARD CLIMATE

REF	FN	PART NUMBER	YR/SN	QTY	DESCRIPTION
1		48050861		1	MANGUEIRA HIDRÁULICA 19mm ID x 2805mm L Standard Valve to Auxiliary Port A, ASSY, Incl 3 (Qty 1)
2		48056754		1	MANGUEIRA HIDRÁULICA 19mm ID x 2805mm L Standard Valve to Auxiliary Port B, ASSY, Incl 3 (Qty 1)
3		9824050		4	O-RING 0.07" Thk x 0.926" ID, -21, Cl 6, 90 Duro
4		48048162		2	MANGUEIRA HIDRÁULICA 19mm ID x 1656mm L Extendable Dipper Auxiliary, ASSY, Incl 3 (Qty 2)
5		201-140		2	CONECTOR HIDRÁUL 1-3/16" - 12, Blkhd, ORFS ASSY, Incl 8
6		48078545		1	TUBAGEM HIDRÁULICO LH, Extendable Dipper Auxiliary
7		48078078		1	TUBAGEM HIDRÁULICO RH, Extendable Dipper Auxiliary
8		9991976		4	O-RING 0.07" Thk x 0.739" ID, -18, Cl 6, 90 Duro
9		48029817		2	ESPAÇADOR 13mm ID x 60mm L x 15mm Thk
10		242459A1		2	BRAÇADEIRA 1" Tube
11		87655046		2	ANILHA ESPECIAL 10.65mm ID x 23mm OD x 2.2mm Thk
12		87301279		2	PARAFUSO Sht Sq Nk, M10 x 90mm, Cl 8.8
13		84359766		1	SUPORTE Hose Dual Auxiliary Hydraulic
14		214-3156		2	BRACADEIRA MANGUEIRA 2-3/4" - 3-5/8", HD Worm
15		84305054		1	SUPORTE RH
16		84305006		1	SUPORTE LH
17		218-1249		2	PORCA DE COBERTURA 1-3/16" - 12
18		201-907		2	TAMPA 1-3/16" - 12 ORFS
19		9515003		4	PARAFUSO Hex, M10 x 1.5 x 30mm, Cl 10.9
20		412141		6	CONTRA PORCA M10 x 1.5, Cl 8

580N-RETRO-CARREGADORA (BRASIL)

35.726.39	02	p1	9/2021

SISTEMA HIDRÁULICO AUXILIAR, COM BRAÇO STANDARD

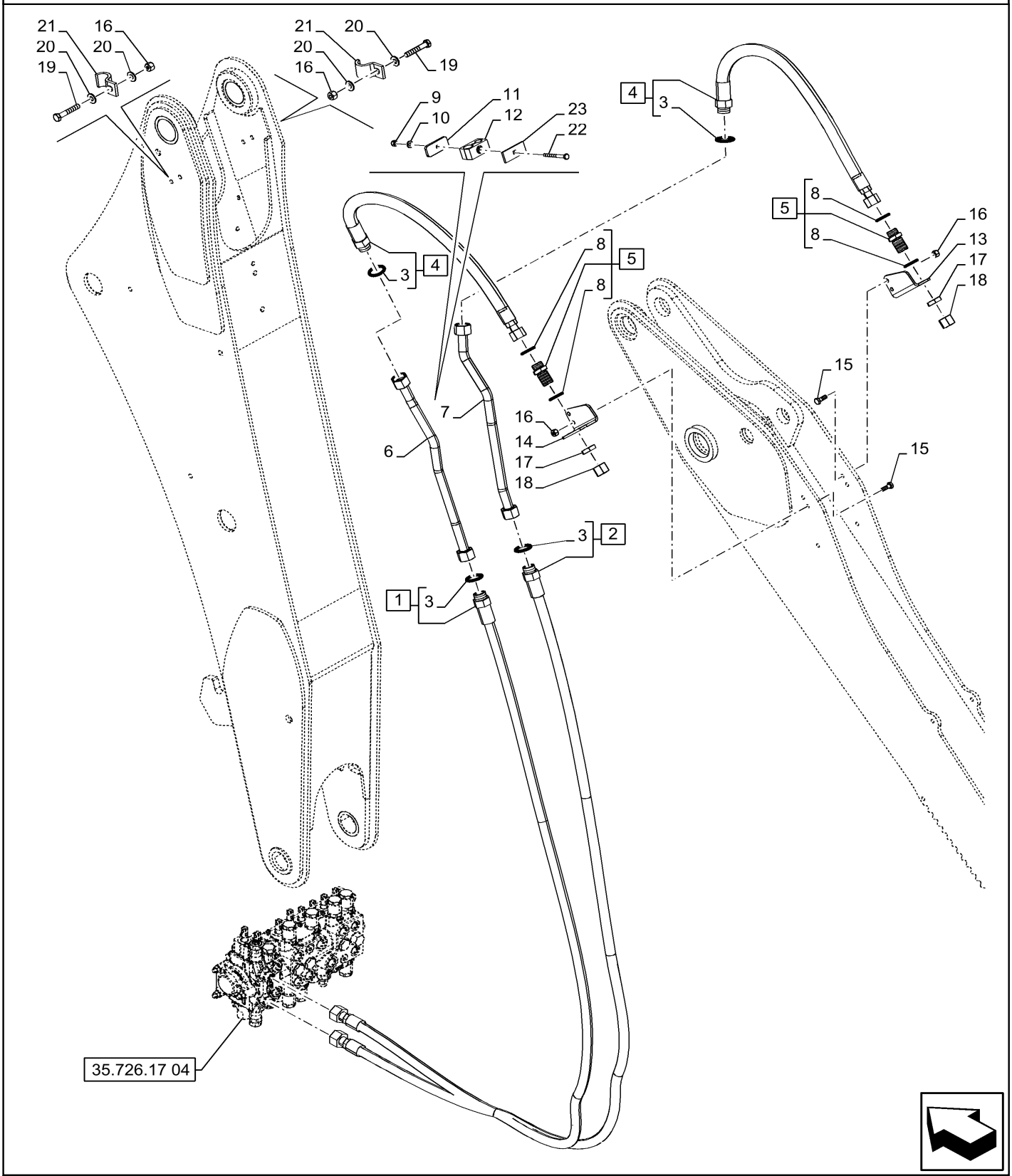

A partir do chassi

SISTEMA HIDRÁULICO AUXILIAR, COM BRAÇO STANDARD

REF FN	PART NUMBER	YR/SN	QTY	DESCRIPTION
1	48050861		1	MANGUEIRA HIDRÁULICA 19mm ID x 2805mm L Standard Valve to Auxiliary Port A, ASSY, Incl 3 (Qty 1)
2	48056754		1	MANGUEIRA HIDRÁULICA 19mm ID x 2805mm L Standard Valve to Auxiliary Port B, ASSY, Incl 3 (Qty 1)
3	9824050		4	O-RING 0.07" Thk x 0.926" ID, -21, Cl 6, 90 Duro
4	84322596		2	MANGUEIRA HIDRÁULICA 19.05mm ID x 906mm L, SAE 100R16 Standard Auxiliary, ASSY, Incl 3 (Qty 2)
5	201-140		2	CONECTOR HIDRÁUL 1-3/16" - 12, Blkhd, ORFS ASSY, Incl 8
6	48051362		1	TUBAGEM HIDRÁULICO Standard Valve to Auxiliary Port A
7	48056747		1	TUBAGEM HIDRÁULICO Standard Valve to Auxiliary Port B
8	9991976		4	O-RING 0.07" Thk x 0.739" ID, -18, Cl 6, 90 Duro
9	412250		2	CONTRA PORCA M8 x 1.25, Cl 8
10	87655042		2	ANILHA ESPECIAL 8.8mm ID x 17.5mm OD x 2.2mm Thk
11	84342644		2	PLACA
12	87000146		2	BRAÇADEIRA 19mm ID x 25,4mm OD x 67mm L
13	84305054		1	SUPORTE RH
14	84305006		1	SUPORTE LH
15	9515003		4	PARAFUSO Hex, M10 x 1.5 x 30mm, Cl 10.9
16	412141		6	CONTRA PORCA M10 x 1.5, Cl 8
17	218-1249		2	PORCA DE COBERTURA 1-3/16" - 12
18	201-907		2	TAMPA 1-3/16" - 12 ORFS
19	120070		2	PARAFUSO Hex, M10 x 1.5 x 60mm, Cl 8.8
20	87655046		4	ANILHA ESPECIAL 10.65mm ID x 23mm OD x 2.2mm Thk
21	242459A1		2	BRAÇADEIRA 1" Tube
22	120108		2	PARAFUSO Hex, M8 x 1.25 x 80mm, Cl 8.8, Full Thd

580N-RETRO-CARREGADORA (BRASIL)

35.726.39	02	p2	9/2021

SISTEMA HIDRÁULICO AUXILIAR, COM BRAÇO STANDARD

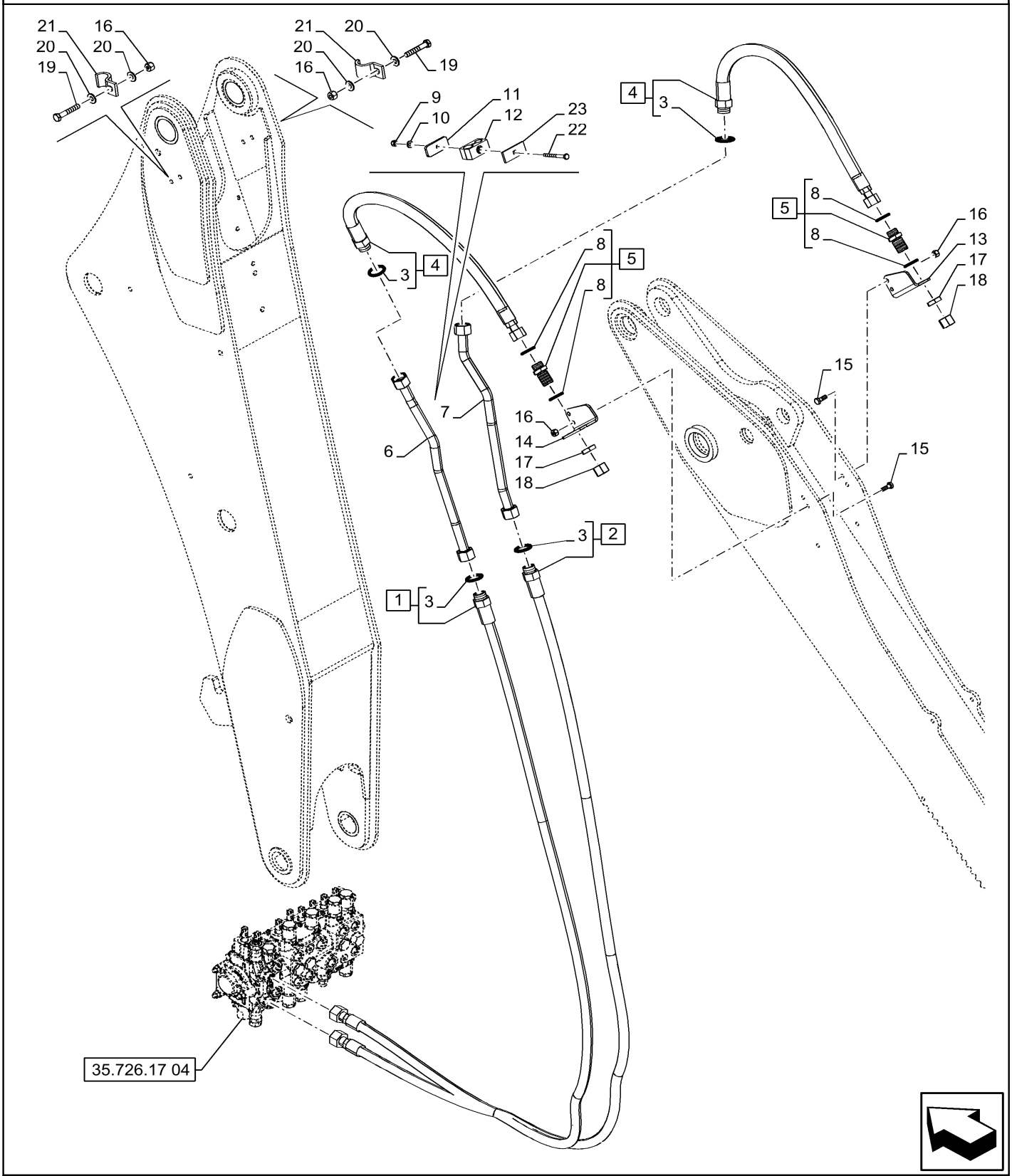

A partir do chassi

SISTEMA HIDRÁULICO AUXILIAR, COM BRAÇO STANDARD

REF FN	PART NUMBER	YR/SN	QTY	DESCRIPTION
23	84283495		2	CORREIA DE FIXAÇÃO

35.730.01	01	p1	9/2021

CILINDRO - CONCHA DA RETROESCAVADEIRA

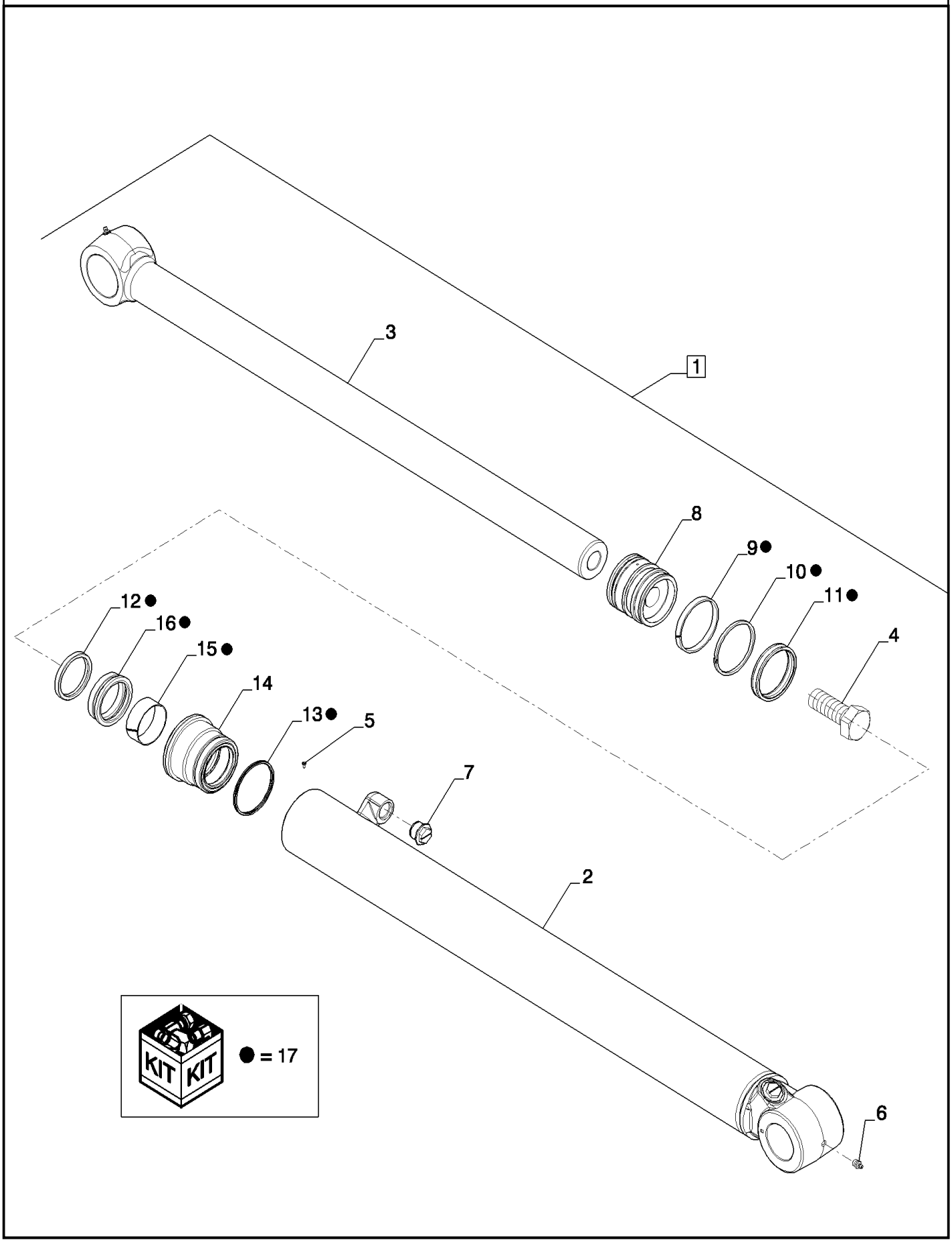

CILINDRO - CONCHA DA RETROESCAVADEIRA

REF	FN	PART NUMBER	YR/SN	QTY	DESCRIPTION
1		84421590		1	CILINDRO HIDRÁULICO Double Acting, 57.2mm Rod, 628.5mm Stroke
2		84290399		1	CORPO DO CILINDRO 107.8mm Bore Dia
3		84238799		1	HASTE 57.2mm OD x 925.47mm L
4		86982443		1	PARAFUSO ESPECIAL 1" 3/8 x 3.50 L
5		G109395		1	PARAFUSO Hex, #8 - 32 x 3/8"
6		219-1		2	GRAXEIRA 1/8" - 27 NPTF
7		353-780		2	BUJÃO Sltd Hd, 7/8"-14, w/O-Ring
8		84297603		1	HASTE PISTÃO
9		G110530		1	ANEL 108mm OD, Ext
10		233104A1		1	ANEL 103.36mm ID, Ext
11		87715786		1	VEDANTE 108mm OD
12		D95145		1	JUNTA EASPADORRO 54.79mm ID x 70.09mm OD x 7.91mm W
13		87615483		1	VEDANTE 100.05mm ID x 108.33mm OD x 4.85mm Thk
14		84238804		1	TAMPA DO CILINDRO
15		1346476C1		1	ANEL 57.15mm ID, Int
16		1542877C1		1	KIT DE VEDAÇÃO 57.2mm Rod Rod and Buffer
17		84259221		1	KIT DE VEDAÇÃO 57.2mm Rod x 108.0mm Bore

580N-RETRO-CARREGADORA (BRASIL)

35.730.02	01	p1	9/2021

CILINDRO - BRAÇO RETROESCAVADEIRA

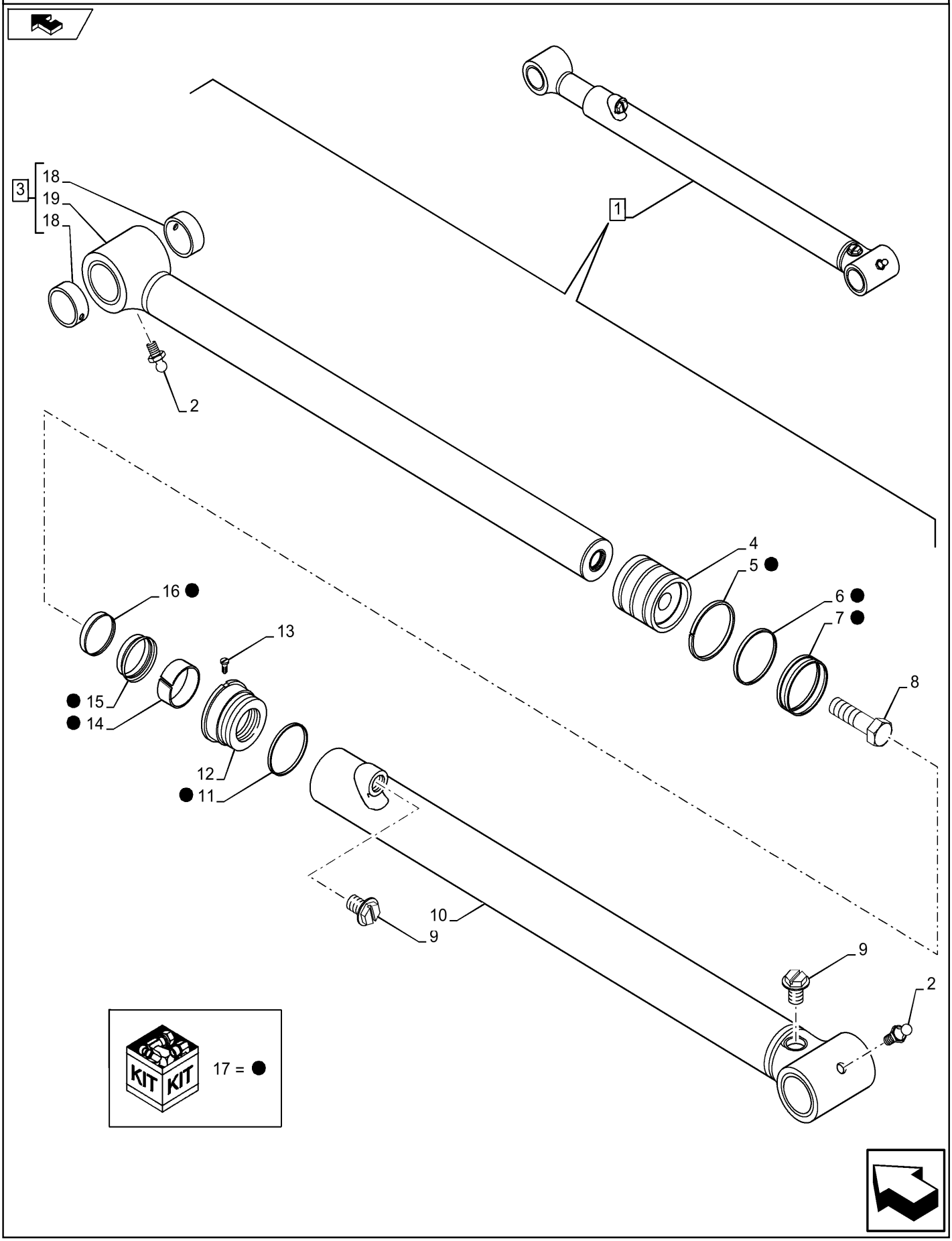

CILINDRO - BRAÇO RETROESCAVADEIRA

REF	FN	PART NUMBER	YR/SN	QTY	DESCRIPTION
1		47458137		1	CILINDRO HIDRÁULICO 57.2mm Rod, 108mm Bore, 628.5mm Stroke Assy, Incl 2 - 19
2		219-1		2	GRAXEIRA 1/8" - 27 NPTF
3		84594312		1	HASTE 57.2mm OD x 851.27mm L Assy, Incl 18, 19
4		84297603		1	HASTE PISTÃO
5		G110530		1	ANEL 108mm OD, Ext
6		233104A1		1	ANEL 103.36mm ID, Ext
7		87715786		1	VEDANTE 108mm OD
8		86982443		1	PARAFUSO ESPECIAL 1" 3/8 x 3.50 L
9		353-780		2	BUJÃO Sltd Hd, 7/8"-14, w/O-Ring
10		84290399		1	CORPO DO CILINDRO 107.8mm Bore Dia
11		87615483		1	VEDANTE 100.05mm ID x 108.33mm OD x 4.85mm Thk
12		84238804		1	TAMPA DO CILINDRO
13		G109395		1	PARAFUSO Hex, #8 - 32 x 3/8"
14		1346476C1		1	ANEL 57.15mm ID, Int
15		1542877C1		1	KIT DE VEDAÇÃO 57.2mm Rod
16		D95145		1	JUNTA EASPADORRO 54.79mm ID x 70.09mm OD x 7.91mm W
17		84259221		1	KIT DE VEDAÇÃO 57.2mm Rod x 108.0mm Bore
18		1346101C1		2	ANEL 60.19mm ID x 70mm OD x 39mm L
19		NSS		1	NO SE VENDE SEPARADO Rod, Incl in 3

580N-RETRO-CARREGADORA (BRASIL)

35.730.03	01	p1	9/2021

CILINDRO - BOOM DA RETROESCAVADEIRA

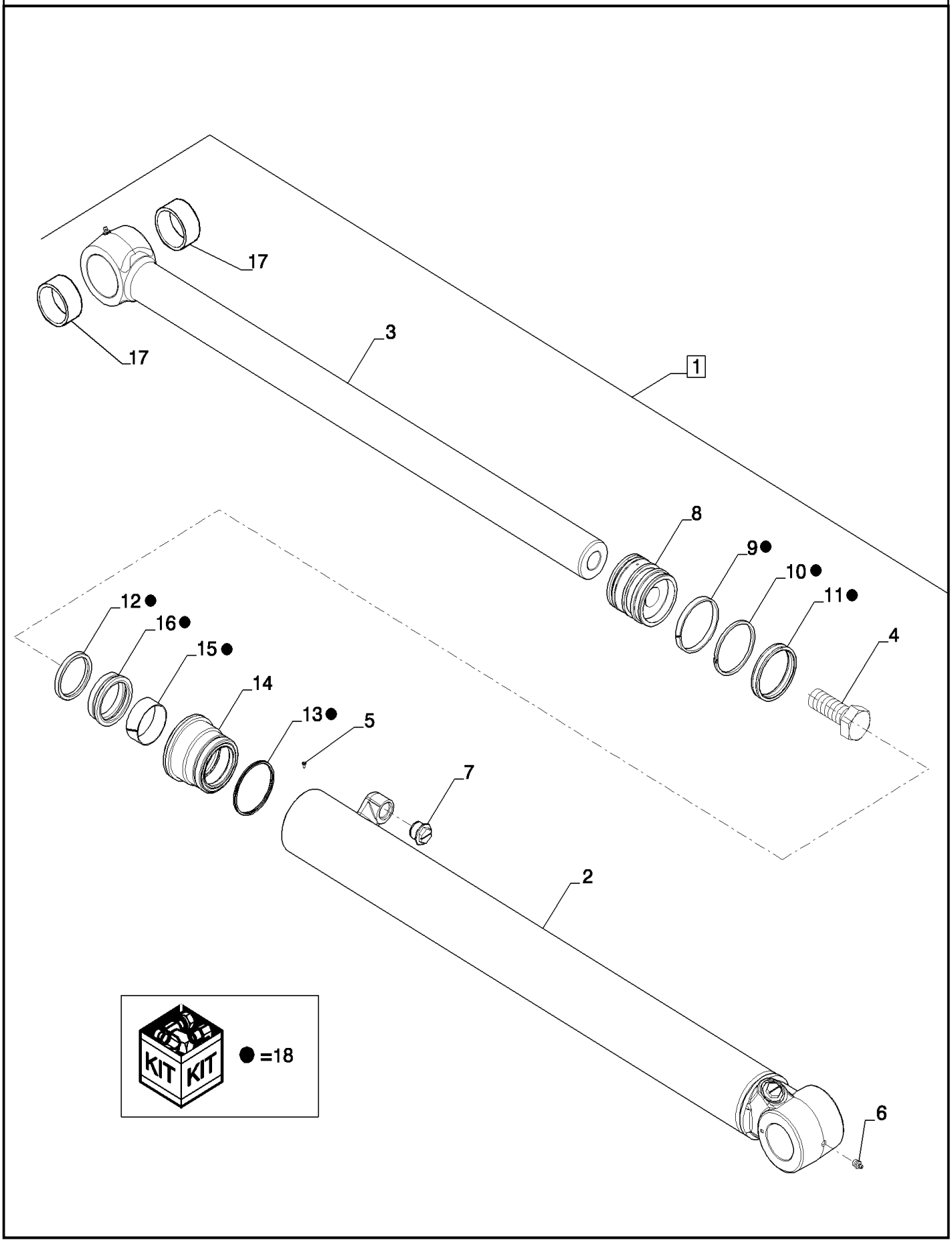

CILINDRO - BOOM DA RETROESCAVADEIRA

REF	FN	PART NUMBER	YR/SN	QTY	DESCRIPTION
1		84551146		1	CILINDRO HIDRÁULICO Double Acting, 57.2mm Rod, 114.3mm Bore, 971.55mm Stroke
2		84401820		1	CORPO DO CILINDRO
3		84321897		1	HASTE 57.2mm OD x 1251.2mm L
4		86982443		1	PARAFUSO ESPECIAL 1" 3/8 x 3.50 L
5		G109395		1	PARAFUSO Hex, #8 - 32 x 3/8"
6		219-1		2	GRAXEIRA 1/8" - 27 NPTF
7		353-780		2	BUJÃO Sltd Hd, 7/8"-14, w/O-Ring
8		84238796		1	HASTE PISTÃO 113.64mm Bore, 57.52mm Rod, 96.5mm W
9		G101996		1	ANEL DE DESGASTE 4.5" OD x 0.75" Thk
10		182116A1		1	ANEL Locking, 108.64mm ID x 118.3mm OD x 6.33mm Thk
11		87715787		1	VEDANTE 114.3mm OD
12		D95145		1	JUNTA EASPADORRO 54.79mm ID x 70.09mm OD x 7.91mm W
13		87615484		1	VEDANTE 108.43mm ID x 113.93mm OD x 5.41mm Thk
14		84238794		1	TAMPA DO CILINDRO
15		1346476C1		1	ANEL 57.15mm ID, Int
16		1542877C1		1	KIT DE VEDAÇÃO 57.2mm Rod Rod and Buffer
17		123407A1		2	BUCHA 60.19mm ID x 70mm OD x 28mm L
18		84259218		1	KIT DE VEDAÇÃO 57.2mm Rod x 114.3mm Bore

580N-RETRO-CARREGADORA (BRASIL)

35.730.04	01	p1	9/2021

RETROESCAVADEIRA - TORRE OSCILANTE E CILINDROS DA OSCILAÇÃO

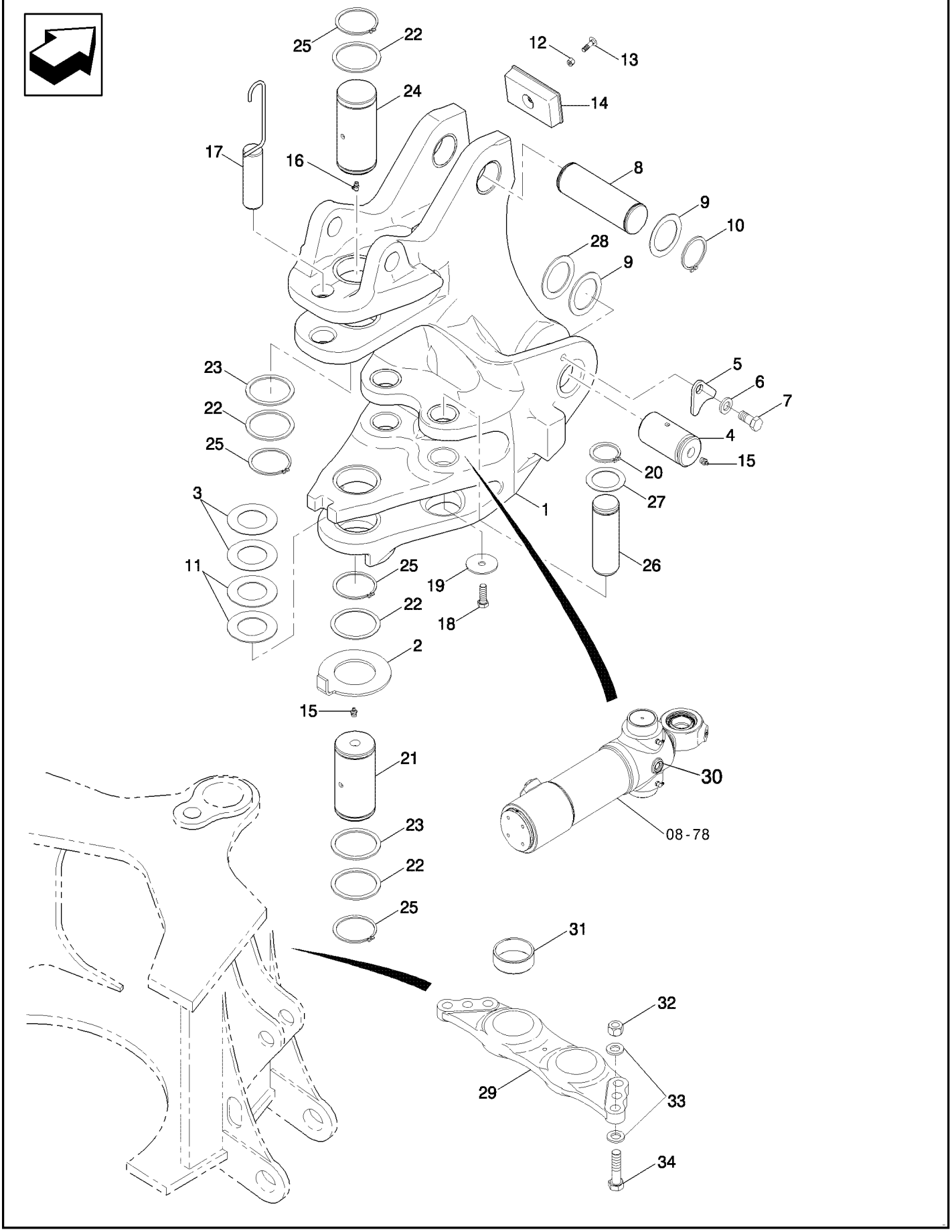

RETROESCAVADEIRA - TORRE OSCILANTE E CILINDROS DA OSCILAÇÃO

REF	FN	PART NUMBER	YR/SN	QTY	DESCRIPTION
1		84304025		1	TORRE
2		84246814		1	ANILHA ESPECIAL 82mm ID x 144mm OD x 1.10mm Thk
3		84261890		2	CALÇO DE AFINAÇÃO 82mm ID x 140mm OD x 2mm Thk
4		84248744		2	PINO 59.9mm OD x 102mm L
4		48045558		2	PINO Alternativa NEXPRO com modal DSH
5		84246323		2	RETENTOR 18mm ID
6		87655044		2	ANILHA ESPECIAL 17.75mm ID x 31.50mm OD x 4.20mm, HTS Boron, ZNM
7		84246776		2	PARAFUSO TIPO PREV. Hex, M16 x 35mm, Cl 10.9
8		84217317		1	PINO 59.9mm OD x 192.1mm L
8		48042141		1	PINO Alternativa NEXPRO com modal DSH
9		123318A1		4	ARRUELA PLANA 62mm ID x 86mm OD x 1.7mm Thk
10		84224886		2	ANEL ELÁSTICO 60mm ID, Ext
11		84261891		2	CALÇO DE AFINAÇÃO 82mm ID x 140mm OD x 3mm Thk
12		832-10410		1	CONTRA PORCA M10 x 1.5, Cl 8
13		711-10040		1	PARAFUSO Short NK, M10 x 40, Cl8.8, Full Thd
14		84245639		1	PARA-CHOQUE 180mm L
15		219-1		3	GRAXEIRA 1/8" - 27 NPTF
16		219-55		1	GRAXEIRA 90 Degree Elbow, 1/8" - 27 NPTF
17		84412541		1	PIN ASSY. 40mm OD x 136.8mm L
18		86566268		2	PARAFUSO TIPO PREV. Prev Torque, Hex, M12 x 1.75 x 35mm, Cl 8.8, Full Thd
19		84265979		2	ANILHA ESPECIAL 13mm ID x 60mm OD x 3mm Thk
20		103-16200		2	ANEL DE PRESSÃO #200, Ext
21		84249274		1	PINO 79.9mm OD x 152mm L
21		48045994		1	PINO Alternativa NEXPRO com modal DSH

580N-RETRO-CARREGADORA (BRASIL)

35.730.04	01	p2	9/2021

RETROESCAVADEIRA - TORRE OSCILANTE E CILINDROS DA OSCILAÇÃO

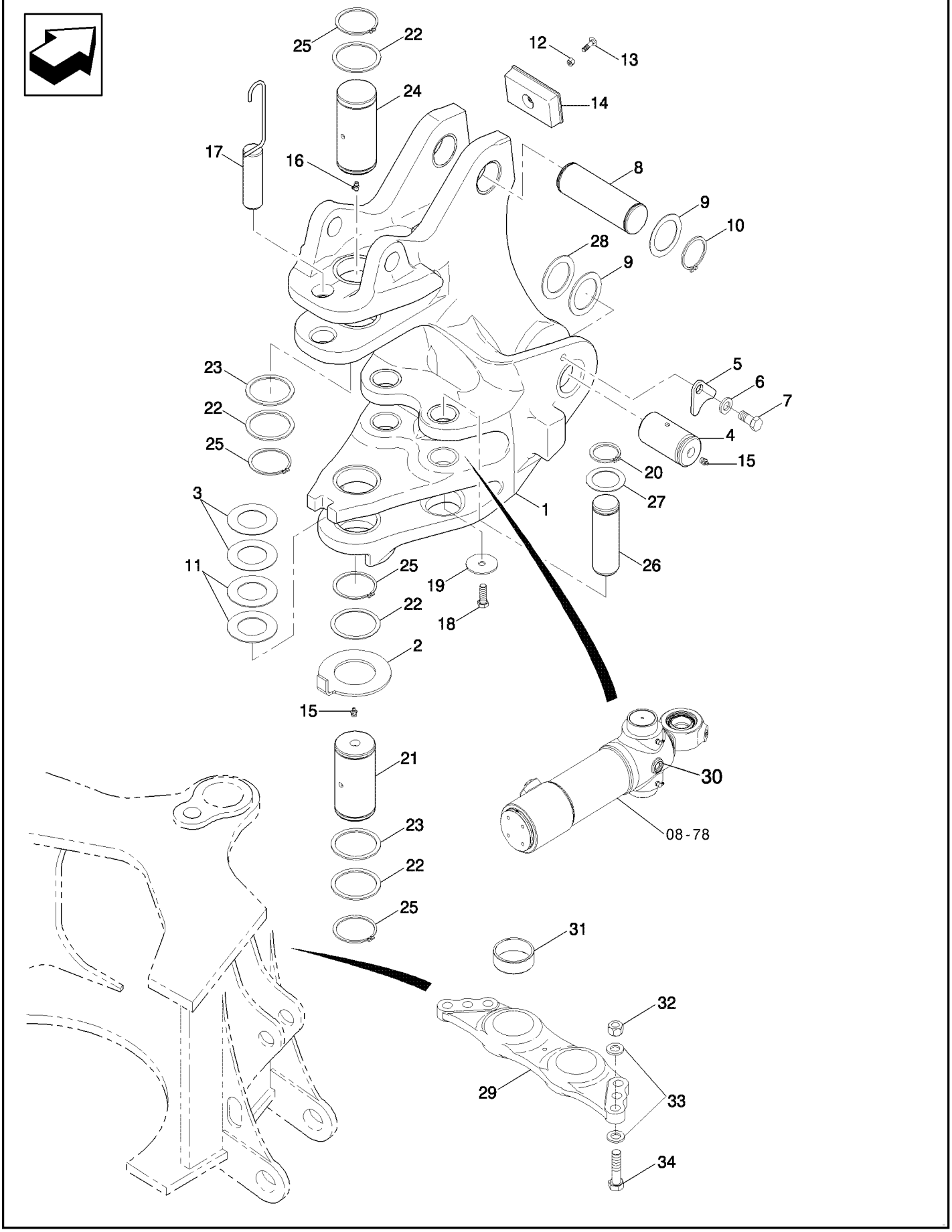

RETROESCAVADEIRA - TORRE OSCILANTE E CILINDROS DA OSCILAÇÃO

REF FN	PART NUMBER	YR/SN	QTY	DESCRIPTION
22	D144485		4	CALÇO DE AFINAÇÃO 82mm ID x 98mm OD x 3.05mm Thk
23	D144486		2	CALÇO DE AFINAÇÃO 82mm ID x 98mm OD x 1.57mm Thk
24	84249275		1	PINO 79.9mm OD x 168mm L
24	48045997		1	PINO Alternativa NEXPRO com modal DSH
25	800-40080		4	ANEL DE PRESSÃO M80, Ext
26	84261887		2	PINO 50.77mm OD x 146.7mm L
26	48045607		2	PINO Alternativa NEXPRO com modal DSH
27	495-81227		2	ARRUELA PLANA 52.38mm ID x 74.63mm OD x 1.7mm Thk
28	84255579		1	CALÇO DE AFINAÇÃO 62mm ID x 86mm OD x 3mm Thk
29	84336208		1	VIGA
30	84426789		2	CILINDRO HIDRÁULICO Double Acting, 50.8mm Rod, 95.3mm Bore, 292mm Stroke
31	114318A1		2	BUCHA 80.19mm ID x 90mm OD x 29.35mm L
31	48031873		2	BUCHA Alternativa NEXPRO com modal DSH
32	829-1420		2	PORCA M20, Cl 10
33	87655047		4	ANILHA ESPECIAL 21.25mm ID x 38.10mm OD x 4.20mm Thk
34	827-20075		2	PARAFUSO Hex, M20 x 2.5 x 75mm, Cl 10.9, Full Thd

580N-RETRO-CARREGADORA (BRASIL)

35.732.01	01	p1	9/2021

CILINDRO - ESTABILIZADOR DA RETROESCAVADEIRA

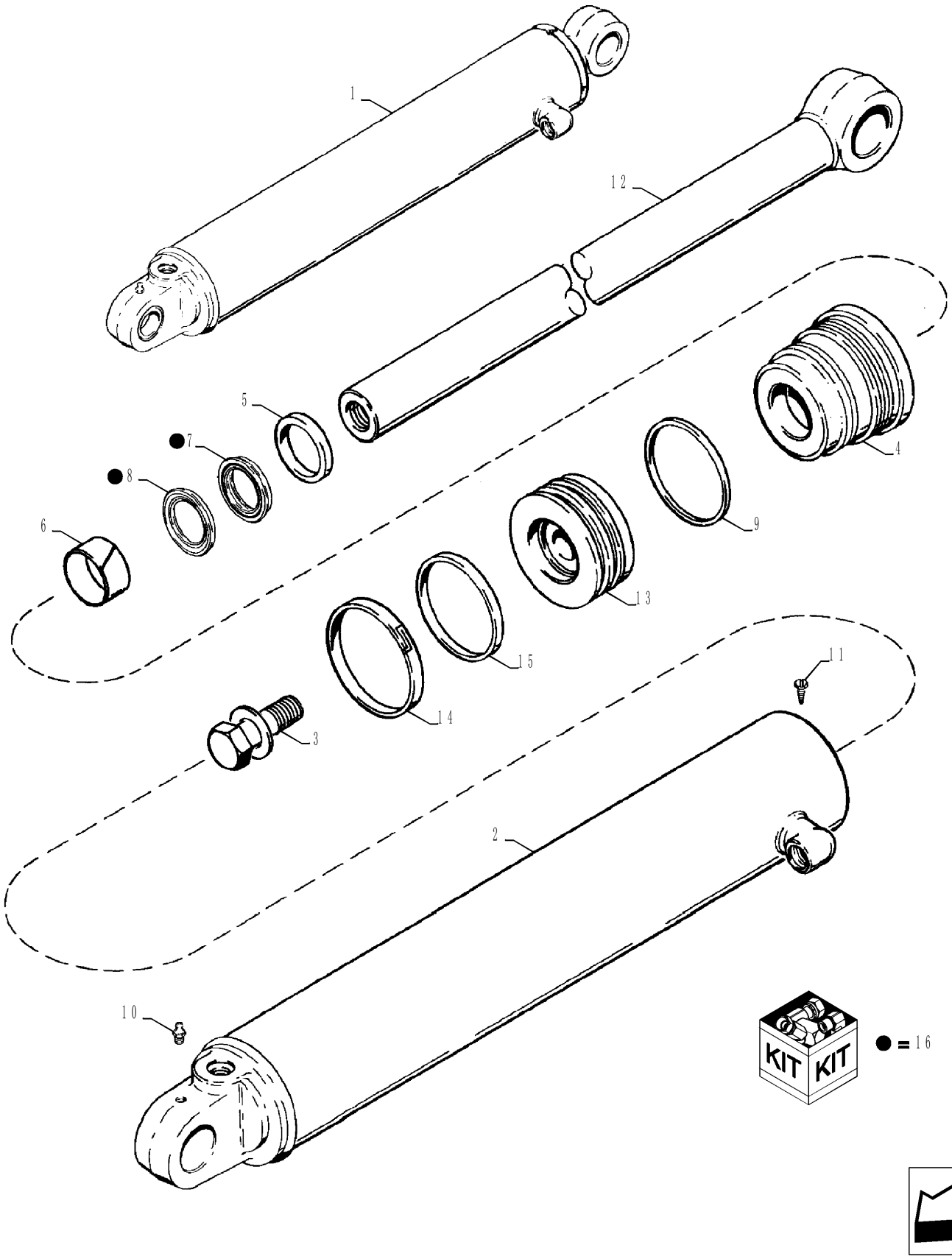

CILINDRO - ESTABILIZADOR DA RETROESCAVADEIRA

REF	FN	PART NUMBER	YR/SN	QTY	DESCRIPTION
1		84421604		1	CILINDRO HIDRÁULICO Double Acting, 57.2mm Rod, 108mm Bore, 542.9mm Stroke Left Hand
1		84421604R		1	REVISION CILINDRO HD STABILIZER LH 108.0 X 57.2 Reman For New P/N 84421604, Left Hand
1		84421604C		1	CILINDRO HIDRAULICO STABILIZER LH 108.0 X 57.2 Return Part Number
1		84421603		1	CILINDRO HIDRÁULICO Double Acting, 57.2mm Rod, 108mm Bore, 542.9mm Stroke Right Hand
1		84421603R		1	REVISION CILINDRO HD Double Acting, 57.2mm Rod, 108mm Bore, 542.9mm Stroke Reman Right Hand
1		84421603C		1	CILINDRO HIDRAULICO Double Acting, 57.2mm Rod, 108mm Bore, 542.9mm Stroke Core Return Number
2		84241705		1	CORPO DO CILINDRO 107.8mm Bore Dia Left Hand
2		84238640		1	CORPO DO CILINDRO 107.8mm Bore Dia Right Hand
3		86982442		1	PARAFUSO ESPECIAL Hex, 12, 1 1/4 x 3.25"
4		84238804		1	TAMPA DO CILINDRO
5		D95145		1	JUNTA EASPADORRO 54.79mm ID x 70.09mm OD x 7.91mm W
6		1346476C1		1	ANEL 57.15mm ID, Int
7		NSS		1	NO SE VENDE SEPARADO SEAL, Incl in 16
8		NSS		1	NO SE VENDE SEPARADO SEAL, Incl in 16
9		87615483		1	VEDANTE 100.05mm ID x 108.33mm OD x 4.85mm Thk
10		219-1		1	GRAXEIRA 1/8" - 27 NPTF
11		G109395		1	PARAFUSO Hex, #8 - 32 x 3/8"
12		84222154		1	HASTE 57.2mm OD x 771.4mm L
13		84241703		1	HASTE PISTÃO 107.29mm Bore, 57.25mm Rod, 50.65mm W
14		G110530		1	ANEL 108mm OD, Ext

580N-RETRO-CARREGADORA (BRASIL)

35.732.01	01	p2	9/2021

CILINDRO - ESTABILIZADOR DA RETROESCAVADEIRA

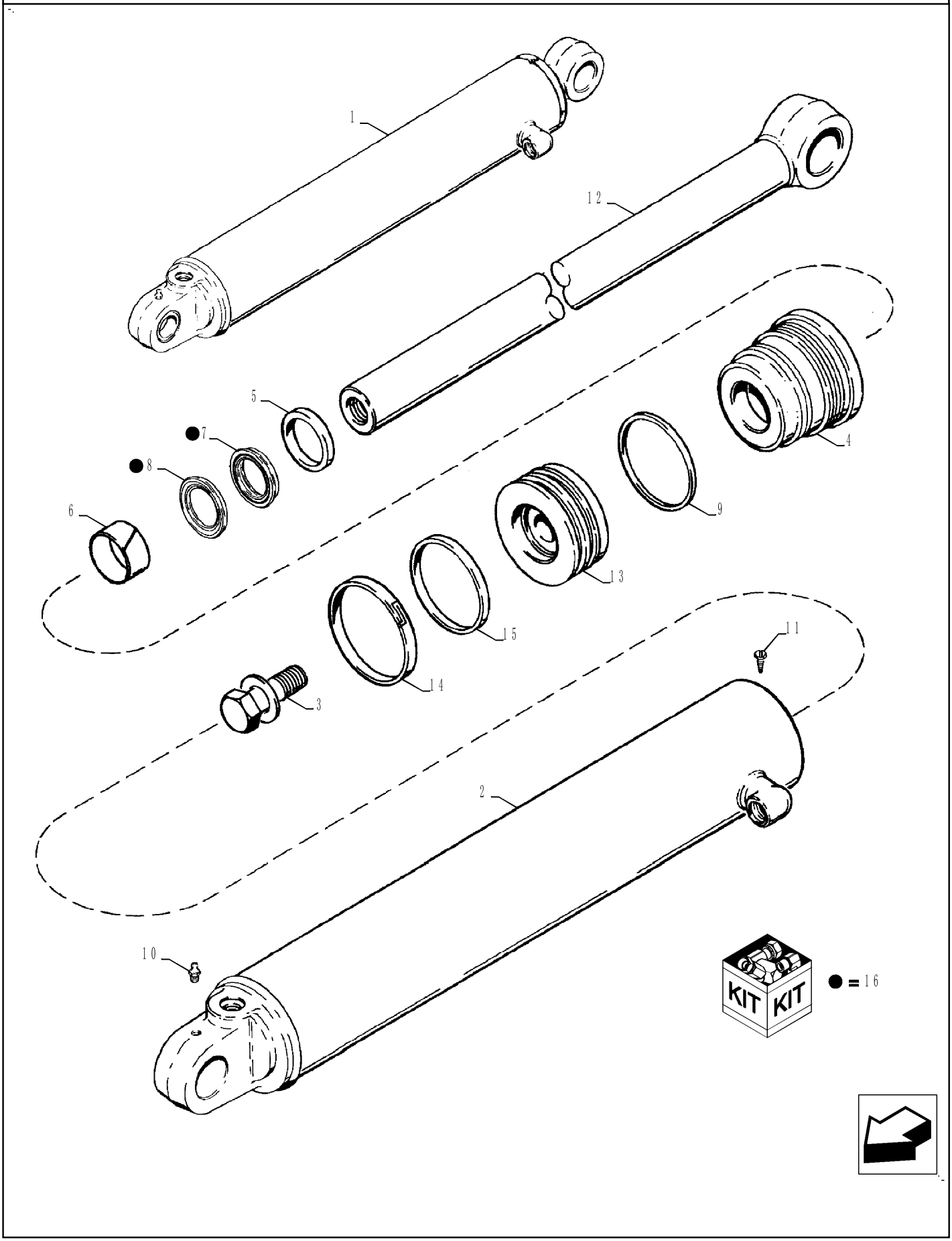

CILINDRO - ESTABILIZADOR DA RETROESCAVADEIRA

REF FN	PART NUMBER	YR/SN	QTY	DESCRIPTION
15	87715786		1	VEDANTE 108mm OD
16	1542877C1		1	KIT DE VEDAÇÃO 57.2mm Rod Incl 7,8
17	84259226		1	KIT DE VEDAÇÃO 57.2mm Rod x 108.0mm Bore Complete (Not Shown)

35.732.01	02	p1	9/2021

SISTEMA HIDRÁULICO - INSTALAÇÃO DA VÁLVULA DE RETENÇÃO, ESTABILIZADOR

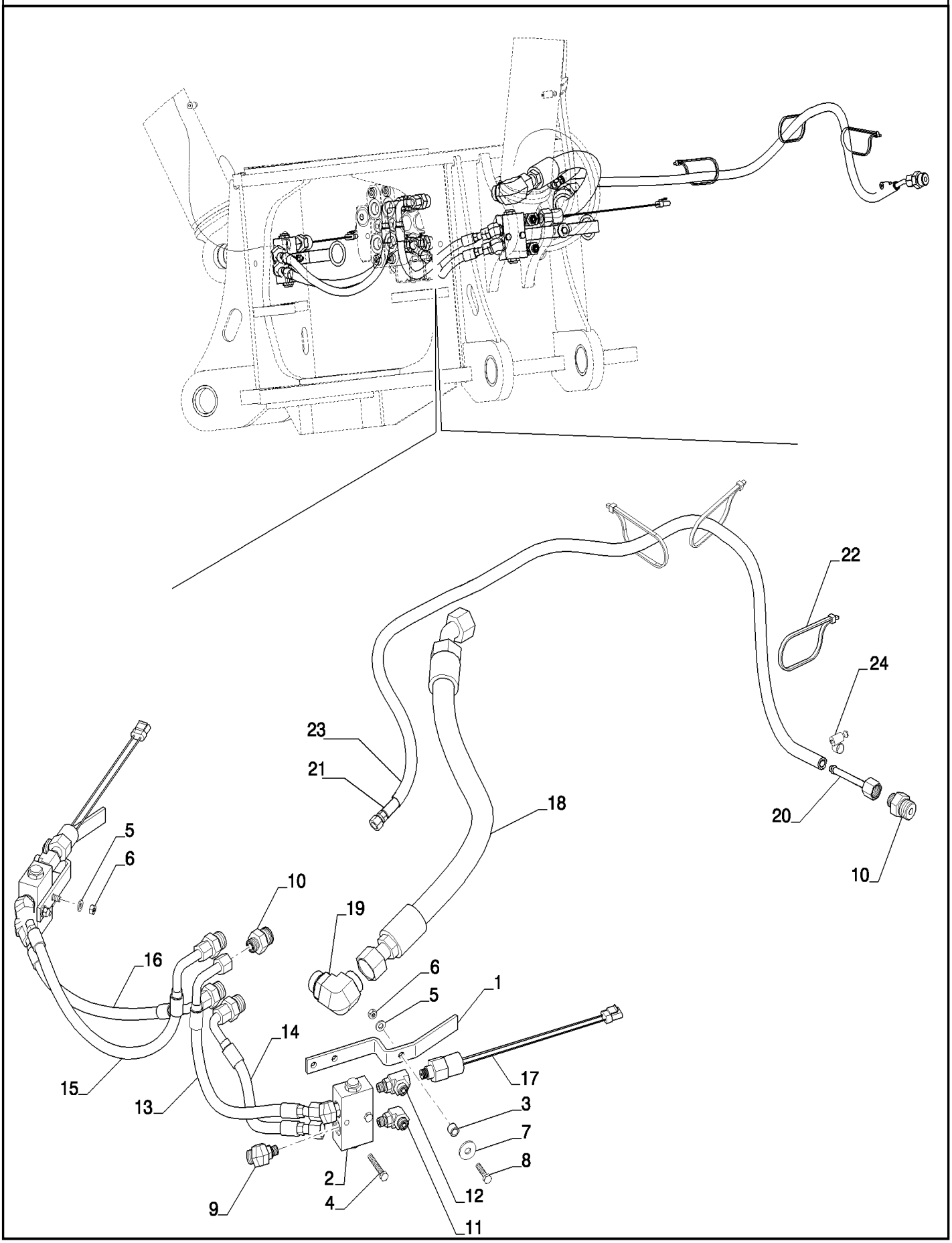

SISTEMA HIDRÁULICO - INSTALAÇÃO DA VÁLVULA DE RETENÇÃO, ESTABILIZADOR

REF FN	PART NUMBER	YR/SN	QTY	DESCRIPTION
1	87450318		2	SUPORTE
2	85802820		2	VÁLVULA DE RETENÇÃO
3	87437840		2	ESPAÇADOR 11.5mm L
4	814-8055		4	PARAFUSO Hex, M8 x 1.25 x 55mm, Cl 8.8
5	87655042		6	ANILHA ESPECIAL 8.8mm ID x 17.5mm OD x 2.2mm Thk
6	829-1408		6	PORCA Hex, M8 x 1.25, Cl 10.9
7	87687101		2	ARRUELA PLANA 10.65mm ID x 31mm OD x 3.3mm Thk
8	814-8035		2	PARAFUSO Hex, M8 x 1.25 x 35mm, Cl 8.8
9	201-321		4	COTOVELO 45 45Deg, 13/16" - 16 Male ORFS x 9/16" - 18 Male ORB
10	87582906		5	CONECTOR HIDRÁUL 13/16" - 16 ORFS x 1-1/16" - 12 ORB
11	9840543		2	COTOVELO 90 90 Degree, 11/16"-16 x 9/16"-18 Adj, ORFS
12	84253759		2	CONECTOR T MACHO-FEM
13	84256418		1	TUBAGEM HIDRÁULICO 10mm ID x 455mm L
14	84256419		1	TUBAGEM HIDRÁULICO 10mm ID x 355mm L
15	84256420		1	TUBAGEM HIDRÁULICO 10mm ID x 529mm L
16	84256421		1	TUBAGEM HIDRÁULICO 10mm ID x 410mm L
17	84411069		2	SENSOR
18	84534427		1	MANGUEIRA HIDRÁULICA 25mm ID x 1010mm L
19	9846955		1	COTOVELO 90 1-7/16"-12 ORFS x 1-5/16"-12 ORB
20	84325520		1	TUBO
21	84325529		1	MANGUEIRA 10mm ID, 1899mm L, SAE100R6
22	L18331		3	BRAÇADEIRA DE CABO 375.9mm L, Nylon, Black CABLE STRAP
23	84325932		1	PROTETOR DE MANGUEIR
24	214-1410		1	BRACADEIRA MANGUEIRA #10, 0.56" - 1.06", Type F Worm

580N-RETRO-CARREGADORA (BRASIL)

SISTEMA HIDRÁULICO - ESTABILIZADOR DA RETROESCAVADEIRA

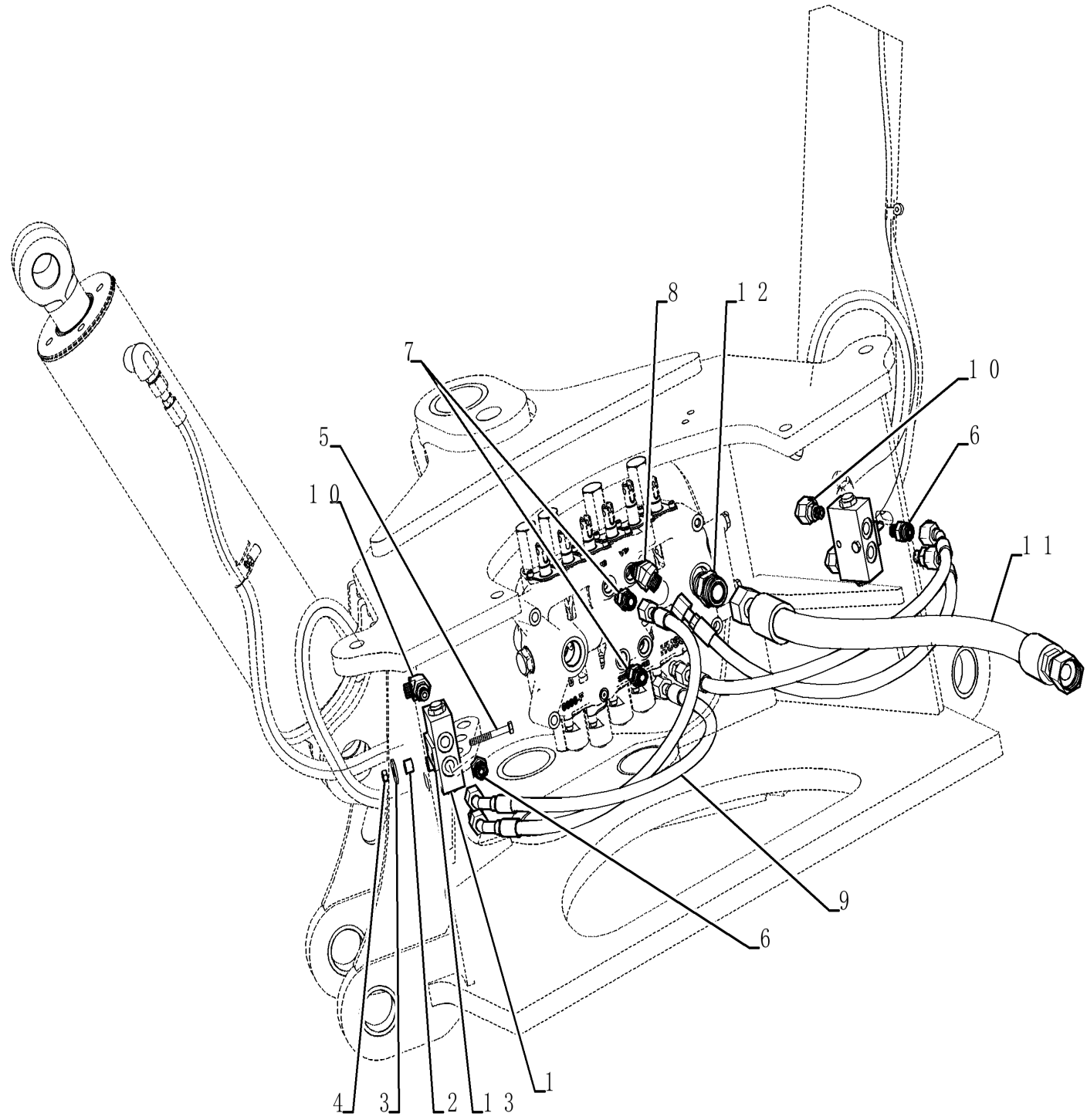

SISTEMA HIDRÁULICO - ESTABILIZADOR DA RETROESCAVADEIRA

REF FN	PART NUMBER	YR/SN	QTY	DESCRIPTION
1	85802820		2	VÁLVULA DE RETENÇÃO
2	87437840		4	ESPAÇADOR 11.5mm L
3	87687101		4	ARRUELA PLANA 10.65mm ID x 31mm OD x 3.3mm Thk
4	829-1408		4	PORCA Hex, M8 x 1.25, Cl 10.9
5	814-8065		4	PARAFUSO Hex, M8 x 1.25 x 65mm, Cl 8.8
6	9992342		4	CONECTOR HIDRÁUL 13/16" - 16 ORFS x 9/16" - 18 ORB
7	9992305		3	CONECTOR HIDRÁUL 13/16" - 16 ORFS x 3/4" - 16 ORB
8	201-348		1	COTOVELO 45 Degree Elbow, 13/16" - 16 Male ORFS x 3/4" - 16 Male ORB
9	84256813		4	TUBAGEM HIDRÁULICO 10mm ID x 719mm L
10	9840543		4	COTOVELO 90 90 Degree, 11/16"-16 x 9/16"-18 Adj, ORFS
11	84257103		1	MANGUEIRA HIDRÁULICA 25.4mm ID x 790mm L
12	9824055		1	CONECTOR HIDRÁUL 1-7/16" - 12 ORFS x 1-5/16" - 12 ORB
13	NS			SEM SERVIÇO

580N-RETRO-CARREGADORA (BRASIL)

35.732.01	05	p1	9/2021

APOYOS ESTABILIZADORES

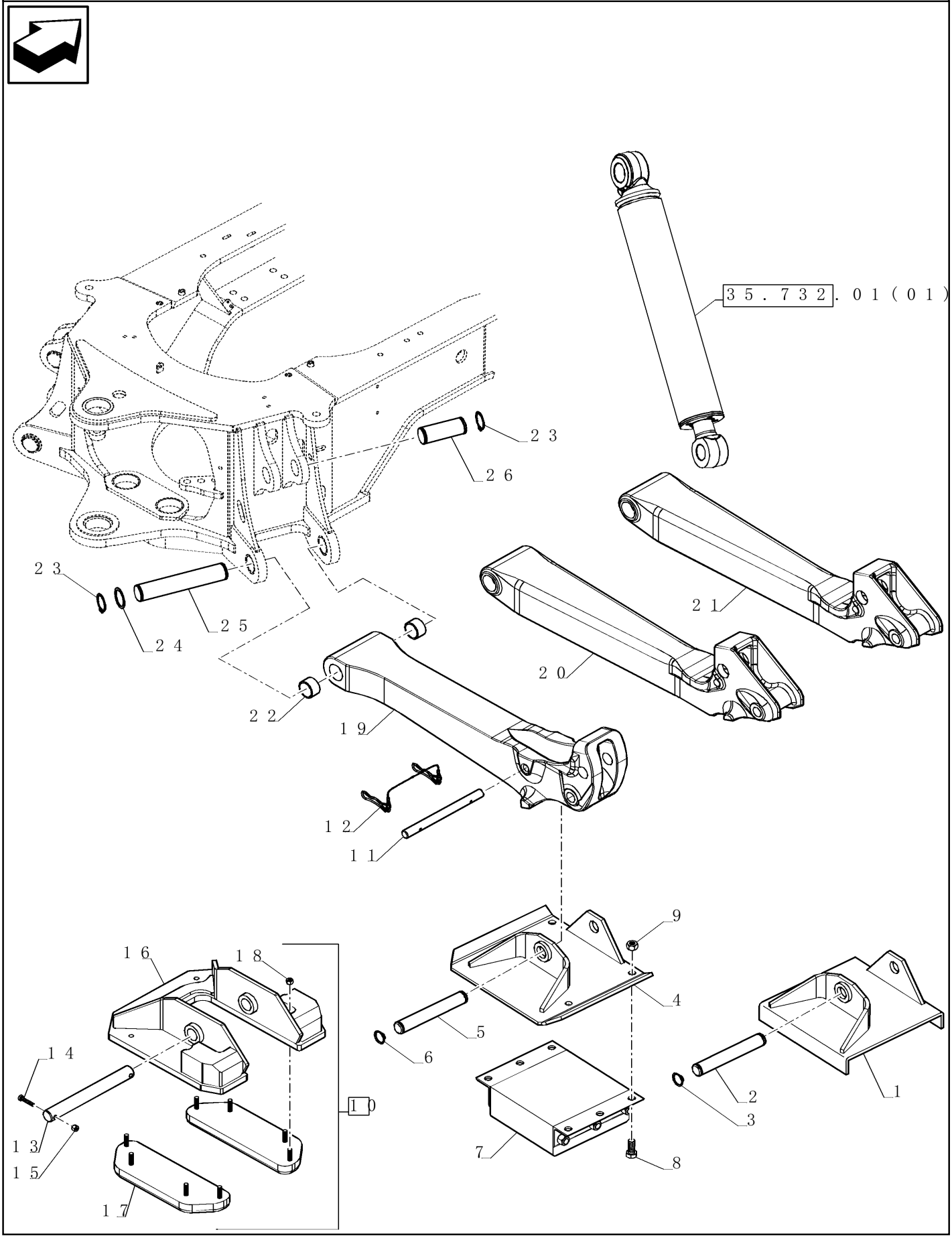

APOYOS ESTABILIZADORES

REF	FN	PART NUMBER	YR/SN	QTY	DESCRIPTION
1		87456199		2	PASTILHA
2		D28648		2	PINO 1.5" OD x 10 7/16" L
2		48042147		2	PINO Alternativa NEXPRO com modal DSH
3		D25279		4	ANEL DE PRESSÃO M35, Int
4		87389813		2	PASTILHA
5		D53812		2	PERNO 1.5" OD x 10.14" L
6		D25279		4	ANEL DE PRESSÃO M35, Int
7		D61368		2	PASTILHA
8		413-1228		8	PARAFUSO Hex, 3/4" - 10 x 1-3/4", Gr 5
9		425-1012		8	PORCA 3/4"-10, G5
10		84290974		1	PASTILHA Incl 14-18
10		84290975		1	PASTILHA Incl 14-18, (Not Shown)
11		87436782		1	PERNO 25.4mm OD x 300mm L
12		446454A1		1	PINO 4.5mm OD x 305mm L
13		D149033		1	PINO 38.1mm OD x 323.5mm L
13		48041979		1	PINO Alternativa NEXPRO com modal DSH
14		814-10050		2	PARAFUSO Hex, M10 x 1.5 x 50mm, Cl 8.8
15		832-10410		2	CONTRA PORCA M10 x 1.5, Cl 8
16		NSS		1	NO SE VENDE SEPARADO SUPPORT, Incl in 10
17		84250576		2	PASTILHA M12 x 1.75 x 40mm Stud
18		832-41312		8	CONTRA PORCA M12 x 1.75, Cl 10
19		84300023		1	ESTABILIZADOR Until chassis
19		47959570		1	ESTABILIZADOR From chassis
20		84308123		1	ESTABILIZADOR
21		84226495		1	ESTABILIZADOR
23		84233536		8	ANEL ELÁSTICO 55mm ID, Ext
24		84231927		8	CALÇO DE AFINAÇÃO 57mm ID x 70mm OD x 2.77mm Thk
25		84243665		2	PINO 55mm OD x 305.5mm L
25		48042138		2	PINO Alternativa NEXPRO com modal DSH
26		84243667		2	PINO 55mm OD x 148mm L
26		48042139		2	PINO Alternativa NEXPRO com modal DSH

580N-RETRO-CARREGADORA (BRASIL)

35.736.02	01	p1	9/2021

CILINDRO - LEVANTAMENTO DA CARREGADEIRA

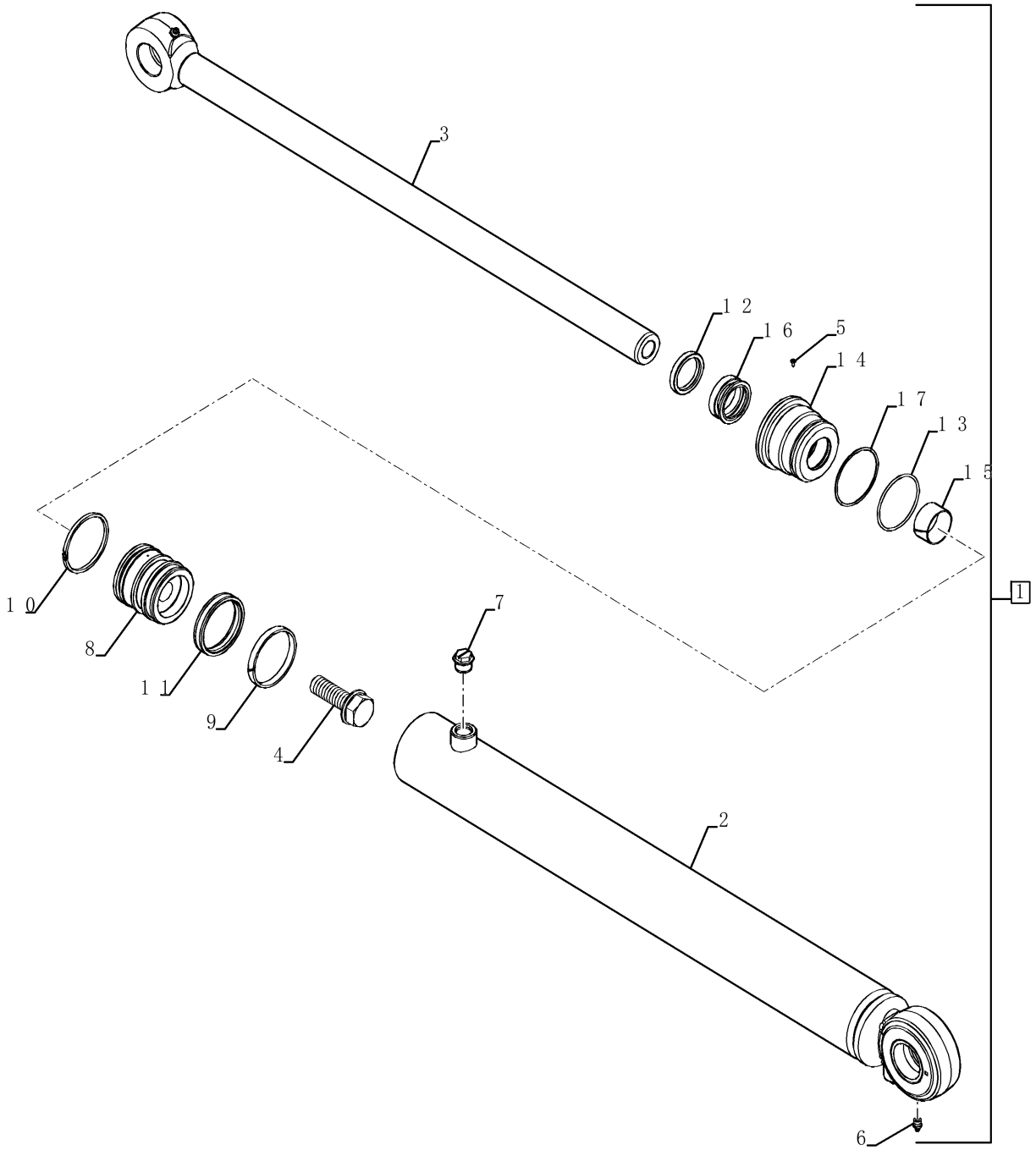

CILINDRO - LEVANTAMENTO DA CARREGADEIRA

REF	FN	PART NUMBER	YR/SN	QTY	DESCRIPTION
1		84421597		1	CILINDRO LEVANTAMENT Double Acting, 44.4mm Rod, 733mm Stroke
2		84237692		1	TUBO 82.6mm Bore Dia
3		84237793		1	HASTE 44.4mm OD x 932.6mm L
4		86982438		1	PARAFUSO ESPECIAL Hex, 14, 1 x 3"
5		G109395		1	PARAFUSO Hex, #8 - 32 x 3/8"
6		219-1		2	GRAXEIRA 1/8" - 27 NPTF
7		353-780		2	BUJÃO Sltd Hd, 7/8"-14, w/O-Ring
8		84237480		1	HASTE PISTÃO 82.07mm Bore, 44.55mm Rod, 73.95mm W
9		S109445		1	ANEL 82.55mm OD, Ext
10		192330A1		1	ANEL VEDADOR 75.3mm ID x 82.5mm OD x 4.7mm Thk
11		87715782		1	VEDANTE 82.6mm OD
12		D95143		1	JUNTA EASPADORRO 44.42mm ID x 57.17mm OD x 7.92mm Thk
13		238-5233		1	O-RING 0.139" Thk x 2.859" ID, -233, Cl 5, 75 Duro
14		84208516		1	TAMPA DO CILINDRO
15		G102425		1	BUCHA 44.45mm ID x 47.45mm OD x 25.1mm Thk
16		1542875C1		1	KIT DE VEDAÇÃO 44.4mm Rod
16		48167835		1	KIT DE VEDAÇÃO Alternativa NEXPRO com modal DEPOT
17		G32122		1	ANEL DE SEGURANÇA 75.82mm ID x 81.92mm OD x 1.4mm Thk
18		84257323		1	KIT DE VEDAÇÃO 44.4mm Rod x 82.6mm Bore Complete (Not Shown)

580N-RETRO-CARREGADORA (BRASIL)

35.737.01	01	p1	9/2021

SISTEMA HIDRÁULICO - INSTALAÇÃO DO BRAÇO

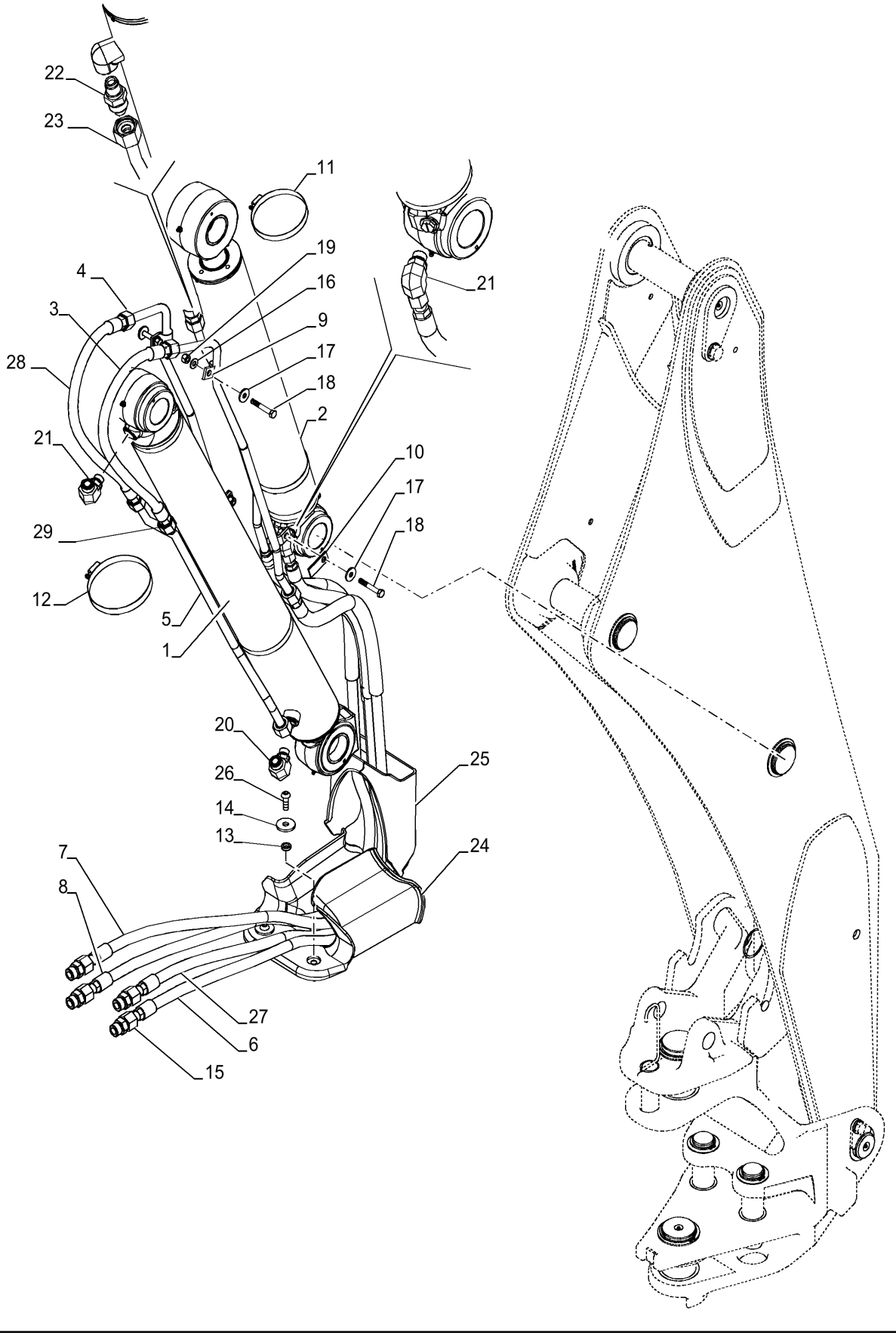

SISTEMA HIDRÁULICO - INSTALAÇÃO DO BRAÇO

REF FN	PART NUMBER	YR/SN	QTY	DESCRIPTION
1	84551146		1	CILINDRO HIDRÁULICO Double Acting, 57.2mm Rod, 114.3mm Bore, 971.55mm Stroke BOOM
2	47458137		1	CILINDRO HIDRÁULICO 57.2mm Rod, 108mm Bore, 628.5mm Stroke DIPPER
3	48002248		1	TUBAGEM HIDRÁULICO BOOM CYLINDER HEAD
4	48002163		1	TUBAGEM HIDRÁULICO BOOM CYLINDER ROD
5	48001762		1	TUBAGEM HIDRÁULICO BOOM CYLINDER ROD
6	84257621		1	MANGUEIRA HIDRÁULICA 15.88mm ID x 2073mm L, SAE 100R16 DIPPER CYLINDER HEAD
7	84257632		1	MANGUEIRA HIDRÁULICA 15.88mm ID x 2043mm L, SAE 100R16 VALVE TO BOOM
8	84263635		1	MANGUEIRA HIDRÁULICA 15.88mm ID x 2064mm L, SAE 100R16 VALVE TO BOOM - CYL ROD
9	84367726		4	BRAÇADEIRA 3/4" Clamping tube
10	84259030		2	ESPAÇADOR 13mm ID x 60mm L
11	214-3188		2	BRACADEIRA MANGUEIRA 4-3/4" - 5-5/8", HD Worm
12	214-3196		2	BRACADEIRA MANGUEIRA 5-1/4" - 6-1/8", HD Worm
13	84286039		2	ESPAÇADOR 13.87mm ID x 21.34mm OD x 5.4mm Thk
14	9511052		2	ARRUELA PLANA 13.5mm ID x 44mm OD x 4mm Thk
15	9840535		4	CONECTOR HIDRÁUL 1-3/16" - 12 ORFS x 1-1/16" - 12 ORB
16	87655046		4	ANILHA ESPECIAL 10.65mm ID x 23mm OD x 2.2mm Thk
17	87687101		4	ARRUELA PLANA 10.65mm ID x 31mm OD x 3.3mm Thk
18	120071		4	PARAFUSO Hex, M10 x 65, 8.8
19	412141		4	CONTRA PORCA M10 x 1.5, Cl 8
20	87656136		1	COTOVELO 90 1-3/16-12 ORFS, 7/8-14 ORB

580N-RETRO-CARREGADORA (BRASIL)

35.737.01	01	p2	9/2021

SISTEMA HIDRÁULICO - INSTALAÇÃO DO BRAÇO

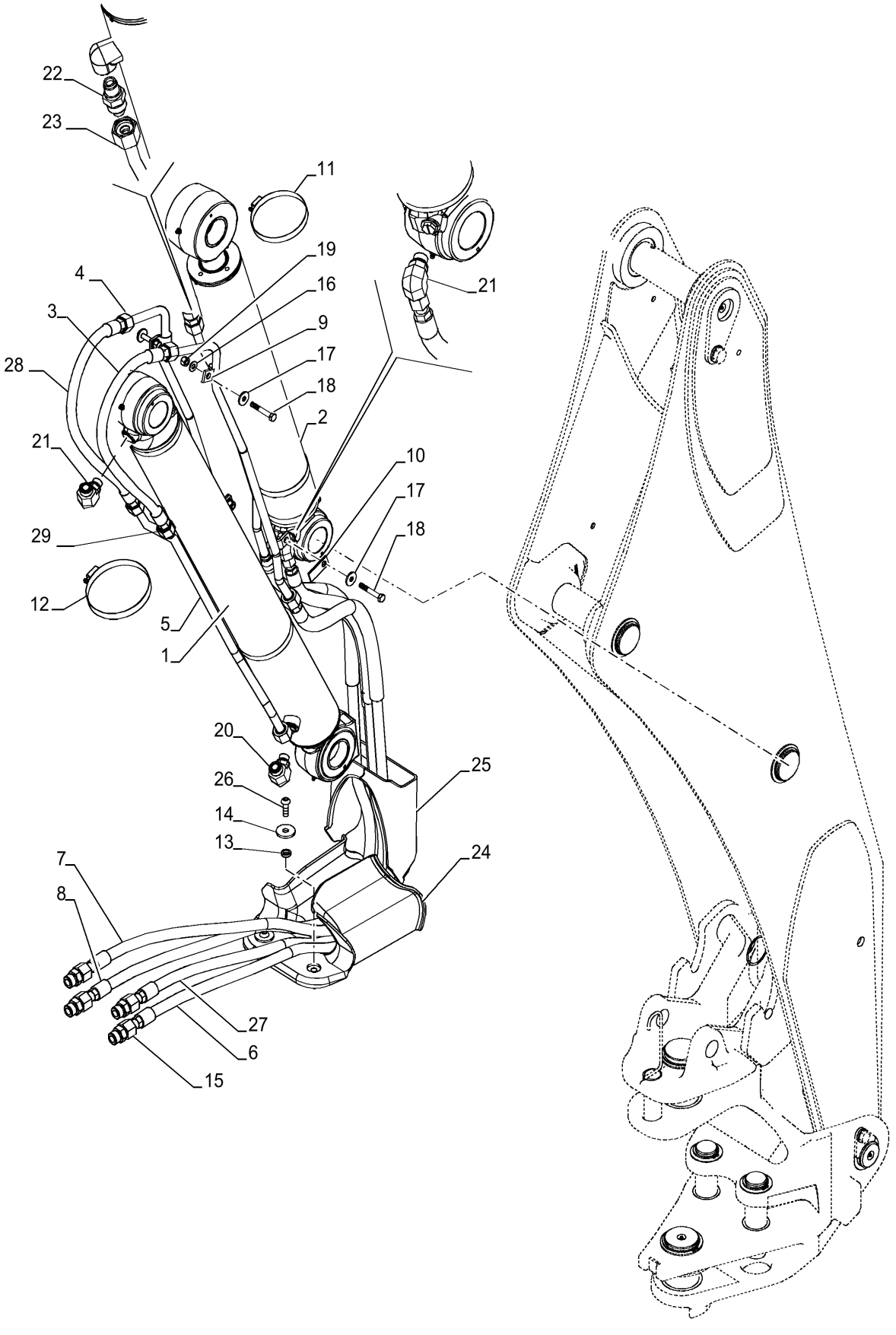

SISTEMA HIDRÁULICO - INSTALAÇÃO DO BRAÇO

REF FN	PART NUMBER	YR/SN	QTY	DESCRIPTION
21	87675522		2	COTOVELO 90 90 Degree 1"-14 x 7/8"-14 Adj ORFS
22	9840534		1	CONECTOR HIDRÁUL 1-3/16" - 12 ORFS x 7/8" - 14 ORB
23	48046094		1	TUBAGEM HIDRÁULICO DIPPER CYLINDER ROD
24	84303525		1	PROTEÇÃO
25	84574630		1	PROTEÇÃO
26	84299393		2	PARAFUSO ALLENA FLAN Hex Socket Button Head, M12 x 1.75 x 35mm, Cl. 10.9
27	48046091		1	MANGUEIRA HIDRÁULICA 16mm ID x 2050mm L
28	48001955		2	MANGUEIRA HIDRÁULICA 16mm ID x 740mm L
29	48000440		1	TUBAGEM HIDRÁULICO BOOM CYLINDER HEAD

580N-RETRO-CARREGADORA (BRASIL)

35.738.01	01	p1	9/2021

CILINDRO - CAÇAMBA DA CARREGADEIRA

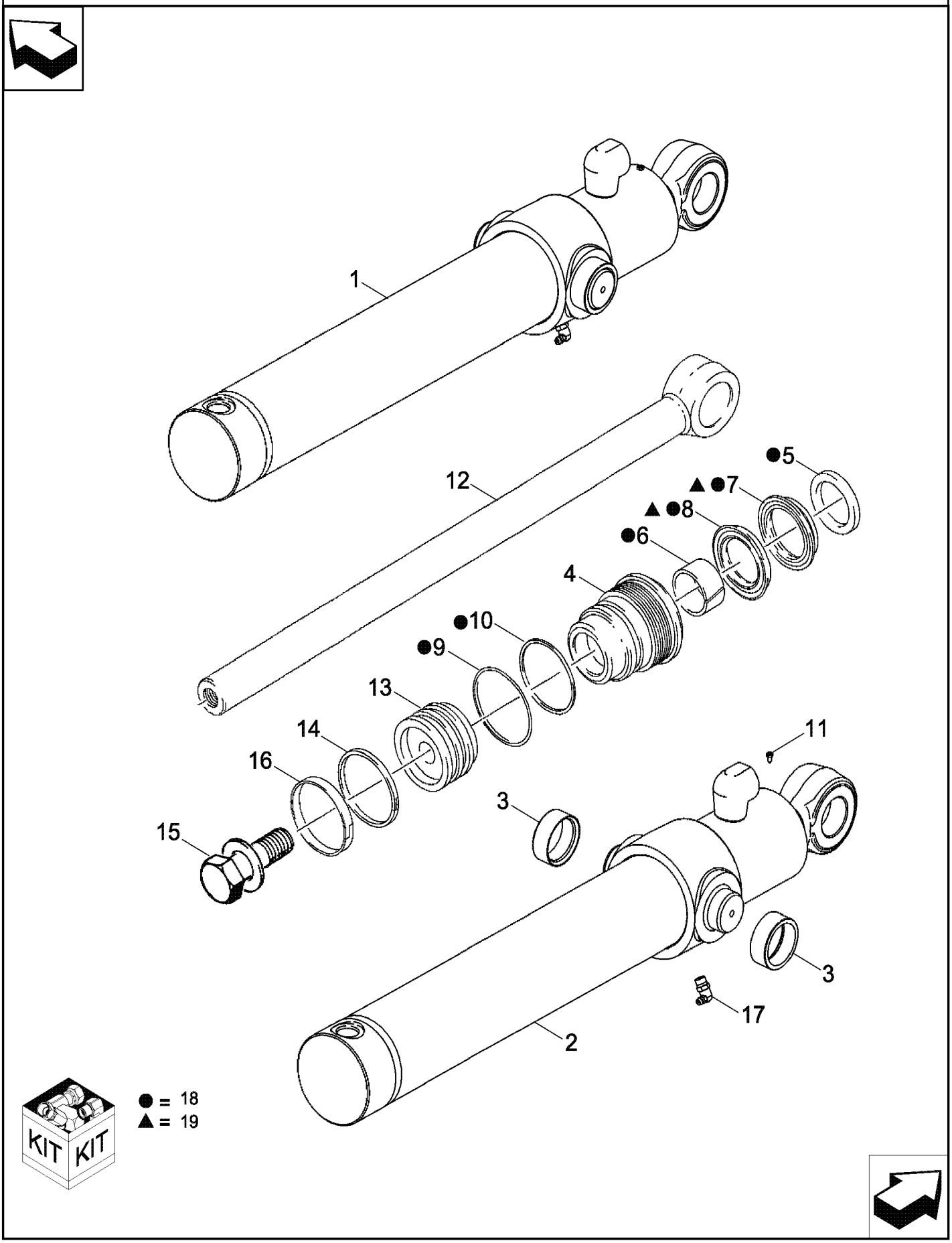

CILINDRO - CAÇAMBA DA CARREGADEIRA

REF	FN	PART NUMBER	YR/SN	QTY	DESCRIPTION
1		84421600		1	CILINDRO HIDRÁULICO Double Acting, 38.1mm Rod, 516.5mm Stroke 76 ID x 522 mm strk; Loader Bucket; Incl. Ref 2- 18
2		84238609		1	TUBO Incl Ref 3
3		G108512		2	BUCHA 41.2mm ID x 50mm OD x 18.7mm L
3		48042013		2	BUCHA Alternativa NEXPRO com modal DSH
4		84237948		1	TAMPA DO CILINDRO
5		D95142		1	JUNTA EASPADORRO 38mm ID x 50.7mm OD x 7.92mm W Wiper
6		G102424		1	BUCHA 38.1mm ID x 41.17mm OD x 25.15mm L
7		NSS		1	NO SE VENDE SEPARADO SEAL Rod; Order 18, Incl in 19 and 19
8		NSS		1	NO SE VENDE SEPARADO SEAL Buffer; Order 18, Incl in 19 and 19
9		238-5231		1	O-RING 0.139" Thk x 2.609" ID, -231, Cl 5, 75 Duro
10		G109298		1	ANEL 69.47mm ID x 75.57mm OD x 1.4mm Thk
11		G109395		1	PARAFUSO Hex, #8 - 32 x 3/8"
12		84237943		1	HASTE 38.1mm OD 38 mm (1-1/2 in) dia
13		84237953		1	HASTE PISTÃO 75.57mm Bore, 38.21mm Rod, 41.95mm W
14		87715781		1	VEDANTE 63.78mm ID x 76.2mm OD
15		86982435		1	PARAFUSO ESPECIAL 3/4" - 16 x 2-1/2" Includes Washer
16		G100449		1	ANEL DE DESGASTE Split, 69.85mm ID x 76.2mm OD x 9.52mm Thk
17		219-55		1	GRAXEIRA 90 Degree Elbow, 1/8" - 27 NPTF
18		84257788		1	KIT DE VEDAÇÃO 38.1mm Rod x 76.2mm Bore Inc 5 - 10, 14, 16
19		1542874C1		1	KIT DE VEDAÇÃO 38.1mm Rod Rod and Buffer; Inc 7,8
19		48167833		1	KIT DE VEDAÇÃO Alternativa NEXPRO com modal DEPOT

580N-RETRO-CARREGADORA (BRASIL)

35.738.02	01	p1	9/2021

HIDRÁULICO - RETROESCAVADEIRA (COM BRAÇO EXTENSÍVEL DA CAÇAMBA)

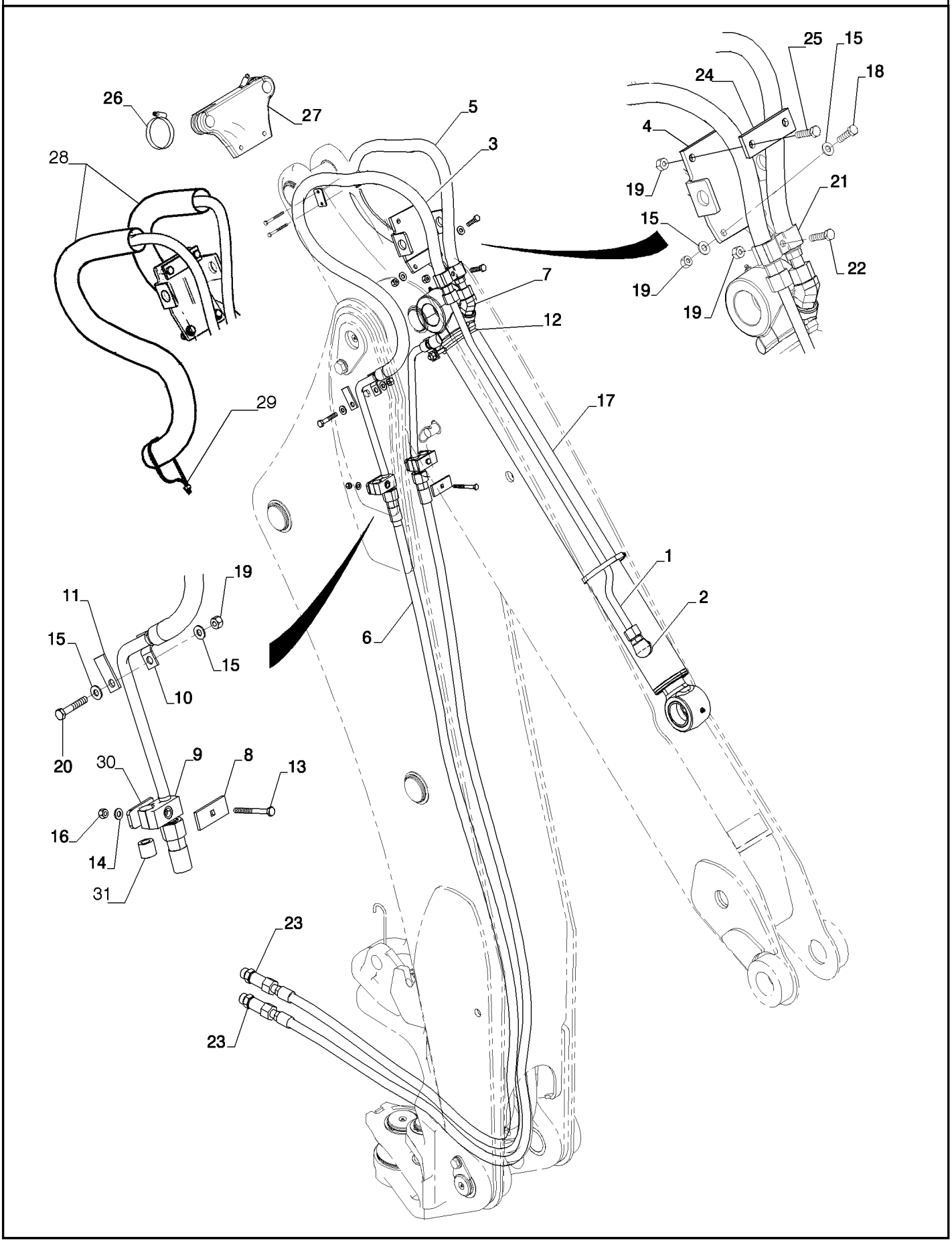

HIDRÁULICO - RETROESCAVADEIRA (COM BRAÇO EXTENSÍVEL DA CAÇAMBA)

REF	FN	PART NUMBER	YR/SN	QTY	DESCRIPTION
1		84305540		1	TUBO
2		9840534		1	CONECTOR HIDRÁUL 1-3/16" - 12 ORFS x 7/8" - 14 ORB
3		84283822		1	TUBAGEM HIDRÁULICO 16mm ID x 1458mm L
4		84359870		1	SUPORTE
5		84283823		1	TUBAGEM HIDRÁULICO 16mm ID x 1479mm L
6		84281616		1	MANGUEIRA HIDRÁULICA 15.88mm ID x 2800mm L, SAE 100R16
7		201-352		1	COTOVELO 45 Degree Elbow, 1-3/16" - 12 Male ORFS x 7/8" - 14 Male ORB
8		84283495		4	CORREIA DE FIXAÇÃO
9		87000146		2	BRAÇADEIRA 19mm ID x 25,4mm OD x 67mm L
10		84367726		2	BRAÇADEIRA 3/4" Clamping tube
11		84259030		2	ESPAÇADOR 13mm ID x 60mm L
12		214-1472		2	BRACADEIRA MANGUEIRA #72, 4.06" - 5", Type F Worm
13		120108		2	PARAFUSO Hex, M8 x 1.25 x 80mm, Cl 8.8, Full Thd
14		87655042		6	ANILHA ESPECIAL 8.8mm ID x 17.5mm OD x 2.2mm Thk
15		87655046		7	ANILHA ESPECIAL 10.65mm ID x 23mm OD x 2.2mm Thk
16		412250		2	CONTRA PORCA M8 x 1.25, Cl 8
17		84421594		1	CILINDRO HIDRÁULICO Double Acting, 57.2mm Rod, 897.9mm Stroke
17		84421594R		1	REVISION CILINDRO HD Double Acting, 57.2mm Rod, 897.9mm Stroke -- BUCKET 580N LOADER BACKHOE (BRAZIL), W/ EXTENDABLE DIPPER (1/12-)
17		84421594C		1	CILINDRO HIDRAULICO Double Acting, 57.2mm Rod, 897.9mm Stroke -- BUCKET Return Number
18		120112		2	PARAFUSO Hex, M10 x 1.5 x 40mm, Cl 8.8, Full Thd
19		412141		4	CONTRA PORCA M10 x 1.5, Cl 8

580N-RETRO-CARREGADORA (BRASIL)

35.738.02	01	p2	9/2021

HIDRÁULICO - RETROESCAVADEIRA (COM BRAÇO EXTENSÍVEL DA CAÇAMBA)

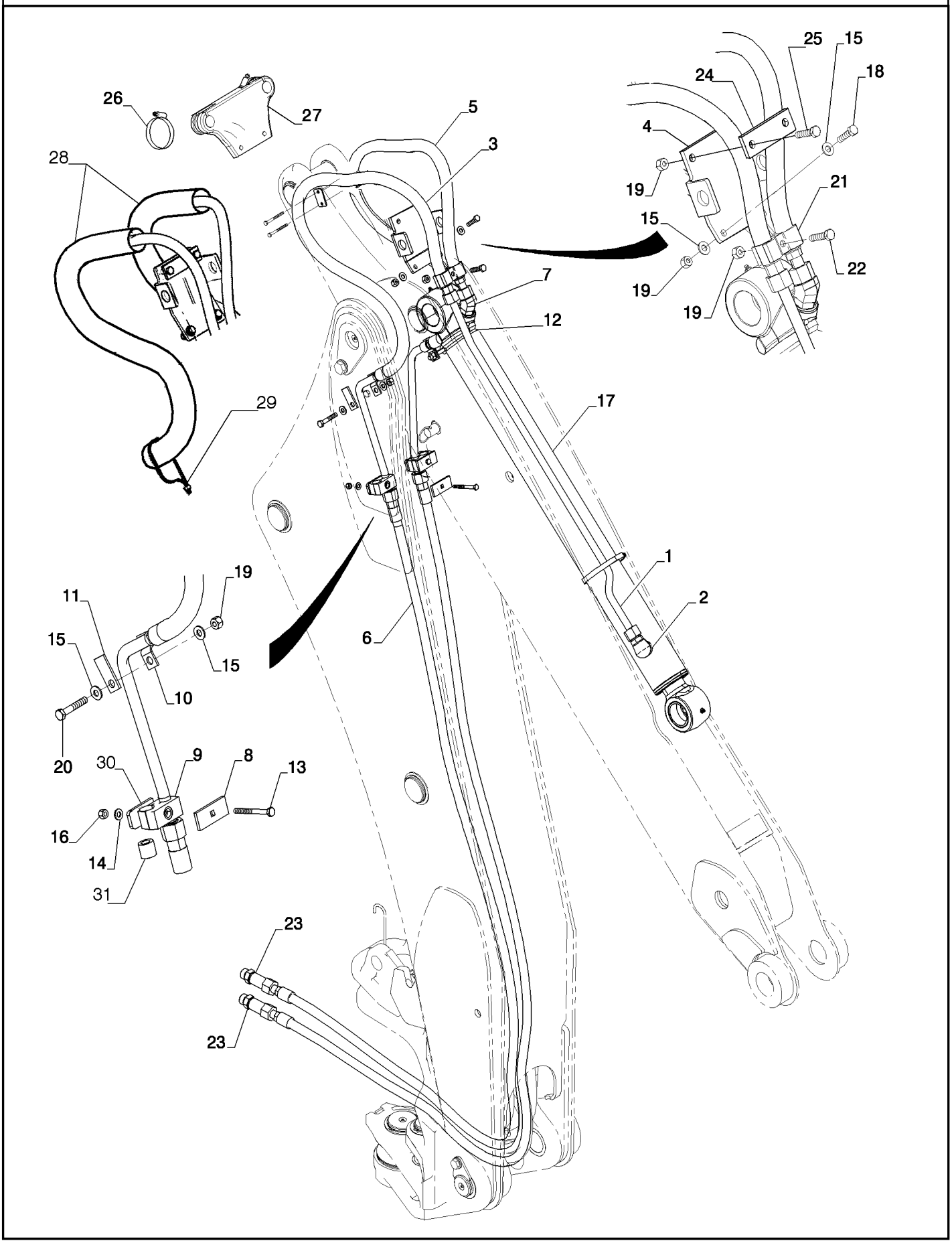

HIDRÁULICO - RETROESCAVADEIRA (COM BRAÇO EXTENSÍVEL DA CAÇAMBA)

REF FN	PART NUMBER	YR/SN	QTY	DESCRIPTION
20	120070		2	PARAFUSO Hex, M10 x 1.5 x 60mm, Cl 8.8
21	D143846		2	BRACADEIRA MANGUEIRA 10,3mm ID x 77,7mm L
22	120071		1	PARAFUSO Hex, M10 x 65, 8.8
23	87393627		2	CONECTOR HIDRÁUL 1-3/16-12 ORFS, 1-1/16-12 ORB
24	101479A1		3	SUPORTE
25	120112		2	PARAFUSO Hex, M10 x 1.5 x 40mm, Cl 8.8, Full Thd
26	214-1436		2	BRACADEIRA MANGUEIRA #36, 1.81" - 2.75", Type F Worm
27	84360628		4	SUPORTE
28	84373395		2	MANGA DE PROTECÇÃO 72.4mm ID x 1105mm L
29	L18331		2	BRAÇADEIRA DE CABO 375.9mm L, Nylon, Black CABLE STRÁP
30	84342644		2	PLACA
31	84167374		2	ESPAÇADOR 11.5mm ID x 25mm OD x 18.4mm L

580N-RETRO-CARREGADORA (BRASIL)

35.738.04	01	p1	9/2021

CILINDRO - CAÇAMBA RETROESCAVADEIRA

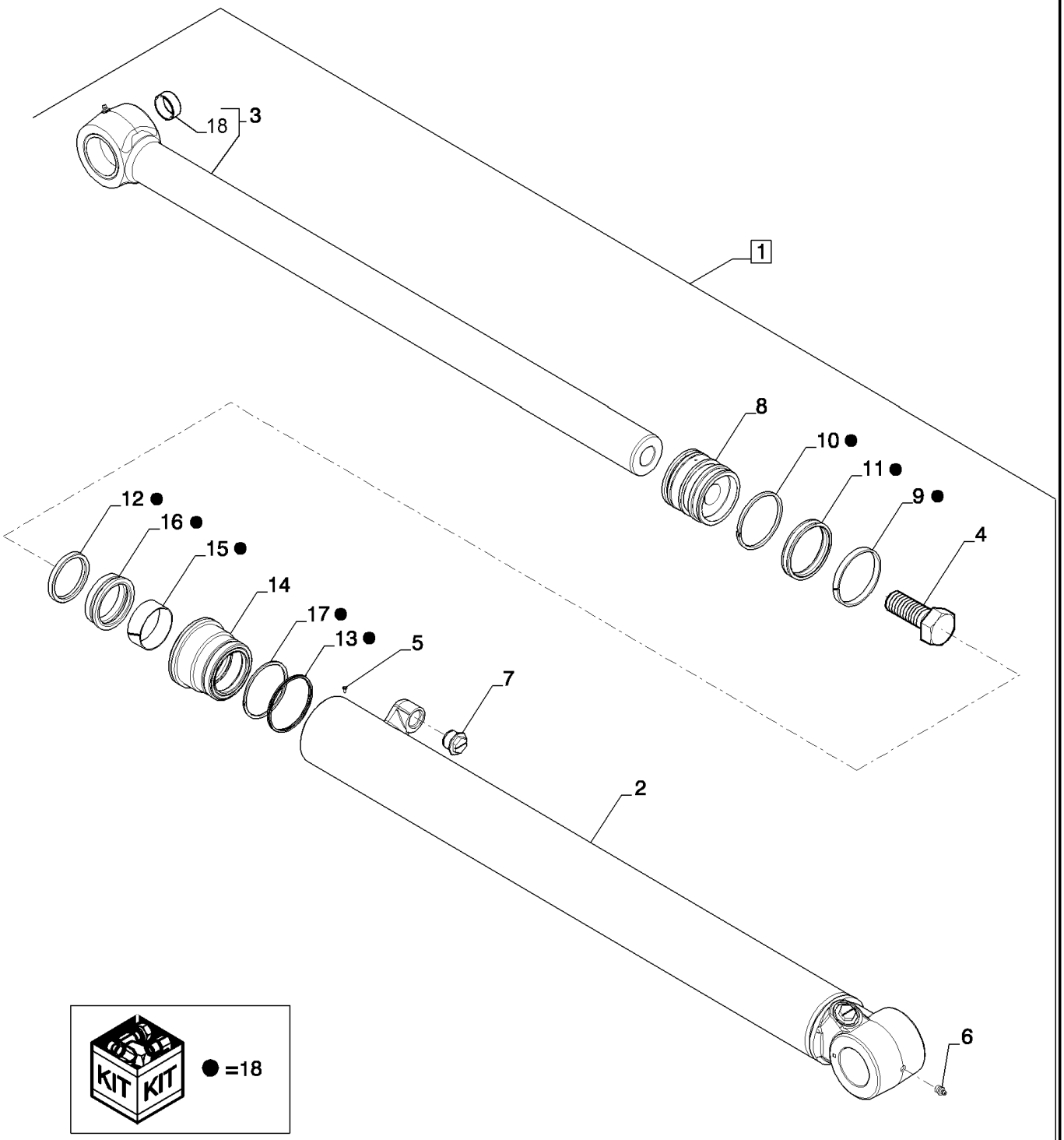

CILINDRO - CAÇAMBA RETROESCAVADEIRA

REF	FN	PART NUMBER	YR/SN	QTY	DESCRIPTION
1		84421594		1	CILINDRO HIDRÁULICO Double Acting, 57.2mm Rod, 897.9mm Stroke 580N LOADER BACKHOE (BRAZIL), BACKHOE BUCKET (1/12-)
1		84421594R		1	REVISION CILINDRO HD Double Acting, 57.2mm Rod, 897.9mm Stroke -- BUCKET
1		84421594C		1	CILINDRO HIDRAULICO Double Acting, 57.2mm Rod, 897.9mm Stroke -- BUCKET Return Number
2		84220643		1	CORPO DO CILINDRO 82.58mm Bore Dia
3		84323192		1	HASTE 57.2mm OD x 1137.4mm L
4		86982441		1	PARAFUSO ESPECIAL Hex, 12, 1 1/4 x 3"
5		G109395		1	PARAFUSO Hex, #8 - 32 x 3/8"
6		219-1		2	GRAXEIRA 1/8" - 27 NPTF
7		353-780		2	BUJÃO Sltd Hd, 7/8"-14, w/O-Ring
8		84220633		1	HASTE PISTÃO 82.07mm Bore, 57.25mm Rod, 74.85mm W
9		S109445		1	ANEL 82.55mm OD, Ext
10		192330A1		1	ANEL VEDADOR 75.3mm ID x 82.5mm OD x 4.7mm Thk
11		87715782		1	VEDANTE 82.6mm OD
12		D95145		1	JUNTA EASPADORRO 54.79mm ID x 70.09mm OD x 7.91mm W
13		238-5233		1	O-RING 0.139" Thk x 2.859" ID, -233, Cl 5, 75 Duro
14		84220631		1	COBERTURA
15		1346476C1		1	ANEL 57.15mm ID, Int
16		1542877C1		1	KIT DE VEDAÇÃO 57.2mm Rod
17		G32122		1	ANEL DE SEGURANÇA 75.82mm ID x 81.92mm OD x 1.4mm Thk
18		123407A1		2	BUCHA 60.19mm ID x 70mm OD x 28mm L
19		84259224		1	KIT DE VEDAÇÃO 57.2mm Rod x 82.6mm Bore

580N-RETRO-CARREGADORA (BRASIL)

35.739.02	01	p1	9/2021

CILINDRO - OSCILAÇÃO DA RETROESCAVADEIRA

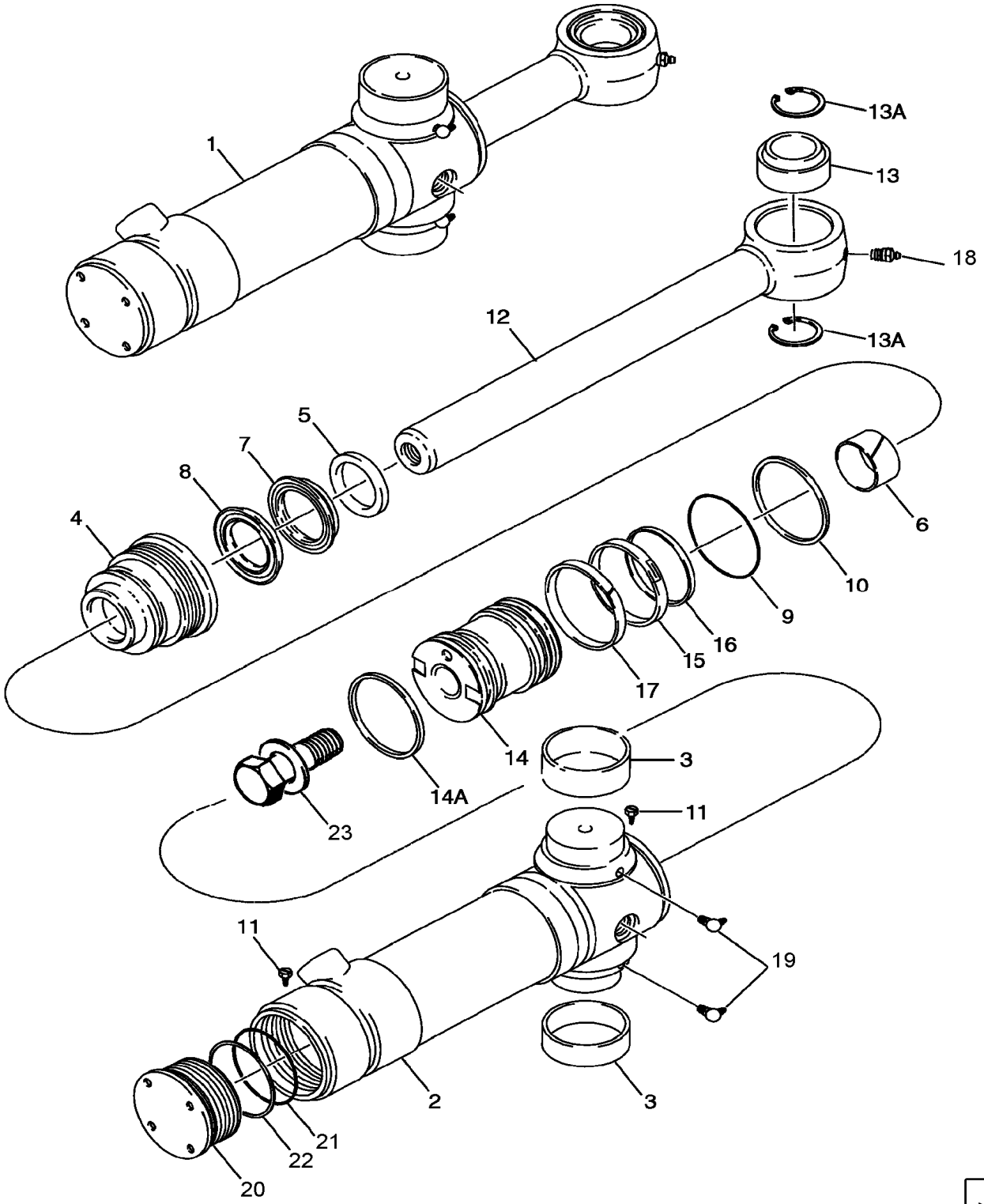

CILINDRO - OSCILAÇÃO DA RETROESCAVADEIRA

CILINDRO - OSCILAÇÃO DA RETROESCAVADEIRA

REF FN	PART NUMBER	YR/SN	QTY	DESCRIPTION
1	84426789		2	CILINDRO HIDRÁULICO Double Acting, 50.8mm Rod, 95.3mm Bore, 292mm Stroke 95 ID x 292 mm strk, Incl 2 - 23
2	220165A2		1	TUBO Incl 2, 3, 11, 20 - 22; Not Available As An Assembly; Order Components
2	188028A2		1	TUBO 527.7 mm Length Incl 3
3	124568A2		2	ANEL 69.92mm ID x 77mm OD x 28mm L Bushing
4	188032A2		1	TAMPA DO CILINDRO 95.3mm Bore, 50.8mm Rod, 82.4mm W
	191747A1		1	KIT DE VEDAÇÃO KIT, Incl 5 - 10, 14A - 17, 21, 22
5	D95144		1	JUNTA EASPADORRO 50.77mm ID x 63.52mm OD x 7.92mm Thk Wiper
6	G101533		1	ANEL DE DESGASTE Split, 50.8mm ID x 53.87mm OD x 25.15mm Thk
	1542876C1		1	KIT DE VEDAÇÃO 50.8mm Rod Rod and Buffer; Incl 7, 8; Not Serviced Separately; Order 191747A1 Seal Kit
	48167832		1	KIT DE VEDAÇÃO Alternativa NEXPRO com modal DEPOT
7	NSS		1	NO SE VENDE SEPARADO SEAL Rod; Order 191747A1 Seal Kit
8	NSS		1	NO SE VENDE SEPARADO SEAL Buffer; Order 191747A1 Seal Kit
9	238-5237		1	O-RING 0.139" Thk x 3.359" ID, -237, Cl 5, 75 Duro
10	G32126		1	ANEL DE SEGURANÇA 89.28mm ID x 95.38mm OD x 1.4mm Thk Backup
10	48153159		1	ANEL DE SEGURANÇA Alternativa NEXPRO com modal DEPOT
11	G109395		2	PARAFUSO Hex, #8 - 32 x 3/8"
12	87413722		1	HASTE PISTÃO 50.8mm OD 51 mm (2 in) dia, Incl 13, 13A
13	137248A1		1	ANEL 50.79mm ID x 80.96mm OD x 44.45mm W
13	{48123598}		1	Alternativa NEXPRO com modal DSH
13A	100-21315		2	ANEL DE PRESSÃO 3.156", Int, #315

580N-RETRO-CARREGADORA (BRASIL)

35.739.02	01	p2	9/2021

CILINDRO - OSCILAÇÃO DA RETROESCAVADEIRA

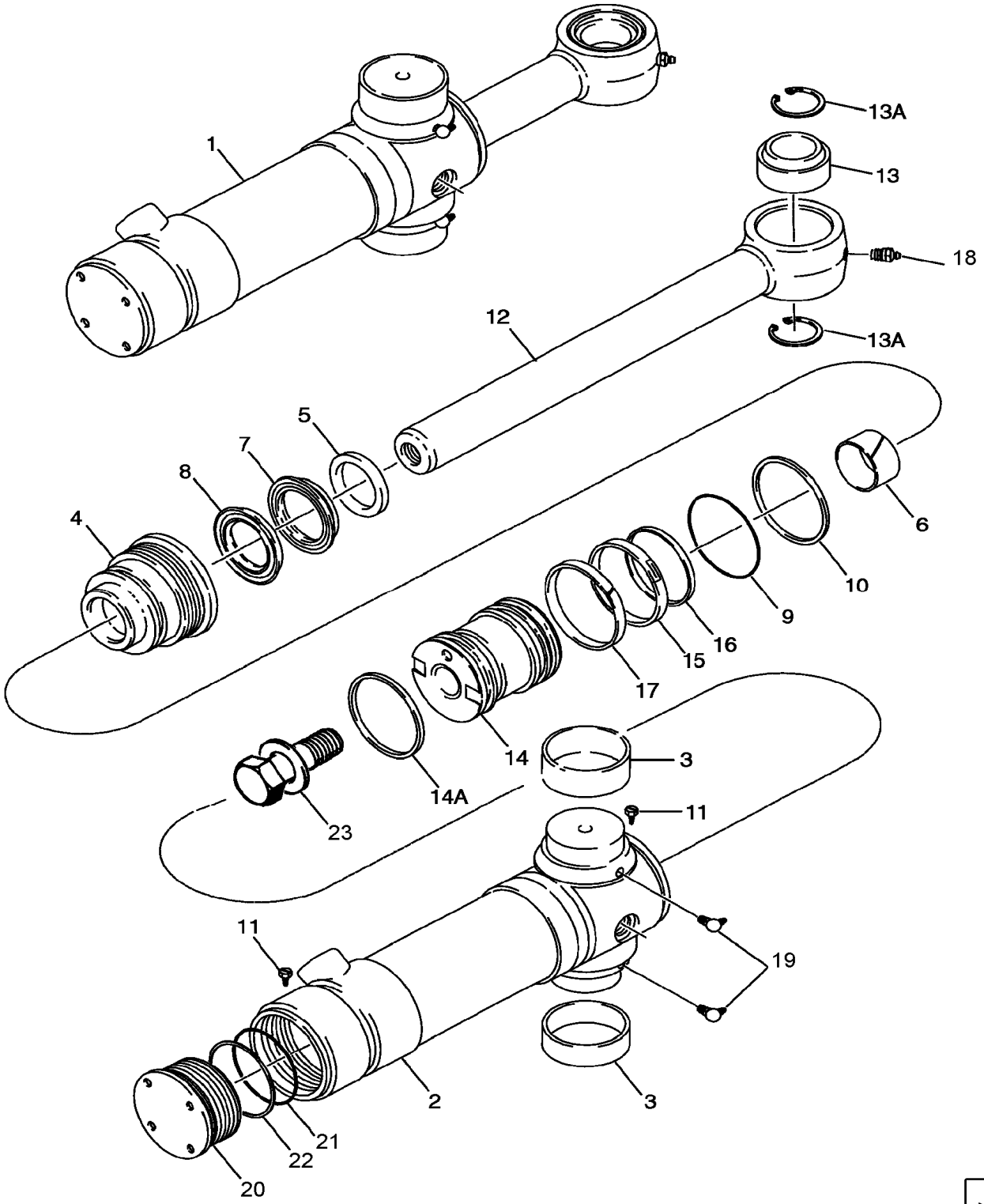

CILINDRO - OSCILAÇÃO DA RETROESCAVADEIRA

CILINDRO - OSCILAÇÃO DA RETROESCAVADEIRA

REF	FN	PART NUMBER	YR/SN	QTY	DESCRIPTION
14		188034A3		1	PISTÃO 94.95mm Bore, 50.83mm Rod, 116mm W
14A		191252A1		1	ANEL VEDADOR 85.9mm ID x 95.3mm OD x 4.7mm Thk Cast Iron
15		1340762C1		1	VEDANTE 92mm ID x 96.5mm OD x 6.9mm Thk
16		1340763C1		1	ANEL VEDADOR 5.28mm Thk x 81.74mm ID
16		48167827		1	ANEL Alternativa NEXPRO com modal DEPOT
17		1980245C1		1	ANEL VEDADOR 89mm ID x 95.2mm OD x 12.5mm Thk
17		48167828		1	ANEL VEDADOR Alternativa NEXPRO com modal DEPOT
18		219-1		1	GRAXEIRA 1/8" - 27 NPTF
19		219-55		2	GRAXEIRA 90 Degree Elbow, 1/8" - 27 NPTF
		188035A1		1	TAMPA CILINDRO Incl 20 - 22; Not Available As An Assembly, Order Components
20		188036A1		1	TAMPA Ductile Iron End
21		238-5239		1	O-RING 0.139" Thk x 3.609" ID, -239, Cl 5, 75 Duro
22		G109299		1	ANEL DE SEGURANÇA 94.87mm ID x 97.67mm OD x 1.4mm Thk
23		86982439		1	PARAFUSO ESPECIAL Hex, 14, 1 x 4" 1 x 4,0; Incl. Washer

580N-RETRO-CARREGADORA (BRASIL)

35.739.03	01	p1	9/2021

CILINDRO - OSCILAÇÃO DA RETROESCAVADEIRA

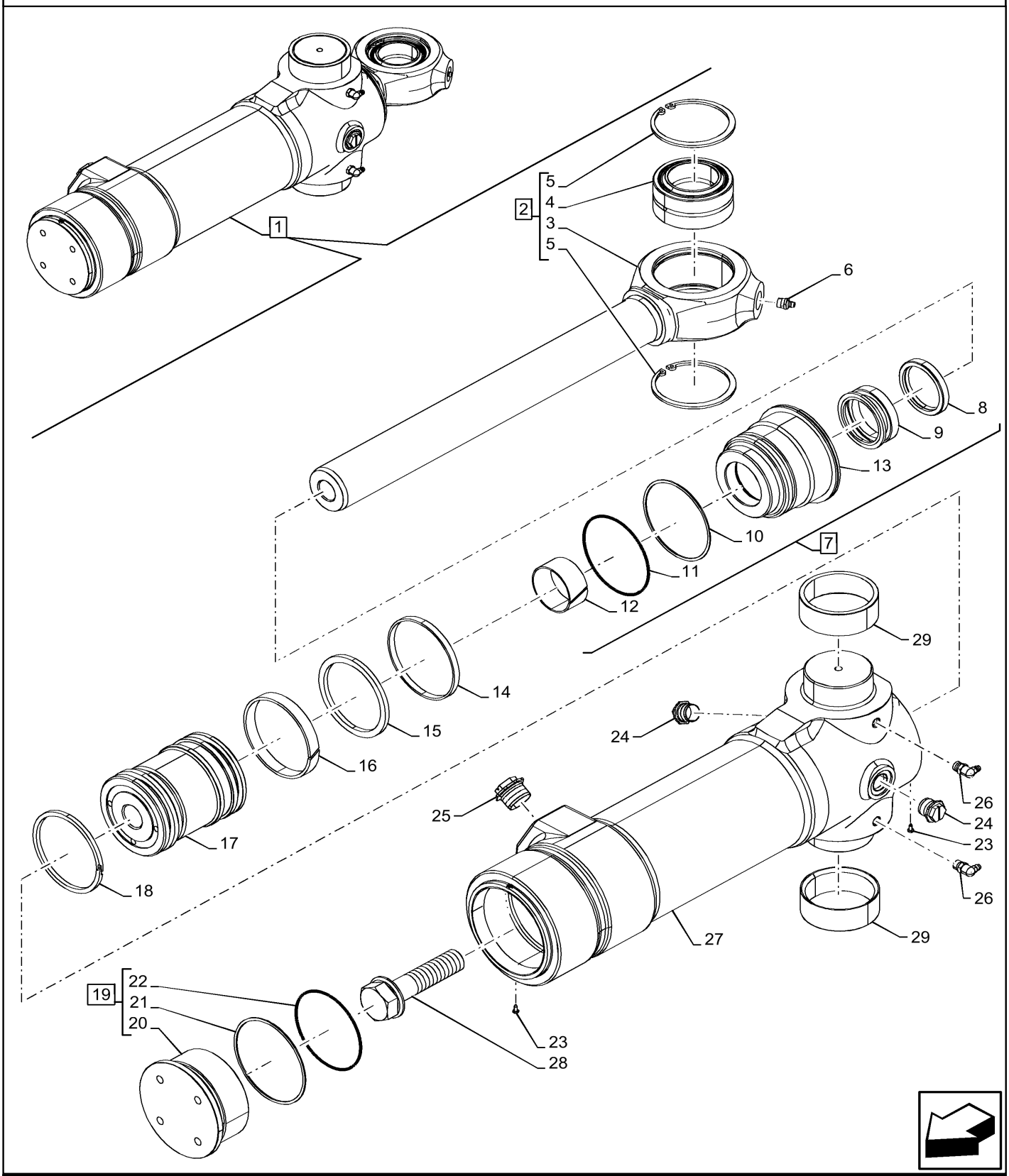

A partir do chassi HBZN580NPHAH16577

CILINDRO - OSCILAÇÃO DA RETROESCAVADEIRA

REF	FN	PART NUMBER	YR/SN	QTY	DESCRIPTION
1		47922068		1	CILINDRO HIDRÁULICO 50,8mm Rod, 292mm Stroke Incl 2 - 29
2		87413722		1	HASTE PISTÃO 50.8mm OD Incl 3 - 5
3		NSS		1	NO SE VENDE SEPARADO Rod, Incl in 2
4		137248A1		1	ANEL 50.79mm ID x 80.96mm OD x 44.45mm W
4		{48123598}		1	Alternativa NEXPRO com modal DSH
5		100-21315		2	ANEL DE PRESSÃO 3.156", Int, #315
6		219-1		1	GRAXEIRA 1/8" - 27 NPTF
7		188031A1		1	TAMPA DO CILINDRO Incl 8 - 13
8		D95144		1	JUNTA EASPADORRO 50.77mm ID x 63.52mm OD x 7.92mm Thk
9		1542876C1		1	KIT DE VEDAÇÃO 50.8mm Rod
9		48167832		1	KIT DE VEDAÇÃO Alternativa NEXPRO com modal DEPOT
10		G32126		1	ANEL DE SEGURANÇA 89.28mm ID x 95.38mm OD x 1.4mm Thk
10		48153159		1	ANEL DE SEGURANÇA Alternativa NEXPRO com modal DEPOT
11		238-5237		1	O-RING 0.139" Thk x 3.359" ID, -237, Cl 5, 75 Duro
12		G101533		1	ANEL DE DESGASTE Split, 50.8mm ID x 53.87mm OD x 25.15mm Thk
13		188032A2		1	TAMPA DO CILINDRO 95.3mm Bore, 50.8mm Rod, 82.4mm W
14		1340762C1		1	VEDANTE 92mm ID x 96.5mm OD x 6.9mm Thk
15		1340763C1		1	ANEL VEDADOR 5.28mm Thk x 81.74mm ID
15		48167827		1	ANEL Alternativa NEXPRO com modal DEPOT
16		1980245C1		1	ANEL VEDADOR 89mm ID x 95.2mm OD x 12.5mm Thk
16		48167828		1	ANEL VEDADOR Alternativa NEXPRO com modal DEPOT
17		188034A3		1	PISTÃO 94.95mm Bore, 50.83mm Rod, 116mm W
18		191252A1		1	ANEL VEDADOR 85.9mm ID x 95.3mm OD x 4.7mm Thk
19		188035A1		1	TAMPA CILINDRO Incl 20 - 22

580N-RETRO-CARREGADORA (BRASIL)

35.739.03	01	p2	9/2021

CILINDRO - OSCILAÇÃO DA RETROESCAVADEIRA

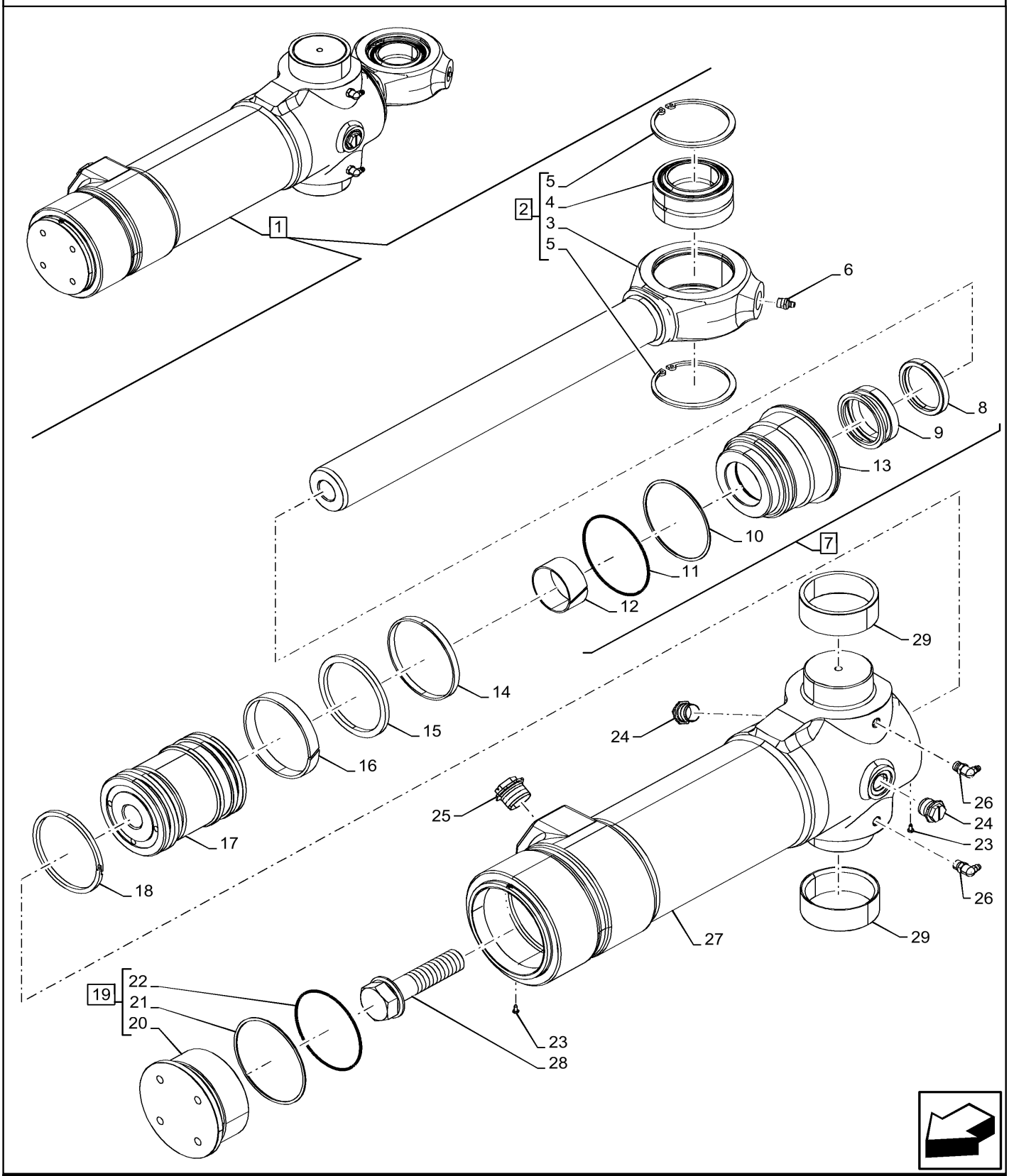

A partir do chassi HBZN580NPHAH16577

CILINDRO - OSCILAÇÃO DA RETROESCAVADEIRA

REF FN	PART NUMBER	YR/SN	QTY	DESCRIPTION
20	188036A1		1	TAMPA Ductile Iron
21	G109299		1	ANEL DE SEGURANÇA 94.87mm ID x 97.67mm OD x 1.4mm Thk
22	238-5239		1	O-RING 0.139" Thk x 3.609" ID, -239, Cl 5, 75 Duro
23	G109395		2	PARAFUSO Hex, #8 - 32 x 3/8"
24	353-779		2	BUJÃO Sltd Hd, 3/4"-16, Yellow, Plastic, w/O-Ring
25	353-782		1	BUJÃO Slotted, 1 1/16"-12
26	219-55		2	GRAXEIRA 90 Degree Elbow, 1/8" - 27 NPTF
27	NSS		1	NO SE VENDE SEPARADO Tube, Incl in 1
28	86982439		1	PARAFUSO ESPECIAL Hex, 14, 1 x 4"
29	124568A2		2	ANEL 69.92mm ID x 77mm OD x 28mm L

35.739.04	01	p1	9/2021

CILINDRO - OSCILAÇÃO DA RETROESCAVADEIRA

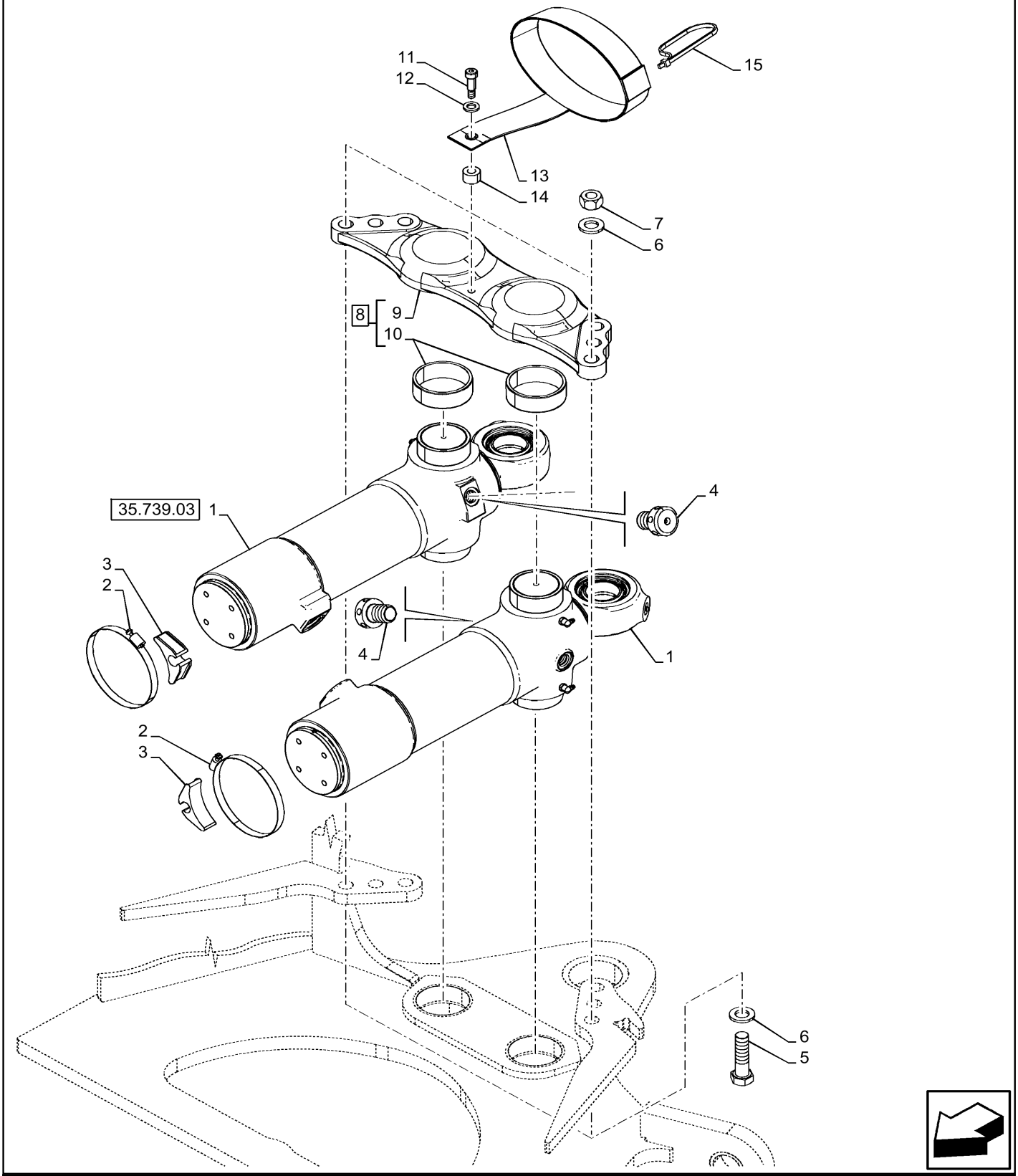

A partir do chassi HBZN580NPHAH16577

CILINDRO - OSCILAÇÃO DA RETROESCAVADEIRA

REF	FN	PART NUMBER	YR/SN	QTY	DESCRIPTION
1		47922068		2	CILINDRO HIDRÁULICO 50,8mm Rod, 292mm Stroke ASSY, Grey, Swing
2		214-1492		2	BRACADEIRA MANGUEIRA #92, 5.38" - 6.25", Type F Worm
3		D142787		2	ESPAÇADOR 19mm ID x 80mm L
4		192971A1		2	ORIFÍCIO 9.52mm OD x 7.14mm ID, 3.18mm x 6 ID, 3.61mm ID
5		827-20075		6	PARAFUSO Hex, M20 x 2.5 x 75mm, Cl 10.9, Full Thd
6		87655047		12	ANILHA ESPECIAL 21.25mm ID x 38.10mm OD x 4.20mm Thk
7		829-1420		6	PORCA M20, Cl 10
8		84336208		1	VIGA ASSY, Power Tan, Incl 9, 10
9		NSS		1	NO SE VENDE SEPARADO Beam, Incl in 8
10		114318A1		2	BUCHA 80.19mm ID x 90mm OD x 29.35mm L
10		48031873		2	BUCHA Alternativa NEXPRO com modal DSH
11		84348245		1	PARAFUSO ALLENA FLAN Hex Soc, M10 x 12 x 25mm, Cl 12.9
12		896-11012		1	ARRUELA PLANA 13.5mm ID x 24mm OD x 3mm Thk
13		84348263		1	TIRA 571.5mm L x 50.8mm W Boom Hyd Hose Securing
14		84348221		1	ESPAÇADOR 12.5mm ID x 26mm OD x 16mm L
15		L18331		1	BRAÇADEIRA DE CABO 375.9mm L, Nylon, Black

580N-RETRO-CARREGADORA (BRASIL)

35.740.01	01	p1	9/2021

SISTEMA HIDRÁULICO - RETROESCAVADEIRA (SEM BRAÇO EXTENSÍVEL)

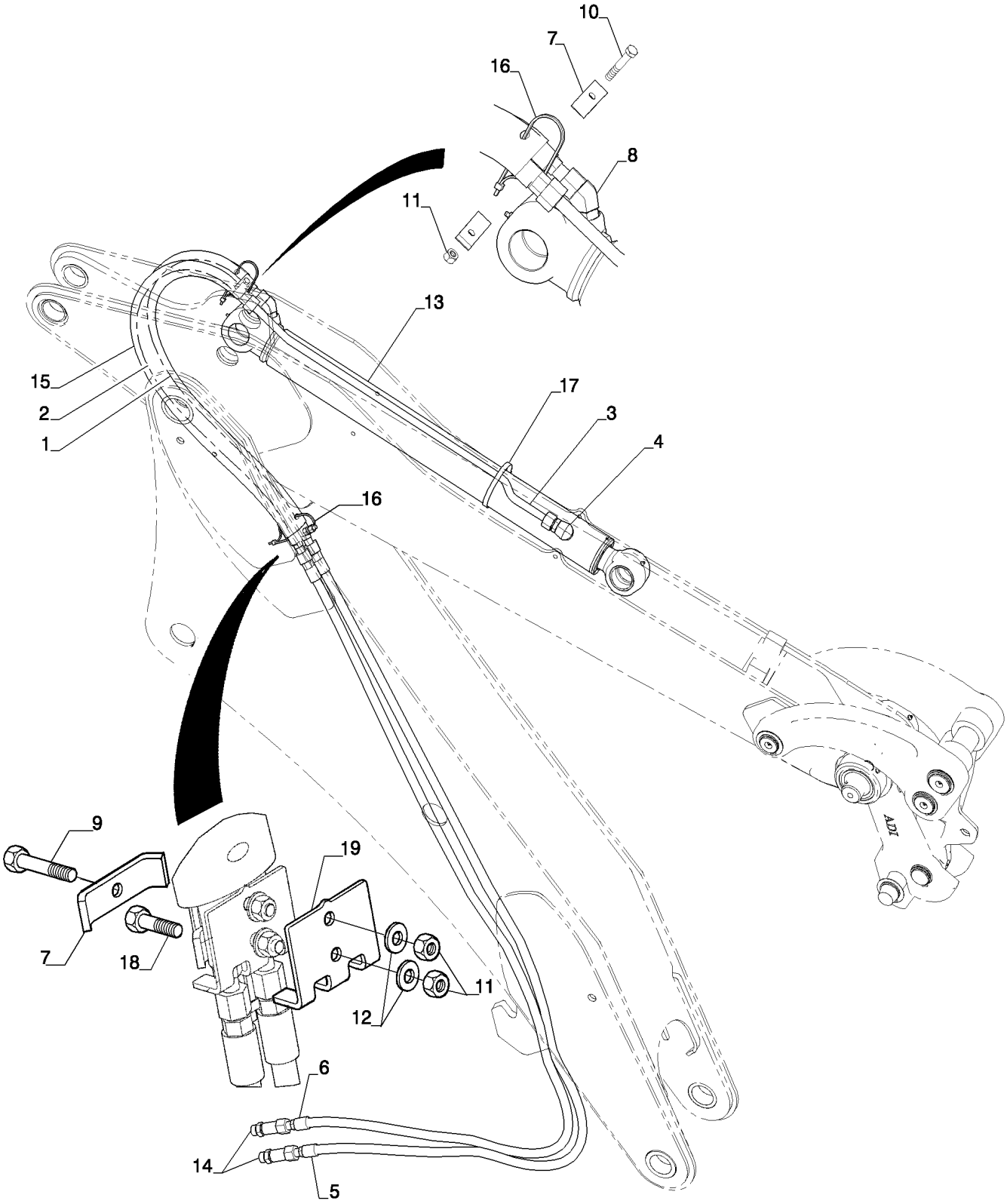

SISTEMA HIDRÁULICO - RETROESCAVADEIRA (SEM BRAÇO EXTENSÍVEL)

REF	FN	PART NUMBER	YR/SN	QTY	DESCRIPTION
1		84266069		1	MANGUEIRA HIDRÁULICA 12.5mm ID x 1241mm L Bucket Head
2		84266070		1	MANGUEIRA HIDRÁULICA 12.5mm ID x 1248mm L Bucket Rod
3		84319950		1	TUBO Bucket Cylinder Rod
4		201-103		1	CONECTOR HIDRÁUL 1" - 14 Male ORFS x 7/8" - 14 Male ORB
5		84319552		1	MANGUEIRA 12.5mm ID x 2734mm L Valve to Bucket Cylinder Head
6		84319555		1	MANGUEIRA 12.5mm ID x 2696mm L Valve to Bucket Cylinder Rod
7		D143846		4	BRACADEIRA MANGUEIRA 10,3mm ID x 77,7mm L
8		201-377		1	COTOVELO 45 Degree Elbow, 13/16" - 16 Male ORFS x 7/8" - 14 Male ORB
9		43144		1	PARAFUSO Hex, M10 x 70mm, Cl 8.8
10		120070		1	PARAFUSO Hex, M10 x 1.5 x 60mm, Cl 8.8
11		412141		3	CONTRA PORCA M10 x 1.5, Cl 8
12		87655046		1	ANILHA ESPECIAL 10.65mm ID x 23mm OD x 2.2mm Thk
13		84421594		1	CILINDRO HIDRÁULICO Double Acting, 57.2mm Rod, 897.9mm Stroke Bucket
13		84421594R		1	REVISION CILINDRO HD Double Acting, 57.2mm Rod, 897.9mm Stroke -- BUCKET 580N LOADER BACKHOE (BRAZIL), Bucket, W/O EXTENDABLE DIPPER (1/12-)
13		84421594C		1	CILINDRO HIDRAULICO Double Acting, 57.2mm Rod, 897.9mm Stroke -- BUCKET Return Number
14		87393627		2	CONECTOR HIDRÁUL 1-3/16-12 ORFS, 1-1/16-12 ORB
15		84321337		1	MANGA DE PROTECÇÃO 1245mm L
16		L18331		2	BRAÇADEIRA DE CABO 375.9mm L, Nylon, Black CABLE STRAP
17		214-1472		1	BRACADEIRA MANGUEIRA #72, 4.06" - 5", Type F Worm
18		43140		1	PARAFUSO Hex, M10 x 1.5 x 30mm, Cl 8.8

580N-RETRO-CARREGADORA (BRASIL)

35.740.01	01	p2	9/2021

SISTEMA HIDRÁULICO - RETROESCAVADEIRA (SEM BRAÇO EXTENSÍVEL)

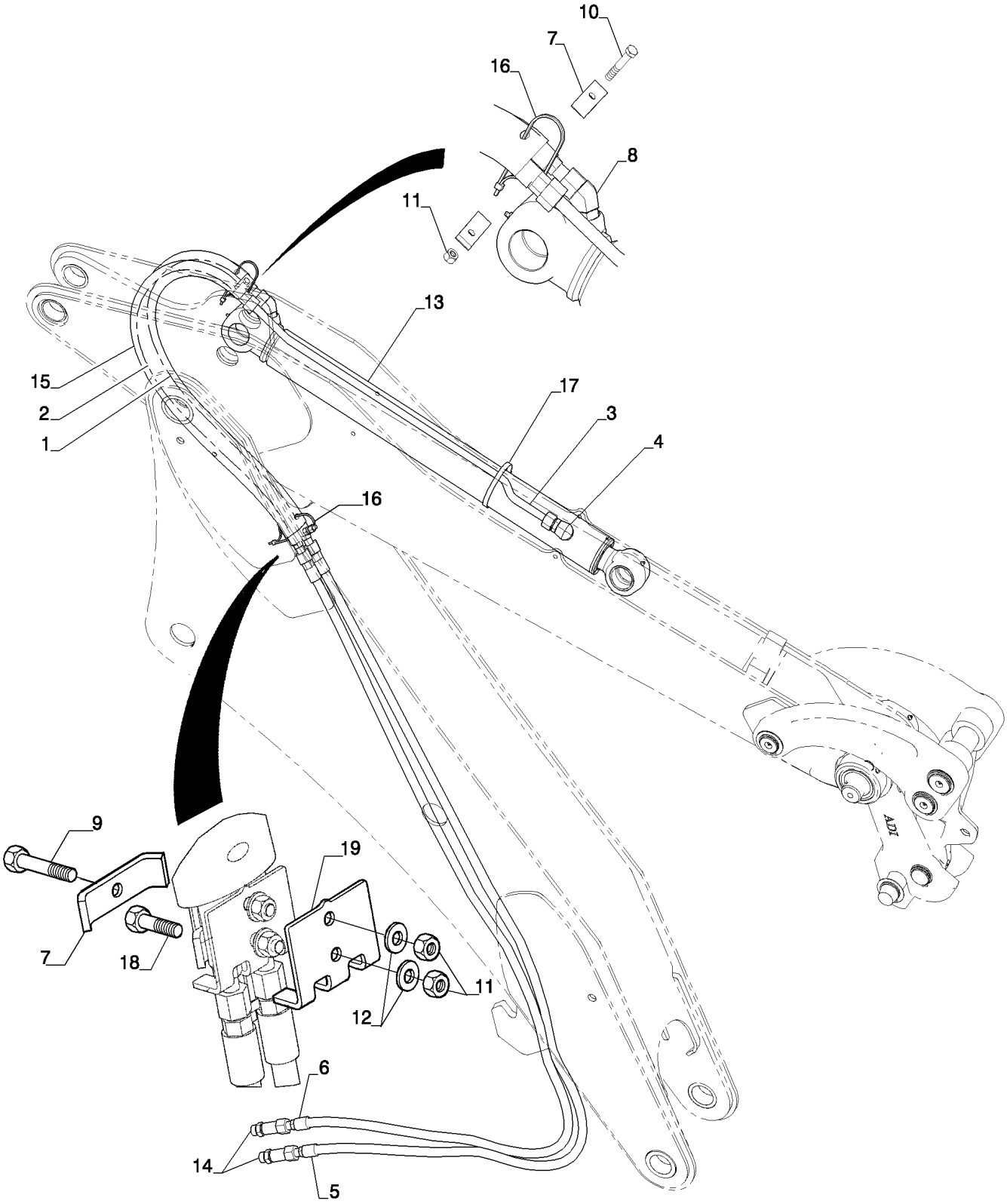

SISTEMA HIDRÁULICO - RETROESCAVADEIRA (SEM BRAÇO EXTENSÍVEL)

REF	FN	PART NUMBER	YR/SN	QTY	DESCRIPTION
19		84408246		1	BRACADEIRA MANGUEIRA 90mm L x 4mm Thk

580N-RETRO-CARREGADORA (BRASIL)

35.740.01	02	p1	9/2021

SISTEMA HIDRÁULICO - RETROESCAVADEIRA (COM BRAÇO EXTENSÍVEL)

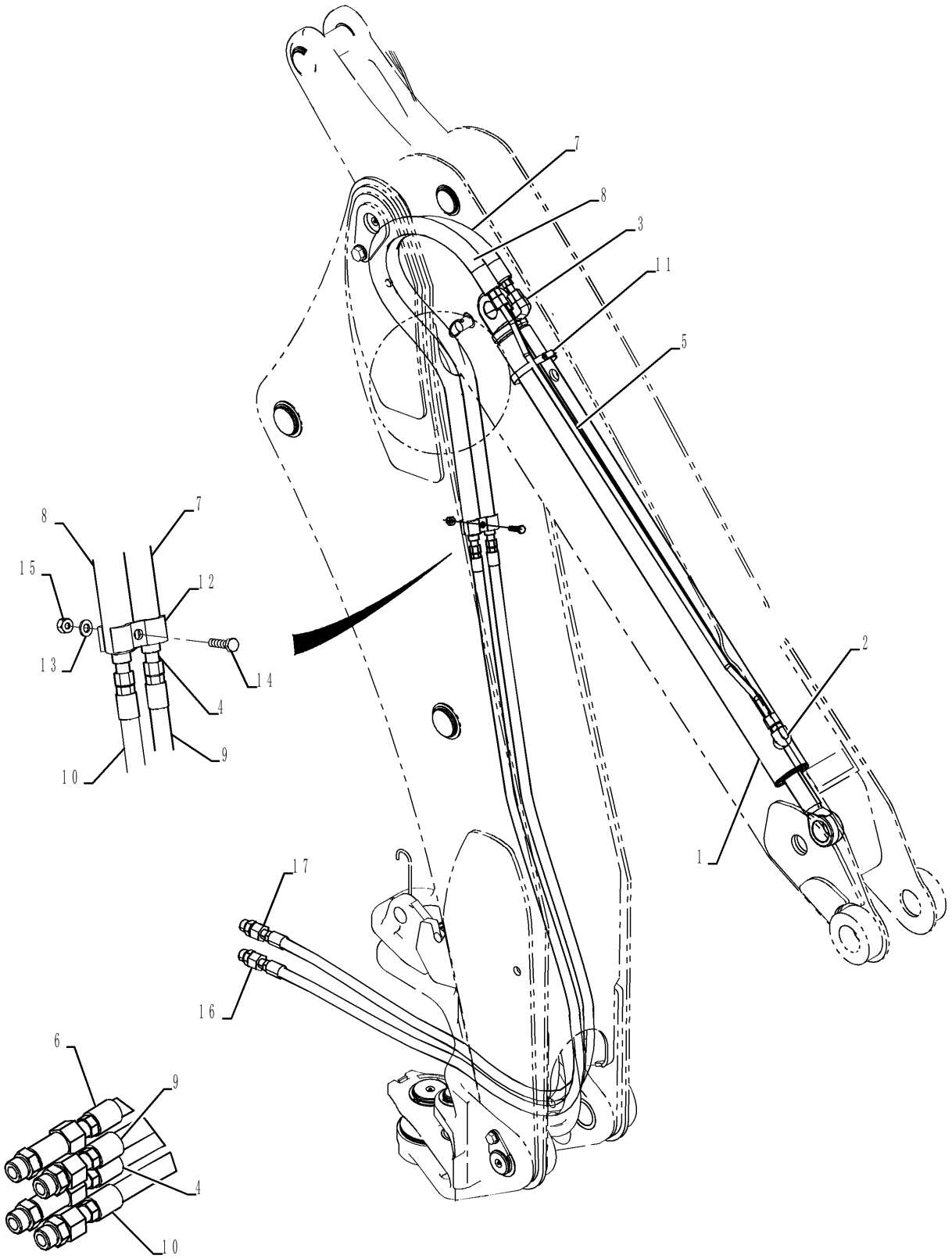

SISTEMA HIDRÁULICO - RETROESCAVADEIRA (COM BRAÇO EXTENSÍVEL)

REF	FN	PART NUMBER	YR/SN	QTY	DESCRIPTION
1		84421678		1	CILINDRO HIDRÁULICO Double Acting, 44.4mm Rod, 1068mm Stroke
2		201-103		1	CONECTOR HIDRÁUL 1" - 14 Male ORFS x 7/8" - 14 Male ORB
3		87675522		1	COTOVELO 90 90 Degree 1"-14 x 7/8"-14 Adj ORFS
4		84257611		1	MANGUEIRA HIDRÁULICA 15.88mm ID x 2755mm L, SAE 100R16
5		84295701		1	TUBAGEM HIDRÁULICO
6		84281616		1	MANGUEIRA HIDRÁULICA 15.88mm ID x 2800mm L, SAE 100R16
7		84343076		1	MANGUEIRA 12.5mm ID x 958mm L
8		84343074		1	MANGUEIRA 12.5mm ID x 945mm L
9		84257618		1	MANGUEIRA HIDRÁULICA 16mm ID x 2750mm L
10		84263639		1	MANGUEIRA CONJUNTO 16mm ID x 2766mm L
11		214-3172		1	BRACADEIRA MANGUEIRA 3-3/4" - 4-5/8", HD Worm
12		221525A1		4	CLAMP 26mm ID
13		87655046		7	ANILHA ESPECIAL 10.65mm ID x 23mm OD x 2.2mm Thk
14		223-31		1	FUSÍVEL 10 Amp, Type 3AG
15		86500689		3	PORCA M10 x 1.5, Cl 10
16		9840535		2	CONECTOR HIDRÁUL 1-3/16" - 12 ORFS x 1-1/16" - 12 ORB
17		87393627		2	CONECTOR HIDRÁUL 1-3/16-12 ORFS, 1-1/16-12 ORB

580N-RETRO-CARREGADORA (BRASIL)

35.740.01	03	p1	9/2021

CILINDRO - RETROESCAVADEIRA (COM BRAÇO EXTENSÍVEL)

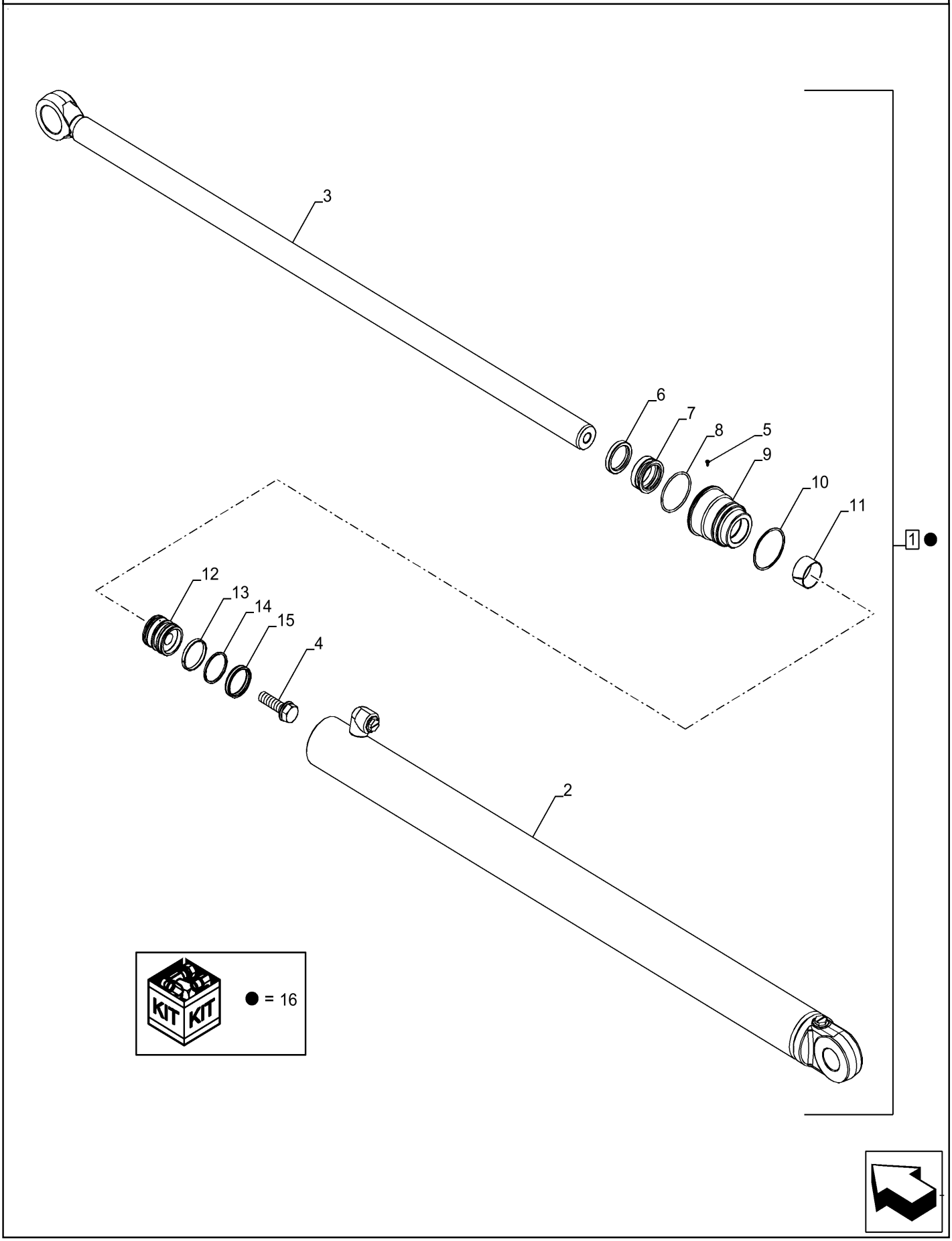

CILINDRO - RETROESCAVADEIRA (COM BRAÇO EXTENSÍVEL)

REF	FN	PART NUMBER	YR/SN	QTY	DESCRIPTION
1		84421678		1	CILINDRO HIDRÁULICO Double Acting, 44.4mm Rod, 1068mm Stroke
2		1340970C1		1	TUBO 76.1mm Bore Dia
3		84159680		1	HASTE 44.4mm OD x 1338.2mm L
4		86982435		1	PARAFUSO ESPECIAL 3/4" - 16 x 2-1/2"
5		G109395		1	PARAFUSO Hex, #8 - 32 x 3/8"
6		D95143		1	JUNTA EASPADORRO 44.42mm ID x 57.17mm OD x 7.92mm Thk
7		1542875C1		1	KIT DE VEDAÇÃO 44.4mm Rod
7		48167835		1	KIT DE VEDAÇÃO Alternativa NEXPRO com modal DEPOT
8		238-5231		1	O-RING 0.139" Thk x 2.609" ID, -231, Cl 5, 75 Duro
9		297281A1		1	TAMPA DO CILINDRO
10		G109298		1	ANEL 69.47mm ID x 75.57mm OD x 1.4mm Thk
11		G102425		1	BUCHA 44.45mm ID x 47.45mm OD x 25.1mm Thk
12		G107277		1	PISTÃO
13		G100443		1	VEDANTE 67.9mm ID x 77.1mm OD x 6.8mm Thk
14		G100444		1	ANEL VEDADOR Square, 5.28mm Thk x 62.61mm ID
15		G100449		1	ANEL DE DESGASTE Split, 69.85mm ID x 76.2mm OD x 9.52mm Thk
16		86982377		1	KIT DE VEDAÇÃO

580N-RETRO-CARREGADORA (BRASIL)

35.740.02	01	p1	9/2021

HYDRAULICS - BACKHOE EXTENDABLE DIPPER (580N)

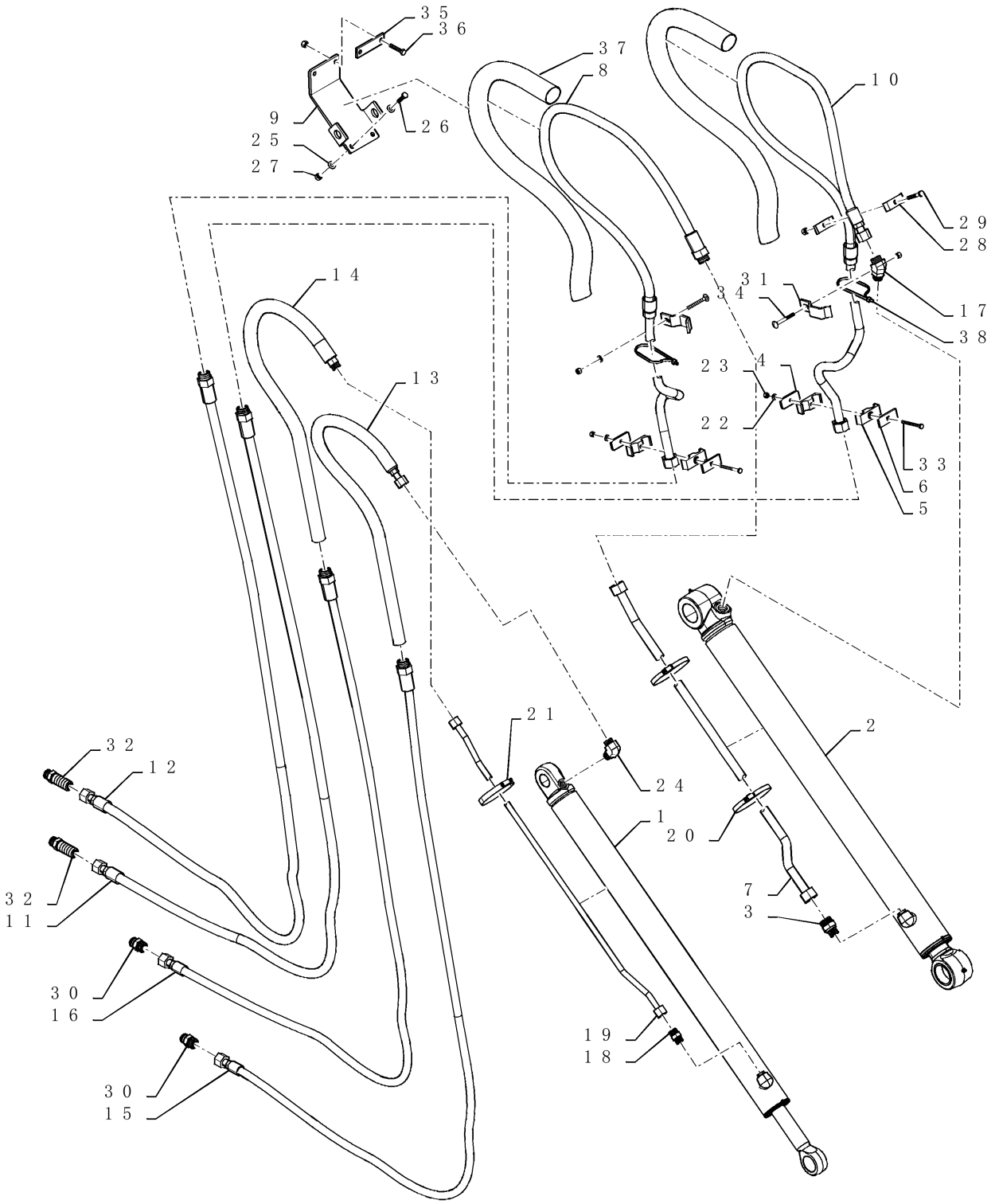

HYDRAULICS - BACKHOE EXTENDABLE DIPPER (580N)

REF	FN	PART NUMBER	YR/SN	QTY	DESCRIPTION
1		84421678		1	CILINDRO HIDRÁULICO Double Acting, 44.4mm Rod, 1068mm Stroke Extendable Dipper
2		84421594		1	CILINDRO HIDRÁULICO Double Acting, 57.2mm Rod, 897.9mm Stroke Bucket
2		84421594R		1	REVISION CILINDRO HD Double Acting, 57.2mm Rod, 897.9mm Stroke -- BUCKET 580N LOADER BACKHOE (BRAZIL), Bucket, BACKHOE EXTENDABLE DIPPER (1/12-)
2		84421594C		1	CILINDRO HIDRAULICO Double Acting, 57.2mm Rod, 897.9mm Stroke -- BUCKET Return Number
3		9840534		1	CONECTOR HIDRÁUL 1-3/16" - 12 ORFS x 7/8" - 14 ORB
4		84342644		2	PLACA
5		87000146		2	BRAÇADEIRA 19mm ID x 25,4mm OD x 67mm L
6		84283495		2	CORREIA DE FIXAÇÃO
7		84305540		1	TUBO Bucket Cylinder Rod
8		84283822		1	TUBAGEM HIDRÁULICO 16mm ID x 1458mm L Bucket Cylinder Rod
9		84359870		1	SUPORTE
10		84283823		1	TUBAGEM HIDRÁULICO 16mm ID x 1479mm L Bucker Cylinder Head
11		84257611		1	MANGUEIRA HIDRÁULICA 15.88mm ID x 2755mm L, SAE 100R16 Valve to Bucket Cylinder Head
12		84281616		1	MANGUEIRA HIDRÁULICA 15.88mm ID x 2800mm L, SAE 100R16 Valve to Bucket Cylinder Rod
13		84343076		1	MANGUEIRA 12.5mm ID x 958mm L EHOE Cylinder Head
14		84343074		1	MANGUEIRA 12.5mm ID x 945mm L EHOE Cylinder Rod
15		84263639		1	MANGUEIRA CONJUNTO 16mm ID x 2766mm L Valve to EHOE Cylinder Head
16		84257618		1	MANGUEIRA HIDRÁULICA 16mm ID x 2750mm L Vavle to EHOE Cylinder Rod

580N-RETRO-CARREGADORA (BRASIL)

35.740.02	01	p2	9/2021

HYDRAULICS - BACKHOE EXTENDABLE DIPPER (580N)

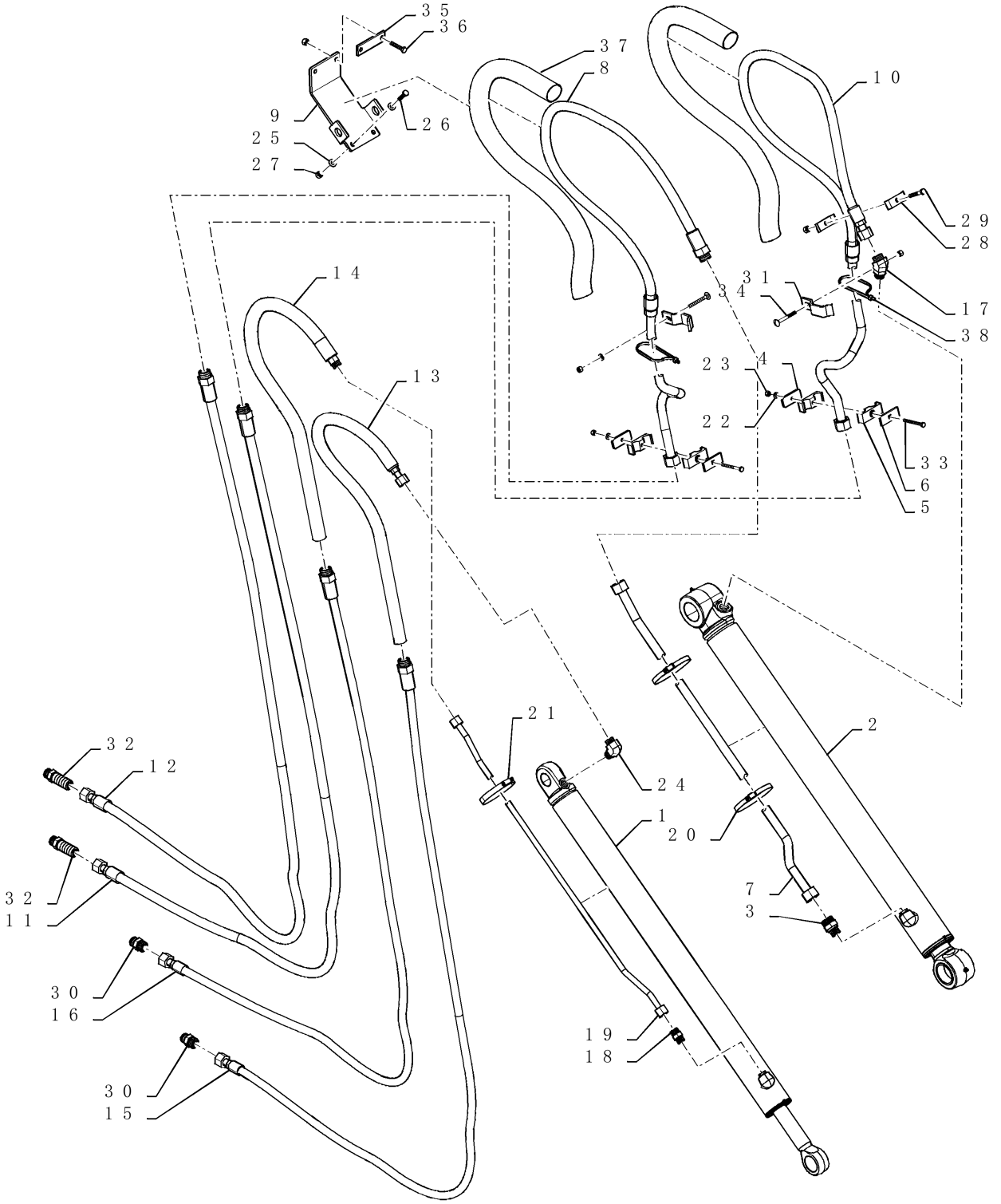

HYDRAULICS - BACKHOE EXTENDABLE DIPPER (580N)

REF FN	PART NUMBER	YR/SN	QTY	DESCRIPTION
17	201-352		1	COTOVELO 45 Degree Elbow, 1-3/16" - 12 Male ORFS x 7/8" - 14 Male ORB
18	201-103		1	CONECTOR HIDRÁUL 1" - 14 Male ORFS x 7/8" - 14 Male ORB
19	84295701		1	TUBAGEM HIDRÁULICO EHOE Cylinder Rod
20	214-1472		2	BRACADEIRA MANGUEIRA #72, 4.06" - 5", Type F Worm
21	214-3172		1	BRACADEIRA MANGUEIRA 3-3/4" - 4-5/8", HD Worm
22	87655042		4	ANILHA ESPECIAL 8.8mm ID x 17.5mm OD x 2.2mm Thk
23	412250		4	CONTRA PORCA M8 x 1.25, Cl 8
24	87675522		1	COTOVELO 90 90 Degree 1"-14 x 7/8"-14 Adj ORFS
25	87655046		4	ANILHA ESPECIAL 10.65mm ID x 23mm OD x 2.2mm Thk
26	120112		2	PARAFUSO Hex, M10 x 1.5 x 40mm, Cl 8.8, Full Thd
27	412141		5	CONTRA PORCA M10 x 1.5, Cl 8
28	D143846		2	BRACADEIRA MANGUEIRA 10,3mm ID x 77,7mm L
29	120071		1	PARAFUSO Hex, M10 x 65, 8.8
30	9840535		2	CONECTOR HIDRÁUL 1-3/16" - 12 ORFS x 1-1/16" - 12 ORB
31	84367726		2	BRAÇADEIRA 3/4" Clamping tube
32	87393627		2	CONECTOR HIDRÁUL 1-3/16-12 ORFS, 1-1/16-12 ORB
33	120108		2	PARAFUSO Hex, M8 x 1.25 x 80mm, Cl 8.8, Full Thd
34	300660		2	PARAFUSO M8 x 1.25 x 70mm, Cl 8.8
35	101479A1		1	SUPORTE
36	120113		2	PARAFUSO Hex, M10 x 1.5 x 50mm, Cl 8.8, Full Thd
37	84373395		2	MANGA DE PROTECÇÃO 72.4mm ID x 1105mm L Protective Sleeve
38	L18331		2	BRAÇADEIRA DE CABO 375.9mm L, Nylon, Black CABLE STRAP

580N-RETRO-CARREGADORA (BRASIL)

35.740.03	01	p1	9/2021

HYDRAULICS - BACKHOE EXTENDABLE DIPPER

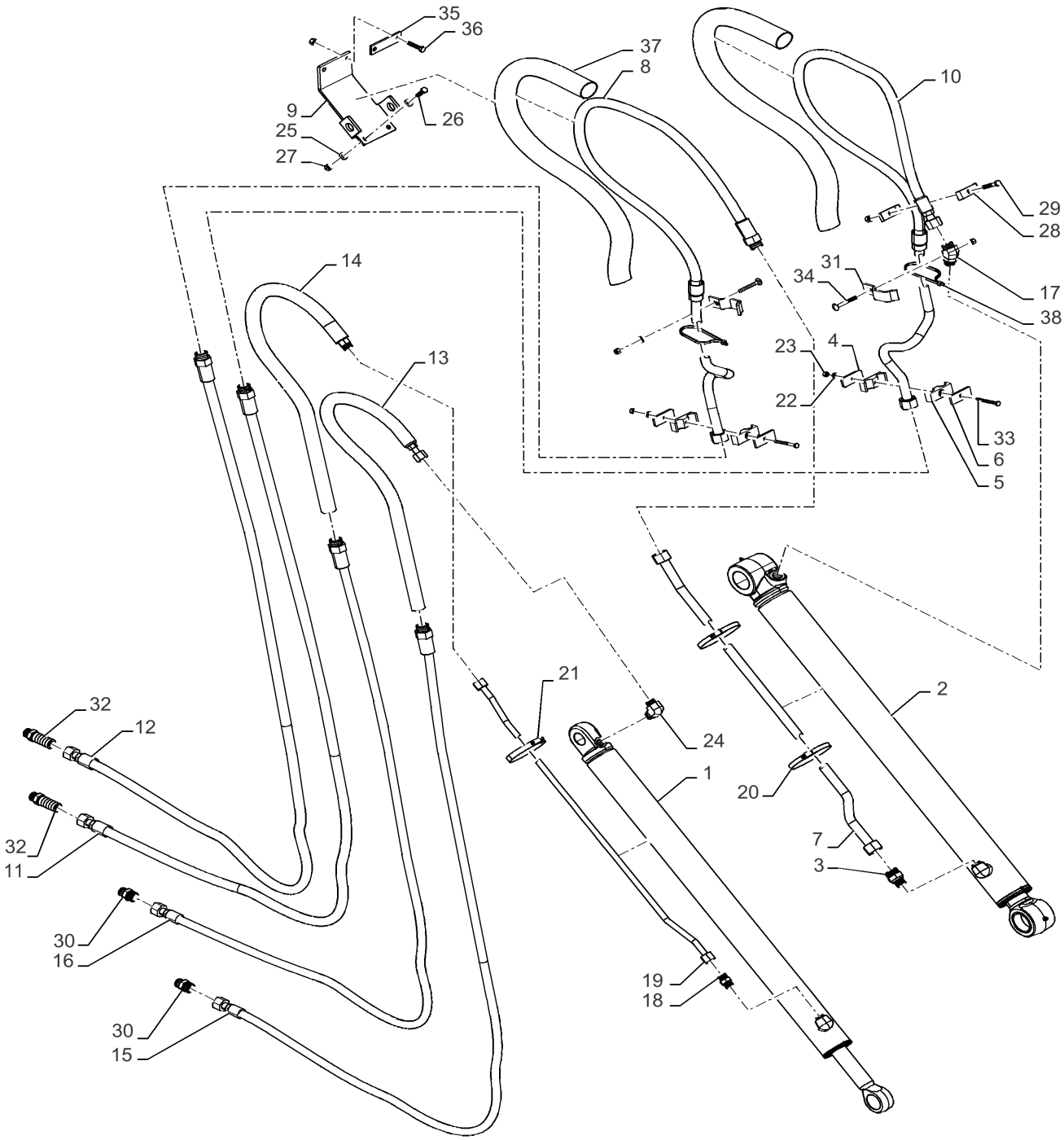

A partir do chassi

HYDRAULICS - BACKHOE EXTENDABLE DIPPER

REF	FN	PART NUMBER	YR/SN	QTY	DESCRIPTION
1		84421678		1	CILINDRO HIDRÁULICO Double Acting, 44.4mm Rod, 1068mm Stroke Extendable Dipper
2		84421594		1	CILINDRO HIDRÁULICO Double Acting, 57.2mm Rod, 897.9mm Stroke Bucket
3		9840534		1	CONECTOR HIDRÁUL 1-3/16" - 12 ORFS x 7/8" - 14 ORB
4		84342644		2	PLACA
5		87000146		2	BRAÇADEIRA 19mm ID x 25,4mm OD x 67mm L
6		84283495		2	CORREIA DE FIXAÇÃO
7		84305540		1	TUBO Bucket Cylinder Rod
8		84283822		1	TUBAGEM HIDRÁULICO 16mm ID x 1458mm L Bucket Cylinder Rod
9		84359870		1	SUPORTE
10		84283823		1	TUBAGEM HIDRÁULICO 16mm ID x 1479mm L Bucker Cylinder Head
11		84257611		1	MANGUEIRA HIDRÁULICA 15.88mm ID x 2755mm L, SAE 100R16 Valve to Bucket Cylinder Head
12		84281616		1	MANGUEIRA HIDRÁULICA 15.88mm ID x 2800mm L, SAE 100R16 Valve to Bucket Cylinder Rod
13		47829696		1	MANGUEIRA HIDRÁULICA 12.5mm ID x 840mm L EHOE Cylinder Head
14		47829695		1	MANGUEIRA HIDRÁULICA 12.5mm ID x 845mm L EHOE Cylinder Rod
15		47829693		1	MANGUEIRA HIDRÁULICA 16mm ID x 2940mm L Valve to EHOE Cylinder Head
16		47829694		1	MANGUEIRA HIDRÁULICA 16mm ID x 2950mm L Vavle to EHOE Cylinder Rod
17		201-352		1	COTOVELO 45 Degree Elbow, 1-3/16" - 12 Male ORFS x 7/8" - 14 Male ORB
18		201-103		1	CONECTOR HIDRÁUL 1" - 14 Male ORFS x 7/8" - 14 Male ORB
19		84295701		1	TUBAGEM HIDRÁULICO EHOE Cylinder Rod
20		214-1472		2	BRACADEIRA MANGUEIRA #72, 4.06" - 5", Type F Worm

580N-RETRO-CARREGADORA (BRASIL)

35.740.03	01	p2	9/2021

HYDRAULICS - BACKHOE EXTENDABLE DIPPER

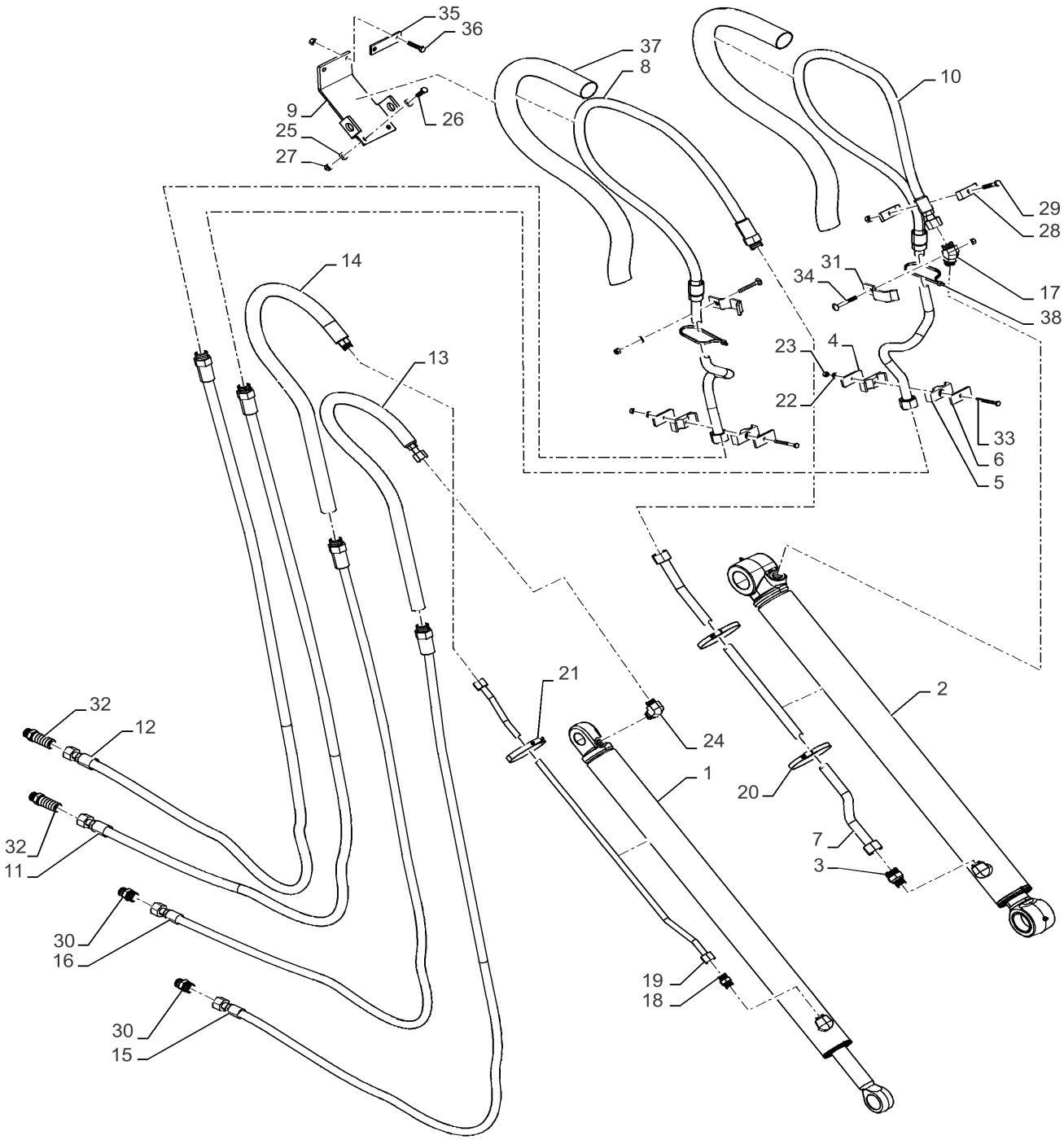

A partir do chassi

HYDRAULICS - BACKHOE EXTENDABLE DIPPER

REF	FN	PART NUMBER	YR/SN	QTY	DESCRIPTION
21		214-3172		1	BRACADEIRA MANGUEIRA 3-3/4" - 4-5/8", HD Worm
22		87655042		4	ANILHA ESPECIAL 8.8mm ID x 17.5mm OD x 2.2mm Thk
23		412250		4	CONTRA PORCA M8 x 1.25, Cl 8
24		87675522		1	COTOVELO 90 90 Degree 1"-14 x 7/8"-14 Adj ORFS
25		84167374		4	ESPAÇADOR 11.5mm ID x 25mm OD x 18.4mm L
26		120112		2	PARAFUSO Hex, M10 x 1.5 x 40mm, Cl 8.8, Full Thd
27		412141		5	CONTRA PORCA M10 x 1.5, Cl 8
28		D143846		2	BRACADEIRA MANGUEIRA 10,3mm ID x 77,7mm L
29		120071		1	PARAFUSO Hex, M10 x 65, 8.8
30		9840535		2	CONECTOR HIDRÁUL 1-3/16" - 12 ORFS x 1-1/16" - 12 ORB
31		86982400		2	ESPAÇADOR
32		87393627		2	CONECTOR HIDRÁUL 1-3/16-12 ORFS, 1-1/16-12 ORB
33		120108		2	PARAFUSO Hex, M8 x 1.25 x 80mm, Cl 8.8, Full Thd
34		120070		2	PARAFUSO Hex, M10 x 1.5 x 60mm, Cl 8.8
35		101479A1		1	SUPORTE
36		120113		2	PARAFUSO Hex, M10 x 1.5 x 50mm, Cl 8.8, Full Thd
37		84373395		2	MANGA DE PROTECÇÃO 72.4mm ID x 1105mm L
38		L18331		2	BRAÇADEIRA DE CABO 375.9mm L, Nylon, Black

580N-RETRO-CARREGADORA (BRASIL)

35.750.01	01	p1	9/2021

SISTEMA HIDRÁULICO - RESERVATÓRIO

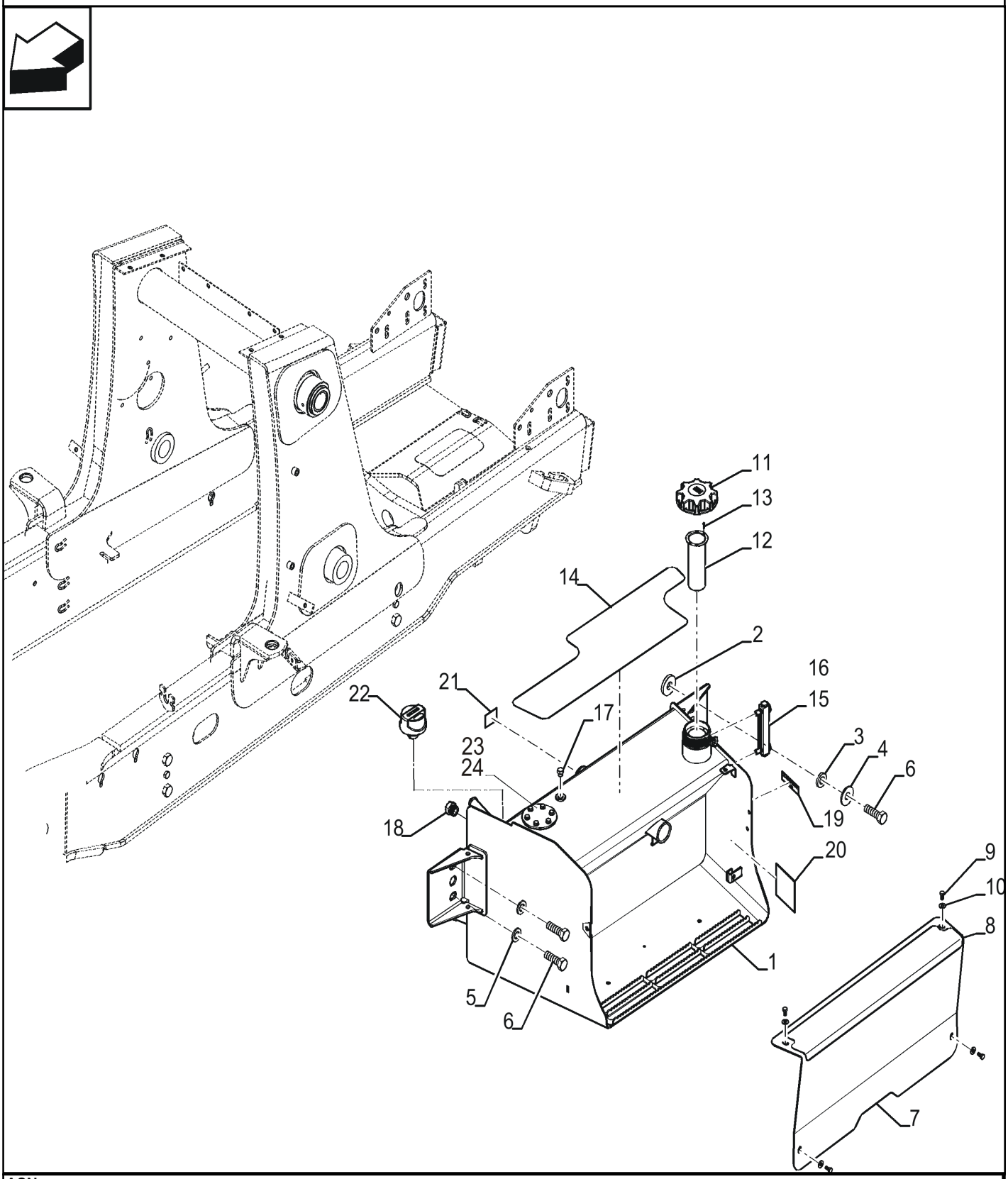

ASN -

SISTEMA HIDRÁULICO - RESERVATÓRIO

REF	FN	PART NUMBER	YR/SN	QTY	DESCRIPTION
1		84515492		1	RESERVATÓRIO DE ÓLEO Até chassi
1		48007123		1	RESERVATÓRIO A partir do chassi
2		87360280		1	ESPAÇADOR 22mm ID x 57mm OD x 8.25 Th
3		185926A1		2	ESPAÇADOR 21mm x 40mm x 6.6mm Th
4		302358A1		2	ARRUELA PLANA 21mm ID x 54mm OD x 4mm Th
5		87655047		2	ANILHA ESPECIAL 21.25mm ID x 38.10mm OD x 4.20mm Thk
6		627-20060		4	PARAFUSO Hex, M20 x 2.5 x 60mm, Cl 10.9, Full Thd
6		86512496		4	PORCA FLANGEADA M20 x 2.5, Flg, Cl 8 Not Shown - Inner Side of Frame under Bracket
7		84281665		1	COVER Bateria, Até chassi
7		47959531		1	COBERTURA Bateria, A partir do chassi
8		87719444		1	FITA ANTI-DESLIZAMEN
9		614-8016		4	PARAFUSO Hex, M8 x 1.25 x 16mm, Cl 8.8, Full Thd
10		895-15008		4	ARRUELA PLANA 9mm ID x 20mm OD x 1.6mm Thk
11		84298013		1	TAMPA RESERVATORIO HYDRAULIC, 128.8mm D
12		47713922		1	REDE PARA FILTROS
13		86625195		2	PARAFUSO Pan Head, #6 - 32 x 5/8"
14		84295099		1	FITA ANTI-DESLIZAMEN
14		D55216		1	FITA ANTI-DESLIZAMEN 2" x 9"
15		226456A1		1	VISOR DE NÍVEL
16		345-49		1	VEDANTE
17		218-5155		1	TAMPÃO SEXTAVADO 9/16" - 18 ORB
18		218-5158		1	TAMPÃO SEXTAVADO 1 1/16"-12 ORB
19		321-229		1	DECALQUE
20		87673270		1	FITA ADESIVA
21		NS		1	SEM SERVIÇO Tank Identification Label
22		84329587		1	RESPIRO 1-1/16-12UN
23		87666894		1	COBERTURA Top of tank (Not Shown)

580N-RETRO-CARREGADORA (BRASIL)

35.750.01	01	p2	9/2021

SISTEMA HIDRÁULICO - RESERVATÓRIO

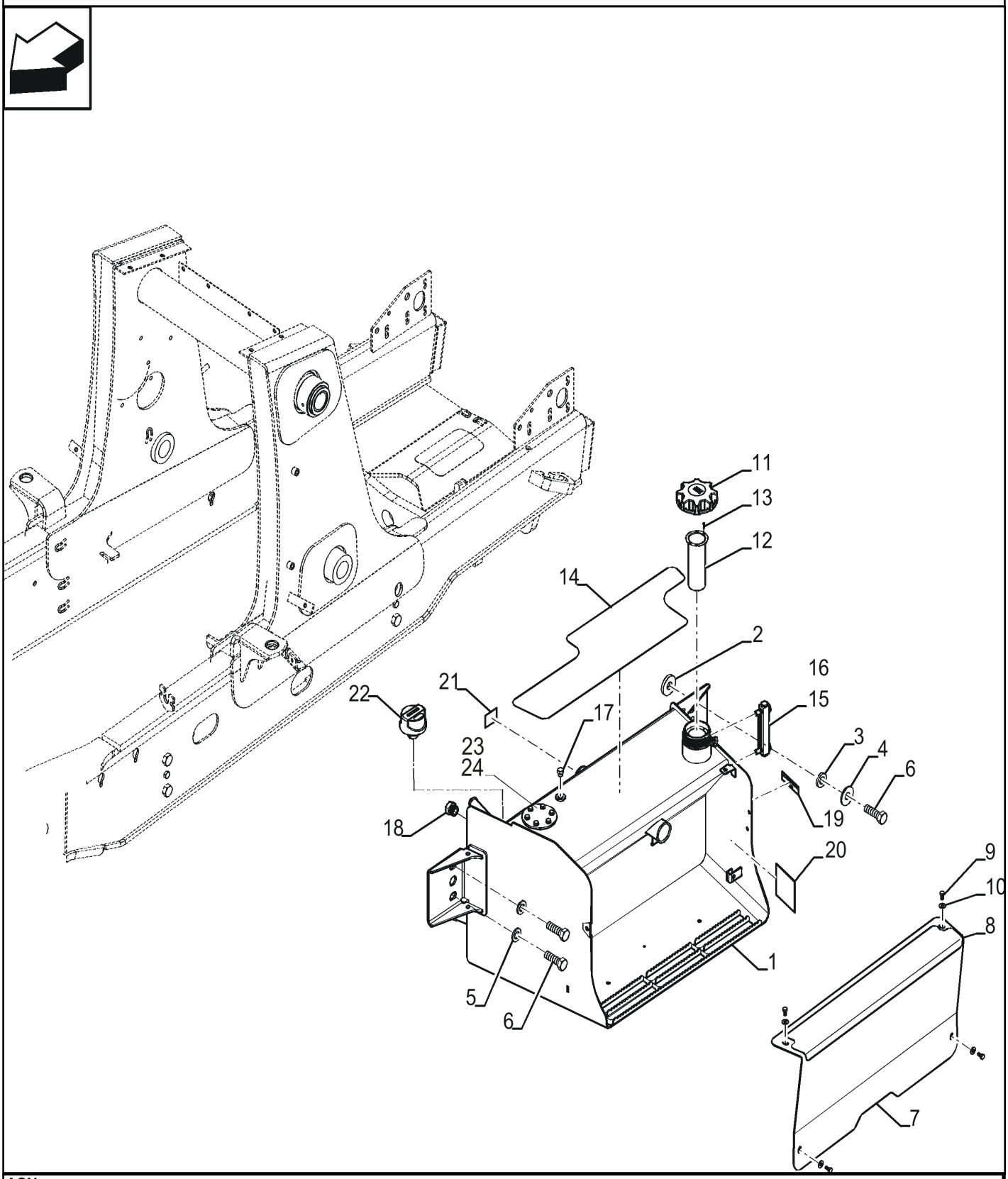

ASN -

SISTEMA HIDRÁULICO - RESERVATÓRIO

REF	FN	PART NUMBER	YR/SN	QTY	DESCRIPTION
24		87666896		1	JUNTA 110mm OD, 50mm ID, 18mm ID Top of tank (Not Shown)

580N-RETRO-CARREGADORA (BRASIL)

35.750.02	01	p1	9/2021

SISTEMA HIDRÁULICO - RESERVATÓRIO, CAIXA DE FERRAMENTAS

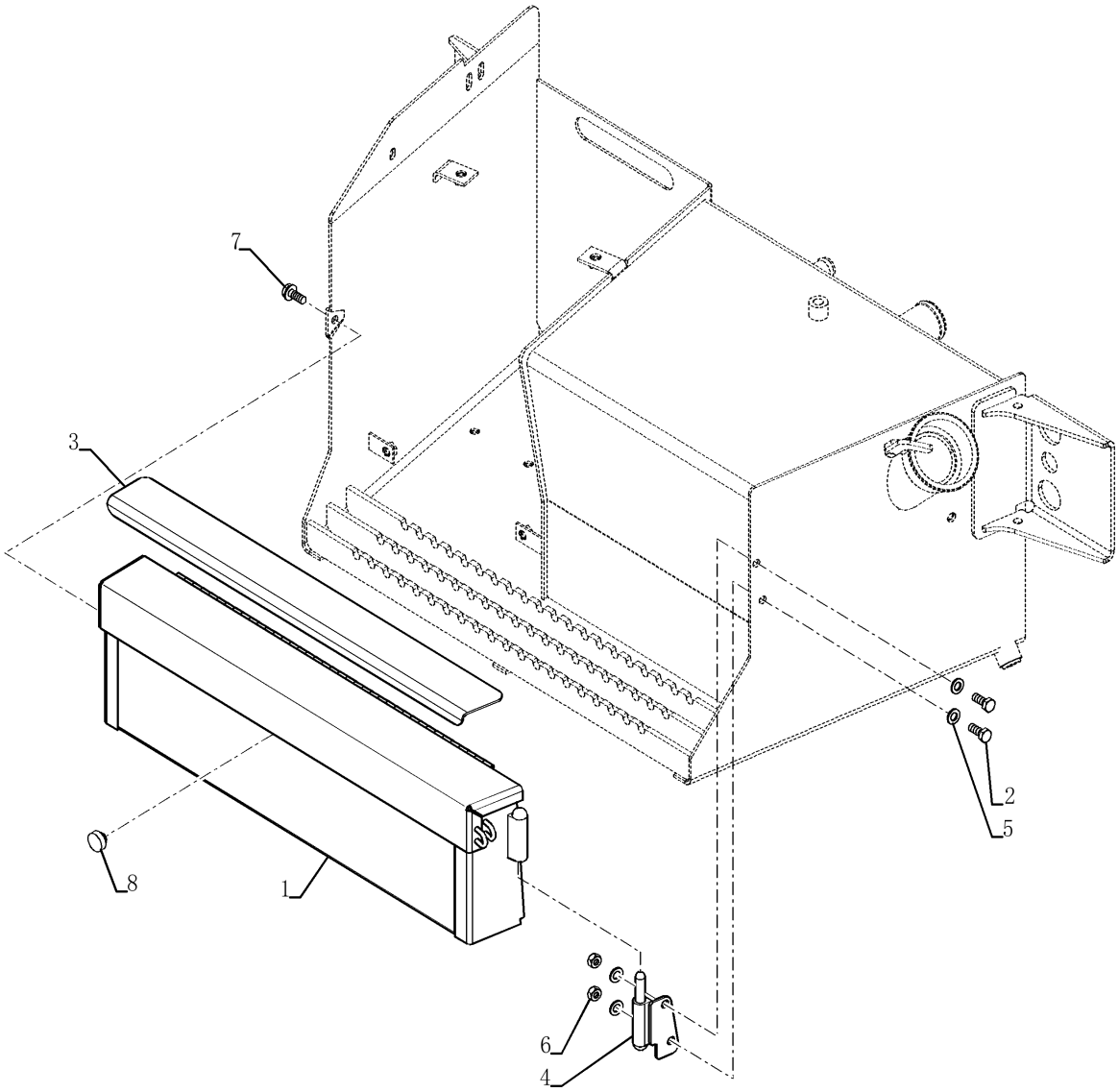

SISTEMA HIDRÁULICO - RESERVATÓRIO, CAIXA DE FERRAMENTAS

REF	FN	PART NUMBER	YR/SN	QTY	DESCRIPTION
1		47400283		1	CAIXA DE FERRAMENTAS Até chassi
1		47945956		1	CAIXA DE FERRAMENTAS A partir do chassi
2		614-10025		2	PARAFUSO Hex, M10 x 1.5 x 25mm, Cl 8.8
3		87694065		1	FITA ANTI-DESLIZAMEN 676 mm
4		382202A2		1	DOBRADIÇA Até chassi
4		47959725		1	DOBRADIÇA A partir do chassi
5		895-11010		4	ARRUELA PLANA 11mm ID x 20mm OD x 2mm Thk
6		829-1410		2	PORCA M10 x 1.5, Cl 10.9
7		121856A1		1	PARAFUSO Hex, M10 x 1.5 x 30mm, Cl 10.9
8		L60224		1	PARA-CHOQUE 12mm ID x 25,4mm OD x 17,5mm L

580N-RETRO-CARREGADORA (BRASIL)

SISTEMA HIDRÁULICO - FILTRO

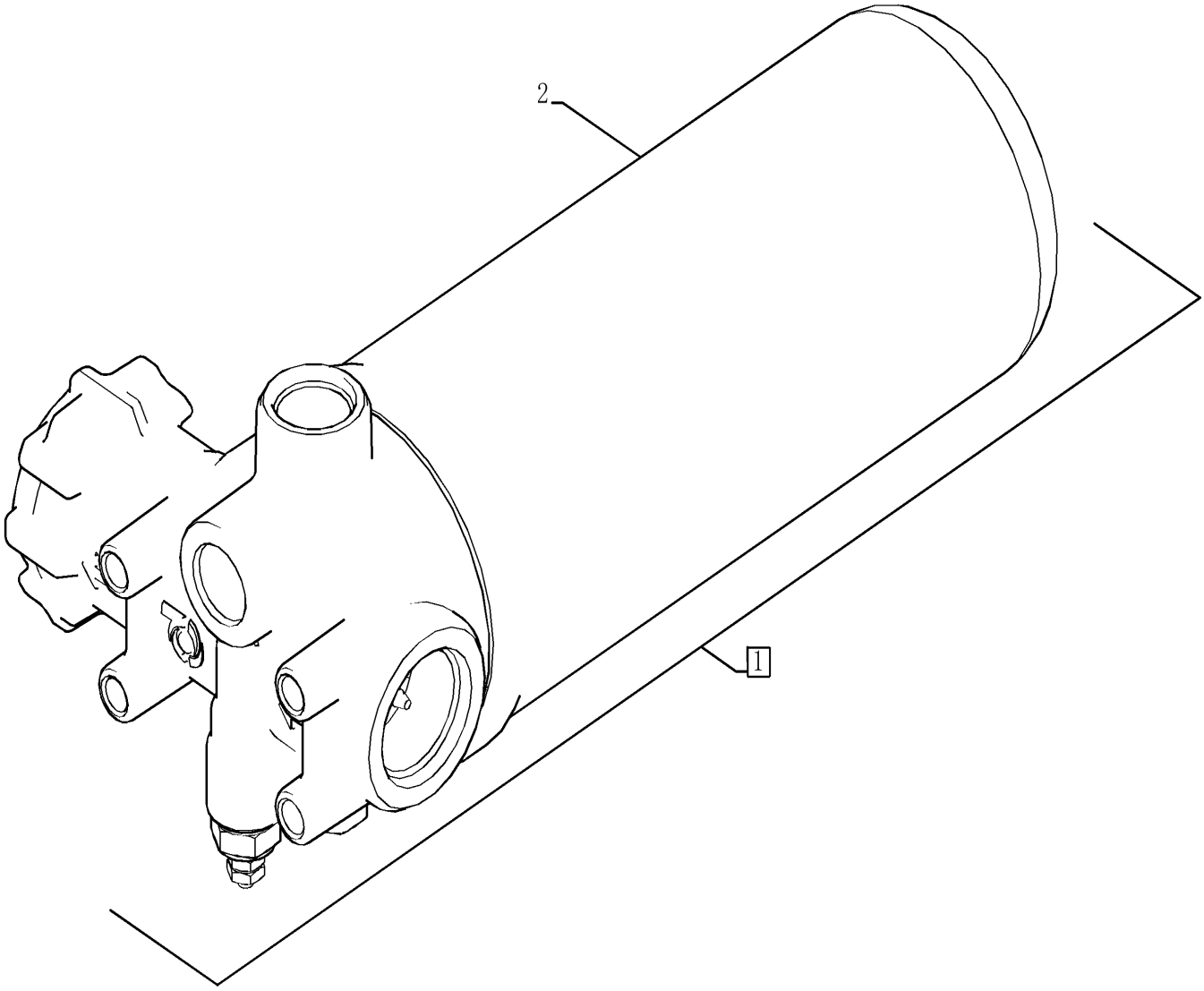

SISTEMA HIDRÁULICO - FILTRO

REF FN	PART NUMBER	YR/SN	QTY	DESCRIPTION
1	84248499		1	MONTAGEM DO FILTRO Hydraulic, bypass
2	84255607		1	FILTRO OLEO HIDRAUL. Spin-on, M87 x 2.5, 98.8mm OD x 239.8mm L Spin-on
3	84274694		1	ANEL VEDADOR 3.45" ID x 3.94" OD x 0.05" Thk (Not Shown)

580N-RETRO-CARREGADORA (BRASIL)

35.750.04	01	p1	9/2021

SISTEMA HIDRÁULICO - PROTEÇÃO DO FILTRO

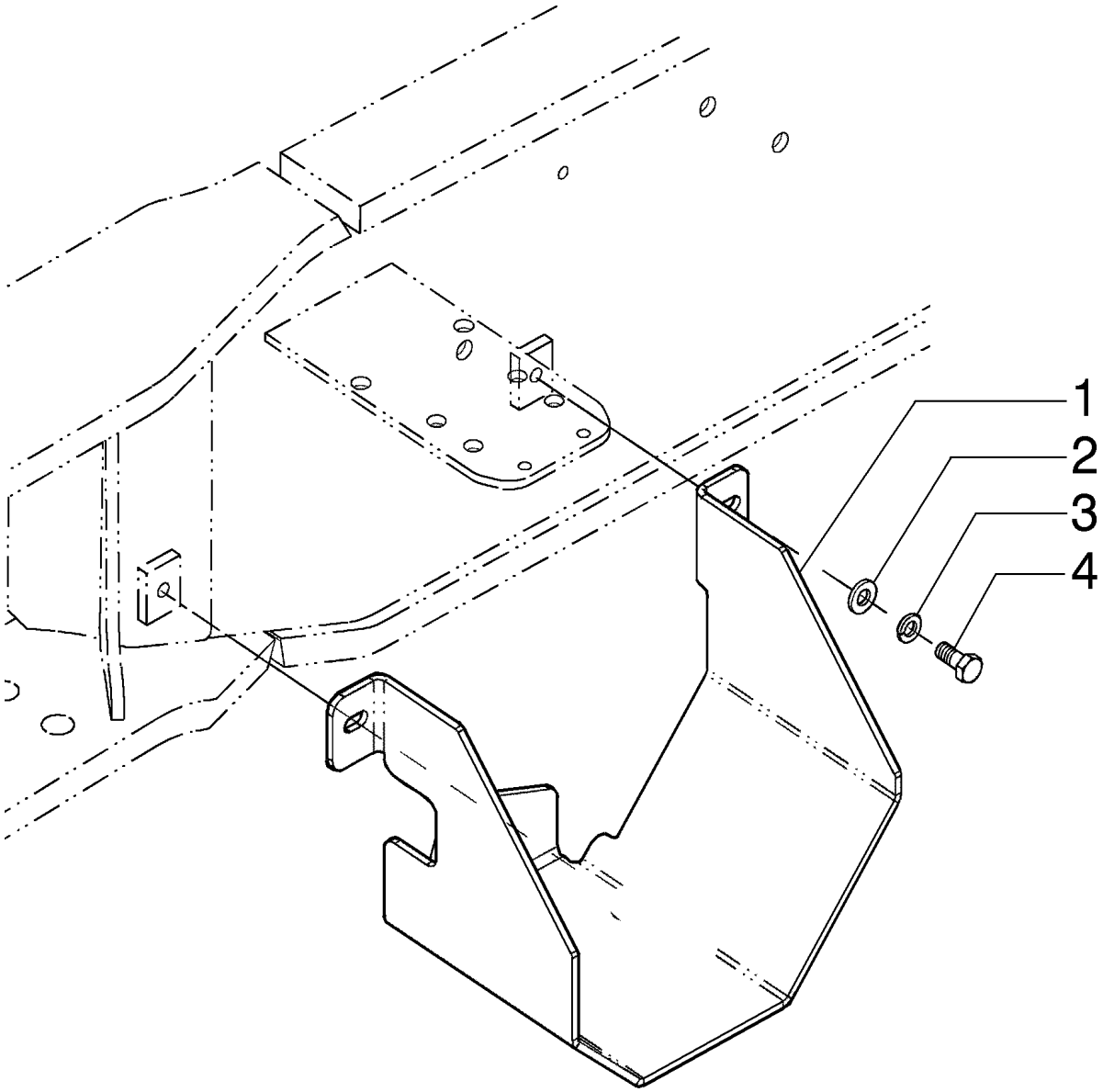

SISTEMA HIDRÁULICO - PROTEÇÃO DO FILTRO

REF FN	PART NUMBER	YR/SN	QTY	DESCRIPTION
1	84416396		1	PROTEÇÃO
2	86625252		2	ARRUELA PLANA 10.8mm ID x 21.5mm OD x 2.5mm Thk
3	140028		2	ANILHA DE RETENÇÃO 10.2mm ID x 18.1mm OD x 2.2mm Thk
4	300383		2	PARAFUSO Hex, M10 x 1.5 x 16mm, Cl 8.8, Full Thd

580N-RETRO-CARREGADORA (BRASIL)

SECTION INDEX

Engates, barras de tração e acoplamentos do implemento

37.140.01	01	**CONTRAPESO, DIANTEIRO**
37.140.02	01	**CONTRAPESO, TRASEIRA, VERSÃO CARREGADEIRA**

37.140.01	01	p1	9/2021

CONTRAPESO, DIANTEIRO

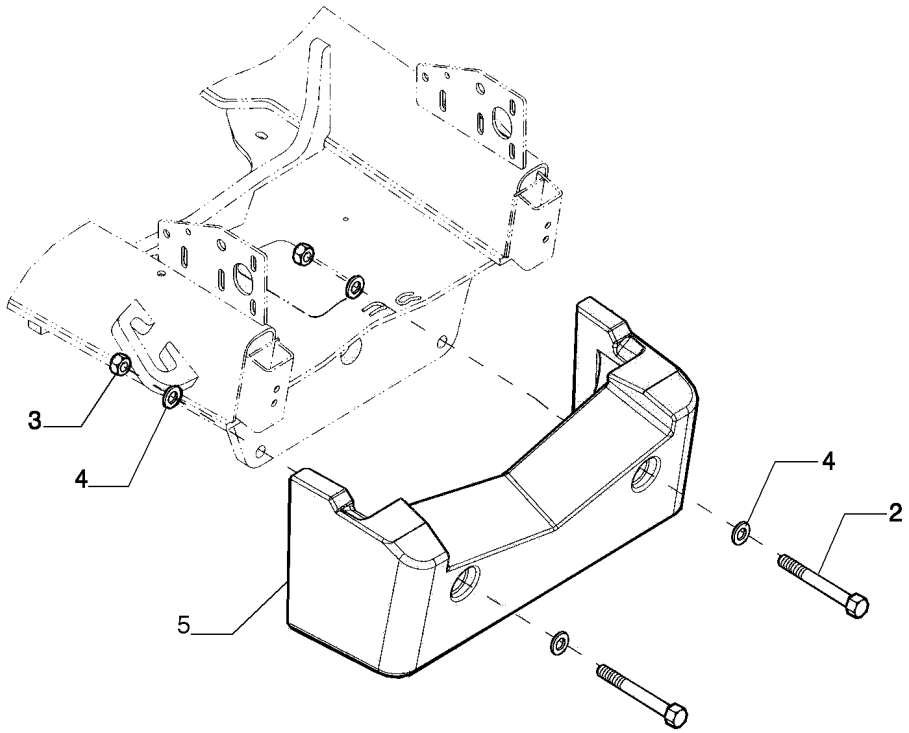

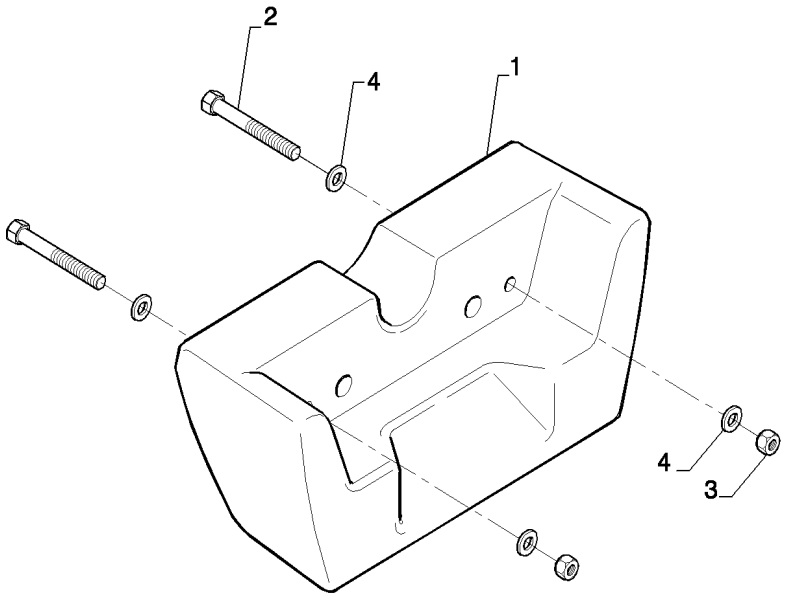

CONTRAPESO, DIANTEIRO

REF	FN	PART NUMBER	YR/SN	QTY	DESCRIPTION
1		84254687		1	CONTRAPESO 310 Kg / 700 Lb Até chassi
1		47959453		1	CONTRAPESO 318 Kg / 700 Lb A partir do chassi
2		827-20170		2	PARAFUSO Hex, M20 x 2.5 x 170mm, Cl 10.9
3		829-1420		2	PORCA M20, Cl 10
4		87655047		4	ANILHA ESPECIAL 21.25mm ID x 38.10mm OD x 4.20mm Thk
5		84534623		1	CONTRAPESO 412 Lb, Até chassi
5		47958780		1	CONTRAPESO 412 Lb, A partir do chassi

37.140.02	01	p1	9/2021

CONTRAPESO, TRASEIRA, VERSÃO CARREGADEIRA

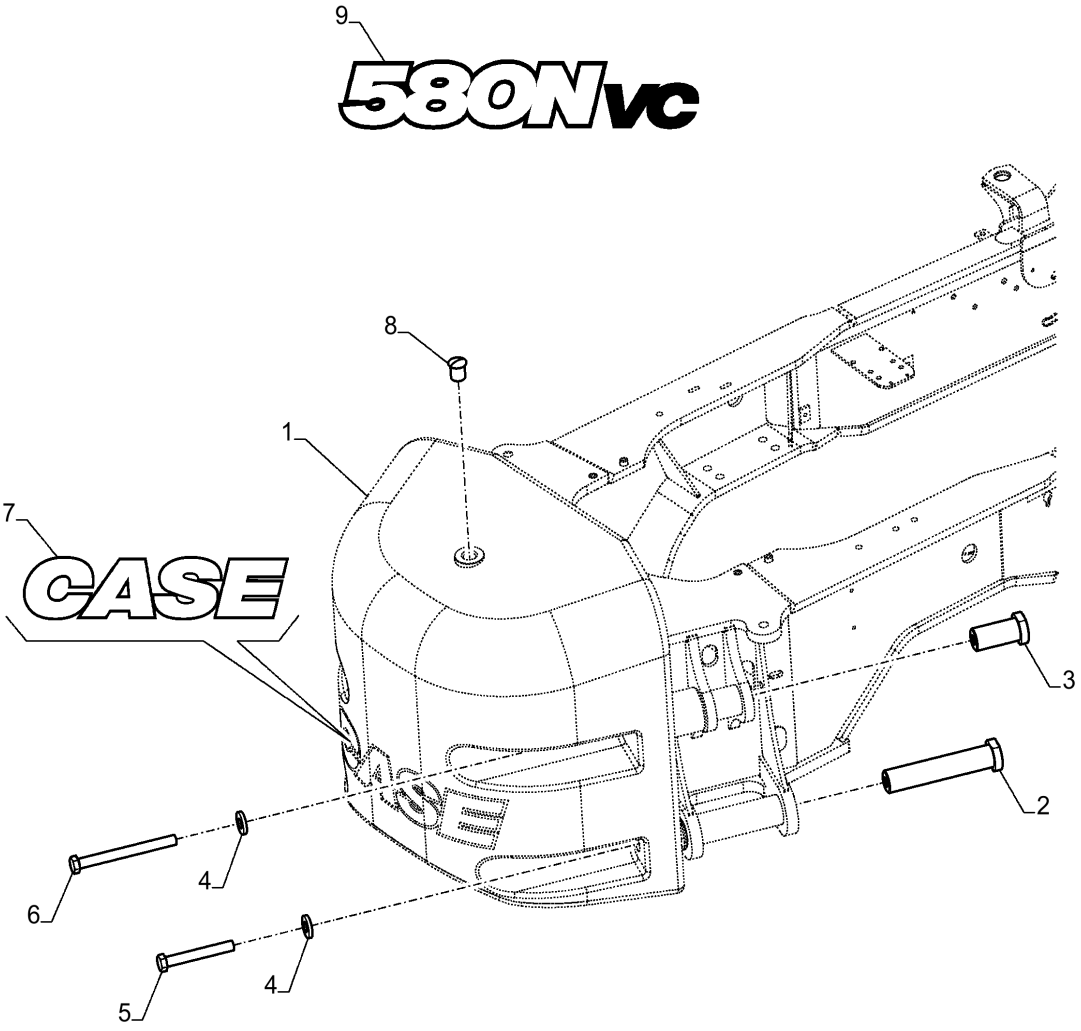

CONTRAPESO, TRASEIRA, VERSÃO CARREGADEIRA

REF	FN	PART NUMBER	YR/SN	QTY	DESCRIPTION
1		48054808		1	CONTRAPESO 1785 KG
2		48054479		2	PINO Inferior
3		48054478		2	PINO Superior
4		79005245		4	ARRUELA PLANA 25mm ID x 55mm OD x 9mm Thk
5		15998731		2	PARAFUSO Hex, M24 x 2 x 180mm, Cl 10.9
6		15999331		2	PARAFUSO Hex, M24 x 2 x 260mm, Cl 10.9
7		47920771		1	DECALQUE
8		47784236		1	TAMPA
9		48145871		2	DECALQUE 580N VC

580N-RETRO-CARREGADORA (BRASIL)

SECTION INDEX

Estruturas e lastro

39.100.02	01	**CHASSI / SUPORTES, COBERTURAS - TELA, ENTRADA DE AR**
39.102.01	01	**ESTABILIZADOR**
39.102.02	01	**ESTABILIZADOR, RESGUARDO DE PROTECÇÃO DESDOBRÁVEL**
39.105.01	01	**RETROESCAVADEIRA - BOOM E TORRE DE OSCILAÇÃO**
39.105.02	01	**RETROESCAVADEIRA - BOOM E TORRE DE OSCILAÇÃO**
39.106.01	01	**RETROESCAVADEIRA - PROTEÇÃO DO BRAÇO**
39.121.01	01	**RETROESCAVADEIRA - BRAÇO, EXTENSÍVEL (EXTERNO)**
39.121.02	02	**RETROESCAVADEIRA - BRAÇO EXTENSÍVEL (INTERNO)**
39.121.03	01	**RETROESCAVADEIRA - ACOPLAMENTO E PINOS DA CAÇAMBA**
39.121.04	01	**RETROESCAVADEIRA - ACOPLAMENTO E PINOS DA CAÇAMBA**
39.121.05	01	**RETROESCAVADEIRA - ELO, RETO**
39.121.06	01	**RETROESCAVADEIRA - ACOPLAMENTO HIDRÁULICO**
39.125.01	01	**ESTRUTURA - ELEVAÇÃO DA CARREGADEIRA**
39.125.02	01	**CARREGADEIRA - ARTICULAÇÃO CILINDRO DA CAÇAMBA**
39.125.03	01	**CARREGADEIRA - ARTICULAÇÃO CILINDRO DA CAÇAMBA**

39.100.02	01	p1	9/2021

CHASSI / SUPORTES, COBERTURAS - TELA, ENTRADA DE AR

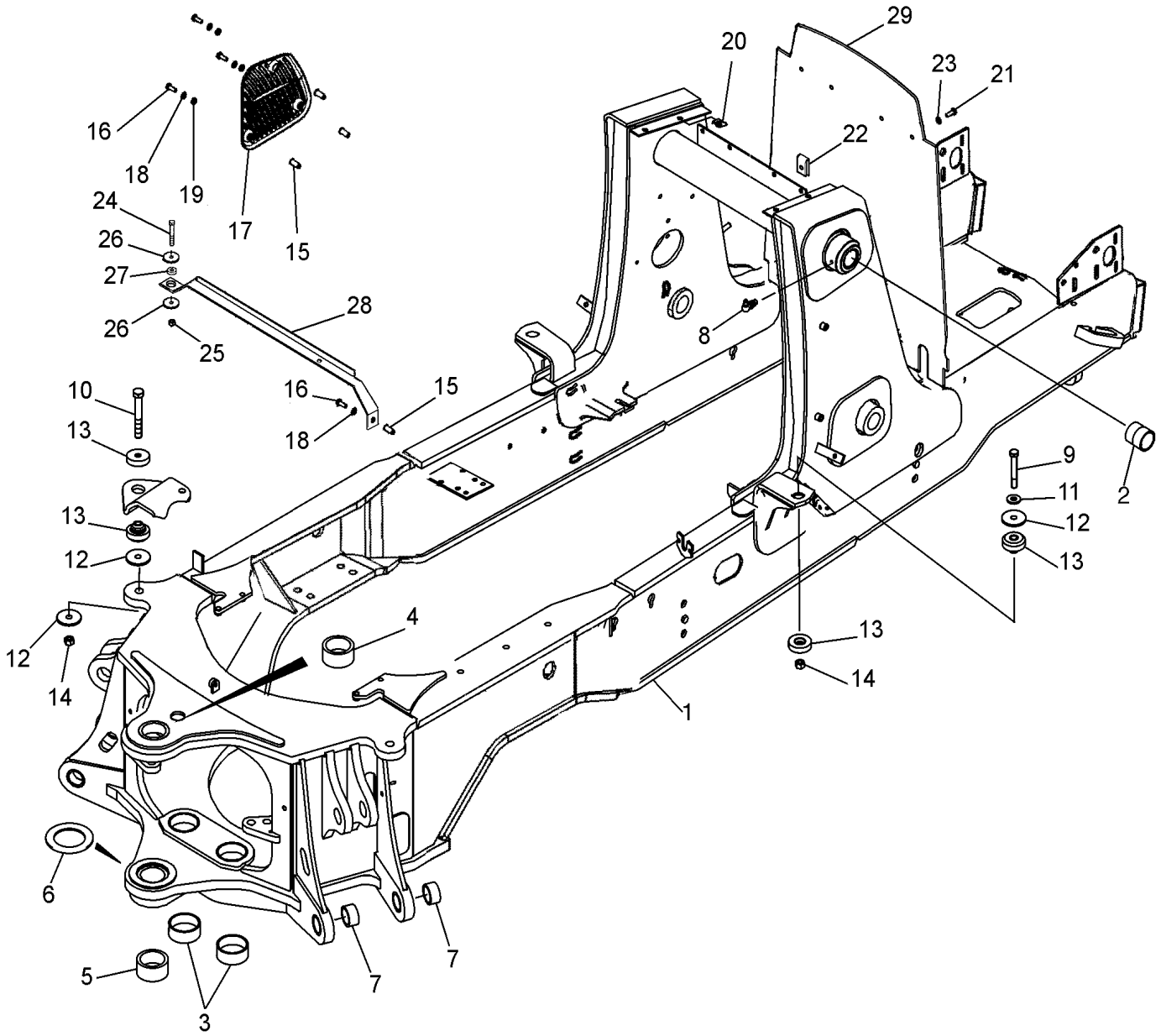

CHASSI / SUPORTES, COBERTURAS - TELA, ENTRADA DE AR

REF FN	PART NUMBER	YR/SN	QTY	DESCRIPTION
1	84409696		1	ESTRUTURA (2-6)
2	84217542		2	BUCHA 50.23mm ID x 60mm OD x 55mm L
2	48032814		2	BUCHA Alternativa NEXPRO com modal DSH
3	114318A1		2	BUCHA 80.19mm ID x 90mm OD x 29.35mm L 80 x 5 x 28.8
3	48031873		2	BUCHA Alternativa NEXPRO com modal DSH
4	84226809		1	BUCHA 80.19mm ID x 100mm OD x 32mm L
4	48032281		1	BUCHA Alternativa NEXPRO com modal DSH
5	84226810		1	BUCHA 80.19mm ID x 100mm OD x 38mm L
5	48032293		1	BUCHA Alternativa NEXPRO com modal DSH
6	220413A1		1	ESPAÇADOR 93mm ID x 135mm OD x 5mm Thk 93 x 135 x 5 mm; Welded-On
7	84326305		4	BUCHA 55.25mm ID x 67.7mm OD x 29mm L
7	48032277		4	BUCHA Alternativa NEXPRO com modal DSH
8	219-55		2	GRAXEIRA 90 Degree Elbow, 1/8" - 27 NPTF
9	827-16085		2	PARAFUSO Hex, M16 x 2 x 85mm, Cl 10.9
10	827-16100		2	PARAFUSO Hex, M16 x 2 x 100mm, Cl 10.9
11	87655044		2	ANILHA ESPECIAL 17.75mm ID x 31.50mm OD x 4.20mm, HTS Boron, ZNM
12	186977A1		6	ARRUELA PLANA 17mm ID x 70mm OD x 4.5mm Thk 4,5 mm thick
13	411892A1		4	ISOLADOR M16; Operator Compartment Pod Mounts
14	829-1416		4	PORCA M16, Cl 10
15	87417383		3	ENCHIMENTO ROSCADO M8 x 1.25 Nut, M8
16	614-8030		3	PARAFUSO Hex, M8 x 1.25 x 30mm, Cl 8.8, Full Thd
17	87324160		1	TELA Air Inlet, Plastic, With Slots
18	87655042		3	ANILHA ESPECIAL 8.8mm ID x 17.5mm OD x 2.2mm Thk

580N-RETRO-CARREGADORA (BRASIL)

39.100.02	01	p2	9/2021

CHASSI / SUPORTES, COBERTURAS - TELA, ENTRADA DE AR

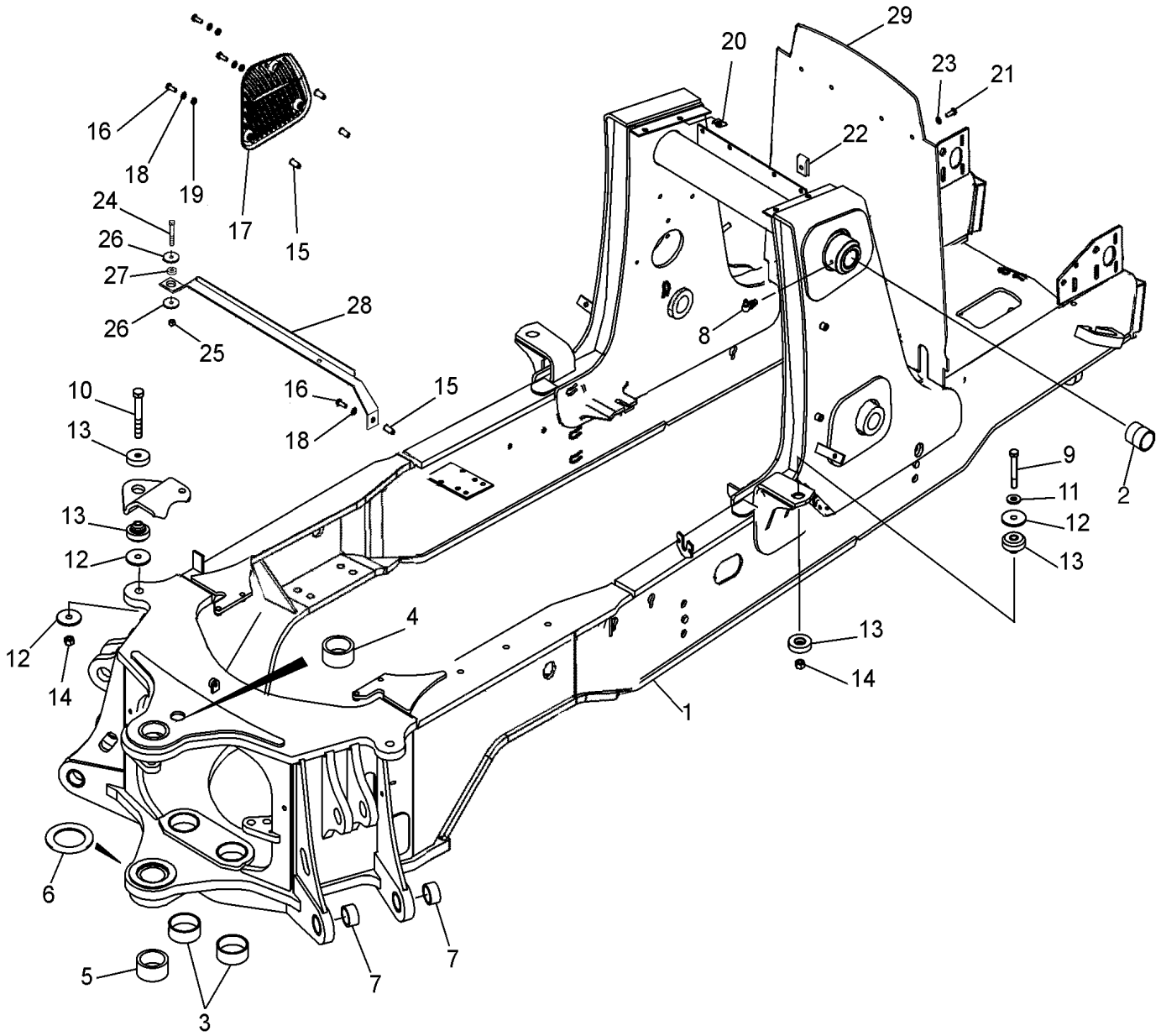

CHASSI / SUPORTES, COBERTURAS - TELA, ENTRADA DE AR

REF FN	PART NUMBER	YR/SN	QTY	DESCRIPTION
19	87310109		3	ESPAÇADOR 9.5 ID x 15 OD x 3.0 mm th
20	833-40310		4	PORCA-MOLA M10, U
21	806-8025		4	PARAFUSO Hex, M8 x 1.25 x 25mm, Cl 10.9
22	833-40408		4	PORCA-MOLA M8, U
23	87687101		4	ARRUELA PLANA 10.65mm ID x 31mm OD x 3.3mm Thk
24	614-10025		1	PARAFUSO Hex, M10 x 1.5 x 25mm, Cl 8.8
25	829-1410		1	PORCA M10 x 1.5, Cl 10.9
26	87655046		2	ANILHA ESPECIAL 10.65mm ID x 23mm OD x 2.2mm Thk
27	84342280		1	ESPAÇADOR 10.5mm ID x 15.5mm OD x 3mm Thk
28	84254110		1	BRACKET, SUPPORTING
29	87652272		1	CORTINA

580N-RETRO-CARREGADORA (BRASIL)

39.102.01	01	p1	9/2021

ESTABILIZADOR

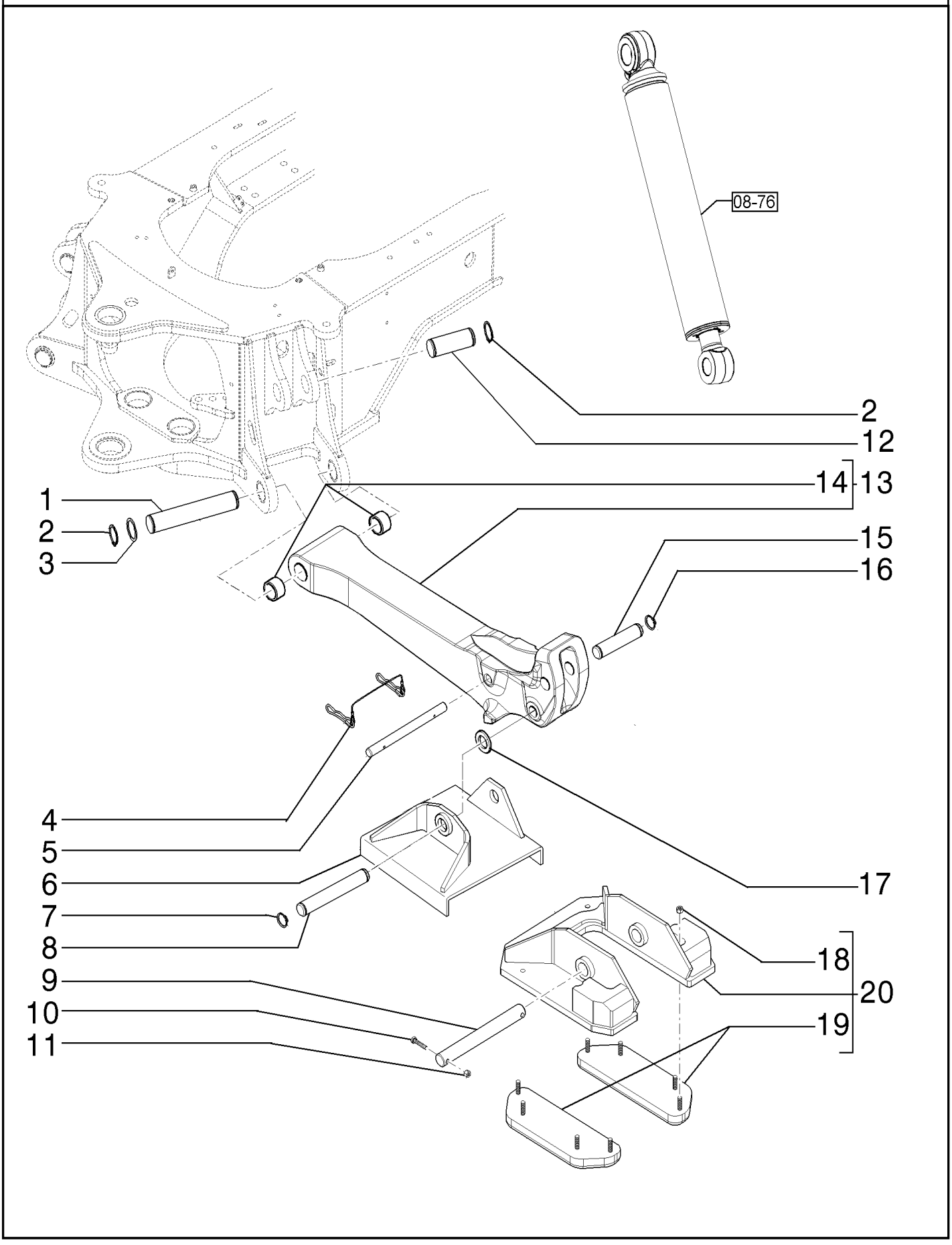

ESTABILIZADOR

REF	FN	PART NUMBER	YR/SN	QTY	DESCRIPTION
1		84243665		2	PINO 55mm OD x 305.5mm L
1		48042138		2	PINO Alternativa NEXPRO com modal DSH
2		84233536		8	ANEL ELÁSTICO 55mm ID, Ext
3		84231927		8	CALÇO DE AFINAÇÃO 57mm ID x 70mm OD x 2.77mm Thk
4		446454A1		1	PINO 4.5mm OD x 305mm L
5		87436782		1	PERNO 25.4mm OD x 300mm L
6		87535244		2	PLACA Tan
6		47959670		2	PASTILHA Gray
7		D25279		4	ANEL DE PRESSÃO M35, Int
8		D28648		2	PINO 1.5" OD x 10 7/16" L
8		48042147		2	PINO Alternativa NEXPRO com modal DSH
9		D149033		2	PINO 38.1mm OD x 323.5mm L
9		48041979		2	PINO Alternativa NEXPRO com modal DSH
10		814-10050		4	PARAFUSO Hex, M10 x 1.5 x 50mm, Cl 8.8
11		832-10410		4	CONTRA PORCA M10 x 1.5, Cl 8
12		84243667		2	PINO 55mm OD x 148mm L
12		48042139		2	PINO Alternativa NEXPRO com modal DSH
13		84300023		2	ESTABILIZADOR Tan
13		47959570		2	ESTABILIZADOR Gray
14		84229922		4	BUCHA 55.19mm ID x 65mm OD x 38mm L
14		48032289		4	BUCHA Alternativa NEXPRO com modal DSH
15		84243668		2	PINO 44.42mm OD x 188mm L
16		103-16175		4	ANEL DE PRESSÃO #175, Ext
17		D143406		8	WASHER 38.23mm ID x 63.88mm OD x 2.9mm Thk
18		832-41312		16	CONTRA PORCA M12 x 1.75, Cl 10
19		47432044		4	PASTILHA M12 x 1.75 x 40mm Stud
20		84290974		2	PASTILHA

580N-RETRO-CARREGADORA (BRASIL)

39.102.02	01	p1	9/2021

ESTABILIZADOR, RESGUARDO DE PROTECÇÃO DESDOBRÁVEL

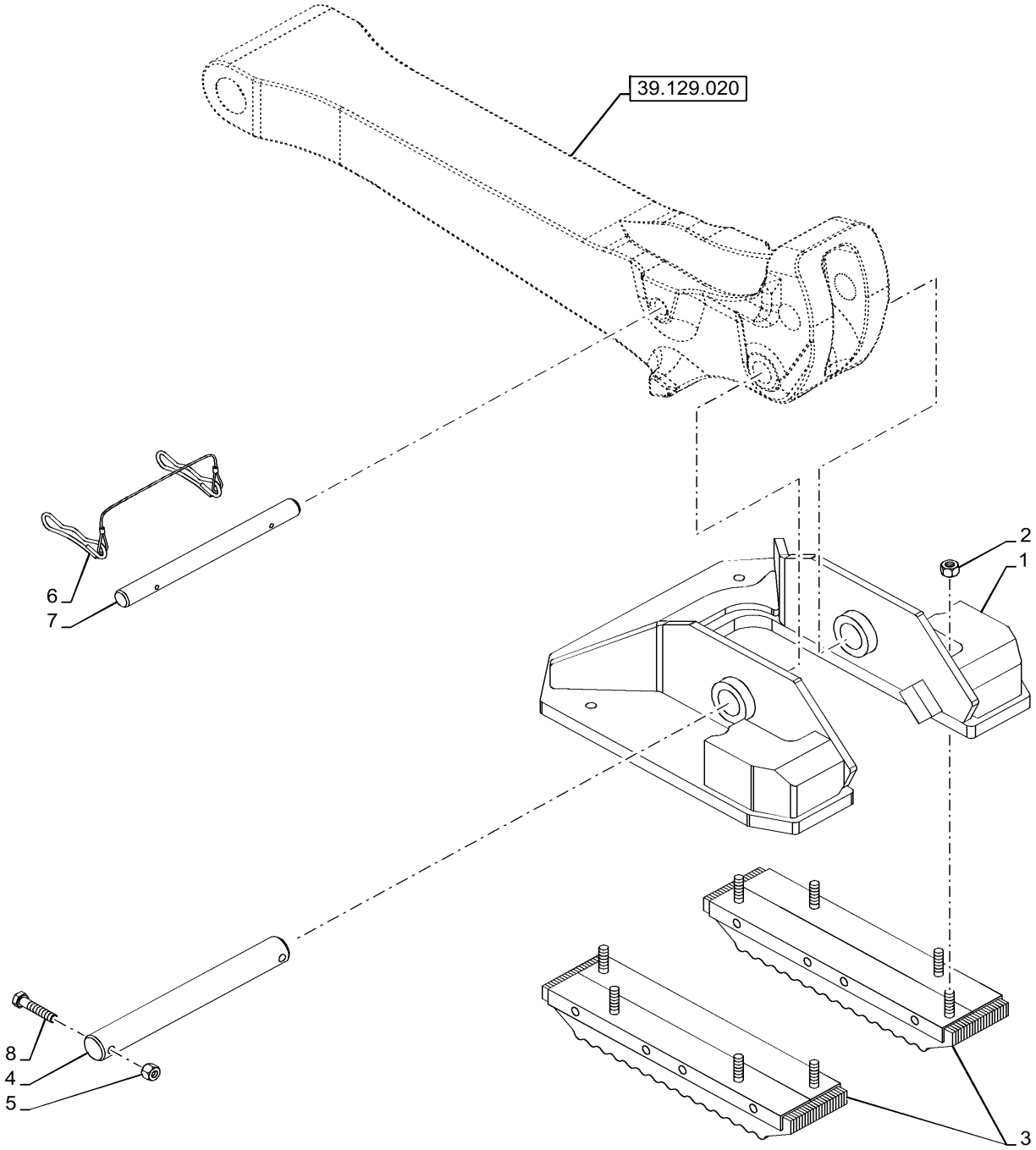

A partir do chassi

ESTABILIZADOR, RESGUARDO DE PROTECÇÃO DESDOBRÁVEL

REF FN	PART NUMBER	YR/SN	QTY	DESCRIPTION
1	47959402		1	PASTILHA Grey
2	832-41312		8	CONTRA PORCA M12 x 1.75, Cl 10
3	47432044		2	PASTILHA M12 x 1.75 x 40mm Stud
4	D149033		1	PINO 38.1mm OD x 323.5mm L
4	48041979		1	PINO Alternativa NEXPRO com modal DSH
5	832-10410		2	CONTRA PORCA M10 x 1.5, Cl 8
6	446454A1		1	PINO 4.5mm OD x 305mm L
7	87436782		1	PERNO 25.4mm OD x 300mm L
8	814-10050		2	PARAFUSO Hex, M10 x 1.5 x 50mm, Cl 8.8

580N-RETRO-CARREGADORA (BRASIL)

39.105.01	01	p1	9/2021

RETROESCAVADEIRA - BOOM E TORRE DE OSCILAÇÃO

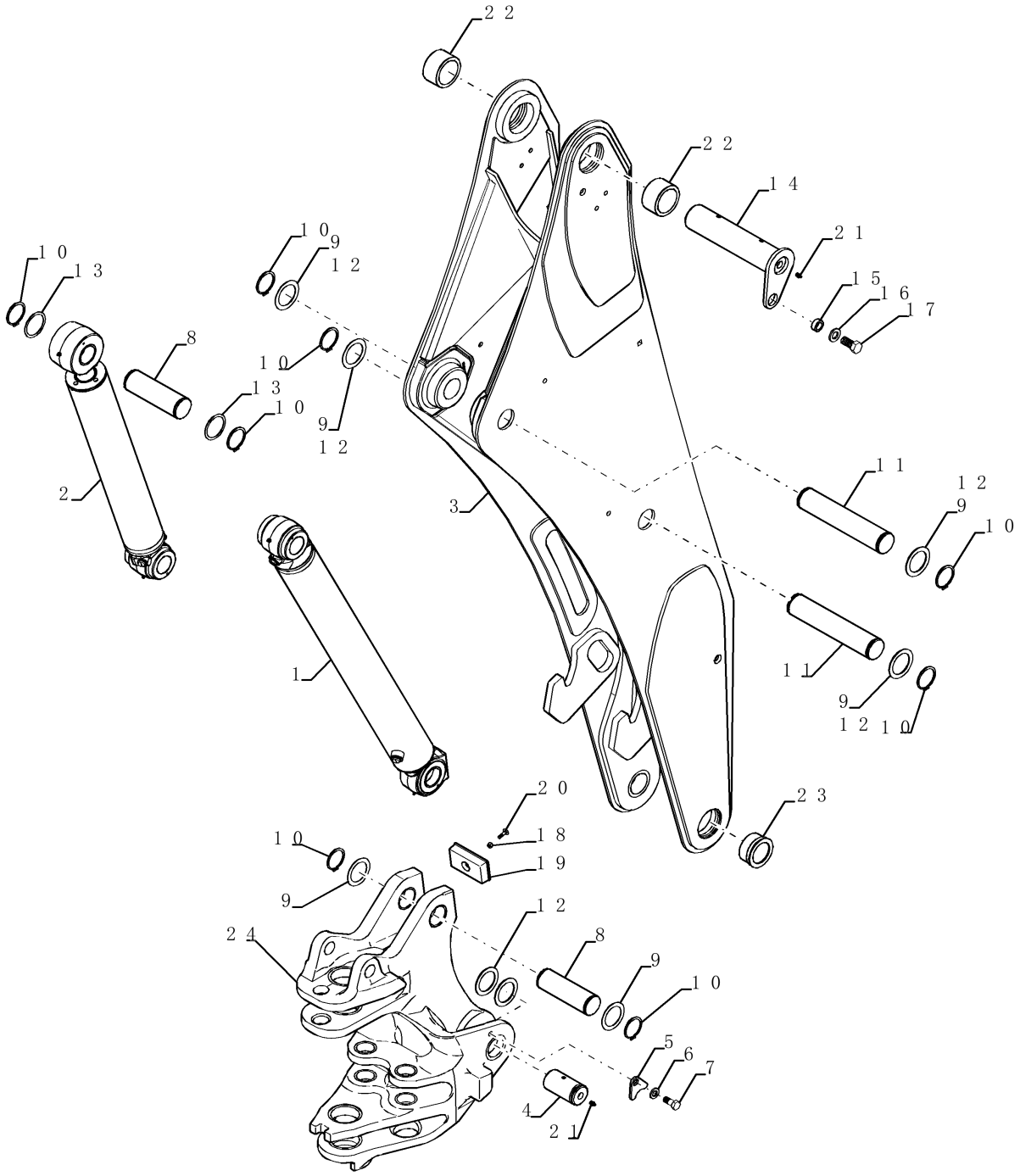

RETROESCAVADEIRA - BOOM E TORRE DE OSCILAÇÃO

REF	FN	PART NUMBER	YR/SN	QTY	DESCRIPTION
1		84551146		1	CILINDRO HIDRÁULICO Double Acting, 57.2mm Rod, 114.3mm Bore, 971.55mm Stroke Boom
2		47458137		1	CILINDRO HIDRÁULICO 57.2mm Rod, 108mm Bore, 628.5mm Stroke Dipper
3		84487462		1	BRAÇO LANÇA With Bushings
4		84248744		2	PINO 59.9mm OD x 102mm L
4		48045558		2	PINO Alternativa NEXPRO com modal DSH
5		84246323		2	RETENTOR 18mm ID
6		87655044		2	ANILHA ESPECIAL 17.75mm ID x 31.50mm OD x 4.20mm, HTS Boron, ZNM Washer
7		84246776		2	PARAFUSO TIPO PREV. Hex, M16 x 35mm, Cl 10.9
8		84217317		2	PINO 59.9mm OD x 192.1mm L
8		48042141		2	PINO Alternativa NEXPRO com modal DSH
9		123318A1		6	ARRUELA PLANA 62mm ID x 86mm OD x 1.7mm Thk
10		84224886		8	ANEL ELÁSTICO 60mm ID, Ext
11		84248656		2	PINO 59.9mm OD x 302mm L
11		48042142		2	PINO Alternativa NEXPRO com modal DSH
12		84255579		3	CALÇO DE AFINAÇÃO 62mm ID x 86mm OD x 3mm Thk
13		84224845		2	CALÇO DE AFINAÇÃO 62mm ID x 75mm OD x 1.5mm Thk
14		84520512		1	PINO 70mm OD x 330mm L
14		{48069382}		1	Alternativa NEXPRO com modal DSH
15		122897A1		1	ESPAÇADOR 21mm ID x 31.75mm OD x 12mm L
16		87655047		1	ANILHA ESPECIAL 21.25mm ID x 38.10mm OD x 4.20mm Thk Washer
17		604-20040		1	PARAFUSO Hex, M20 x 40mm, Cl 8.8
18		832-10410		1	CONTRA PORCA M10 x 1.5, Cl 8
19		84245639		1	PARA-CHOQUE 180mm L
20		711-10040		1	PARAFUSO Short NK, M10 x 40, Cl8.8, Full Thd
21		219-1		5	GRAXEIRA 1/8" - 27 NPTF

580N-RETRO-CARREGADORA (BRASIL)

RETROESCAVADEIRA - BOOM E TORRE DE OSCILAÇÃO

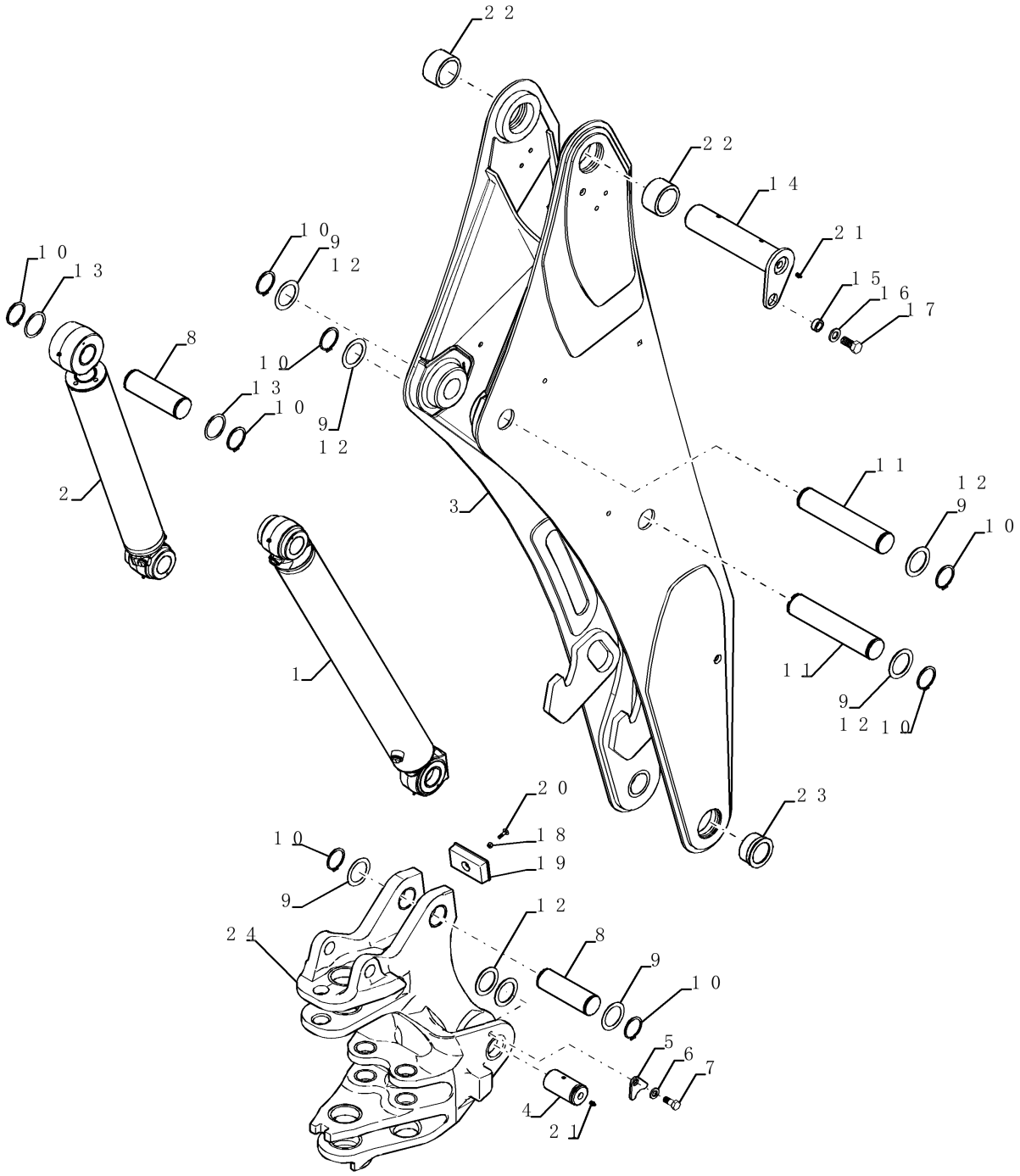

RETROESCAVADEIRA - BOOM E TORRE DE OSCILAÇÃO

REF	FN	PART NUMBER	YR/SN	QTY	DESCRIPTION
22		84240578		2	BUCHA 70mm ID x 90mm OD x 50mm L
22		48032276		2	BUCHA Alternativa NEXPRO com modal DSH
23		84246051		2	BUCHA 60.19mm ID x 84mm OD x 39.8mm L
23		48041933		2	BUCHA Alternativa NEXPRO com modal DSH

580N-RETRO-CARREGADORA (BRASIL)

RETROESCAVADEIRA - BOOM E TORRE DE OSCILAÇÃO

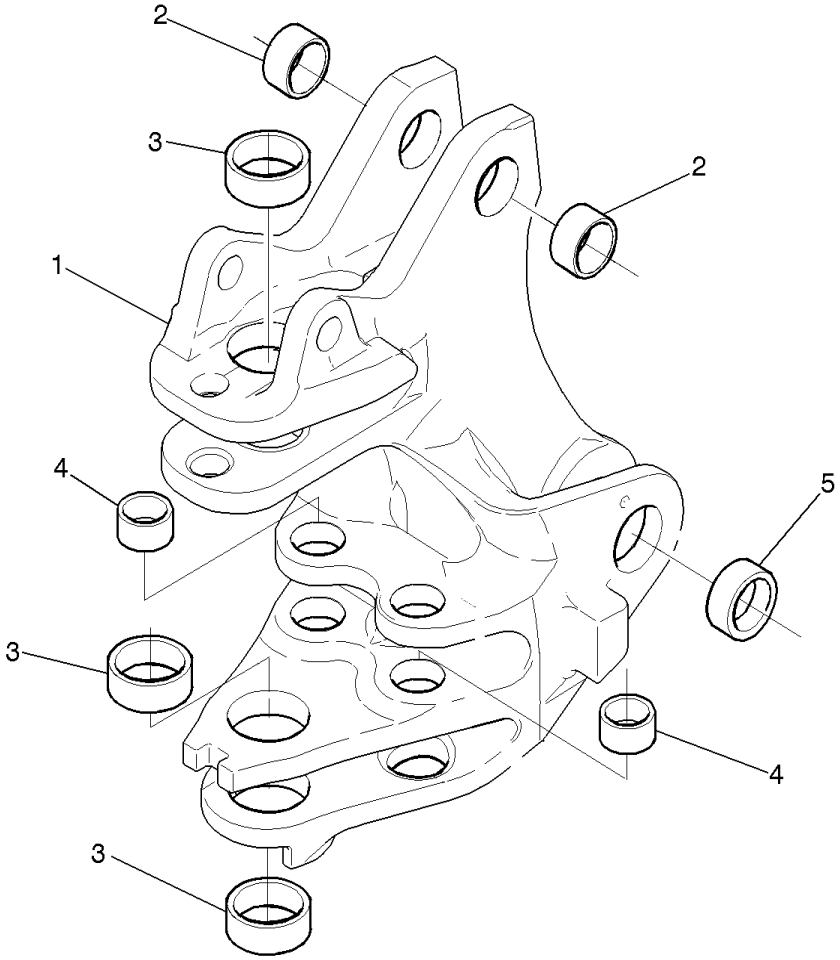

RETROESCAVADEIRA - BOOM E TORRE DE OSCILAÇÃO

REF	FN	PART NUMBER	YR/SN	QTY	DESCRIPTION
1		47557261		1	TORRE Boom, Incl 2 - 5
2		84230813		2	BUCHA 60.19mm ID x 70mm OD x 36mm L
2		48032716		2	BUCHA Alternativa NEXPRO com modal DSH
3		84235607		4	BUCHA 80mm ID x 96mm OD x 30mm L
3		48032703		4	BUCHA Alternativa NEXPRO com modal DSH
4		135249A1		4	BUCHA 50.96mm ID x 63.5mm OD x 28.6mm L
4		48031867		4	BUCHA Alternativa NEXPRO com modal DSH
5		84326988		4	BUCHA 60.19mm ID x 80mm OD x 24mm L
5		48032655		4	BUCHA Alternativa NEXPRO com modal DSH

580N-RETRO-CARREGADORA (BRASIL)

39.106.01	01	p1	9/2021

RETROESCAVADEIRA - PROTEÇÃO DO BRAÇO

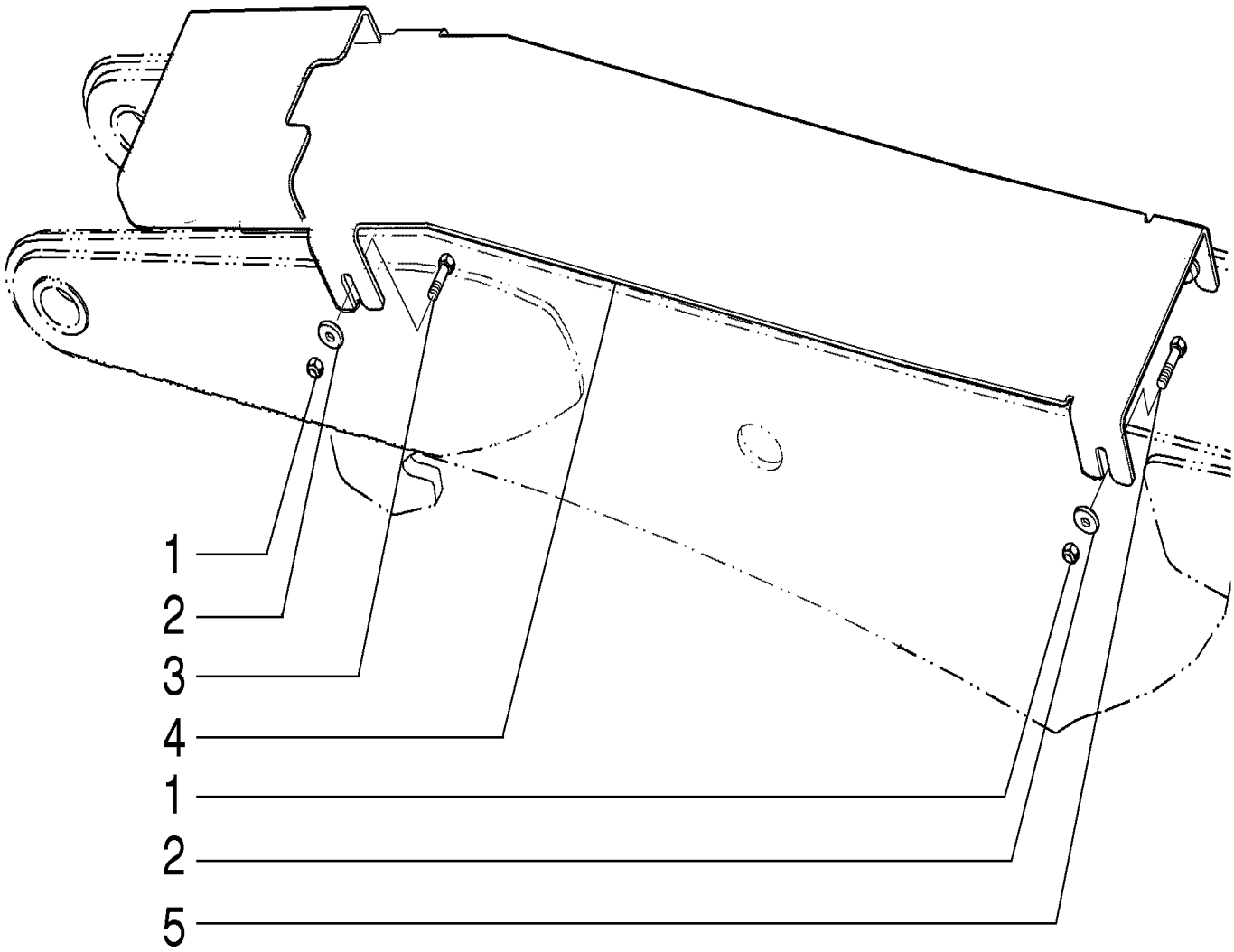

RETROESCAVADEIRA - PROTEÇÃO DO BRAÇO

REF	FN	PART NUMBER	YR/SN	QTY	DESCRIPTION
1		829-1412		4	PORCA M12 x 1.75, Cl 10.9
2		86592701		8	ARRUELA PLANA 13mm ID x 35mm OD x 5mm Thk
3		84227693		2	PARAFUSO Reg Sq Nk, M12 x 1.75 x 65mm, Cl 8.8
4		84260388		1	PROTEÇÃO
5		811-12040		2	PARAFUSO Sht Sq Nk, M12 x 1.75 x 40mm, Cl 8.8

580N-RETRO-CARREGADORA (BRASIL)

39.121.01	01	p1	9/2021

RETROESCAVADEIRA - BRAÇO, EXTENSÍVEL (EXTERNO)

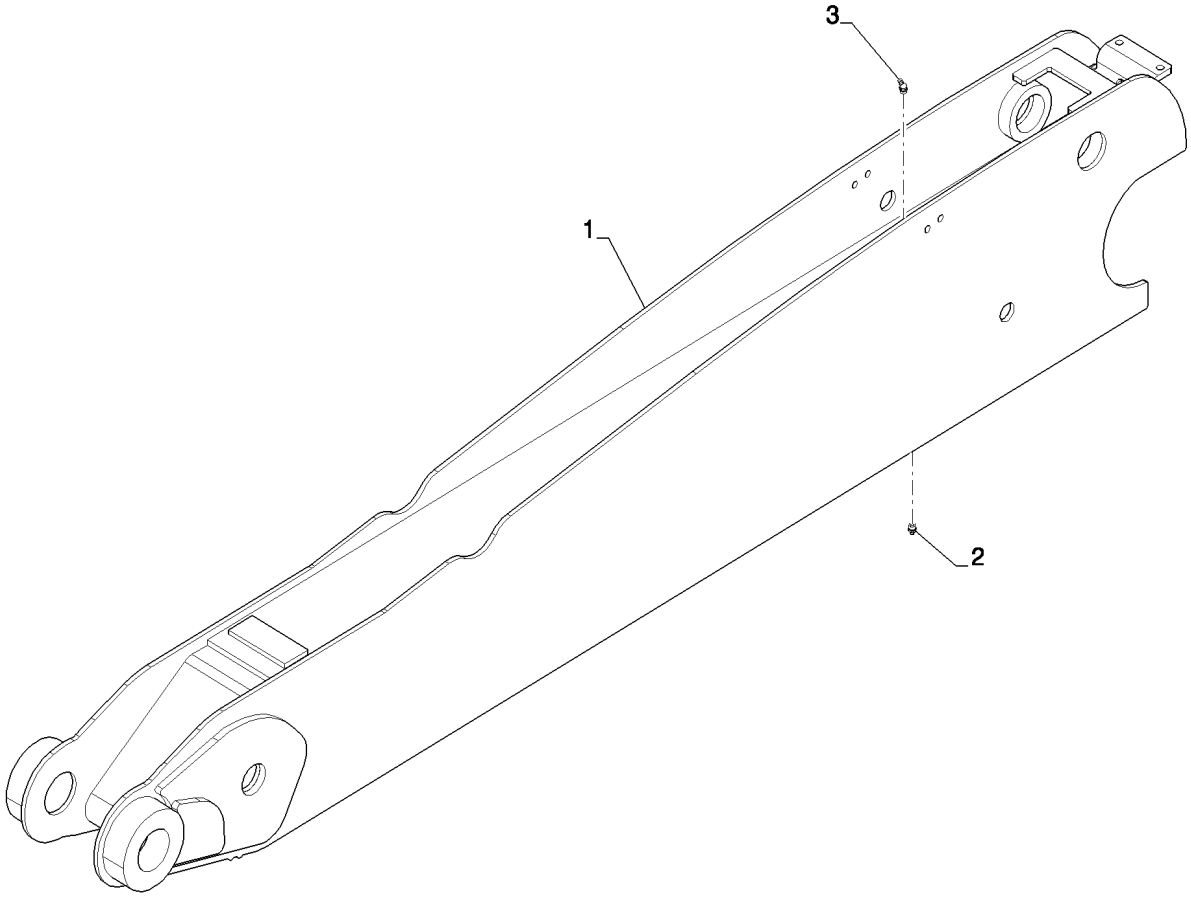

RETROESCAVADEIRA - BRAÇO, EXTENSÍVEL (EXTERNO)

REF	FN	PART NUMBER	YR/SN	QTY	DESCRIPTION
1		84247079		1	IMERSOR Includes Ref 2 and 3
2		219-86		1	GRAXEIRA 1/8" NPTF
3		219-89		1	GRAXEIRA 45 Degree Elbow, 1/8" NPTF

580N-RETRO-CARREGADORA (BRASIL)

39.121.02	02	p1	9/2021

RETROESCAVADEIRA - BRAÇO EXTENSÍVEL (INTERNO)

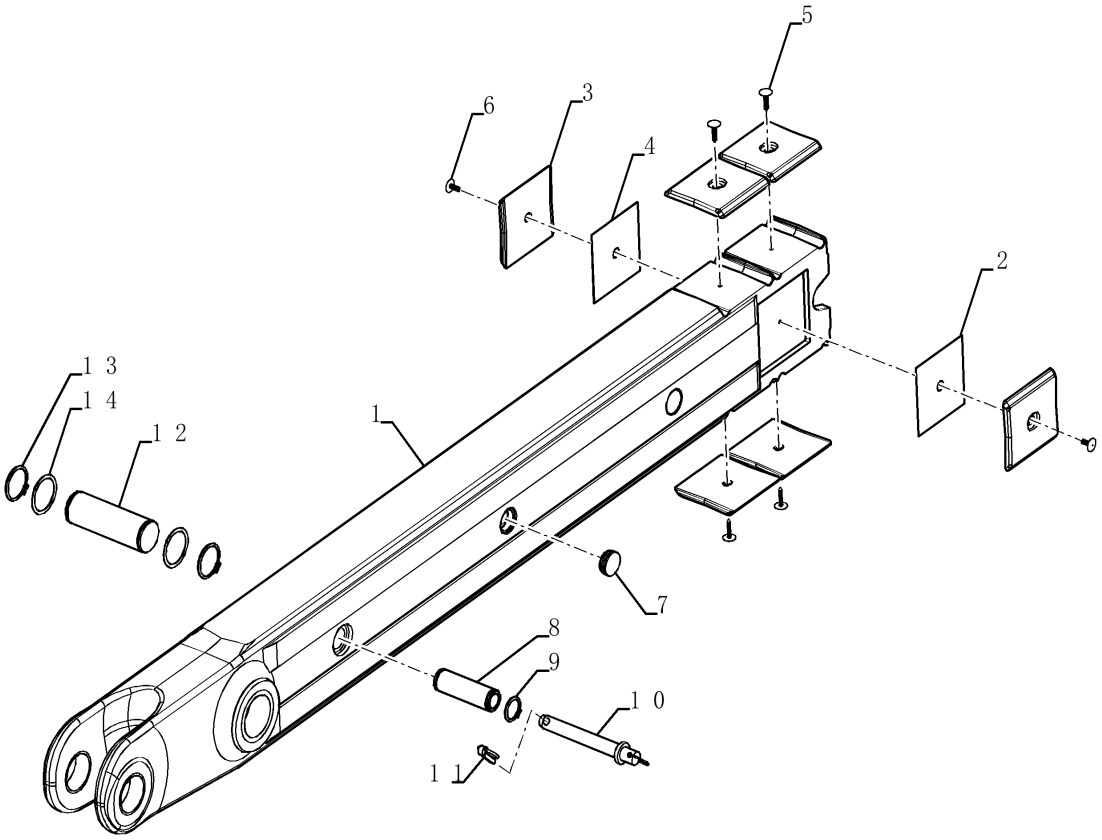

RETROESCAVADEIRA - BRAÇO EXTENSÍVEL (INTERNO)

REF	FN	PART NUMBER	YR/SN	QTY	DESCRIPTION
1		84234832		1	IMERSOR 14 Foot
2		132844A1		1	CALÇO DE AFINAÇÃO 19mm ID x 142mm OD x 0.8mm Thk
3		451384A1		6	PLACA DE DESGASTE
4		132842A1		1	CALÇO DE AFINAÇÃO 19mm ID x 142mm OD x 1.6mm Thk
5		183443A1		4	PINO 6.6mm OD x 38.5mm L
6		183509A1		2	PINO 8.3mm OD x 22mm L
7		D133865		4	BUJÃO 45mm OD x 15mm L
8		300588A1		1	PINO 40mm OD x 136mm L
9		800-44040		2	ANEL DE PRESSÃO M40, Ext
10		D140247		1	PINO DE FIXAÇÃO 25.4mm OD x 232.6mm L
11		A33509		1	PINO 11.18mm OD
12		84225660		1	PINO 59.9mm OD x 186mm L
13		84224886		2	ANEL ELÁSTICO 60mm ID, Ext
14		84224845		2	CALÇO DE AFINAÇÃO 62mm ID x 75mm OD x 1.5mm Thk
15		D137218		2	BUCHA 70.19mm ID x 90mm OD x 44mm L
15		48032262		2	BUCHA Alternativa NEXPRO com modal DSH

580N-RETRO-CARREGADORA (BRASIL)

39.121.03	01	p1	9/2021

RETROESCAVADEIRA - ACOPLAMENTO E PINOS DA CAÇAMBA

12
13
9
11
23
10
9
22
21
15
9
20
16
19
18
17
21
14
9
39.121.02
84.100.01
5
6
3
2
1
9
2
6
5
7
8
4

RETROESCAVADEIRA - ACOPLAMENTO E PINOS DA CAÇAMBA

REF	FN	PART NUMBER	YR/SN	QTY	DESCRIPTION
1		84229979		1	LINK ASSY. Inc. Ref 24 and 25
2		84224880		2	BUCHA 55.28mm ID x 67.53mm OD x 104mm L
3		84223654		1	PINO 55mm OD x 372.6mm L
3		48041932		1	PINO Alternativa NEXPRO com modal DSH
3		84409739		1	PINO 55mm OD x 340.8mm L 12" Bucket Only
4		84223653		1	PINO 50mm OD x 246.1mm L
4		48041722		1	PINO Alternativa NEXPRO com modal DSH
5		84233536		2	ANEL ELÁSTICO 55mm ID, Ext
6		84231927		2	CALÇO DE AFINAÇÃO 57mm ID x 70mm OD x 2.77mm Thk
7		87016943		2	ANEL 50mm ID , Ext RING SNAP
8		495-81227		2	ARRUELA PLANA 52.38mm ID x 74.63mm OD x 1.7mm Thk
9		219-1		1	GRAXEIRA 1/8" - 27 NPTF
10		84231927		2	CALÇO DE AFINAÇÃO 57mm ID x 70mm OD x 2.77mm Thk
11		84171217		1	PINO 60mm OD x 294.78mm L
11		48045993		1	PINO Alternativa NEXPRO com modal DSH
12		84224886		2	ANEL ELÁSTICO 60mm ID, Ext
13		84224845		4	CALÇO DE AFINAÇÃO 62mm ID x 75mm OD x 1.5mm Thk
14		84223652		1	PINO 50mm OD x 151mm L
15		495-81227		6	ARRUELA PLANA 52.38mm ID x 74.63mm OD x 1.7mm Thk
16		84229982		1	LINK ASSY.
17		84229983		1	LINK ASSY.
18		84530015		1	BLOCO DE LIGAÇÃO
19		84170641		2	ESPAÇADOR 60.19mm ID x 94.7mm OD x 52mm L
20		84171343		1	PINO 50mm OD x 291.76mm L
20		48045543		1	PINO Alternativa NEXPRO com modal DSH
21		87016943		4	ANEL 50mm ID , Ext RING SNAP
22		84231908		1	PINO 55mm OD x 291.76mm L

580N-RETRO-CARREGADORA (BRASIL)

39.121.03	01	p2	9/2021

RETROESCAVADEIRA - ACOPLAMENTO E PINOS DA CAÇAMBA

12
13
9
11
23
10
9
22
21
15
9
20
16
19
18
17
21
14
9
39.121.02
84.100.01
5
6
3
2
1
9
2
6
5
7
8
4

RETROESCAVADEIRA - ACOPLAMENTO E PINOS DA CAÇAMBA

REF FN	PART NUMBER	YR/SN	QTY	DESCRIPTION
23	84233536		2	ANEL ELÁSTICO 55mm ID, Ext
24	84227018		2	BUCHA 50.19mm ID x 59.98mm OD x 29mm L 50 x 5 x 29 (Not Shown) Use with Ref 4
25	84227023		2	BUCHA 67.75mm ID x 79.98mm OD x 30mm L 80 x 6 x 30 (Not Shown) Use with Ref 2

39.121.04	01	p1	9/2021

RETROESCAVADEIRA - ACOPLAMENTO E PINOS DA CAÇAMBA

12
13
9
11
23
10
9
22
21
15
9
20
16
19
18
17
21
14
9
39.121.02
84.100.01
5
6
3
2
1
9
2
6
5
7
8
4

RETROESCAVADEIRA - ACOPLAMENTO E PINOS DA CAÇAMBA

REF	FN	PART NUMBER	YR/SN	QTY	DESCRIPTION
1		84229978		1	LINK ASSY. Inc. Ref 24 and 25
2		84224880		2	BUCHA 55.28mm ID x 67.53mm OD x 104mm L
3		84223654		1	PINO 55mm OD x 372.6mm L
3		48041932		1	PINO Alternativa NEXPRO com modal DSH
4		84223653		1	PINO 50mm OD x 246.1mm L
4		48041722		1	PINO Alternativa NEXPRO com modal DSH
5		84233536		2	ANEL ELÁSTICO 55mm ID, Ext
6		84231927		2	CALÇO DE AFINAÇÃO 57mm ID x 70mm OD x 2.77mm Thk
7		87016943		2	ANEL 50mm ID , Ext RING SNAP
8		495-81227		2	ARRUELA PLANA 52.38mm ID x 74.63mm OD x 1.7mm Thk
9		219-1		7	GRAXEIRA 1/8" - 27 NPTF
10		84224845		12	CALÇO DE AFINAÇÃO 62mm ID x 75mm OD x 1.5mm Thk
11		84171217		1	PINO 60mm OD x 294.78mm L
11		48045993		1	PINO Alternativa NEXPRO com modal DSH
12		84224886		2	ANEL ELÁSTICO 60mm ID, Ext
13		84224845		4	CALÇO DE AFINAÇÃO 62mm ID x 75mm OD x 1.5mm Thk
14		84231817		1	PINO 55mm OD x 151mm L
15		495-81227		4	ARRUELA PLANA 52.38mm ID x 74.63mm OD x 1.7mm Thk
16		84230435		1	LINK ASSY.
17		84230436		1	LINK ASSY.
18		84303420		1	LINK ASSY.
19		84170641		2	ESPAÇADOR 60.19mm ID x 94.7mm OD x 52mm L
20		84171343		1	PINO 50mm OD x 291.76mm L
20		48045543		1	PINO Alternativa NEXPRO com modal DSH
21		84233536		2	ANEL ELÁSTICO 55mm ID, Ext
22		84171217		1	PINO 60mm OD x 294.78mm L
22		48045993		1	PINO Alternativa NEXPRO com modal DSH

580N-RETRO-CARREGADORA (BRASIL)

RETROESCAVADEIRA - ACOPLAMENTO E PINOS DA CAÇAMBA

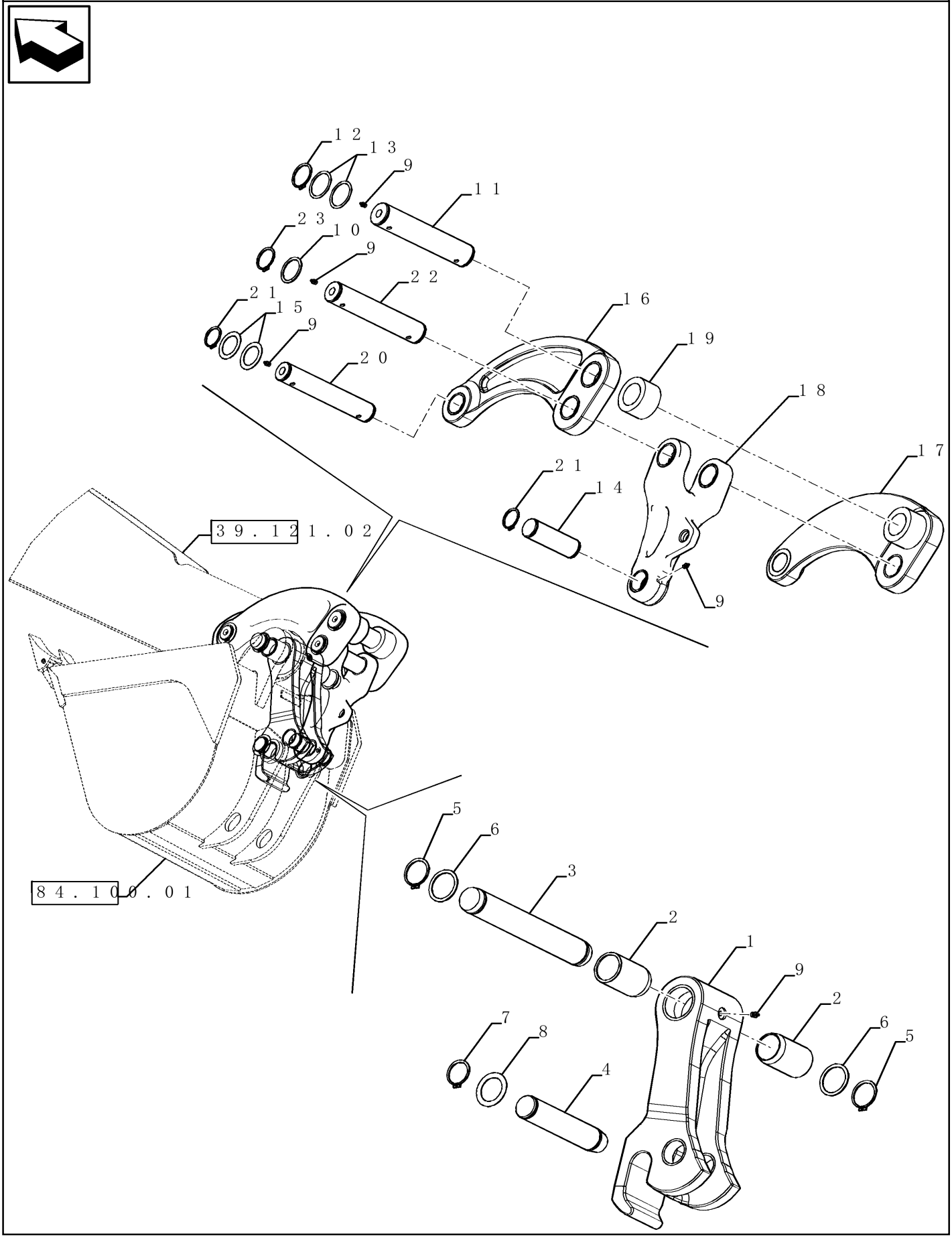

RETROESCAVADEIRA - ACOPLAMENTO E PINOS DA CAÇAMBA

REF	FN	PART NUMBER	YR/SN	QTY	DESCRIPTION
23		84224886		2	ANEL ELÁSTICO 60mm ID, Ext
24		84229923		2	BUCHA 55.19mm ID x 64.98mm OD x 29mm L 55 x 5 x 29 (Not Shown) Used on Ref 1
25		84227023		2	BUCHA 67.75mm ID x 79.98mm OD x 30mm L 80 x 6 x 30 (Not Shown) Used on Ref 1

580N-RETRO-CARREGADORA (BRASIL)

39.121.05	01	p1	9/2021

RETROESCAVADEIRA - ELO, RETO

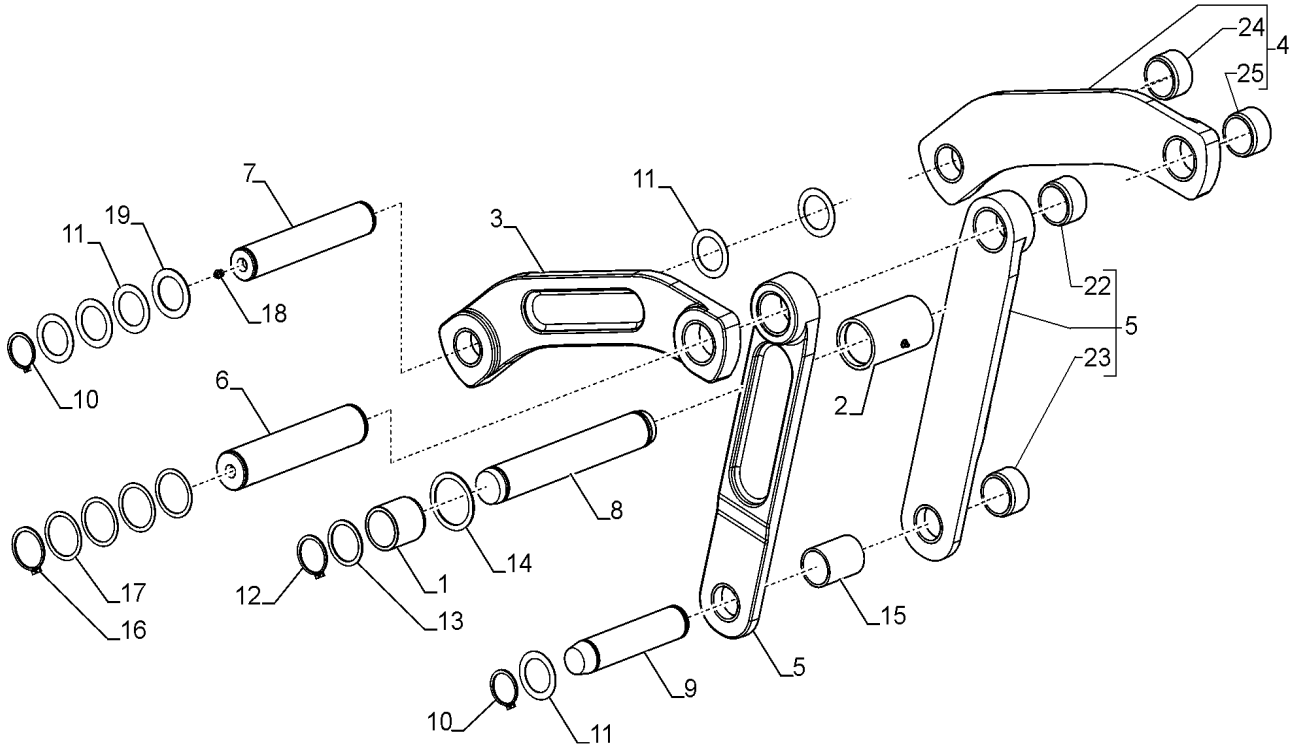

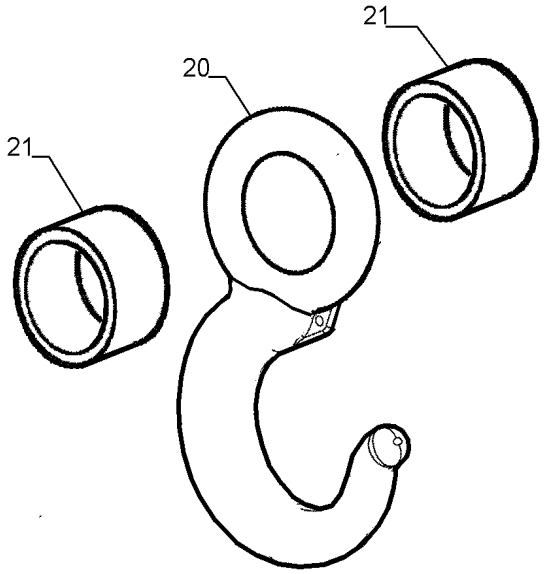

RETROESCAVADEIRA - ELO, RETO

REF	FN	PART NUMBER	YR/SN	QTY	DESCRIPTION
1		84247142		2	BUCHA 55.28mm ID x 67.55mm OD x 68mm L
1		48032291		2	BUCHA Alternativa NEXPRO com modal DSH
2		84247140		1	ESPAÇADOR 64.5mm ID x 79mm OD x 140mm L
3		84230684		1	LINK ASSY. LH, Power tan
3		47959424		1	ELO LH, Grey
4		84230685		1	LINK ASSY. RH, Power Tan
4		47959426		1	ELO RH, Grey
5		84230693		2	LINK ASSY. Power Tan
5		47959427		2	ELO Grey
6		84171217		1	PINO 60mm OD x 294.78mm L
6		48045993		1	PINO Alternativa NEXPRO com modal DSH
7		84171343		1	PINO 50mm OD x 291.76mm L
7		48045543		1	PINO Alternativa NEXPRO com modal DSH
8		84223654		1	PINO 55mm OD x 372.6mm L
8		48041932		1	PINO Alternativa NEXPRO com modal DSH
9		84223653		1	PINO 50mm OD x 246.1mm L
9		48041722		1	PINO Alternativa NEXPRO com modal DSH
10		87016943		4	ANEL 50mm ID , Ext
11		495-81227		20	ARRUELA PLANA 52.38mm ID x 74.63mm OD x 1.7mm Thk
12		84233536		2	ANEL ELÁSTICO 55mm ID, Ext
13		84231927		2	CALÇO DE AFINAÇÃO 57mm ID x 70mm OD x 2.77mm Thk
14		NS			SEM SERVIÇO
15		84333098		1	ESPAÇADOR 51mm ID x 60.8mm OD x 82mm L
16		84224886		2	ANEL ELÁSTICO 60mm ID, Ext
17		84224845		14	CALÇO DE AFINAÇÃO 62mm ID x 75mm OD x 1.5mm Thk
18		219-1		5	GRAXEIRA 1/8" - 27 NPTF
19		495-81282		2	ARRUELA PLANA 2 1/16" x 3" x .109"
20		84425437		1	LIFT HOOK

580N-RETRO-CARREGADORA (BRASIL)

39.121.05	01	p2	9/2021

RETROESCAVADEIRA - ELO, RETO

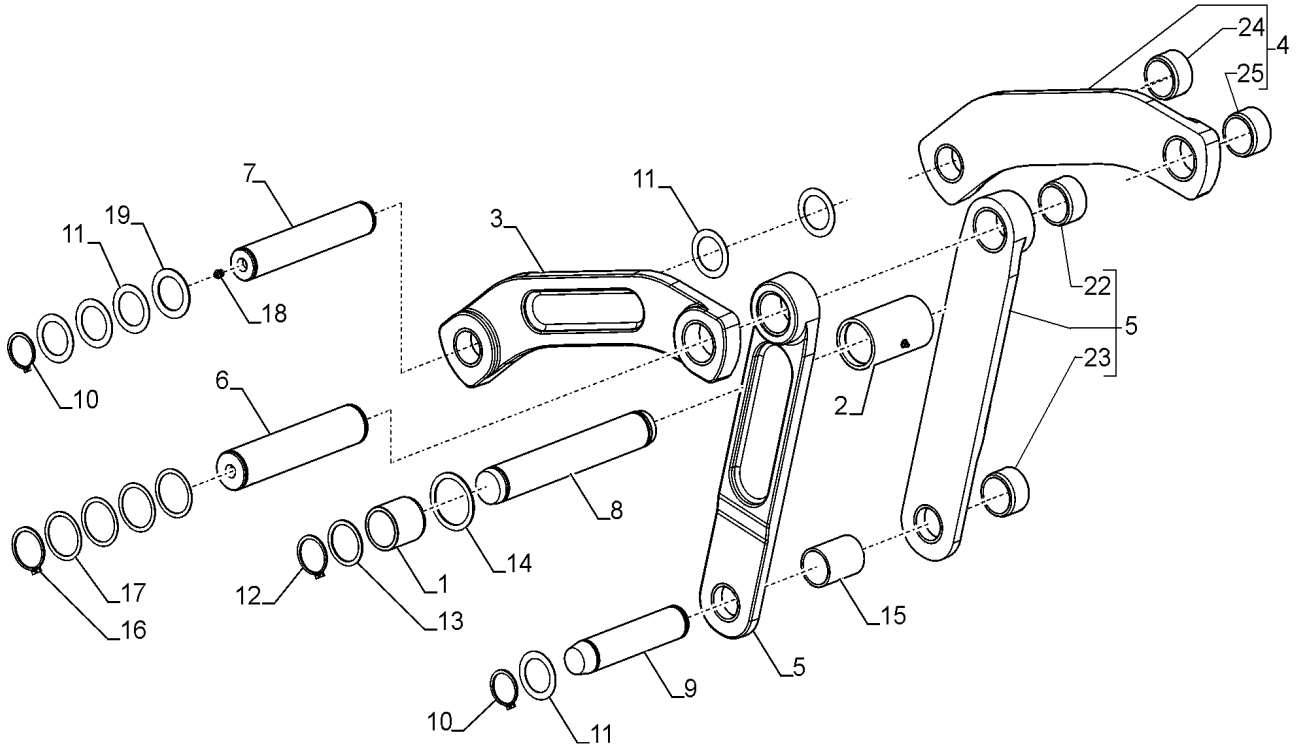

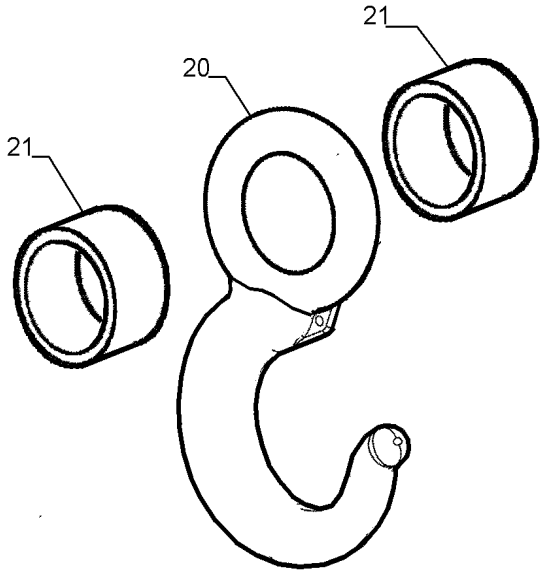

RETROESCAVADEIRA - ELO, RETO

REF	FN	PART NUMBER	YR/SN	QTY	DESCRIPTION
21		84425442		2	ESPAÇADOR 51mm ID x 60.8mm OD x 29mm L
22		84231081		1	BUCHA 60.19mm ID x 70mm OD x 50mm L
22		48032732		1	BUCHA Alternativa NEXPRO com modal DSH
23		84231079		1	BUCHA 50.19mm ID x 60mm OD x 20mm L
23		48032665		1	BUCHA Alternativa NEXPRO com modal DSH
24		84230813		1	BUCHA 60.19mm ID x 70mm OD x 36mm L
24		48032716		1	BUCHA Alternativa NEXPRO com modal DSH
25		84170645		1	BUCHA 50.19mm ID x 60mm OD x 36mm L
25		48032693		1	BUCHA Alternativa NEXPRO com modal DSH

580N-RETRO-CARREGADORA (BRASIL)

39.121.06	01	p1	9/2021

RETROESCAVADEIRA - ACOPLAMENTO HIDRÁULICO

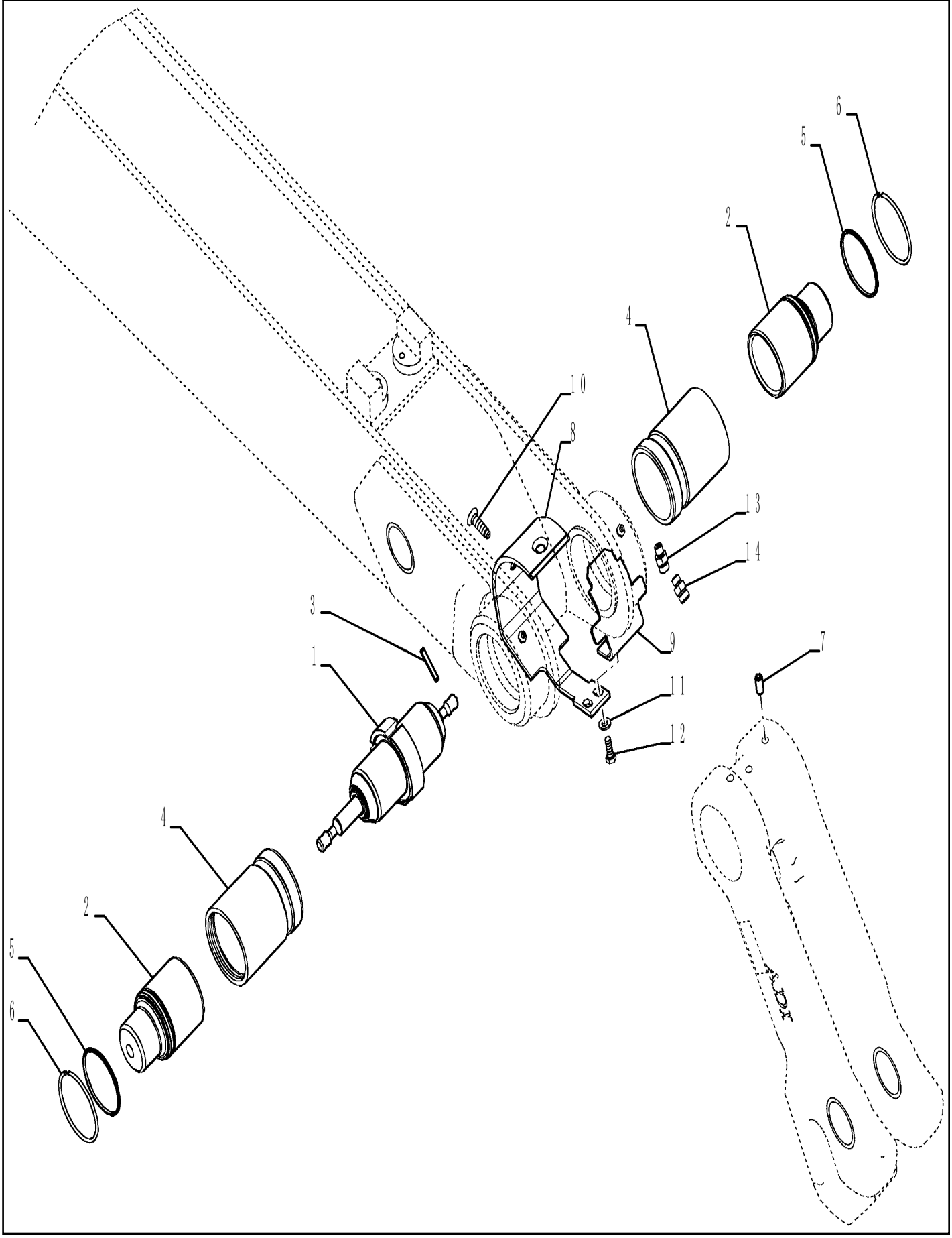

RETROESCAVADEIRA - ACOPLAMENTO HIDRÁULICO

REF	FN	PART NUMBER	YR/SN	QTY	DESCRIPTION
1		84270939		1	CILINDRO HIDRÁULICO Double Acting, 19.1mm Rod, 80.6mm Stroke
1		84270939R		1	REVISION CILINDRO HD Double Acting, 19.1mm Rod, 80.6mm Stroke Reman For New PN 84270939
1		84270939C		1	CILINDRO HIDRAULICO Double Acting, 19.1mm Rod, 80.6mm Stroke Return Number
2		84249377		2	PINO 76.2mm OD x 114.5mm L
3		135-1233		2	PINO RANHURADO 5.56mm OD x 38.1mm L
4		448676A1		2	LUVA 76.4mm ID x 88.8mm OD x 112.5mm L
5		434891A1		2	JUNTA EASPADORRO
6		406624A1		2	ANEL 81.38mm OD, Ext
7		418070A1		4	PARAFUSO DE AJUSTE M10 x 20mm
8		84288091		1	PROTEÇÃO
9		84300757		1	PROTEÇÃO
10		84317837		2	PARAFUSO M10 x 1.5 x 35mm L
11		87655042		2	ANILHA ESPECIAL 8.8mm ID x 17.5mm OD x 2.2mm Thk
12		607-8020		2	PARAFUSO Hex, M8 x 20mm, Cl 10.9
13		87681202		1	CONECTOR HIDRÁUL 9/16" - 18 ORFS x 7/16" - 20 ORB
14		84265115		1	CONECTOR REDUTOR 9/16"-18 x 3/8"-24
15		84300173		1	LINK ASSY.
15		84300169		1	LINK ASSY.

580N-RETRO-CARREGADORA (BRASIL)

39.125.01	01	p1	9/2021

ESTRUTURA - ELEVAÇÃO DA CARREGADEIRA

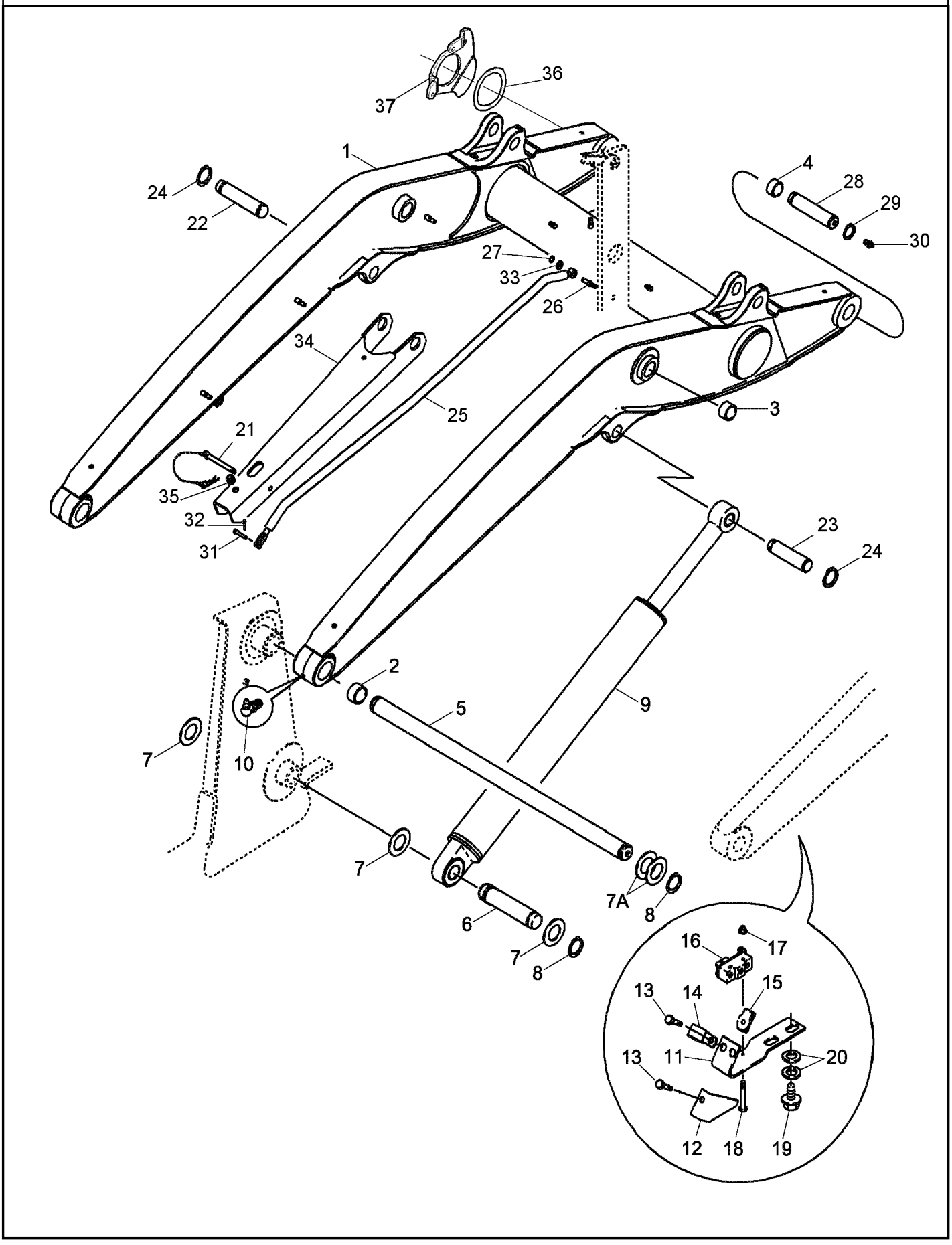

ESTRUTURA - ELEVAÇÃO DA CARREGADEIRA

REF	FN	PART NUMBER	YR/SN	QTY	DESCRIPTION
1		47462141		1	BRAÇO DA CARREGADEIRA
2		D127542		4	BUCHA 50.2mm ID x 60mm OD x 30mm L
2		48032258		4	BUCHA Alternativa NEXPRO com modal DSH
3		100696A1		4	BUCHA 38.41mm ID x 47.65mm OD x 28.6mm L Bucket Cylinder Link Pivot; Not Included with Frame; Purchase Separately
4		109268A1		4	BUCHA 40.3mm ID x 50mm OD x 35mm L
4		48032295		4	BUCHA Alternativa NEXPRO com modal DSH
5		D145767		1	EIXO 1113.4mm L SHAFT
6		335177A1		2	PINO 50mm OD x 234mm L
6		48042137		2	PINO Alternativa NEXPRO com modal DSH
7		495-81282		6	ARRUELA PLANA 2 1/16" x 3" x .109"
7A		181842A1		AR	ARRUELA PLANA 50.4mm ID x 76mm OD x 3.6mm Thk
8		800-44050		6	ANEL DE PRESSÃO M50, Ext
9		84421597		2	CILINDRO LEVANTAMENT Double Acting, 44.4mm Rod, 733mm Stroke
10		219-55		2	GRAXEIRA 90 Degree Elbow, 1/8" - 27 NPTF
11		128818A1		1	SUPORTE Return-To-Dig
12		142524A1		1	PROTETOR
13		614-6016		2	PARAFUSO Hex, M6 x 1 x 16mm, Cl 8.8, Full Thd
14		515-2179		1	BRAÇADEIRA 5/16", Insul, 1/4" Bolt
15		833-40406		2	PORCA-MOLA M6, U
16		D137363		1	INTERRUPTOR Return-To-Dig
17		193-1003		2	PORCA Keps, w/LW,#6-32
18		440-10616		2	PARAFUSO Cross Pan Hd, #6-32 x 1"
19		128312A1		2	PARAFUSO FLANGEADO Hvy Hex, M10 x 1.5 x 15mm, Gr 8.8 M10 x 15
20		87655046		4	ANILHA ESPECIAL 10.65mm ID x 23mm OD x 2.2mm Thk
21		104824A1		1	PINO 12.7mm OD
21		{48056632}		1	Alternativa NEXPRO com modal DSH
22		84216891		1	PINO 44.4mm OD x 150mm L

580N-RETRO-CARREGADORA (BRASIL)

39.125.01	01	p2	9/2021

ESTRUTURA - ELEVAÇÃO DA CARREGADEIRA

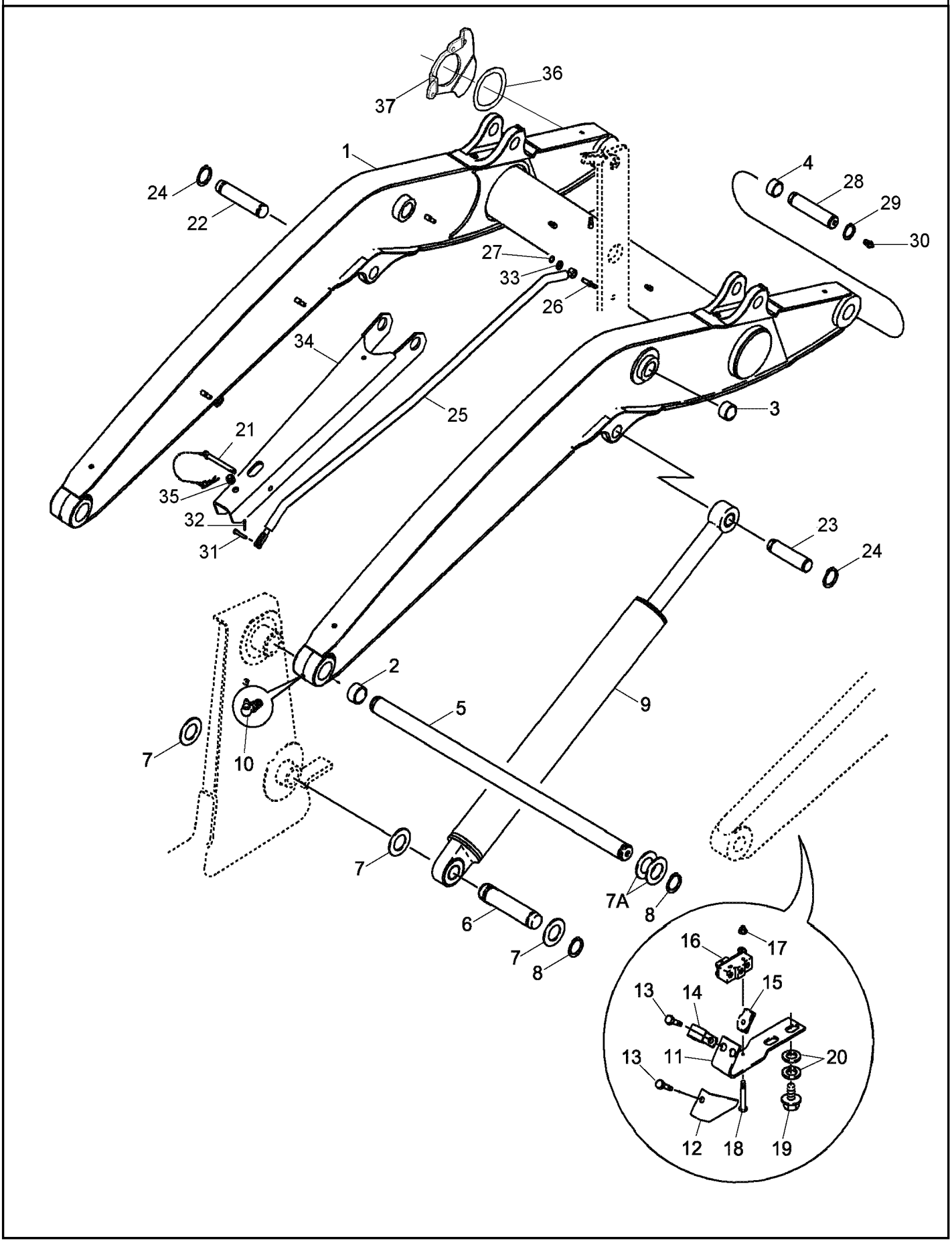

ESTRUTURA - ELEVAÇÃO DA CARREGADEIRA

REF FN	PART NUMBER	YR/SN	QTY	DESCRIPTION
22	48042033		1	PINO Alternativa NEXPRO com modal DSH
23	84216892		1	PINO 44.35mm OD x 179mm L
23	48042135		1	PINO Alternativa NEXPRO com modal DSH
24	86625149		4	ANEL DE PRESSÃO #175, Ext
25	84280257		1	HASTE Anti-Rollback
26	192815A1		1	PINO 1/2" - 13, 1.85" L
27	103-3350		1	ANEL DE PRESSÃO #50, .392" Dia, E-Type
28	84367828		2	PINO 40mm OD x 180mm L
28	48045550		2	PINO Alternativa NEXPRO com modal DSH
29	800-44040		4	ANEL DE PRESSÃO M40, Ext
30	219-1		2	GRAXEIRA 1/8" - 27 NPTF
31	87548980		1	PINO DE FORQUILHA 3/8" x 1"
32	432-612		1	PINO ELÁSTICO 3/32" x 3/4"
33	87655043		1	ARRUELA PLANA M12, 13.65mm ID x 24.90mm OD x 3.20mm, HT Boron, ZNM
34	84280275		1	ESCORA ESTABILIZADORA
35	344892A1		1	PASSA-FIOS 25.4mm OD, 12.7mm ID, 26mm L
36	137283A1		1	ARRUELA ONDULADA 85.6mm ID x 109.22mm OD x 1.14mm Thk
37	84292801		1	EXCÊNTRICO

580N-RETRO-CARREGADORA (BRASIL)

39.125.02	01	p1	9/2021

CARREGADEIRA - ARTICULAÇÃO CILINDRO DA CAÇAMBA

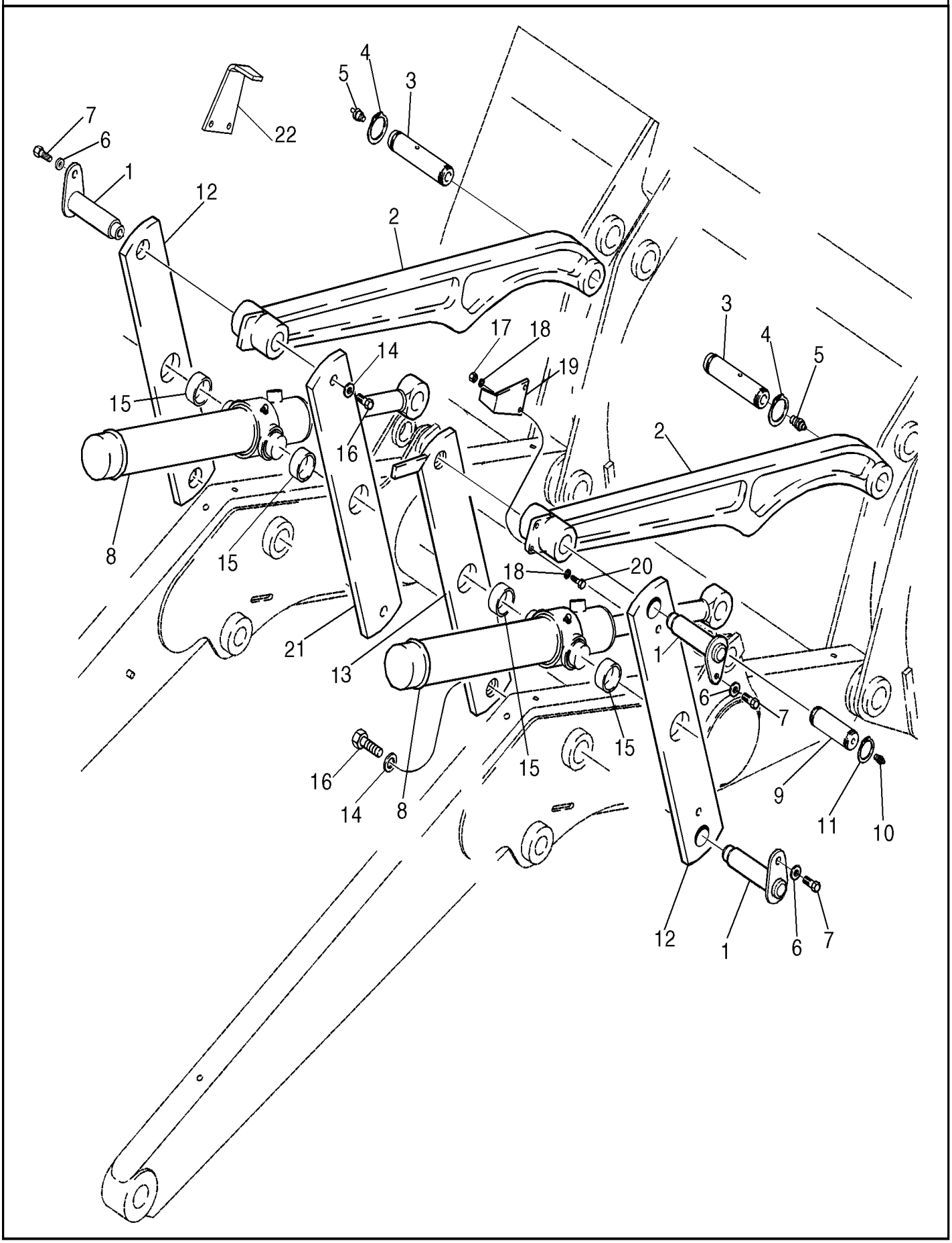

CARREGADEIRA - ARTICULAÇÃO CILINDRO DA CAÇAMBA

REF	FN	PART NUMBER	YR/SN	QTY	DESCRIPTION
1		84270815		4	PINO 38.07mm OD x 173.5mm L
1		48044890		4	PINO Alternativa NEXPRO com modal DSH
2		84216090		2	ELO Castanho
2		47948342		2	ELO Cinza
3		84367828		4	PINO 40mm OD x 180mm L
3		48045550		4	PINO Alternativa NEXPRO com modal DSH
4		800-44040		8	ANEL DE PRESSÃO M40, Ext
5		219-1		4	GRAXEIRA 1/8" - 27 NPTF
6		87655043		5	ARRUELA PLANA M12, 13.65mm ID x 24.90mm OD x 3.20mm, HT Boron, ZNM
7		300388		4	PARAFUSO Hex, M12 x 1.75 x 25mm, Cl 8.8
8		84421600		2	CILINDRO HIDRÁULICO Double Acting, 38.1mm Rod, 516.5mm Stroke
9		84216893		2	PINO 44.4mm OD x 138.5mm L
9		48045597		2	PINO Alternativa NEXPRO com modal DSH
10		219-1		4	GRAXEIRA 1/8" - 27 NPTF
11		86625149		8	ANEL DE PRESSÃO #175, Ext
12		84296113		2	ELO Guia Externo, Até chassi
12		47948333		2	ELO Guia Externo, A partir do chassi
13		84301390		1	BLOCO DE LIGAÇÃO Guia LD Interno, Até chassi
13		47959577		1	ELO Guia Interno LD, A partir do chassi
14		86592702		4	ARRUELA PLANA 17mm ID x 45mm OD x 6mm Thk
15		D151034		4	BUCHA 50.23mm ID x 60mm OD x 25.4mm L
15		47766792		4	PINO Alternativa NEXPRO com modal DSH
16		43168		4	PARAFUSO Hex, M16 x 40mm, Cl 8.8
17		829-1408		2	PORCA Hex, M8 x 1.25, Cl 10.9
18		892-11008		2	ANILHA DE RETENÇÃO 8mm ID
19		250851A1		1	INDICADOR 4in1, Powwer Tan

580N-RETRO-CARREGADORA (BRASIL)

39.125.02	01	p2	9/2021

CARREGADEIRA - ARTICULAÇÃO CILINDRO DA CAÇAMBA

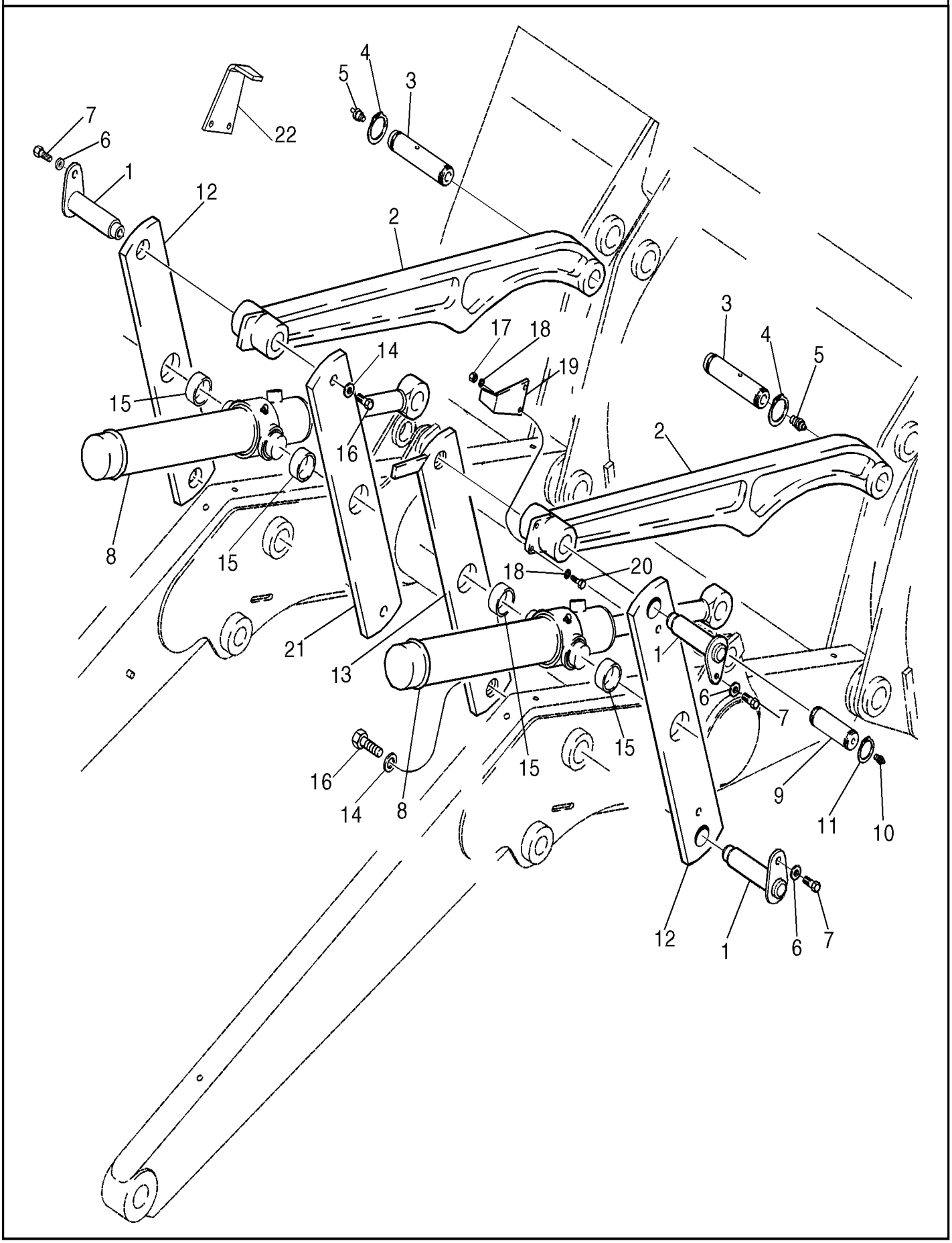

CARREGADEIRA - ARTICULAÇÃO CILINDRO DA CAÇAMBA

REF	FN	PART NUMBER	YR/SN	QTY	DESCRIPTION
20		300381		2	PARAFUSO Hex, M8 x 1.25 x 35mm, Cl 8.8
21		84301388		1	BLOCO DE LIGAÇÃO Guia Interno LE, Até chassi
21		47948341		1	ELO Guia Interno LE, A partir do chassi
22		48008748		1	INDICADOR CE Gray

39.125.03	01	p1	9/2021

CARREGADEIRA - ARTICULAÇÃO CILINDRO DA CAÇAMBA

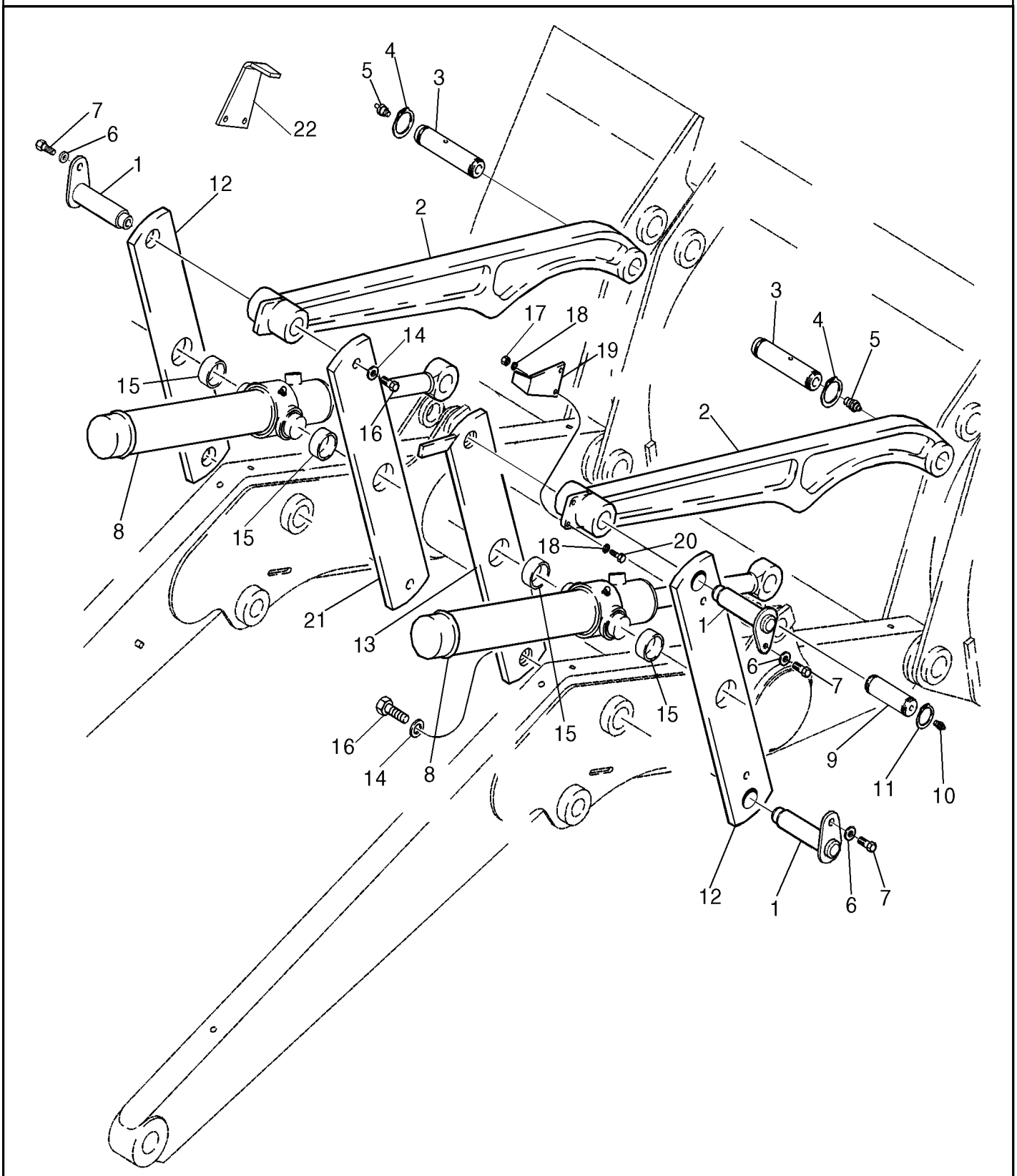

01-Mar-2017

CARREGADEIRA - ARTICULAÇÃO CILINDRO DA CAÇAMBA

REF	FN	PART NUMBER	YR/SN	QTY	DESCRIPTION
1		84270815		4	PINO 38.07mm OD x 173.5mm L
1		48044890		4	PINO Alternativa NEXPRO com modal DSH
2		84216090		2	ELO Castanho
2		47948342		2	ELO Cinza
3		84367828		4	PINO 40mm OD x 180mm L
3		48045550		4	PINO Alternativa NEXPRO com modal DSH
4		800-44040		8	ANEL DE PRESSÃO M40, Ext
5		219-1		4	GRAXEIRA 1/8" - 27 NPTF
6		87655043		5	ARRUELA PLANA M12, 13.65mm ID x 24.90mm OD x 3.20mm, HT Boron, ZNM
7		300388		4	PARAFUSO Hex, M12 x 1.75 x 25mm, Cl 8.8
8		84421600		2	CILINDRO HIDRÁULICO Double Acting, 38.1mm Rod, 516.5mm Stroke
9		84216893		2	PINO 44.4mm OD x 138.5mm L
9		48045597		2	PINO Alternativa NEXPRO com modal DSH
10		219-1		4	GRAXEIRA 1/8" - 27 NPTF
11		86625149		8	ANEL DE PRESSÃO #175, Ext
12		84296113		2	ELO Guia Externo, Até chassi
12		47948333		2	ELO Guia Externo, A partir do chassi
13		84301390		1	BLOCO DE LIGAÇÃO Guia LD Interno, Até chassi
13		47959100		1	ELO Std, CE Gray Guia Interno LD, A partir do chassi
14		86592702		4	ARRUELA PLANA 17mm ID x 45mm OD x 6mm Thk
15		D151034		4	BUCHA 50.23mm ID x 60mm OD x 25.4mm L
15		47766792		4	PINO Alternativa NEXPRO com modal DSH
16		43168		4	PARAFUSO Hex, M16 x 40mm, Cl 8.8
17		829-1408		2	PORCA Hex, M8 x 1.25, Cl 10.9
18		892-11008		2	ANILHA DE RETENÇÃO 8mm ID
19		48017563		1	INDICADOR 4in1, Red

580N-RETRO-CARREGADORA (BRASIL)

39.125.03	01	p2	9/2021

CARREGADEIRA - ARTICULAÇÃO CILINDRO DA CAÇAMBA

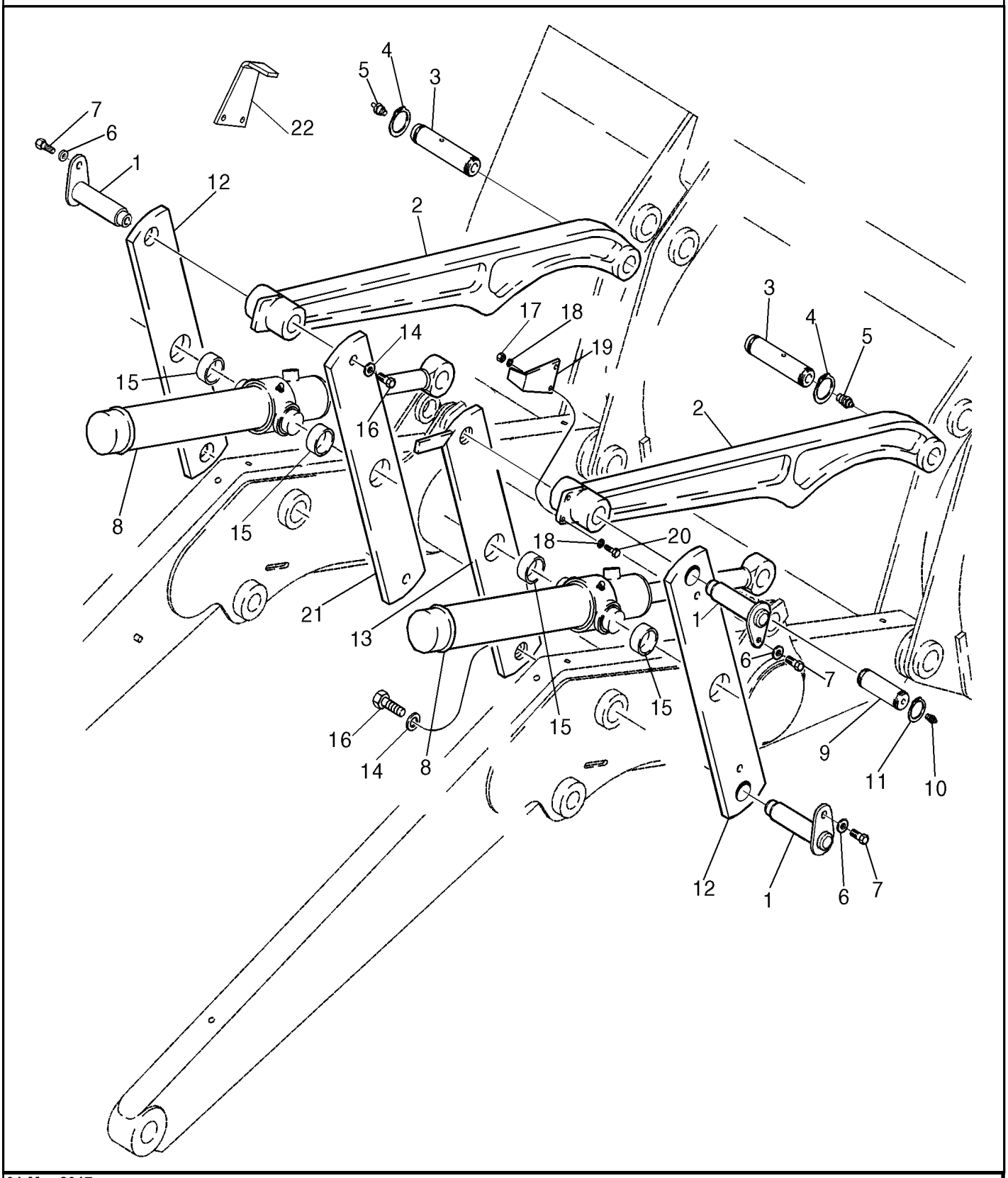

01-Mar-2017

CARREGADEIRA - ARTICULAÇÃO CILINDRO DA CAÇAMBA

REF	FN	PART NUMBER	YR/SN	QTY	DESCRIPTION
20		300381		2	PARAFUSO Hex, M8 x 1.25 x 35mm, Cl 8.8
21		84301388		1	BLOCO DE LIGAÇÃO Guia Interno LE, Até chassi
21		47948341		1	ELO Guia Interno LE, A partir do chassi
22		48018829		1	INDICADOR Red

SECTION INDEX

Direção

41.200.02	01	**SISTEMA HIDRÁULICO - DIREÇÃO**
41.204.05	01	**SISTEMA DE DIREÇÃO - TOLDO**
41.204.08	01	**COLUNA DE DIREÇÃO**
41.216.05	01	**EIXO, DIANTEIRO - CILINDRO, DIREÇÃO**
41.216.06	01	**EIXO, TRANSMISSÃO DIANTEIRO - CILINDRO, DIREÇÃO**
41.216.06	02	**CILINDRO DE DIRECÇÃO, CONJUNTO, 4WD**

41.200.02	01	p1	9/2021

SISTEMA HIDRÁULICO - DIREÇÃO

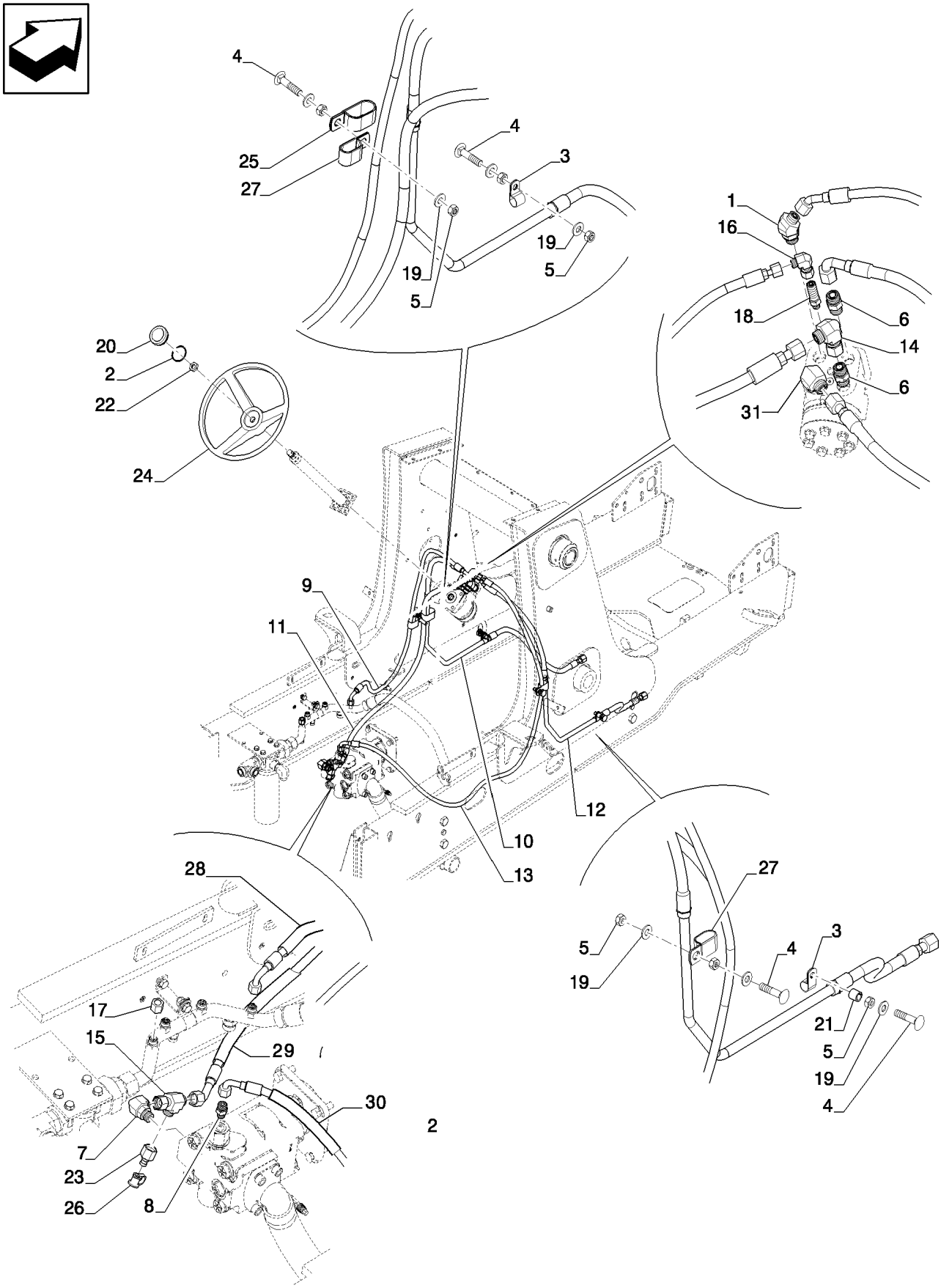

SISTEMA HIDRÁULICO - DIREÇÃO

REF FN	PART NUMBER	YR/SN	QTY	DESCRIPTION
1	201-344		1	COTOVELO 45 Degree Elbow, 11/16" - 16 Male ORFS x 3/4" - 16 Male ORB
2	238-5227		1	O-RING 0.139" Thk x 2.109" ID, -227, Cl 5, 75 Duro
3	515-23159		2	BRAÇADEIRA 5/8", Insul, 3/8" Bolt
4	711-10050		4	PARAFUSO Sq Nk, M10 x 1.5 x 50mm, Cl 8.8
5	829-1410		7	PORCA M10 x 1.5, Cl 10.9
6	9992305		3	CONECTOR HIDRÁUL 13/16" - 16 ORFS x 3/4" - 16 ORB
7	9992307		1	COTOVELO 90 13/16"-16 x 3/4"-16 Adj, ORFS
8	9993143		1	CONECTOR HIDRÁUL 11/16" - 16 ORFS x 9/16" - 18 ORB
9	84279129		1	MANGUEIRA HIDRÁULICA SAE -6, 10mm ID x 1280mm L
10	84284727		1	TUBAGEM HIDRÁULICO
11	84358586		1	MANGUEIRA 12.5mm ID x 1320mm L
11	47865748		1	MANGUEIRA HIDRÁULICA 12.5mm ID x 1320mm L, SAE 100R16
12	84386030		1	TUBAGEM HIDRÁULICO
13	84386222		1	MANGUEIRA 6.3mm ID x 1691mm L
14	84989383		1	COTOVELO 90 13/16"-16 ORFS x 13/16"-16 Fem Sw
15	86624132		1	CONEXAO T 13/16" - 16 JIC x 13/16" - 16 ORFS x 13/16" - 16 ORFS
15	84431325		1	CONEXAO T 13/16"-16 ORFS x 13/16"-16 Fem Sw Br
16	87017578		1	COTOVELO 90 Degree, 9/16"-18 x 9/16"-18 Fem Sw ORFS
17	87331950		1	CAP ASSY. Hex, 11/16"-16
18	87530057		1	CONEXÃO
19	87655046		7	ANILHA ESPECIAL 10.65mm ID x 23mm OD x 2.2mm Thk
20	114882A2		1	TAMPA Polystyrene
21	120303A1		1	ESPAÇADOR 11mm ID x 15.82mm OD x 15mm Thk
22	1959509C1		1	PORCA FINA Hex, M20 x 5, RH
23	322529A1		1	ACOPLADOR PARA DIAGN MALE

580N-RETRO-CARREGADORA (BRASIL)

41.200.02	01	p2	9/2021

SISTEMA HIDRÁULICO - DIREÇÃO

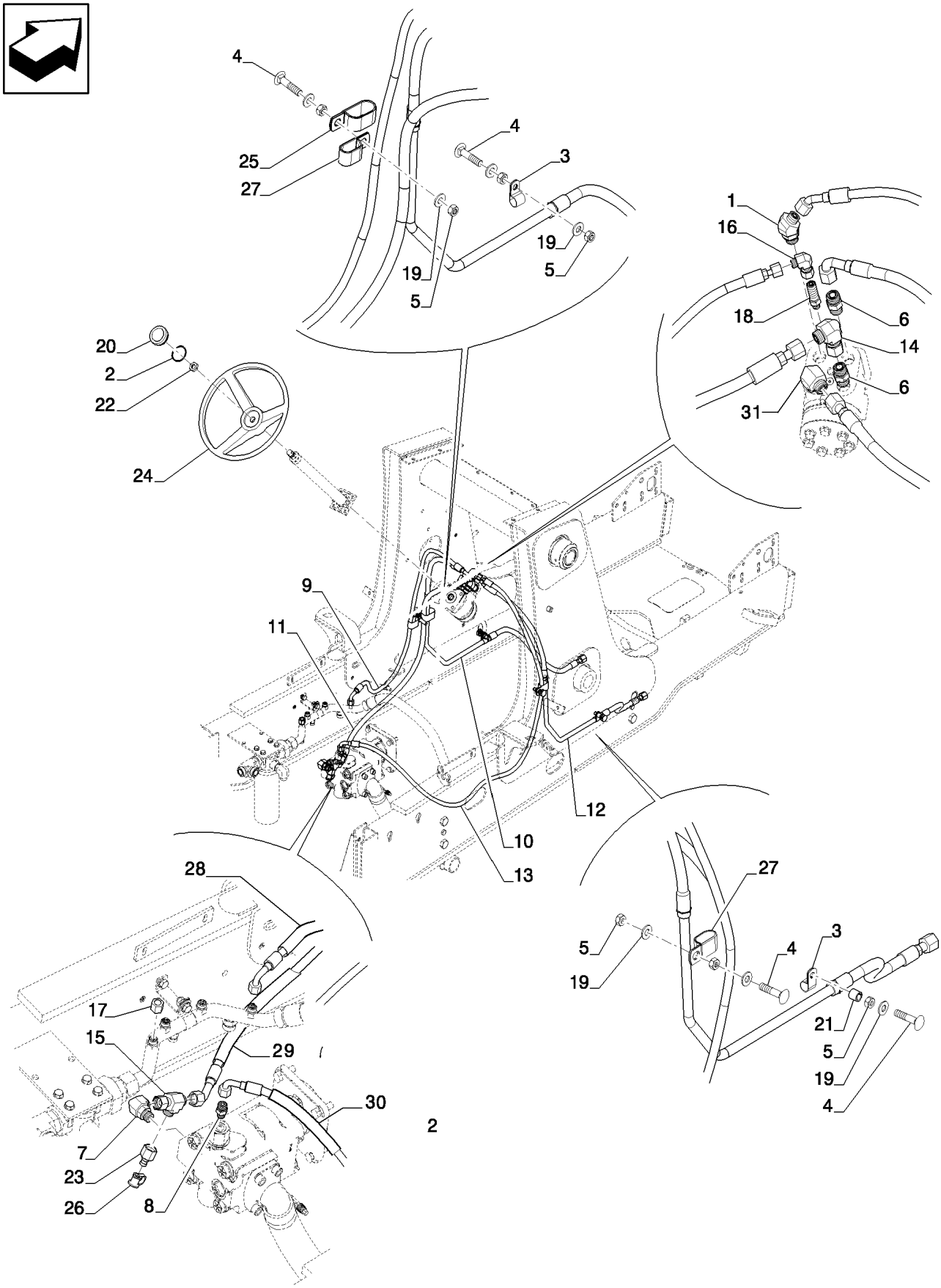

SISTEMA HIDRÁULICO - DIREÇÃO

REF FN	PART NUMBER	YR/SN	QTY	DESCRIPTION
24	A65544		1	VOLANTE DE DIREÇÃO
25	D39696		1	BRAÇADEIRA 25.40mm - 13.49mm Bolt, CTD
26	H434163		1	GUARDA PÓ
27	L302731		2	BRAÇADEIRA 19mm D Clamping Pipes
28	191704A1		2	PROTETOR DE MANGUEIR 19mm ID x 25mm OD x 460mm L
29	84327011		1	PROTETOR DE MANGUEIR 19.1mm ID x 25.7mm OD x 1017mm L
30	84329867		1	PROTETOR DE MANGUEIR 26.87mm ID x 590mm L
31	9992307		1	COTOVELO 90 13/16"-16 x 3/4"-16 Adj, ORFS

41.204.05	01	p1	9/2021

SISTEMA DE DIREÇÃO - TOLDO

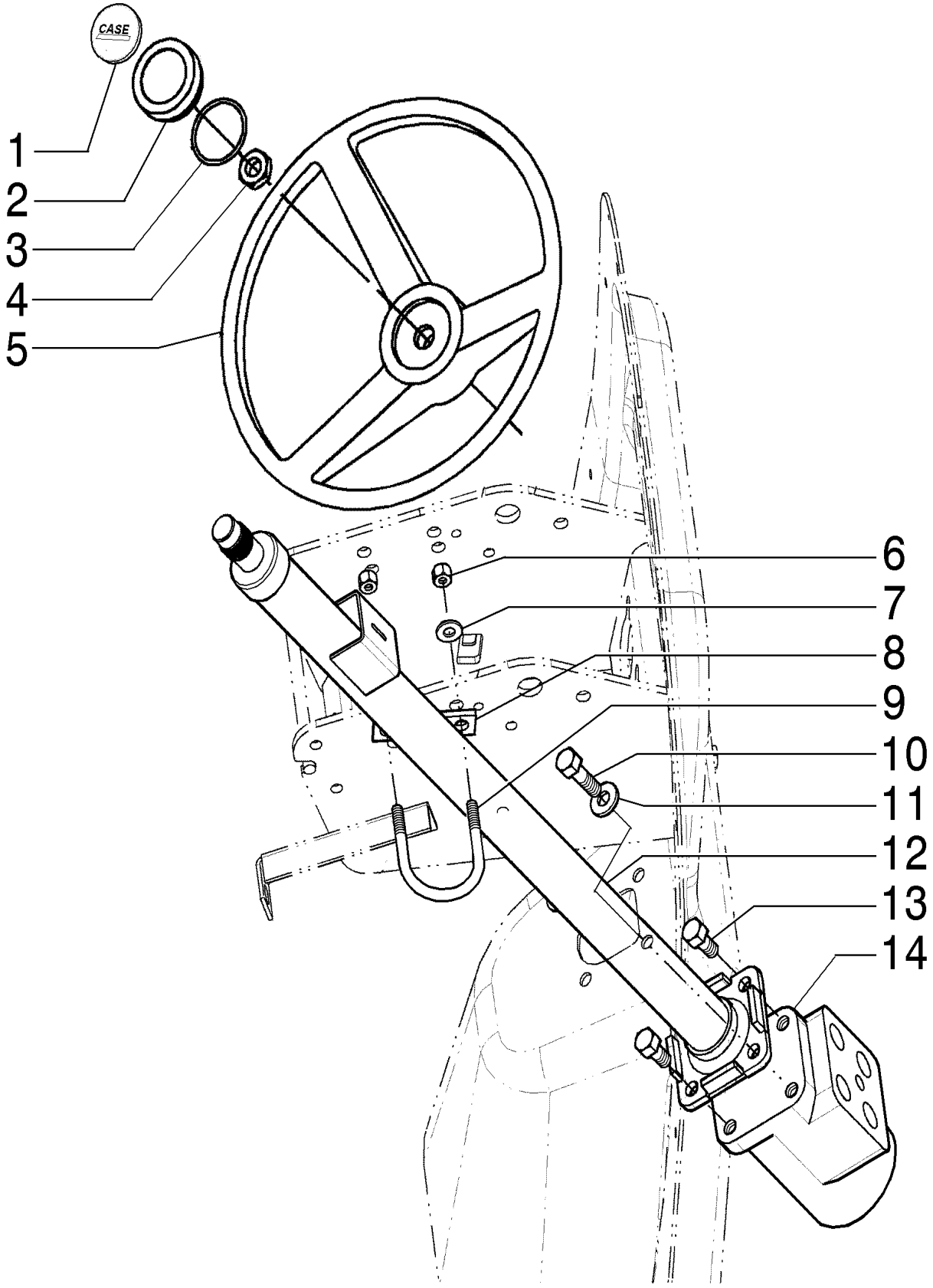

SISTEMA DE DIREÇÃO - TOLDO

REF	FN	PART NUMBER	YR/SN	QTY	DESCRIPTION
1		84498473		1	DECALQUE 50mm OD
2		114882A2		1	TAMPA Polystyrene
3		238-5227		1	O-RING 0.139" Thk x 2.109" ID, -227, Cl 5, 75 Duro
4		1959509C1		1	PORCA FINA Hex, M20 x 5, RH
5		A65544		1	VOLANTE DE DIREÇÃO
6		832-10408		2	CONTRA PORCA M8 x 1.25, Cl 8.8
7		895-15008		2	ARRUELA PLANA 9mm ID x 20mm OD x 1.6mm Thk
8		352727A1		1	ESPAÇADOR 2x11mm ID x 80mm L
9		379846A1		1	CAVILHA M8 x 1.25, Round, 58.7mm W, 78mm L BOLT "U"
10		614-10035		2	PARAFUSO Hex, M10 x 1.5 x 35mm, Cl 8.8, Full Thd
11		895-15010		2	ARRUELA PLANA 11mm ID x 24mm OD x 2mm Thk
12		348794A1		1	STEERING COLUMN COLUMN-STEERING
13		614-10020		2	PARAFUSO Hex, M10 x 1.5 x 20mm, Cl 8.8, Full Thd
14		87751598		1	VÁLVULA DE DIREÇÃO

580N-RETRO-CARREGADORA (BRASIL)

COLUNA DE DIREÇÃO

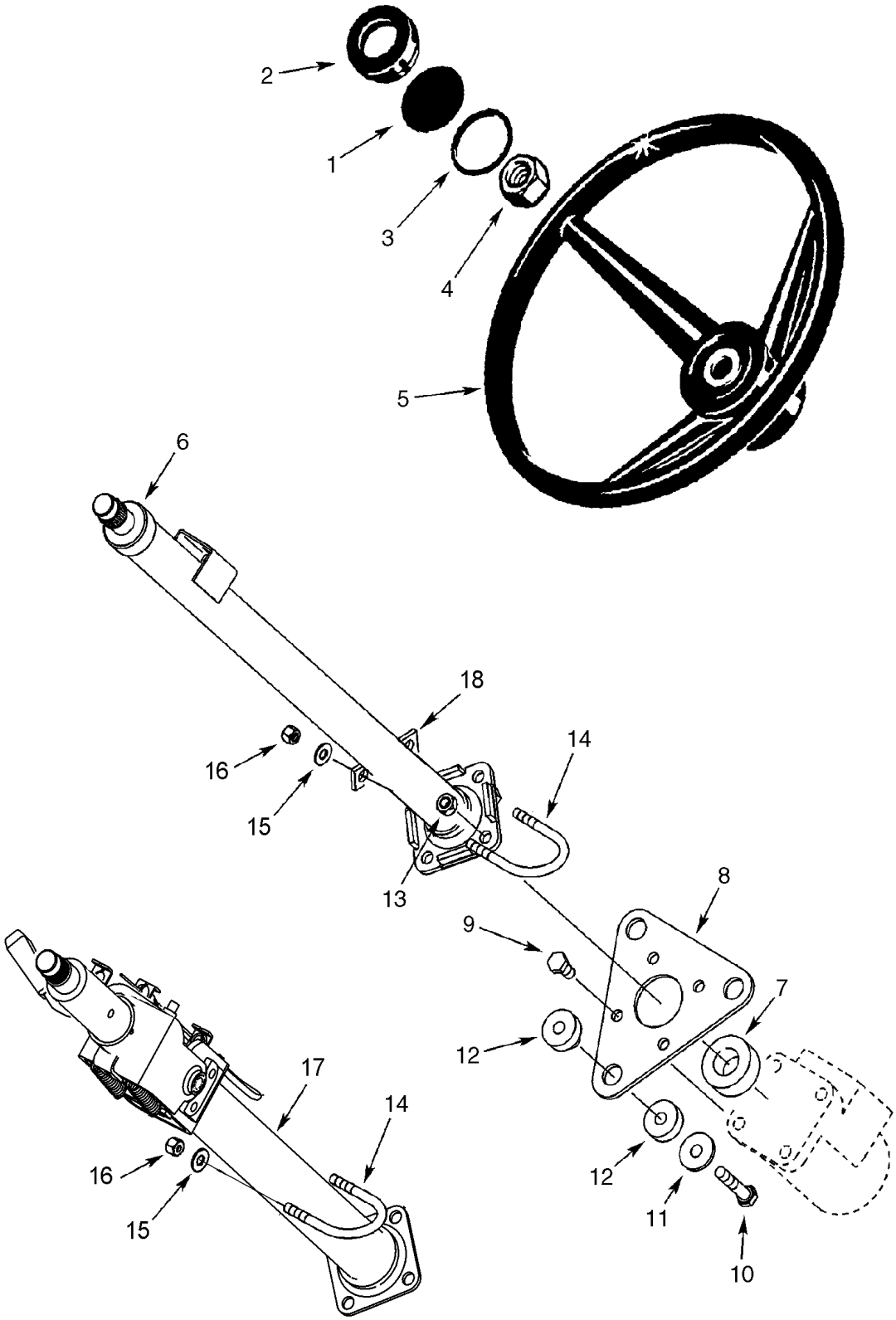

COLUNA DE DIREÇÃO

REF	FN	PART NUMBER	YR/SN	QTY	DESCRIPTION
1		87435569		1	SÍMBOLO Insert, Case
2		114882A2		1	TAMPA Polystyrene
3		238-5227		1	O-RING 0.139" Thk x 2.109" ID, -227, Cl 5, 75 Duro
4		1959509C1		1	PORCA FINA Hex, M20 x 5, RH
5		A65544		1	VOLANTE DE DIREÇÃO
6		352568A1		1	STEERING COLUMN 38.2mm OD COLUMN-STEERING Cab Models, Without Tilt Steering
6		352569A4		1	COLUNA DE DIREÇÃO Tilting Cab Models, With Tilt Steering, 712 mm Long
6		47575687		1	COLUNA DE DIREÇÃO Tilting
7		352401A1		1	VEDANTE 25mm ID x 48mm OD x 19mm Thk 25 x 40 x 19 mm, Sound Insulation
8		388116A2		1	PLACA
9		614-10020		4	PARAFUSO Hex, M10 x 1.5 x 20mm, Cl 8.8, Full Thd
10		814-10050		3	PARAFUSO Hex, M10 x 1.5 x 50mm, Cl 8.8
11		87687101		3	ARRUELA PLANA 10.65mm ID x 31mm OD x 3.3mm Thk
12		87447450		3	ISOLADOR 10 mm Hole
13		832-10410		2	CONTRA PORCA M10 x 1.5, Cl 8
14		379846A1		1	CAVILHA M8 x 1.25, Round, 58.7mm W, 78mm L BOLT "U"
15		87655042		2	ANILHA ESPECIAL 8.8mm ID x 17.5mm OD x 2.2mm Thk
16		832-10408		2	CONTRA PORCA M8 x 1.25, Cl 8.8
17		352569A1		1	STEERING COLUMN COLUMN-STEERING Canopy Models
18		352727A1		1	ESPAÇADOR 2x11mm ID x 80mm L

580N-RETRO-CARREGADORA (BRASIL)

41.216.05	01	p1	9/2021

EIXO, DIANTEIRO - CILINDRO, DIREÇÃO

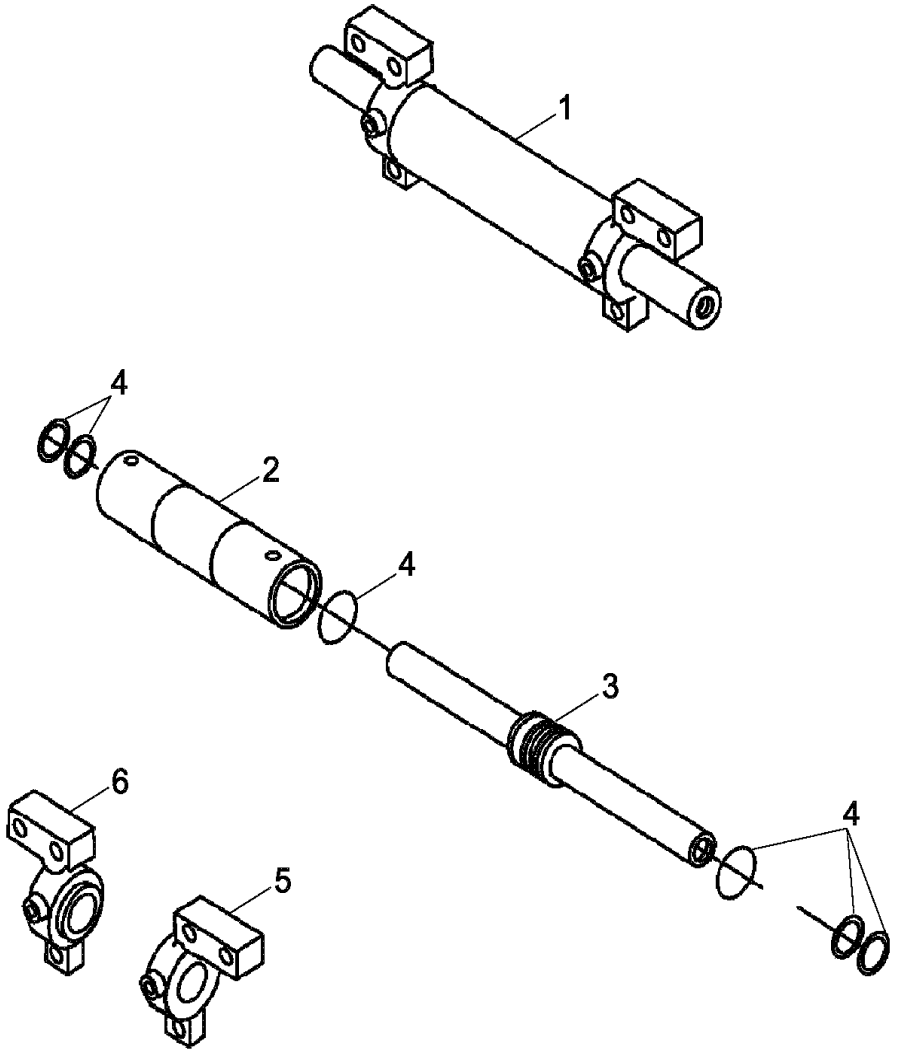

EIXO, DIANTEIRO - CILINDRO, DIREÇÃO

REF	FN	PART NUMBER	YR/SN	QTY	DESCRIPTION
1		401055A1		1	CILINDRO DE DIRECÇÃO (Two Wheel Drive) Incl 2 - 6
2		NSS		1	NO SE VENDE SEPARADO TUBE Cylinder, Incl in 401055A1
3		401062A1		1	HASTE PISTÃO
4		401061A1		1	KIT DE VEDAÇÃO Component Parts Not Serviced Separately
5		401063A1		1	HEAD ASSY. Right-Hand
6		401064A1		1	HEAD ASSY. Left-Hand

41.216.06	01	p1	9/2021

EIXO, TRANSMISSÃO DIANTEIRO - CILINDRO, DIREÇÃO

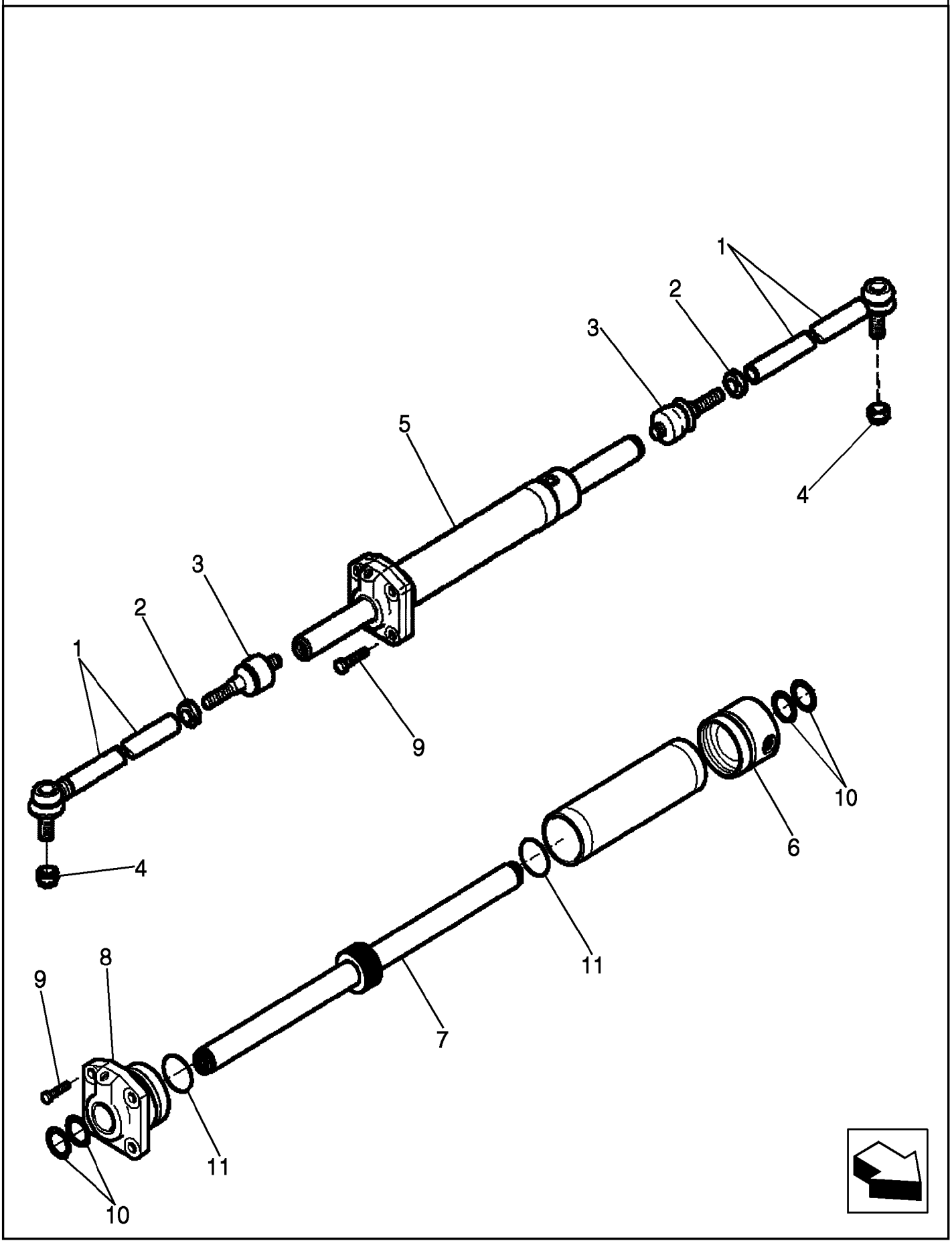

EIXO, TRANSMISSÃO DIANTEIRO - CILINDRO, DIREÇÃO

REF	FN	PART NUMBER	YR/SN	QTY	DESCRIPTION
		87395365		1	CONJUNTO DO EIXO 4WD Dianteiro, Incl 1 - 11, Até chassi
		87395365R		1	REMAN-AXLE DIFFERENT AXLE DIFFERENT 580N LOADER BACKHOE (BRAZIL) (1/12-)
		87395365C			CORE-AXLE, MFD AXLE DIFFERENT Return Number
		87703818		1	CONJUNTO DO EIXO 4WD CE Gray Dianteiro, A partir do chassi
		144457A1		2	TIRANTE M18 x 1.5 Incl 1 - 3; 87395365 Axle; See below for Axle Arm
1		84264409		1	TIRANTE LONGITUDINAL Ball Joint
2		390030A1		1	PORCA M18 x 1.5
3		112509A1		1	JUNTA ESFÉRICA M18 x 1.5 / M20 x 1.5 x 180mm L, RH Thread
4		905839R1		2	CONTRA PORCA M18 x 1.5, Thin M18
5		87710158		1	CILINDRO DE DIRECÇÃO Incl 6 - 16, Order 87710144 Kit to Service Seals
6		87710142		1	TAMPA CILINDRO
7		87710143		1	HASTE
8		87710141		1	TAMPA CILINDRO Gland
9		87710137		4	PARAFUSO M12 x 35mm M12 x 35
10		NSS		4	NO SE VENDE SEPARADO SEAL Wiper, Incl in 87710144
11		NSS		2	NO SE VENDE SEPARADO O-RING, Incl in 87710144
		87710144		1	VEDANTE DE ÓLEO Incl 10,11

580N-RETRO-CARREGADORA (BRASIL)

41.216.06	02	p1	9/2021

CILINDRO DE DIRECÇÃO, CONJUNTO, 4WD

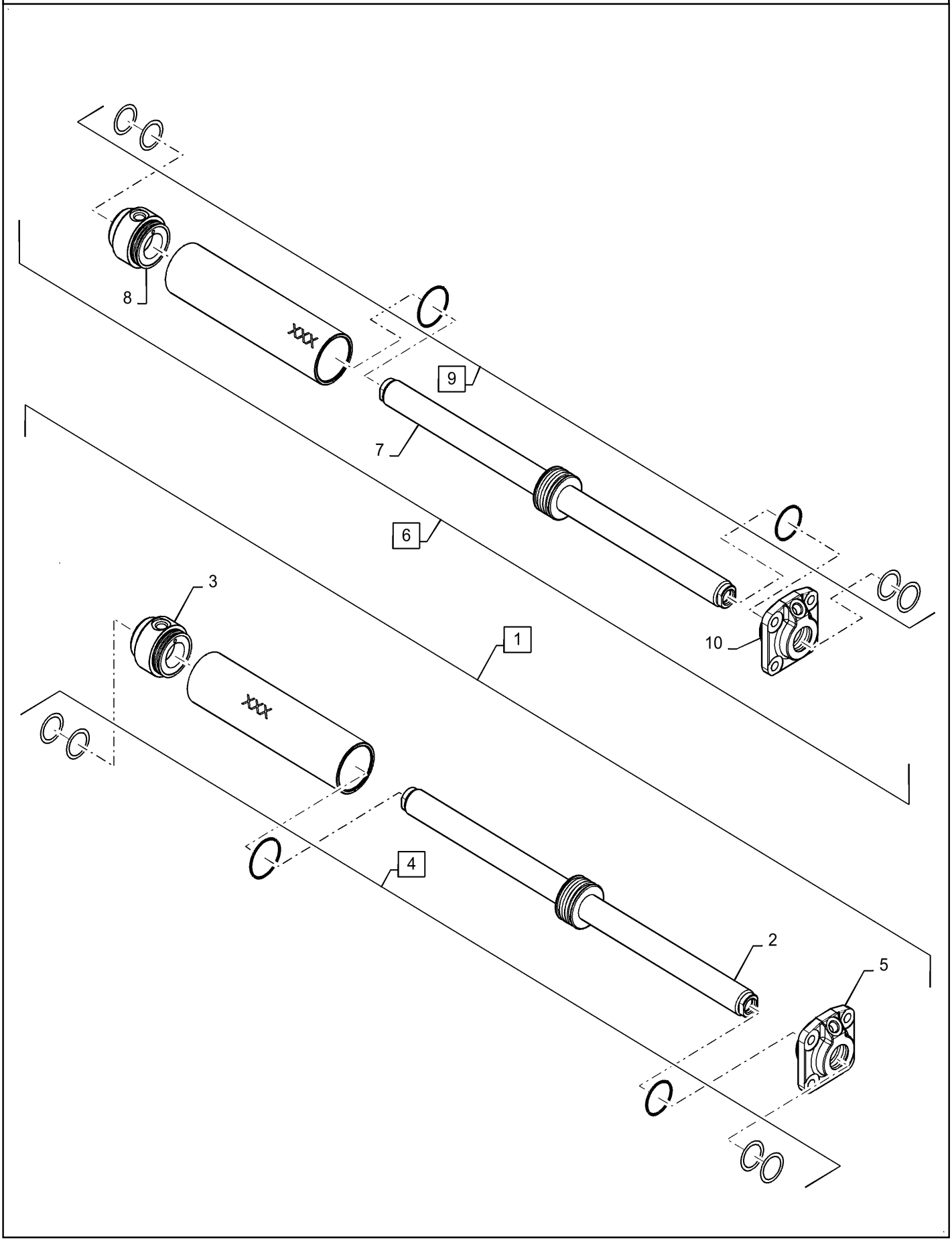

CILINDRO DE DIRECÇÃO, CONJUNTO, 4WD

REF	FN	PART NUMBER	YR/SN	QTY	DESCRIPTION
1	1,2	87685547		2	CILINDRO DE DIRECÇÃO Assy, Incl 2 - 5
2		87685579		1	HASTE PISTÃO
3		87685580		1	TAMPA CILINDRO
4		87685581		1	KIT DE VEDAÇÃO
5		87685582		1	TAMPA CILINDRO
.		{}			
.		{}			
6	3,4	87685547		1	CILINDRO DE DIRECÇÃO Assy, Incl 7 - 10
6		{CA642043}		1	Dealer Reference PN
7		47743695		1	HASTE PISTÃO
8		47743700		1	TAMPA CILINDRO
9		47743704		1	KIT DE VEDAÇÃO
10		47743712		1	TAMPA CILINDRO

(1) Vendor Marking on Center of Cylinder
(2) Ognibene
(3) Vendor Marking on End of Cylinder
(4) Giuliani

580N-RETRO-CARREGADORA (BRASIL)

SECTION INDEX

Rodas

44.511.01	01	**RODAS DIANTEIRAS E PNEUS**
44.511.08	01	**RODAS, DIANTEIRA - PNEUS**
44.512.01	01	**RODAS TRASEIRAS E PNEUS**
44.520.03	01	**RODAS, TRASEIRA - PNEUS**

RODAS DIANTEIRAS E PNEUS

RODAS DIANTEIRAS E PNEUS

REF	FN	PART NUMBER	YR/SN	QTY	DESCRIPTION
1	1	75248059		2	PNEU 10,5/65x16-R28-10PR (STD)
1	2	47903589		2	PNEU 12 x 16.5 - 10PLY (OPC)
	1	148480A1		2	ARO W8Lx16 (STD) Assy, Includes item 2
2	1	147369A1		1	RODA VEICULAR W8Lx16
	3,1	148025A1		1	CÂMARA DE AR
3	1	148506A1		2	VÁLVULA
4	1	A38208		16	PARAFUSO DE RODA 5/8-18 UNF x 7/8", Class 2A
1	1	75260222		2	PNEU 11Lx16-F3-12PR (OPT)
		47973731		2	RODA COMPLETA W8LX16
		47973732		2	RODA COMPLETA W8LX16
	1	148517A1		2	ARO W8Lx16 (OPT) Assy, Includes items 2, 3
2	1	147369A1		1	RODA VEICULAR W8Lx16
3	1	148506A1		1	VÁLVULA
4	1	A38208		16	PARAFUSO DE RODA 5/8-18 UNF x 7/8", Class 2A
5	2	371-7060		2	PNEU 12x16.5-8 (GOODYEAR)
5	2	87393270		2	PNEU 12 - 16.5 (10PR) 12x16,5-R4-10PR (GALAXY)
		47973733		2	RODA COMPLETA 9,75X16,5
	2	148482A1		2	RODA VEICULAR 9.75x16.5 Assy, Includes items 6, 7, 8
6	2	148278A1		1	RODA VEICULAR 9.75x16.5
7	2	148506A1		1	VÁLVULA
8	2	148507A1		8	PORCA DE RODA

(1) 4x2
(2) 4x4
(3) Não ilustrado

580N-RETRO-CARREGADORA (BRASIL)

44.511.08	01	p1	9/2021

RODAS, DIANTEIRA - PNEUS

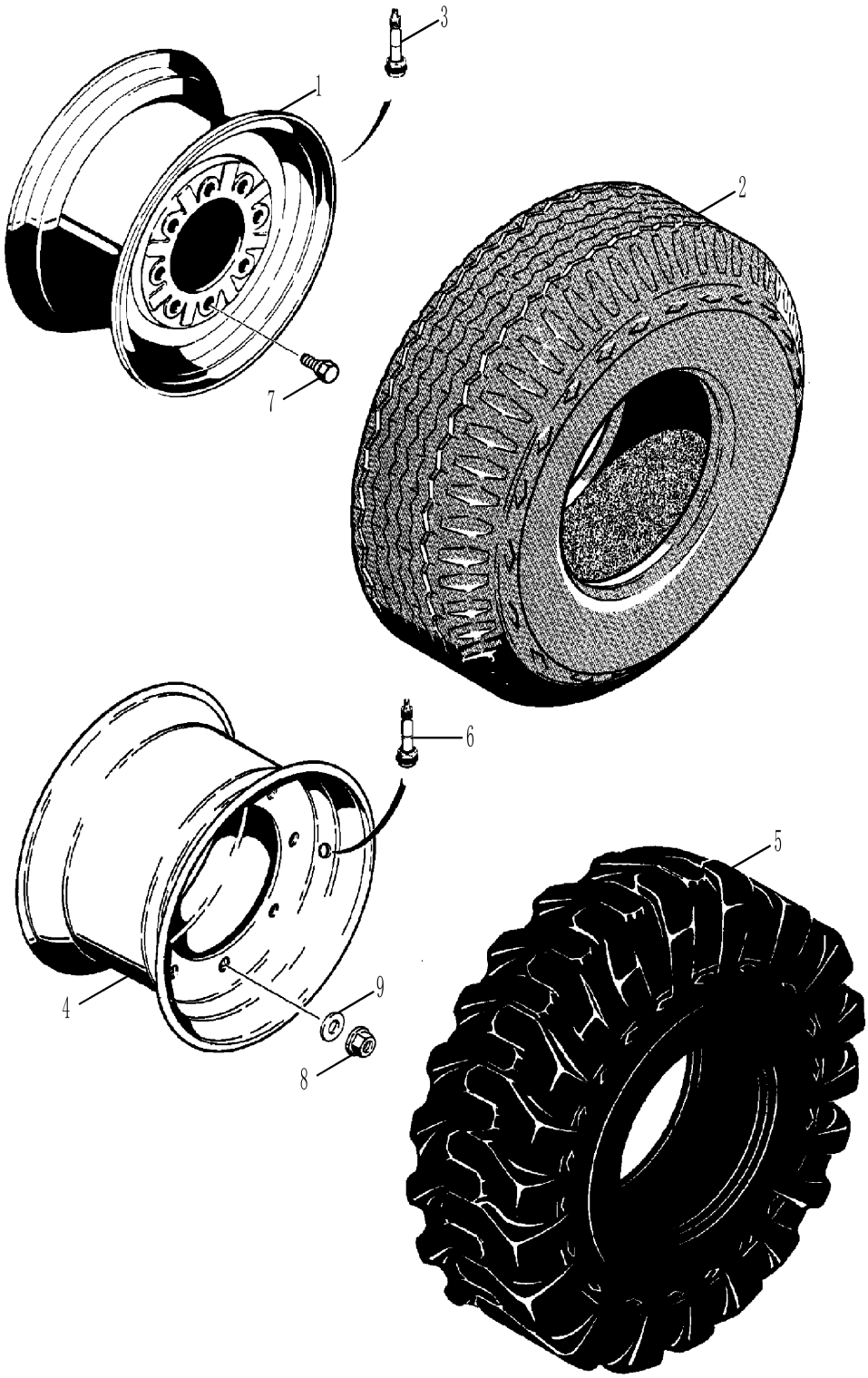

RODAS, DIANTEIRA - PNEUS

REF	FN	PART NUMBER	YR/SN	QTY	DESCRIPTION
1		D125223		2	RODA VEICULAR W8Lx16, 8 Holes, CASE Power Tan 11L x 16 - 10 PR F3 Tires
1		197771A1		2	WHEEL 11L x 16 - 10PR R3 Tires
1		75260131		2	PNEU 12,5/80-18 10 PR, A partir do chassi
2		NS		2	SEM SERVIÇO TIRE Purchase Locally
2		47971554		2	RODA COMPLETA W9X18 E PNEU 12.5/80-18, A partir do chassi
3		387897R91		2	HASTE DA VÁLVULA
4		119243A1		2	RODA VEICULAR 16.5x9.75, 8 Holes, CASE Power Tan 12 x 16.5 - 8 or 10 PR Tires
4		87599084		2	ARO 10.5x17.5, 266.8mm W, 8 Holes, CASE Power Tan 14 x 17.5 Tires
4		84210060		2	RODA VEICULAR 16.5" DIA x 9.75" W, 8 Bolts, CASE Power Tan 16.5 x 9.75
5		NS		2	SEM SERVIÇO TIRE Purchase Locally
6		387897R91		2	HASTE DA VÁLVULA
6		148506A1		2	VÁLVULA A partir do chassi
7		A38208		16	PARAFUSO DE RODA 5/8-18 UNF x 7/8", Class 2A 4x2
7		16047031		16	PARAFUSO M18 X 50 FULL 10.9 ZND A partir do chassi
8		100092		16	PORCA DE RODA M18 x 1.5, Cl 8 4x4
9		496-81000		32	ARRUELA PLANA 25/32" x 1 3/8" x .134", HDN 4x4

580N-RETRO-CARREGADORA (BRASIL)

RODAS TRASEIRAS E PNEUS

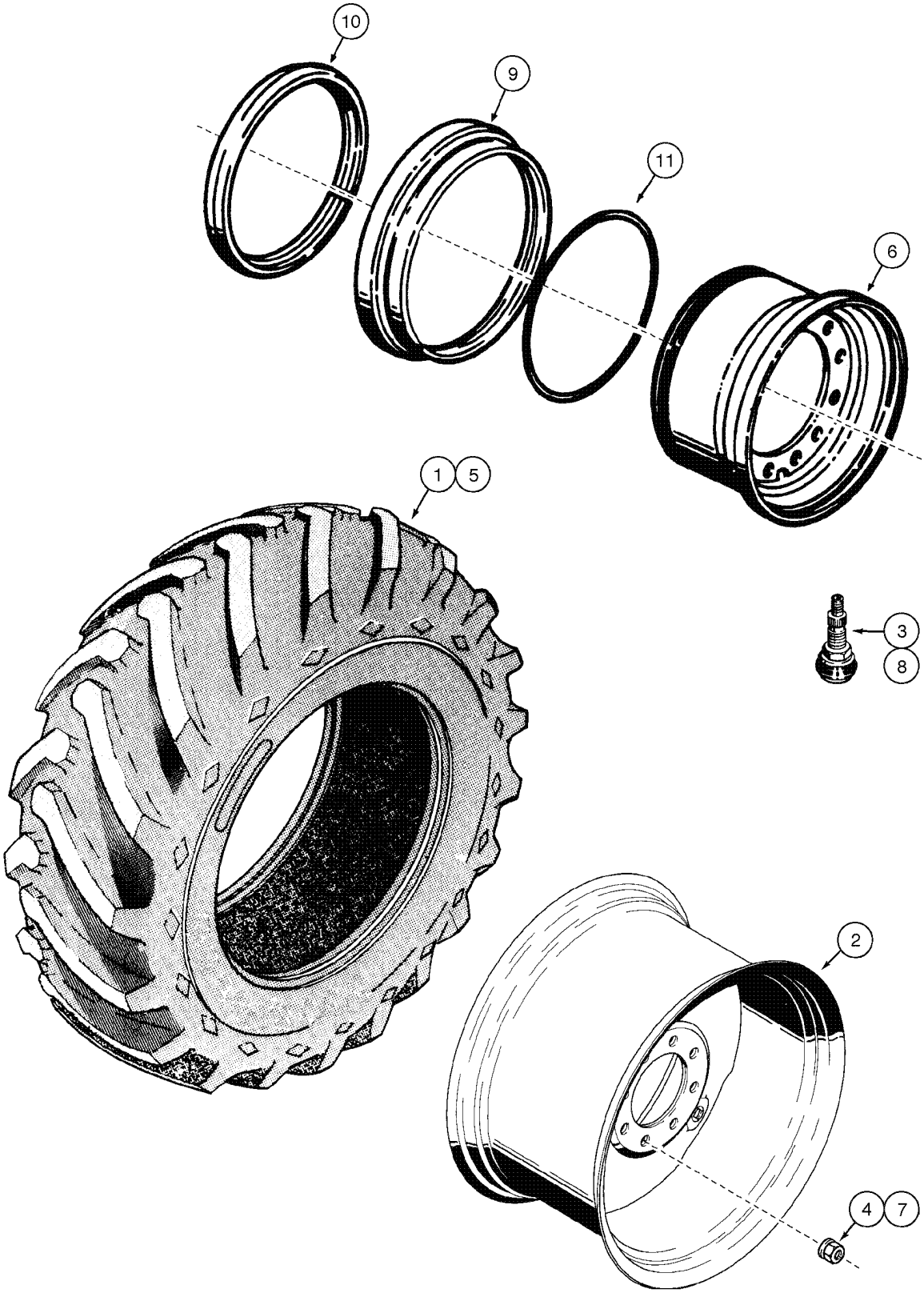

RODAS TRASEIRAS E PNEUS

REF	FN	PART NUMBER	YR/SN	QTY	DESCRIPTION
1	1	70097578		2	PNEU 14Lx24-G2-10PR (STD) Assy
		47973751		2	RODA COMPLETA 9DC X 24/1,4L
	1	75260148		2	RODA VEICULAR 9,00DCx24/1.4L (STD) Assy, Incl 2 - 4
2	1	75259889		1	RODA VEICULAR 9,00DCx24/1.4L
3	1	70096481-2		1	VÁLVULA
4	1	147496A1		10	PORCA DE RODA
1	1	85801444		2	PNEU 19,5Lx24-10PR (Goodyear) (OPT)
		47973743		2	RODA COMPLETA W16L X 24
	1	148483A1		2	ARO DW16Lx24 (OPT), Incl 2 - 4
2	1	148281A1		1	RODA VEICULAR DW16Lx24
3	1	A20058		1	HASTE DA VÁLVULA
4	1	147496A1		10	PORCA DE RODA
1	1	75260416		2	PNEU 16,9Lx24-10PR (Goodyear) (OPT)
		47973746		2	RODA COMPLETA W15L X 24
	1	148481A1		2	ARO DW15Lx24 (OPT) Assy, Incl 2 - 4
2	1	148279A1		1	RODA VEICULAR DW15Lx24
3	1	A20058		1	HASTE DA VÁLVULA
4	1	147496A1		10	PORCA DE RODA
5	1	8320758		2	PNEU 17,5x25-12P (Firestone) (OPT)
	1	148679A1		2	CONJUNTO 14x25/1,5 (OPT) Assy, Incl6 - 11
6	1	148680A1		1	RODA VEICULAR 14x25/1,5
7	1	147496A1		10	PORCA DE RODA
8	1	A20058		1	HASTE DA VÁLVULA
9	1	148681A1		1	ANEL side
10	1	148682A1		1	ANEL safety
11	1	A19101		1	O-RING 6.6mm Thk x 590.55mm ID
1	2	85801444		2	PNEU 19,5Lx24-10PR (Goodyear) (OPT)
	2	148483A1		2	ARO DW16Lx24 (OPT), Incl 2 - 4
2	2	148281A1		1	RODA VEICULAR DW16Lx24
3	2	A20058		1	HASTE DA VÁLVULA
4	2	147496A1		10	PORCA DE RODA
1	2	75260416		2	PNEU 16,9Lx24-10PR (Goodyear) (OPT)

(1) 4x2
(2) 4x4

580N-RETRO-CARREGADORA (BRASIL)

RODAS TRASEIRAS E PNEUS

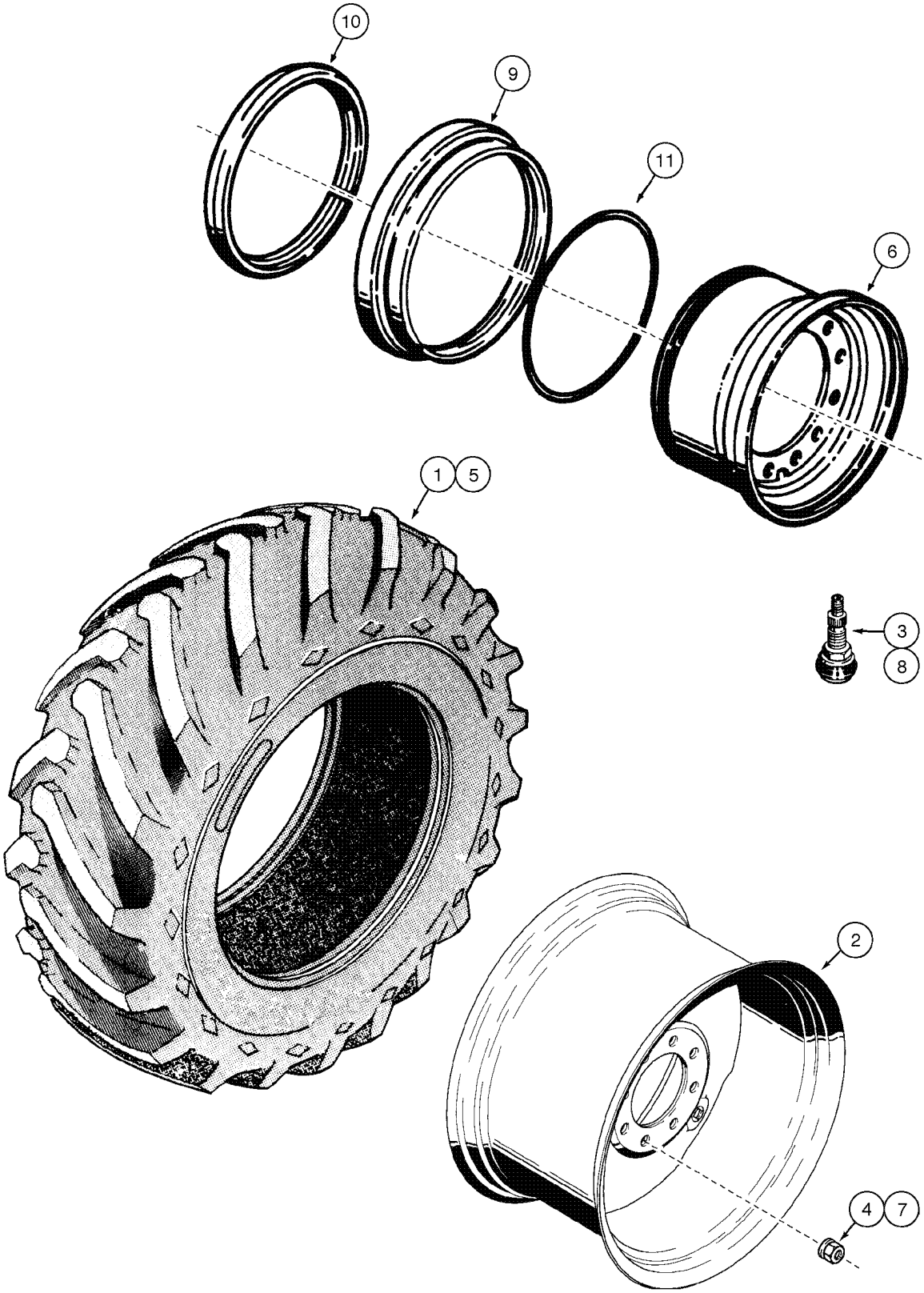

RODAS TRASEIRAS E PNEUS

REF	FN	PART NUMBER	YR/SN	QTY	DESCRIPTION
	1	148481A1		2	ARO DW15Lx24 (OPT) Assy, Incl 2 - 4
2	1	148279A1		1	RODA VEICULAR DW15Lx24
3	1	A20058		1	HASTE DA VÁLVULA
4	1	147496A1		10	PORCA DE RODA
5	1	8320758		2	PNEU 17,5x25-12P (Firestone) (STD)
		47973753		2	RODA COMPLETA 14-25/1,5
	1	148679A1		2	CONJUNTO 14x25/1,5 (STD) Assy, Incl 6 - 11
6	1	148680A1		1	RODA VEICULAR 14x25/1,5
7	1	147496A1		10	PORCA DE RODA
8	1	A20058		1	HASTE DA VÁLVULA
9	1	148681A1		1	ANEL side
10	1	148682A1		1	ANEL safety
11	1	A19101		1	O-RING 6.6mm Thk x 590.55mm ID

(1) 4x4

580N-RETRO-CARREGADORA (BRASIL)

RODAS, TRASEIRA - PNEUS

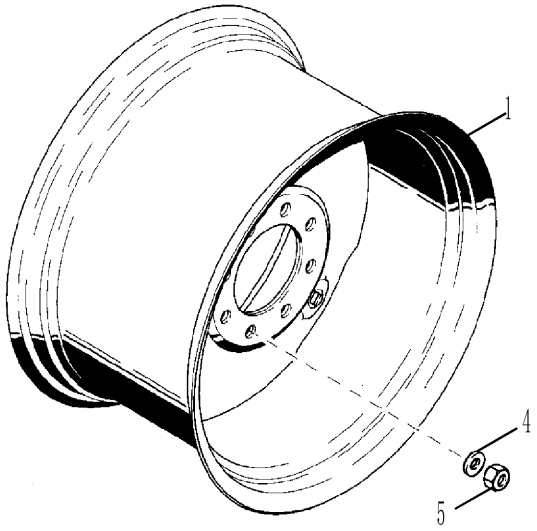

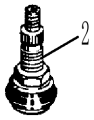

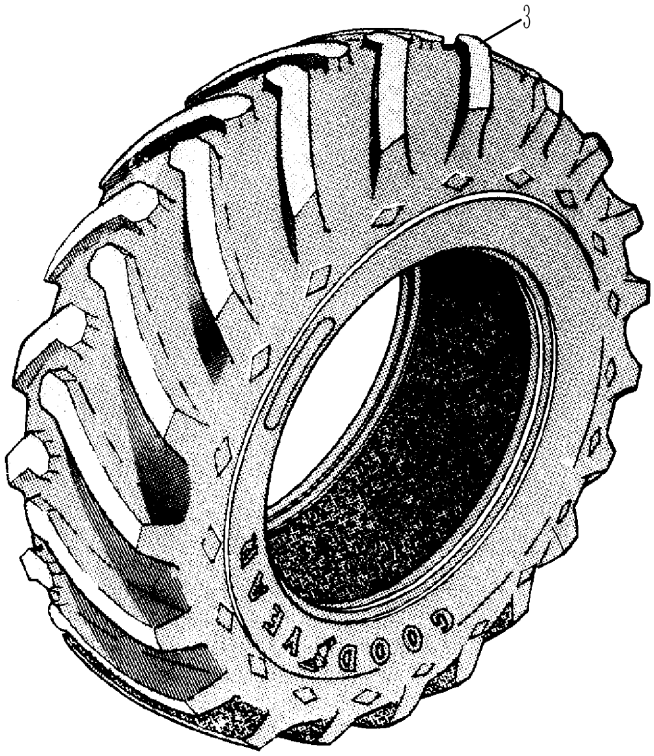

RODAS, TRASEIRA - PNEUS

REF	FN	PART NUMBER	YR/SN	QTY	DESCRIPTION
1		104907A1		2	RODA VEICULAR W16Lx24, 10 Holes, CASE Power Tan 19.5L x 24 Tires - 10 Ply R4
2		27549R1		2	HASTE DA VÁLVULA
3		REF		2	INSTRUÇÃO TIRE Purchase Locally
1		119241A1		2	RODA VEICULAR W15Lx24, 10 Holes, CASE Power Tan 17.5L x 24 Tires - 10 Ply
2		27549R1		2	HASTE DA VÁLVULA
3		REF		2	INSTRUÇÃO TIRE Purchase Locally
1		132953A1		2	ARO W18Lx24, 10 Holes, CASE Power Tan 21L x 24 - 10 Ply
2		A20058		2	HASTE DA VÁLVULA
3		REF		2	INSTRUÇÃO TIRE Purchase Locally
1		119242A2		2	WHEEL 16.9 x 28 - 10 Ply
2		27549R1		2	HASTE DA VÁLVULA
3		REF		2	INSTRUÇÃO TIRE Purchase Locally
4		87313544		20	ARRUELA PLANA 22mm ID x 44mm OD x 5 mm Thk
5		D138492		20	PORCA M22 X 1.5 - 6 HVY HEX M22; Wheel

580N-RETRO-CARREGADORA (BRASIL)

SECTION INDEX

Controle de climatização da cabine

50.104.01	01	**CABINE - AQUECEDOR**
50.200.08	01	**CABINE - COMPRESSOR DO AR CONDICIONADO**
50.200.17	01	**CABINE - AR CONDICIONADO, CONDENSADOR E FILTRO SECADOR**
50.206.03	01	**CABINE - TUBOS DO AR CONDICIONADO, EVAPORADOR**
50.206.04	01	**CABINE - FILTRO DE AR**
50.206.05	01	**CABINE - ALOJAMENTO DO VENTILADOR, DUTOS DE VENTILAÇÃO, TUBOS DE DRENAGEM**

50.104.01	01	p1	9/2021

CABINE - AQUECEDOR

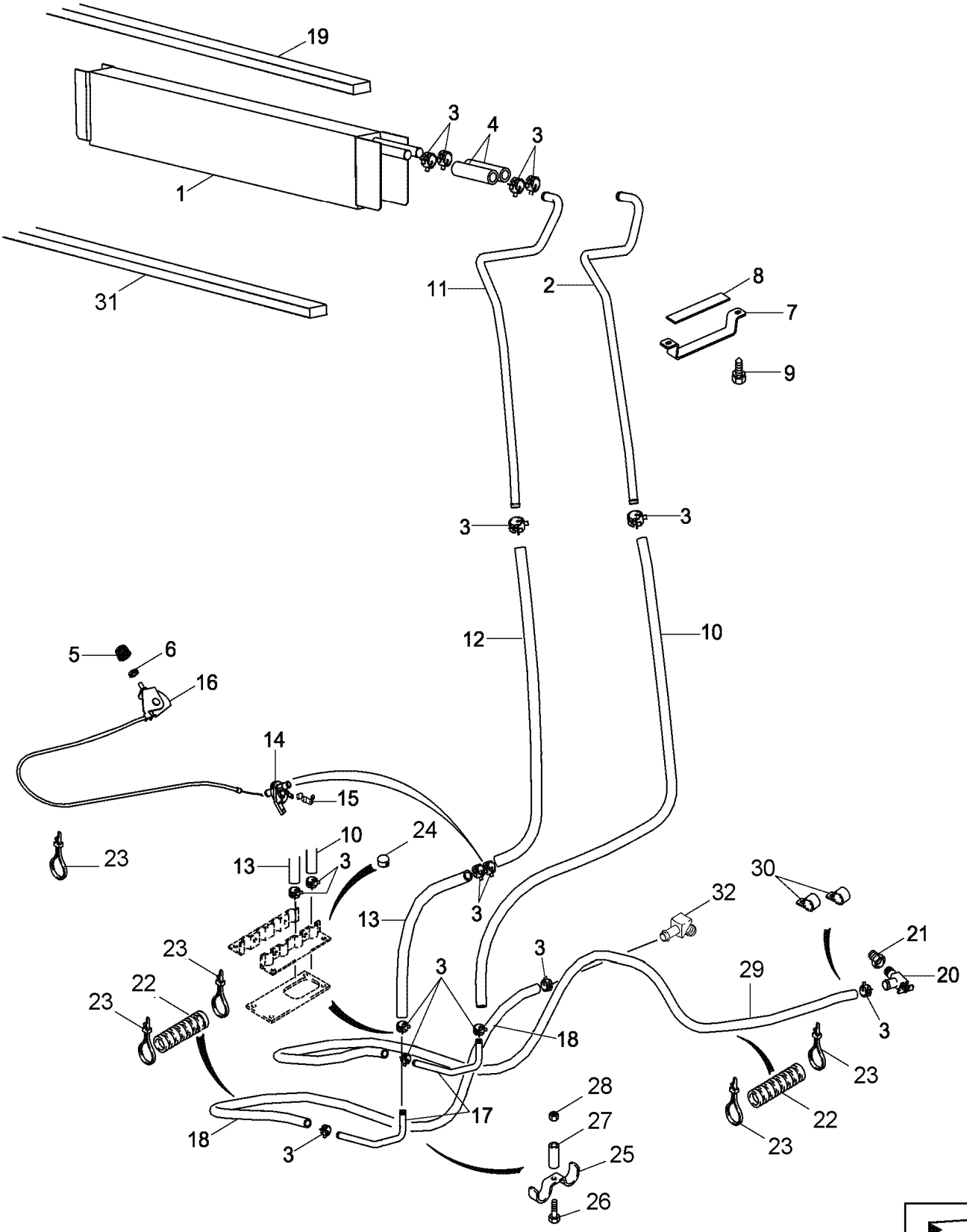

CABINE - AQUECEDOR

REF	FN	PART NUMBER	YR/SN	QTY	DESCRIPTION
1		360262A2		1	PEÇA PRINCIPAL Mounts In Blower Housing Box; Seal Mounts On Top Of Core On Models With Heat Only
2		400282A1		1	TUBO DE CALAFETAÇÃO Front
3		1954736C1		14	BRACADEIRA MANGUEIRA #24
4		377222A1		2	MANGUEIRA DO AQUECED 24mm ID x 100mm L 100 mm; Cut from 97252CX
5		400379A1		1	MAÇANETA 23mm 23 mm
6		A42561		1	PORCA-TRAVA Hex, 7/16" - 28, RH Thd
7		388762A1		1	SUPORTE
8		389402A1		1	TIRA DE BORRACHA
9		86625170		2	PARAFUSO Hwh, M10-16, 3/4"
10		368801A2		1	MANGUEIRA DO AQUECED 24mm ID x 1361mm L, SAEJ2020R3 1361 mm; Cut from 97252CX
11		400280A1		1	TUBO DE CALAFETAÇÃO Rear
12		448428A1		1	MANGUEIRA DO AQUECED 24mm ID x 1175mm L, SAEJ2020R3 1175 mm (46-1/4 in); Heater Valve To Core; Cut From 97252CX
13		448429A1		1	MANGUEIRA DO AQUECED 24mm ID x 150mm L, SAEJ2020R3 150 mm (5-29/32 in) Floor To Valve; Cut From 97252CX
14		1331087C1		1	VÁLVULA DO AQUECEDOR Heater
15		1954626C1		1	GRAMPO DA MOLA 26mm L
16		1999666C1		1	COMANDO 862.4mm L Heater; Includes 1999667C1, 1999668C1
		1999667C1		1	COMANDO
		1999668C1		1	CABO 856mm L
17		190675A1		2	TUBO 15.88 mm OD, 295 mm Length
18		377232A2		1	MANGUEIRA DO AQUECED 15.9mm ID x 23.8mm OD x 2650mm L 2650 mm (104-21/64"); Heater; Return to Water Pump; Cut from 97252CX
19		406287A1		1	TIRA VEDADORA 19mm W x 736mm L x 19mm Thk 19 x 19 x 736 mm; Location Of Seal On Models With Heat Only; On Models With Air Conditioning, Seal Is Located On Evaporator Core

580N-RETRO-CARREGADORA (BRASIL)

50.104.01	01	p2	9/2021

CABINE - AQUECEDOR

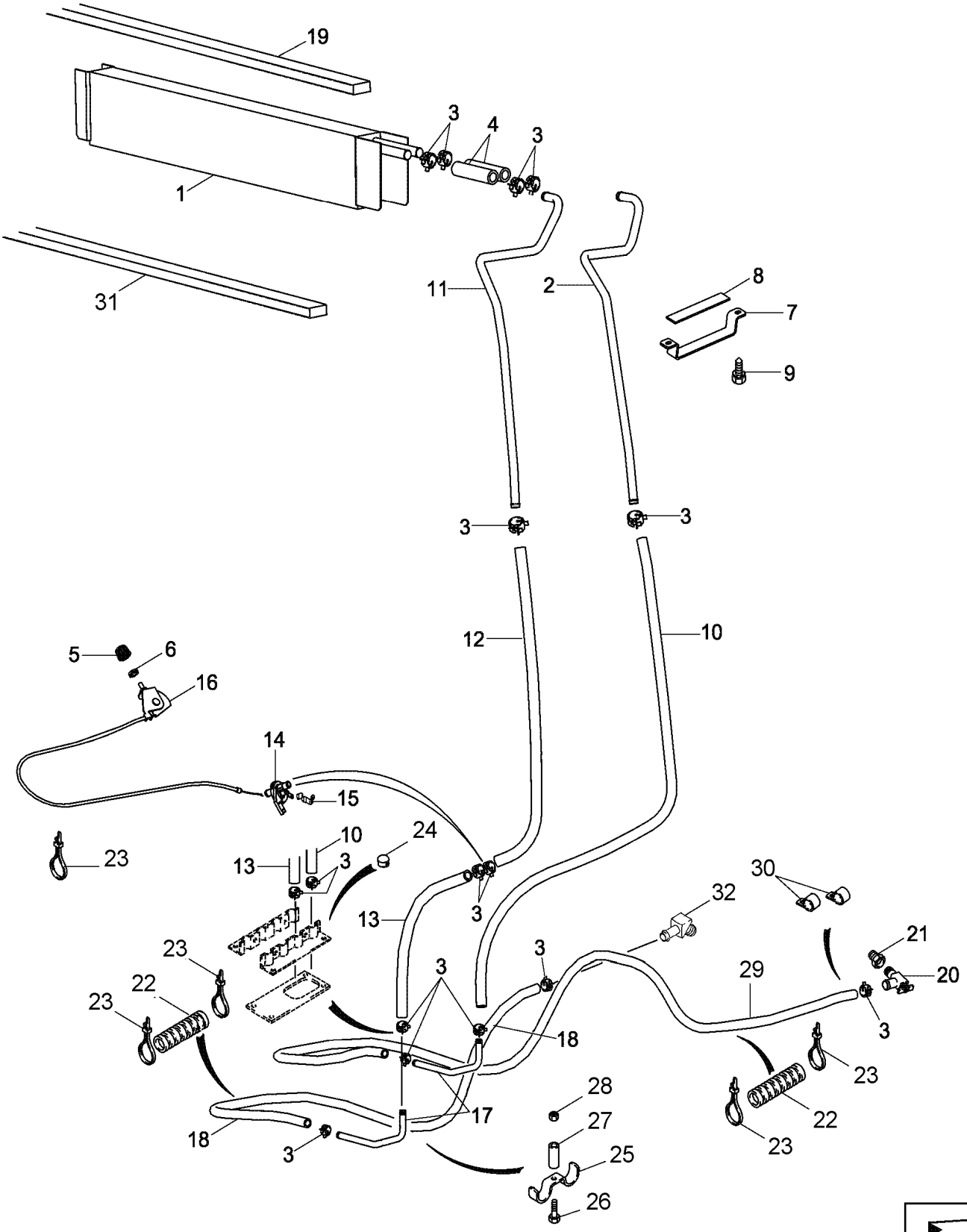

CABINE - AQUECEDOR

REF	FN	PART NUMBER	YR/SN	QTY	DESCRIPTION
20		87686604		1	VÁLVULA DE PARADA
21		221-89		1	REDUTOR Hex, 1/2" x 3/8" NPT
22		D132982		7	PROTETOR DE MANGUEIR 26.4mm ID x 400mm L Sleeve, 400 mm (15-3/4 in)
23		L18331		6	BRAÇADEIRA DE CABO 375.9mm L, Nylon, Black CABLE STRAP
24		353-410		2	TAMPÃO PLÁSTICO Dome, .875" hole, Nylon Models with Heat Only
25		D143427		1	BRAÇADEIRA 10mm ID x 42mm L
26		614-8030		1	PARAFUSO Hex, M8 x 1.25 x 30mm, Cl 8.8, Full Thd
27		D143417		1	ESPAÇADOR 10.31mm ID x 15.88mm OD x 6.4mm L
28		825-2408		1	PORCA FLANGEADA M8 x 1.25, Flg, Cl 8
29		377233A2		1	MANGUEIRA DO AQUECED 15.9mm ID x 23.8mm OD x 1830mm L 1830 mm (72-3/64"); Heater; Inlet from Engine; Cut from 97252CX
30		D88052		2	BRAÇADEIRA 25.4mm ID, 10.31mm Bolt Hole, P Type
31		1987096C1		1	TIRA VEDADORA 9mm x 19mm x 765mm L (Seal), Below Heater Core; Location of Seal on Models with Heat Only; On Models with Air Conditioning, Seal is Located at Rear of Housing
32		87686605		1	ESPIGA

50.200.08	01	p1	9/2021

CABINE - COMPRESSOR DO AR CONDICIONADO

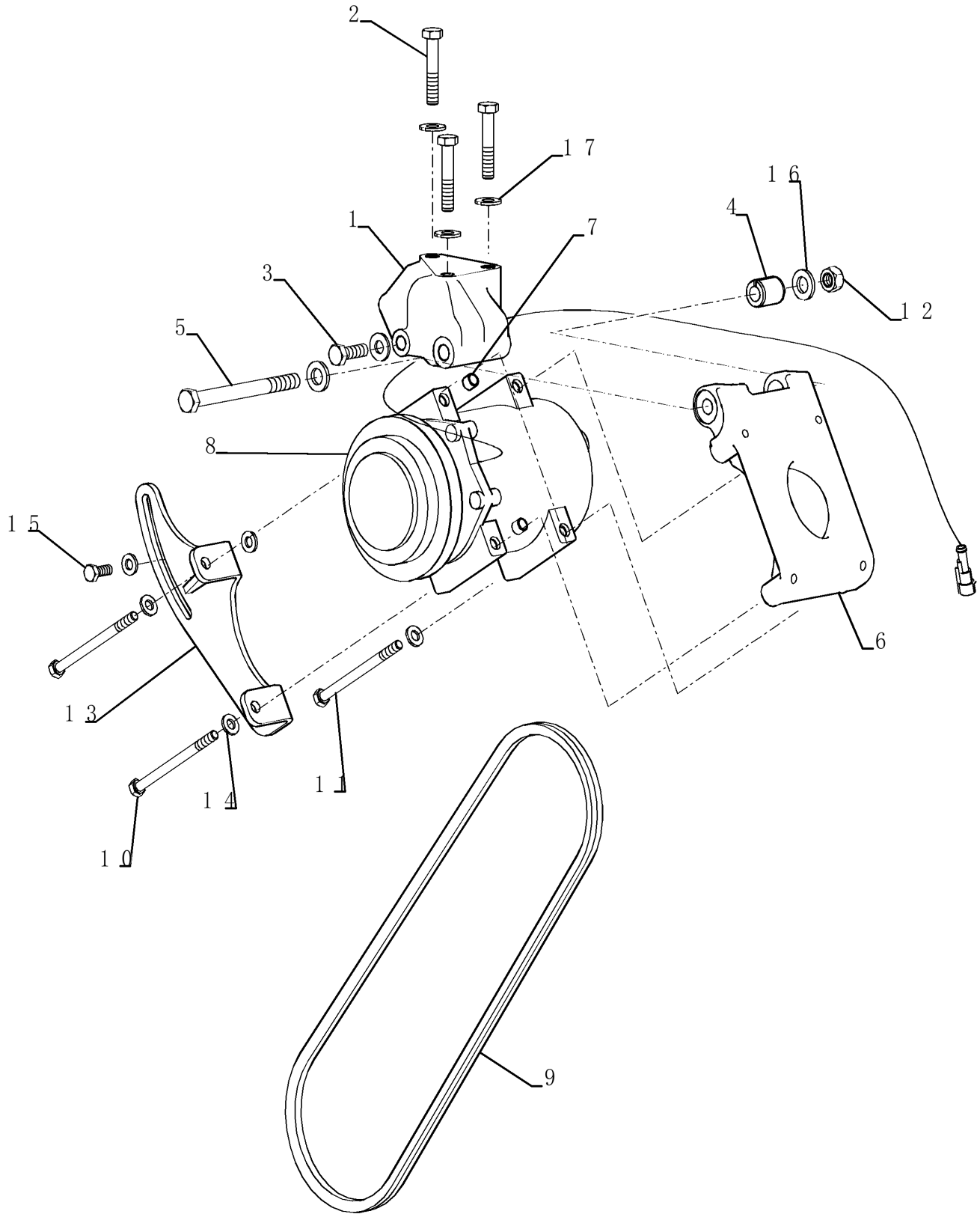

CABINE - COMPRESSOR DO AR CONDICIONADO

REF	FN	PART NUMBER	YR/SN	QTY	DESCRIPTION
1		87429950		1	SUPORTE
2		814-10055		3	PARAFUSO Hex, M10 x 1.5 x 55mm, Cl 8.8
3		614-10030		1	PARAFUSO Hex, M10 x 1.5 x 30mm, Cl 8.8, Full Thd
4		87429951		1	ESPAÇADOR 12.5mm ID x 22.4mm OD x 27mm L
5		814-12130		1	PARAFUSO Hex, M12 x 1.75 x 130mm, Cl 8.8
6		87429948		1	SUPORTE
7		87429952		2	BUCHA 8.5mm ID x 11.132mm OD x 9mm L
8		84159489		1	COMPRESSOR AR COND. 12V, W/ Clutch, W/ Pulley
8		47767315		1	COMPRESSOR DE AR
9		87393292		1	V-BELT 13.5 mm W x 1206.5mm L
9		48036463		1	V-BELT Alternativa NEXPRO com modal DEPOT
10		814-8110		2	PARAFUSO Hex, M8 x 1.25 x 110mm, Cl 8.8
11		814-8100		2	PARAFUSO Hex, M8 x 1.25 x 100mm, Cl 8.8
12		829-1412		1	PORCA M12 x 1.75, Cl 10.9
13		87429949		1	BRACKET, SUPPORTING
14		87655042		6	ANILHA ESPECIAL 8.8mm ID x 17.5mm OD x 2.2mm Thk
15		614-8020		1	PARAFUSO Hex, M8 x 1.25 x 20mm
16		87655043		2	ARRUELA PLANA M12, 13.65mm ID x 24.90mm OD x 3.20mm, HT Boron, ZNM
17		87655046		4	ANILHA ESPECIAL 10.65mm ID x 23mm OD x 2.2mm Thk

580N-RETRO-CARREGADORA (BRASIL)

50.200.17	01	p1	9/2021

CABINE - AR CONDICIONADO, CONDENSADOR E FILTRO SECADOR

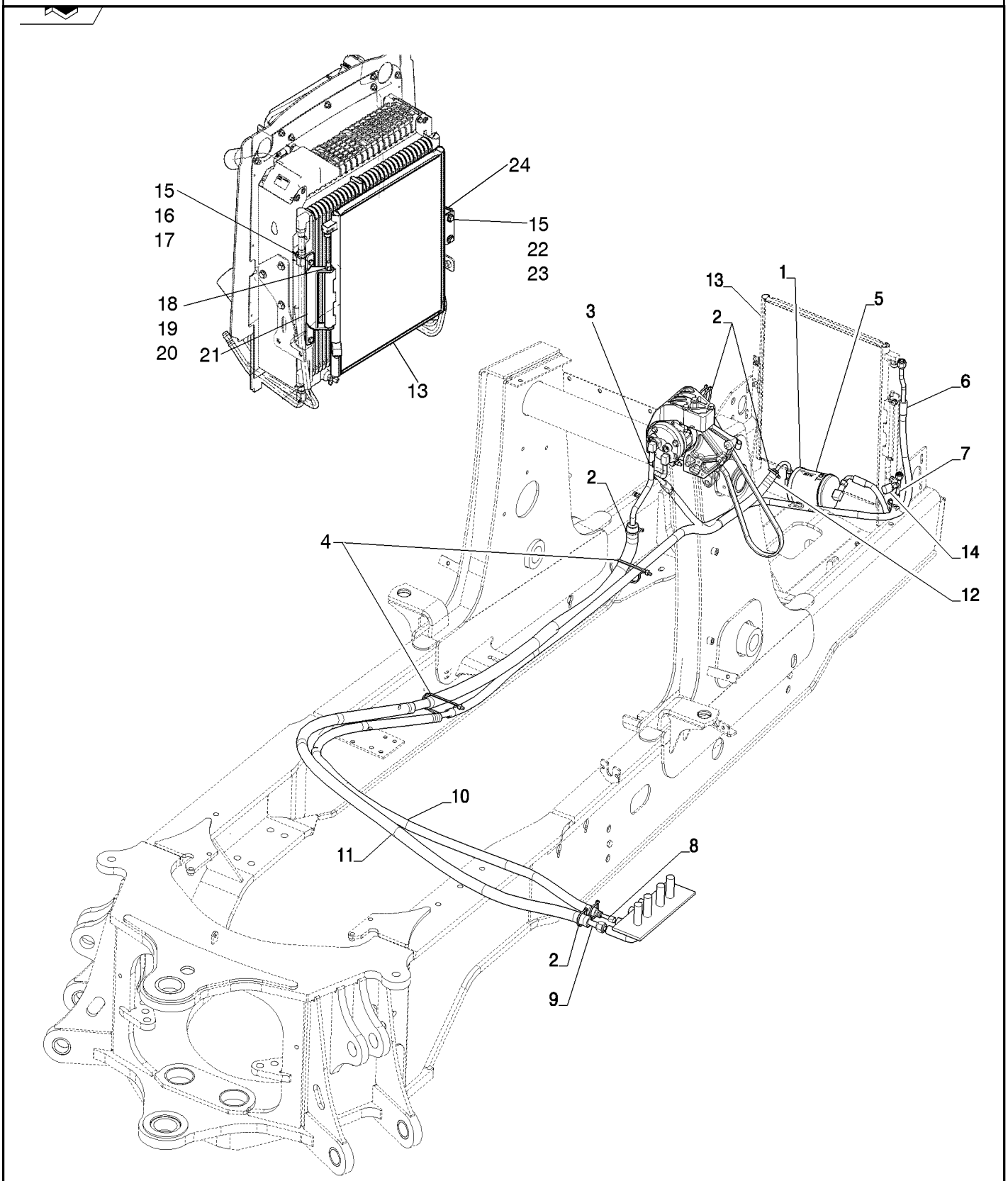

CABINE - AR CONDICIONADO, CONDENSADOR E FILTRO SECADOR

REF FN	PART NUMBER	YR/SN	QTY	DESCRIPTION
1	214-1464		2	BRACADEIRA MANGUEIRA #64, 3.56" - 4.5", Type F Worm
2	232948A1		7	INTERRUPTOR ALTA PRE M10 x 1.25 6H, close > 400 psig / open < 300 psig, 2 wire
3	84292413		1	ARGOLA DE FIXAÇÃO 15mm ID
4	L18331		2	BRAÇADEIRA DE CABO 375.9mm L, Nylon, Black CABLE STRAP
5	86984155		1	RECEPTOR-SECADOR
6	84398074		1	MANGUEIRA AR CONDICI 1350mm L Compressor-Condensador
7	87630218		1	MANGUEIRA AR CONDICI 8mm ID x 15.8mm OD x 340mm L Condensador-Reservatório
8	84418866		1	MANGUEIRA AR CONDICI 8mm ID x 2787mm L Reservatório-Cabine
9	84490123		1	MANGUEIRA AR CONDICI 2479mm L Cabine-Compressor
10	84522912		1	PROTETOR DE MANGUEIR 19.1mm ID x 2670mm L
11	87726951		1	PROTETOR DE MANGUEIR 26.3mm ID x 1200mm L
12	191703A1		1	PROTETOR DE MANGUEIR 28mm ID x 34mm OD x 400mm L
13	87546291		1	CONDENSADOR
14	232948A1		1	INTERRUPTOR ALTA PRE M10 x 1.25 6H, close > 400 psig / open < 300 psig, 2 wire
15	614-8020		6	PARAFUSO Hex, M8 x 1.25 x 20mm
16	829-1408		4	PORCA Hex, M8 x 1.25, Cl 10.9
17	895-11008		12	ARRUELA PLANA 9mm ID x 16mm OD x 1.6mm Thk
18	814-10220		1	PARAFUSO Hex, M10 x 1.5 x 220mm, Cl 8.8
19	832-10410		1	CONTRA PORCA M10 x 1.5, Cl 8
20	895-15010		8	ARRUELA PLANA 11mm ID x 24mm OD x 2mm Thk
21	87598501		1	BRACKET, PIVOT PIVOT BRACKET
22	833-40408		2	PORCA-MOLA M8, U

CABINE - AR CONDICIONADO, CONDENSADOR E FILTRO SECADOR

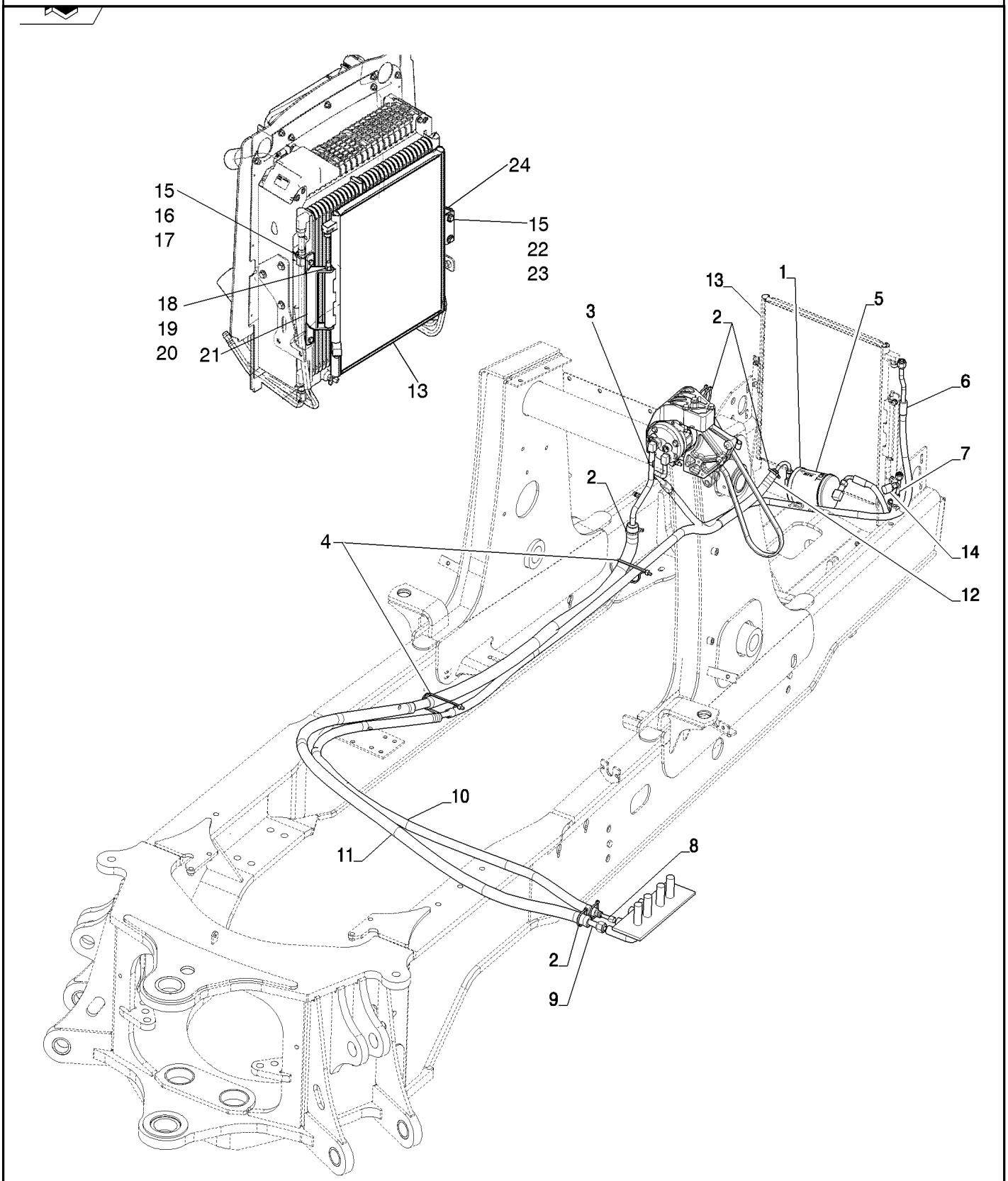

CABINE - AR CONDICIONADO, CONDENSADOR E FILTRO SECADOR

REF	FN	PART NUMBER	YR/SN	QTY	DESCRIPTION
23		895-15008		18	ARRUELA PLANA 9mm ID x 20mm OD x 1.6mm Thk

50.206.03	01	p1	9/2021

CABINE - TUBOS DO AR CONDICIONADO, EVAPORADOR

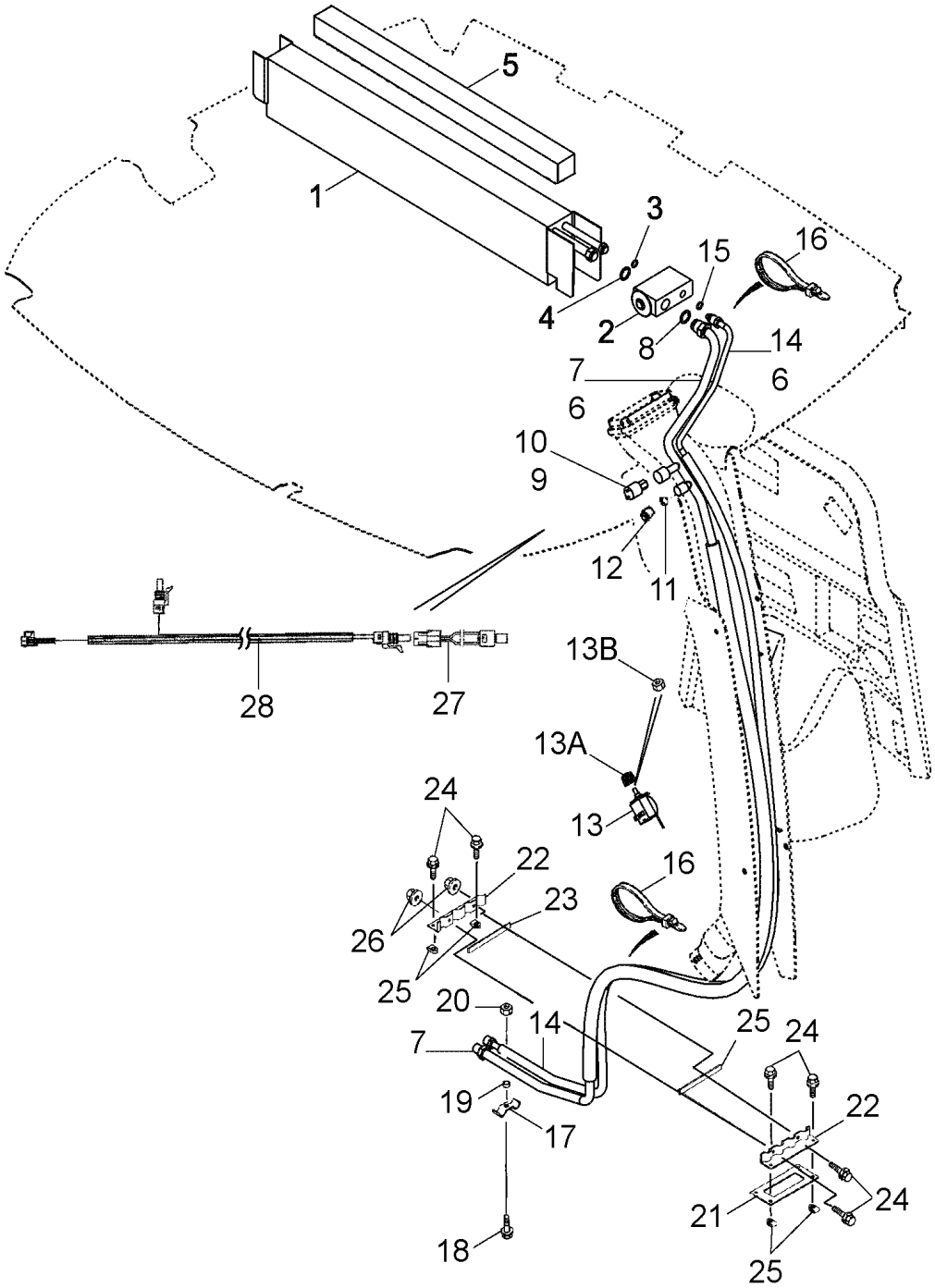

CABINE - TUBOS DO AR CONDICIONADO, EVAPORADOR

REF FN	PART NUMBER	YR/SN	QTY	DESCRIPTION
	363832A5		1	EVAPORADOR Incl. Ref 1 - 4; Not Available as An Assembly; Order Components
1	360263A4		1	EVAPORADOR Core
2	386535A1		1	VALVULA DE EXPANSAO
3	128484A1		1	O-RING 10.82mm ID, x 14.38mm OD x 1.78mm Thk, 70 Duro 7/16 ID x 1/16
4	128485A1		1	O-RING 14mm ID, x 17.56mm OD x 1.78mm Thk, 70 Duro 9/16 ID x 1/16
	83822C1		3	CINTA Insulation; 63,5 (2-1/2 in) x 610 mm (24-1/64 in)
5	406287A1		1	TIRA VEDADORA 19mm W x 736mm L x 19mm Thk 19 x 19 x 736 mm; Adhesive Back; Models With Heat and Air, Locate Seal On Top Of Core
	345-621		2	CINTA 2 x 6 in
6	{}			
7	360257A1		1	MANGUEIRA AR CONDICI 0.625 Inch OD x 0.049 Inch Wall, Thermoplastic Core Suction; Incl. Ref 8 - 12
8	128485A1		1	O-RING 14mm ID, x 17.56mm OD x 1.78mm Thk, 70 Duro 9/16 ID x 1/16
9	128483A1		1	O-RING 7.65mm ID, x 11.21mm OD x 1.78mm Thk, 70 Duro 5/16 ID x 1/16; Valve Core
10	1250594C1		1	PEÇA PRINCIPAL Low Pressure Switch
11	1250594C1		1	PEÇA PRINCIPAL Low Side Service Port
12	122553A1		1	TAMPA 13.5mm ID x 15.9mm OD x 19.3mm L
13	370381A1		1	INTERRUPTOR ROTATIVO Temperature Control; Air Conditioning
13A	400379A1		1	MAÇANETA 23mm 23 mm
13B	A42561		1	PORCA-TRAVA Hex, 7/16" - 28, RH Thd 7/16
14	360256A1		1	MANGUEIRA AR CONDICI 0.375 Inch OD x 0.035 Inch Wall, Thermoplastic Core Pressure; Incl. Ref 15

50.206.03	01	p2	9/2021

CABINE - TUBOS DO AR CONDICIONADO, EVAPORADOR

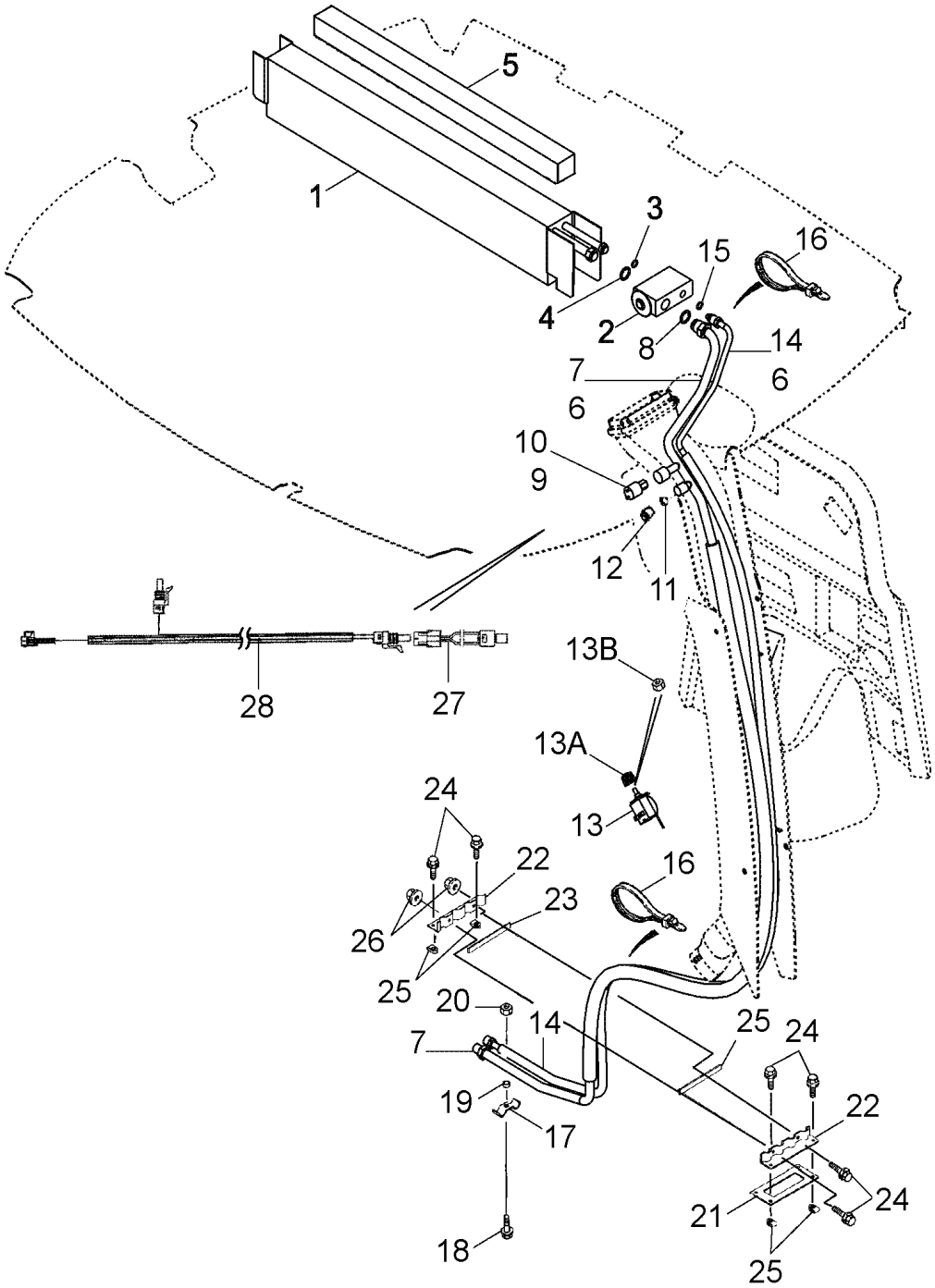

CABINE - TUBOS DO AR CONDICIONADO, EVAPORADOR

REF FN	PART NUMBER	YR/SN	QTY	DESCRIPTION
15	128483A1		1	O-RING 7.65mm ID, x 11.21mm OD x 1.78mm Thk, 70 Duro 5/16 ID x 1/16
16	L18337		4	BRAÇADEIRA DE CABO 9.95"-12.1" lg CABLE STRAP
17	D143427		1	BRAÇADEIRA 10mm ID x 42mm L
18	614-8030		1	PARAFUSO Hex, M8 x 1.25 x 30mm, Cl 8.8, Full Thd
19	D143417		1	ESPAÇADOR 10.31mm ID x 15.88mm OD x 6.4mm L
20	825-2408		1	PORCA FLANGEADA M8 x 1.25, Flg, Cl 8
21	124011A1		1	JUNTA 149mm L x 64mmL x 5mm L
22	123980A1		2	FREIO CLAMP, Heater and Air Conditioning Hoses
23	181979A1		2	TIRA VEDADORA
24	845-6020		6	PARAFUSO FLANGEADO Hvy Hex, M6 x 1.0 x 20mm, Cl 8.8
25	833-40406		4	PORCA-MOLA M6, U
26	825-2406		2	PORCA FLANGEADA M6 x 1, Cl 8.8
27	87000228		1	INTERRUPTOR BAIXA PR Blue Wire
28	87538167		1	CHICOTE Service; A/C Low Pressure Switch; Connects to A/C Compressor and A/C Relay
29	401949A1		5	FIXADOR 32mm L Xmas Tree Clips; B Post Cover; Not Illustrated
30	L11541		10	BRAÇADEIRA DE CABO 203.2mm L, Nylon CABLE STRAP Tie; Not Illustrated

580N-RETRO-CARREGADORA (BRASIL)

50.206.04	01	p1	9/2021

CABINE - FILTRO DE AR

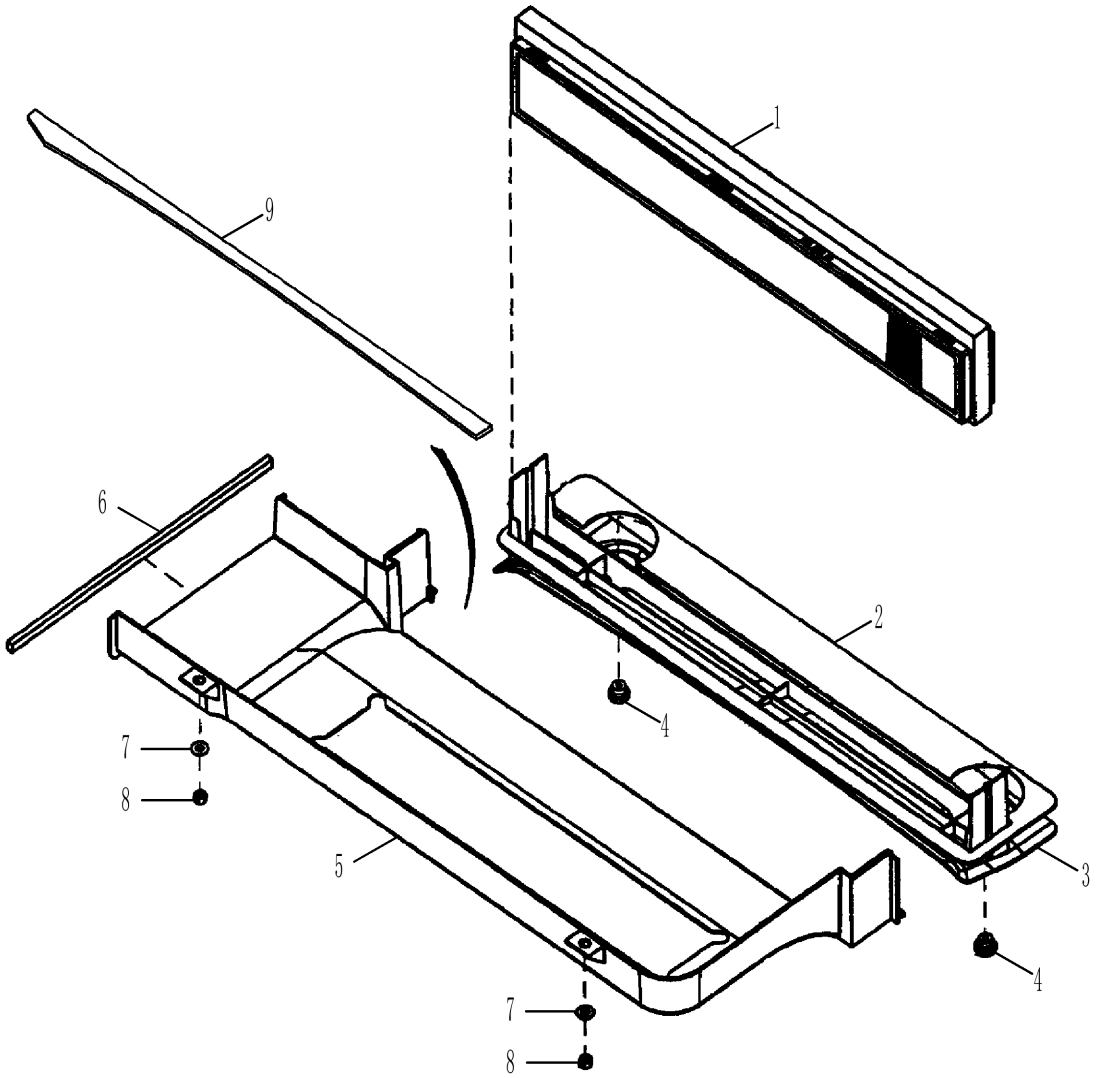

CABINE - FILTRO DE AR

REF	FN	PART NUMBER	YR/SN	QTY	DESCRIPTION
1		360260A2		1	FILTRO DA CABINE A/C, 740mm L x 140.4mm W x 50mm Thk, Pleatloc Incl. Foam Seal
1		48028835		1	FILTRO DA CABINE Alternativa NEXPRO com modal DEPOT
2		382770A2		1	ESPUMA ISOLANTE 3mm Thk
3		360261A1		1	BANDEJA Até o chassi
3		47939821		1	BANDEJA A partir do chassi
4		398738A1		2	MAÇANETA Fresh Air Duct Retainer
5		360252A2		1	DUCT Fresh Air Intake
6		368990A1		1	TIRA VEDADORA 13mm W x 432.9mm L x 8mm Thk
7		895-15008		2	ARRUELA PLANA 9mm ID x 20mm OD x 1.6mm Thk
8		832-10408		2	CONTRA PORCA M8 x 1.25, Cl 8.8
9		403271A1		1	VEDANTE 882mm L 882 mm; Adhesive Back

50.206.05	01	p1	9/2021

CABINE - ALOJAMENTO DO VENTILADOR, DUTOS DE VENTILAÇÃO, TUBOS DE DRENAGEM

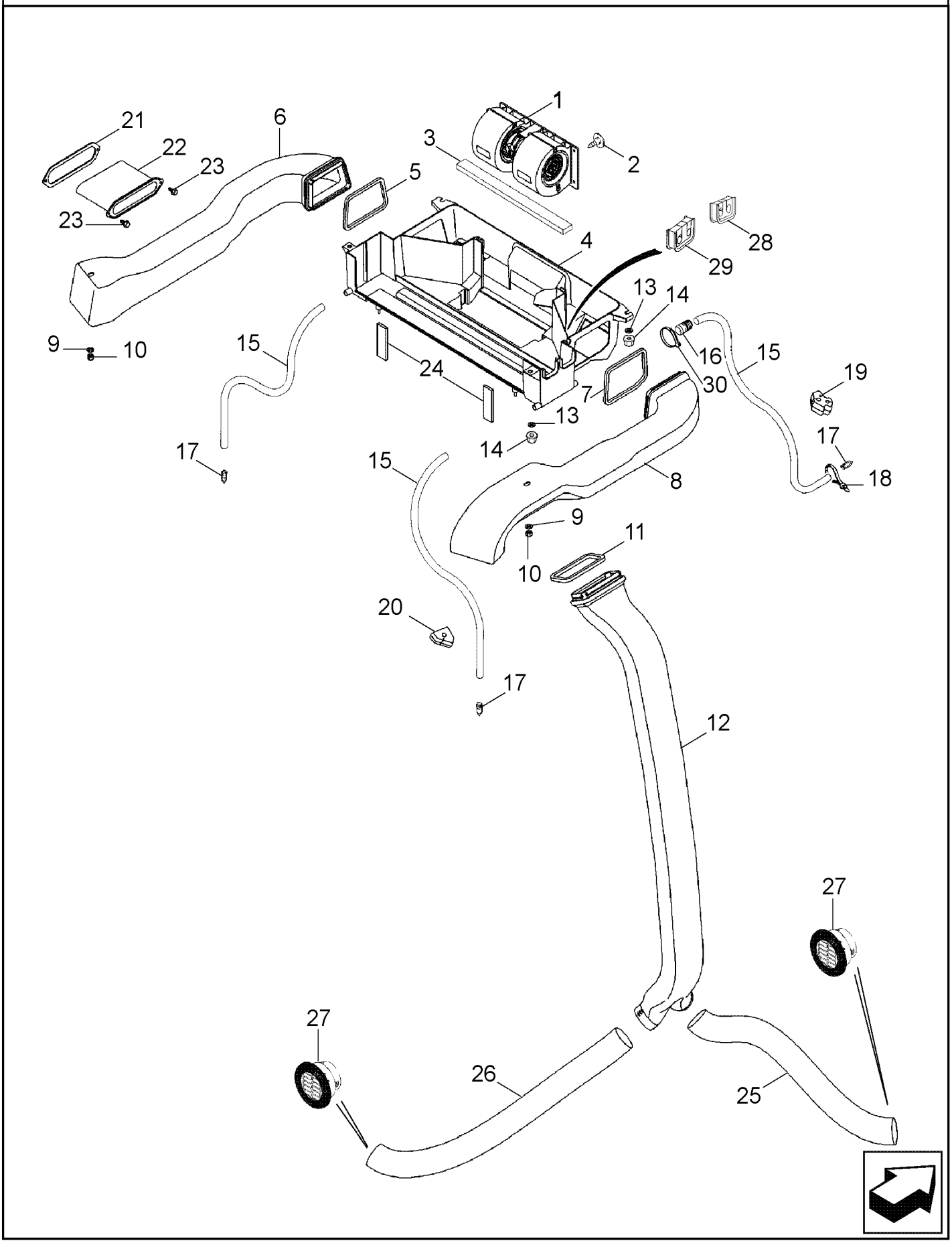

CABINE - ALOJAMENTO DO VENTILADOR, DUTOS DE VENTILAÇÃO, TUBOS DE DRENAGEM

REF FN	PART NUMBER	YR/SN	QTY	DESCRIPTION
1	377220A2		1	BLOWER ASSY. Component Parts Not Serviced Separately; Kysor/Westran Brand; If Used;
	377220A2R		1	VENTILADOR RECUPDERA REMAN-BLOWER 580N (BRAZIL) (1/12-)
	377220A2C			VENTILADOR A RENVOVA CORE-BLOWER Return Number
	359504A1		1	RESISTÊNCIA Blower Motor, Consists Of A Multi-Tapped Ceramic Resistor And A Thermal Fuse (kysor number 222979)
1	377241A2		1	BLOWER ASSY. Component Parts Not Serviced Separately; Aurora Brand; If Used;
	377220A2R		1	VENTILADOR RECUPDERA REMAN-BLOWER 580N (BRAZIL) (1/12-); Reman For New P/N 377241A2
	377220A2C			VENTILADOR A RENVOVA CORE-BLOWER Return Number
2	182697A1		1	FIXADOR 7,75 Dia
3	181981A1		1	TIRA VEDADORA 6mm x 20mm x 355mm L 6 x 20 x 355 mm; Adhesive Back; Under Blower
4	360251A3		1	ALOJAMENTO Heat & Air; Inc 4A
4A	373995A1		2	ENCHIMENTO
5	368805A1		1	ESPUMA ISOLANTE Left-Hand Duct
6	360253A3		1	DUTO DE AR LH
7	369249A1		1	VEDAÇÃO DE BORRACHA 183mm L Right-Hand Duct
8	360254A3		1	DUTO DE AR RH
9	895-15010		2	ARRUELA PLANA 11mm ID x 24mm OD x 2mm Thk
10	832-10408		2	CONTRA PORCA M8 x 1.25, Cl 8.8
11	368807A1		1	VEDAÇÃO DE BORRACHA 8mm Thk
12	360255A1		1	DUTO DE AR
13	895-15008		4	ARRUELA PLANA 9mm ID x 20mm OD x 1.6mm Thk
14	832-10408		4	CONTRA PORCA M8 x 1.25, Cl 8.8
15	51476020		4	TUBO PLÁSTICO Drain

580N-RETRO-CARREGADORA (BRASIL)

50.206.05	01	p2	9/2021

CABINE - ALOJAMENTO DO VENTILADOR, DUTOS DE VENTILAÇÃO, TUBOS DE DRENAGEM

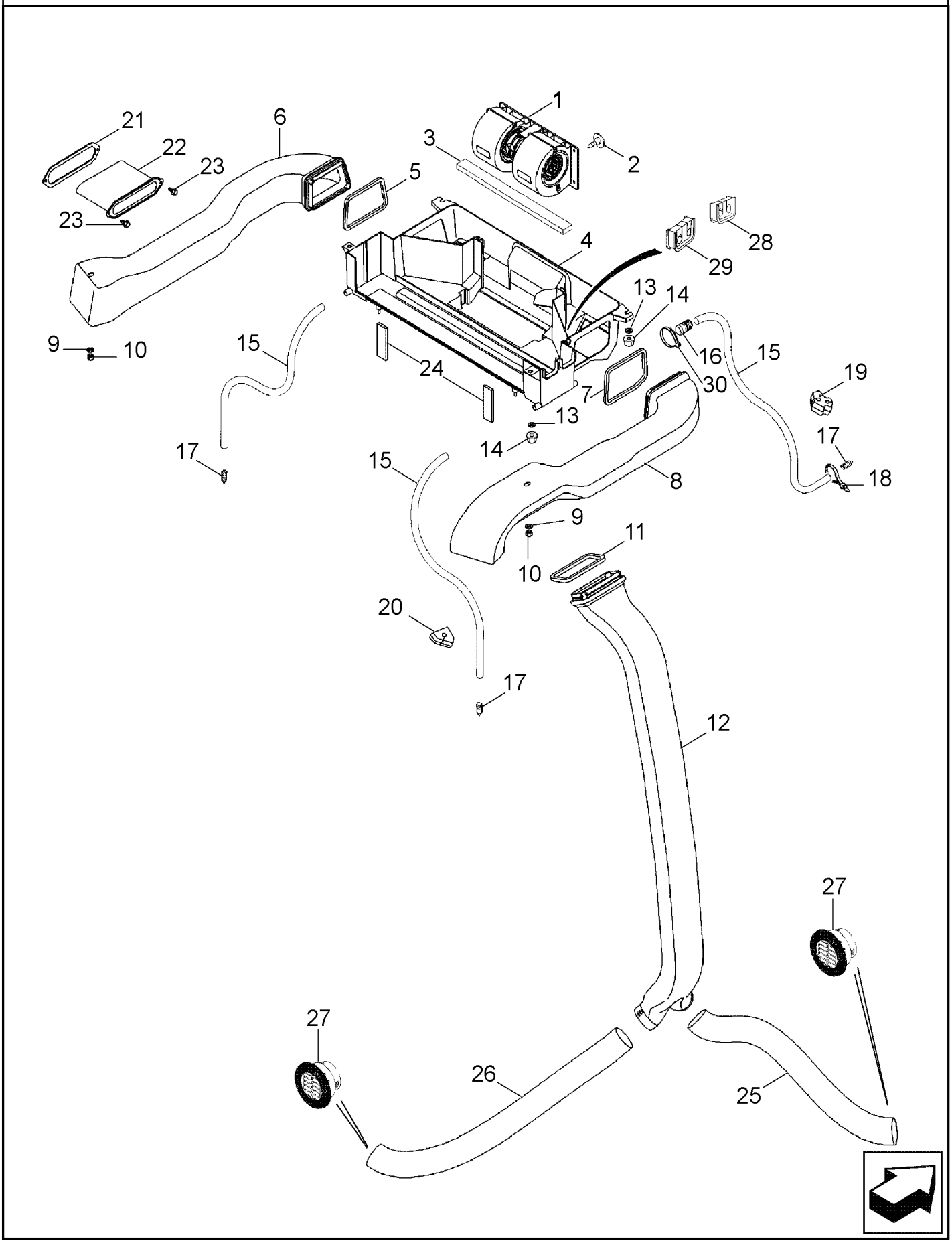

CABINE - ALOJAMENTO DO VENTILADOR, DUTOS DE VENTILAÇÃO, TUBOS DE DRENAGEM

REF FN	PART NUMBER	YR/SN	QTY	DESCRIPTION
16	84385245		4	CONEXÃO
17	365789A1		4	VÁLVULA DO DRENO
18	L11541		2	BRAÇADEIRA DE CABO 203.2mm L, Nylon
19	383794A2		2	BUJÃO If Used
20	383795A2		2	BUJÃO 67mm L x 38mm Thk If Used
20	395470A1		2	BUJÃO 65mm L x 38mm Thk If Used
21	381113A2		1	ISOLANTE 3mm Thk
22	381111A2		1	TUBO ADMISSAO DE AR 228mm L
23	281-18712		2	PARAFUSO Hex Wash Hd, 1/4" x 3/4"
24	377230A3		2	VEDANTE 94mm L 16 mm thk; Fresh Air Duct To Ventilation Housing
25	375392A1		1	DUTO DE AR 63.5mm ID x 750mm L 750 mm; Cut from 236559A1
26	368818A1		1	DUTO DE AR 63.5mm ID x 1015mm L 1015 mm; Cut from 236559A1
27	398986A1		2	RESPIRO Até chassi
27	47945983		2	PERSIANA A partir do chassi
28	403225A1		1	VEDANTE 62mm L Heater Tubes At Housing
29	403193A1		1	VEDANTE 62mm L Air Conditioning Tubes At Housing
30	75201641		4	BRAÇADEIRA DE CABO

SECTION INDEX

Sistemas elétricos

55.100.01	01	CHICOTE, INSTALAÇÃO - CHASSI
55.100.02	01	CHICOTE, INSTALAÇÃO - TRANSMISSÃO
55.100.02	02	CHICOTE - TRANSMISSÃO SPS
55.100.02	03	CHICOTE - TRANSMISSÃO SPS
55.100.03	01	CHICOTE - CHASSI
55.100.20	01	SISTEMA ELÉTRICO DO MOTOR
55.100.30	01	CHICOTE, TRANSMISSÃO 2WD / 4WD POWERSHIFT - VÁLVULA DE COMANDO
55.100.40	01	SISTEMA ELÉTRICO - TRANSMISSÃO, POWERSHIFT TIPO S
55.100.50		SENSOR DE VELOCIDADE, TRANSMISSÃO
55.201.01	01	MOTOR DE PARTIDA E ALTERNADOR
55.201.03	01	MOTOR DE PARTIDA
55.301.01	01	ALTERNADOR
55.301.07	01	BATERIA, DUPLA - PARTIDA A FRIO
55.301.08	01	BATERIA, SIMPLES
55.301.08	02	SISTEMA ELÉTRICO - BATERIA SIMPLES
55.404.01	01	SISTEMA ELÉTRICO - FARÓIS, TOLDO ROPS
55.404.01	02	SISTEMA ELÉTRICO - FARÓIS, TOLDO ROPS
55.404.02		LUZ DA MATRÍCULA E SUPORTE
55.404.03		LUZ DA MATRÍCULA E SUPORTE
55.408.01	01	FAROL, ROTATIVO (MODELOS COM CABINE OU COM TOLDO)
55.408.01	02	BUZINA
55.408.02	01	ALARME DE RÉ
55.510.01	01	RÁDIO
55.512.13	01	CHICOTE, INSTALAÇÃO - CONSOLE FRONTAL STD, TRANSMISSÃO STANDARD TOLDO
55.512.14	01	CHICOTE - CONSOLE FRONTAL, INTERRUPTORES
55.512.14	02	CHICOTE - CONSOLE FRONTAL, SUPORTES
55.512.14	03	CIRCUITO ELÉTRICO DO PAINEL DIANTEIRO - MONTAGEM
55.512.15	01	CHICOTE, INSTALAÇÃO - CONSOLE FRONTAL STD
55.512.15	02	CHICOTE - CONSOLE FRONTAL STD, TRANSMISSÃO STANDARD
55.512.15	03	CHICOTE - CONSOLE FRONTAL, TRANSMISSÃO SPS
55.512.16	01	SISTEMA ELÉTRICO - CONSOLE LATERAL, TRANSMISSÃO TIPO S E H
55.512.16	02	CHICOTE, INSTALAÇÃO - CONSOLE LATERAL
55.512.16	03	SISTEMA ELÉTRICO - CONSOLE LATERAL, TRANSMISSÃO TIPO H
55.512.16	04	CONJUNTO DE INSTRUMENTOS
55.512.17	01	SISTEMA ELÉTRICO - CONSOLE LATERAL, TRANSMISSÃO TIPO S

SECTION INDEX

Sistemas elétricos

55.512.17	02	**CHICOTE, INSTALAÇÃO - CONSOLE LATERAL, TRANSMISSÃO TIPO S E H**
55.512.18	01	**HARNESS - BACKHOE DUAL AUXILIARY HYDRAULIC WITH MECHANICAL CONTROLS (APR 5 2012 11:19:00.5108 AM)**
55.512.19	01	**CHICOTE - RETROESCAVADEIRA, AUXILIAR HIDRÁULICO SIMPLES, COM COMANDOS PILOTADOS**
55.512.20	01	**CHICOTE - RETROESCAVADEIRA, AUXILIAR HIDRÁULICO DUPLO, COM COMANDOS PILOTADOS**
55.512.21	01	**CHICOTE - RETROESCAVADEIRA, COM COMANDOS PILOTADOS**
55.514.01	01	**FARÓIS, CABINE ROPS**
55.518.01	01	**CABINE - LIMPADOR DE PÁRA-BRISA DIANTEIRO**
55.518.02	01	**CABINE - LIMPADOR DE PÁRA-BRISA TRASEIRO**
55.518.05	01	**CABINE - LAVADOR DE PÁRA-BRISAS**
55.518.07	01	**TOLDO, ROPS - LIMPADOR DE PÁRA-BRISA, DIANTEIRO E LAVADOR DE PÁRA-BRISA**
55.518.08	01	**TOLDO, ROPS - LIMPADOR DE PÁRA-BRISA DIANTEIRO**
55.520.01	01	**TELEMATICS - CABINE**
55.520.02	01	**TELEMATICS - TOLDO**

CHICOTE, INSTALAÇÃO - CHASSI

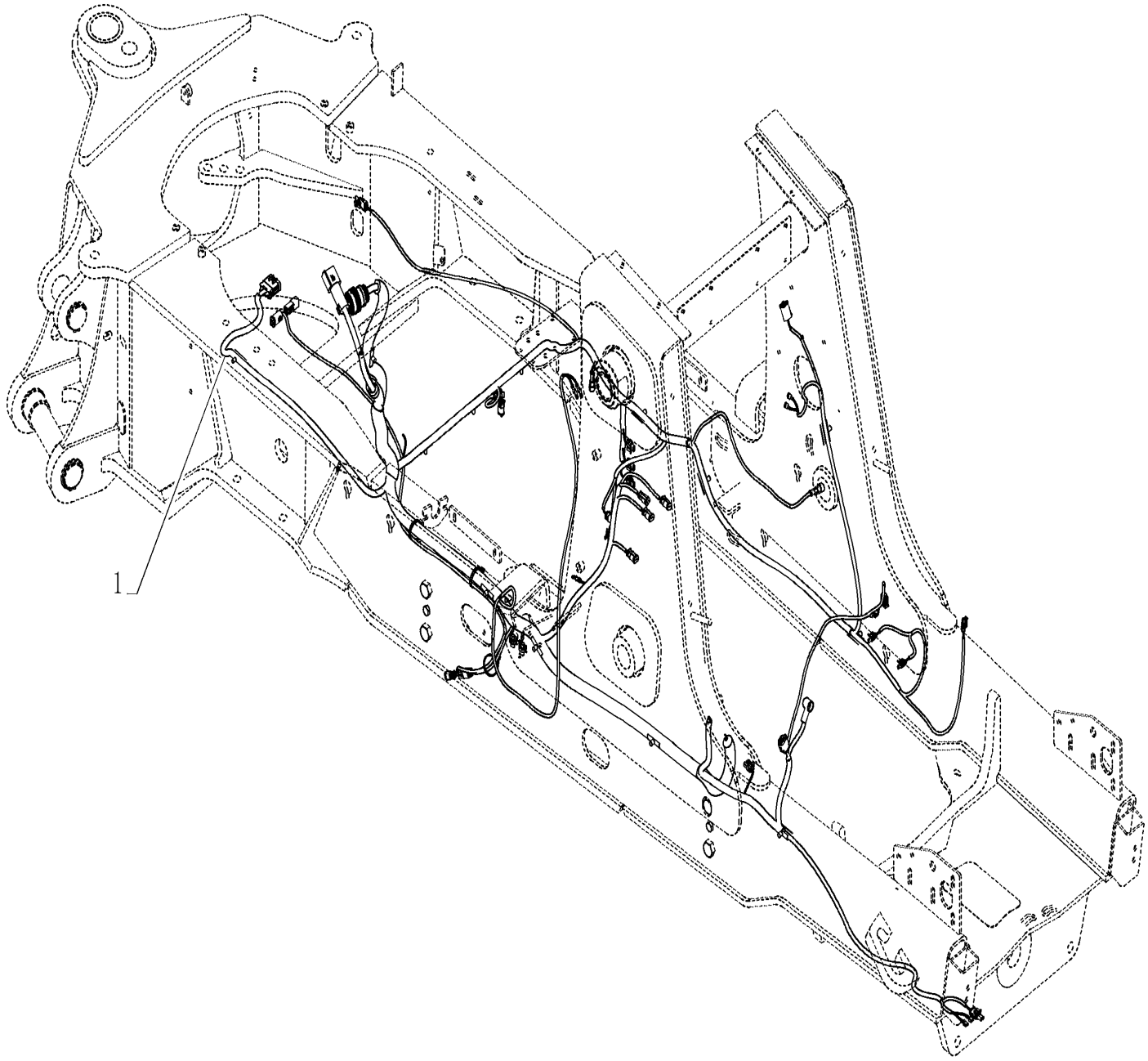

CHICOTE, INSTALAÇÃO - CHASSI

REF	FN	PART NUMBER	YR/SN	QTY	DESCRIPTION
1		84342276		1	CHICOTE

580N-RETRO-CARREGADORA (BRASIL)

CHICOTE, INSTALAÇÃO - TRANSMISSÃO

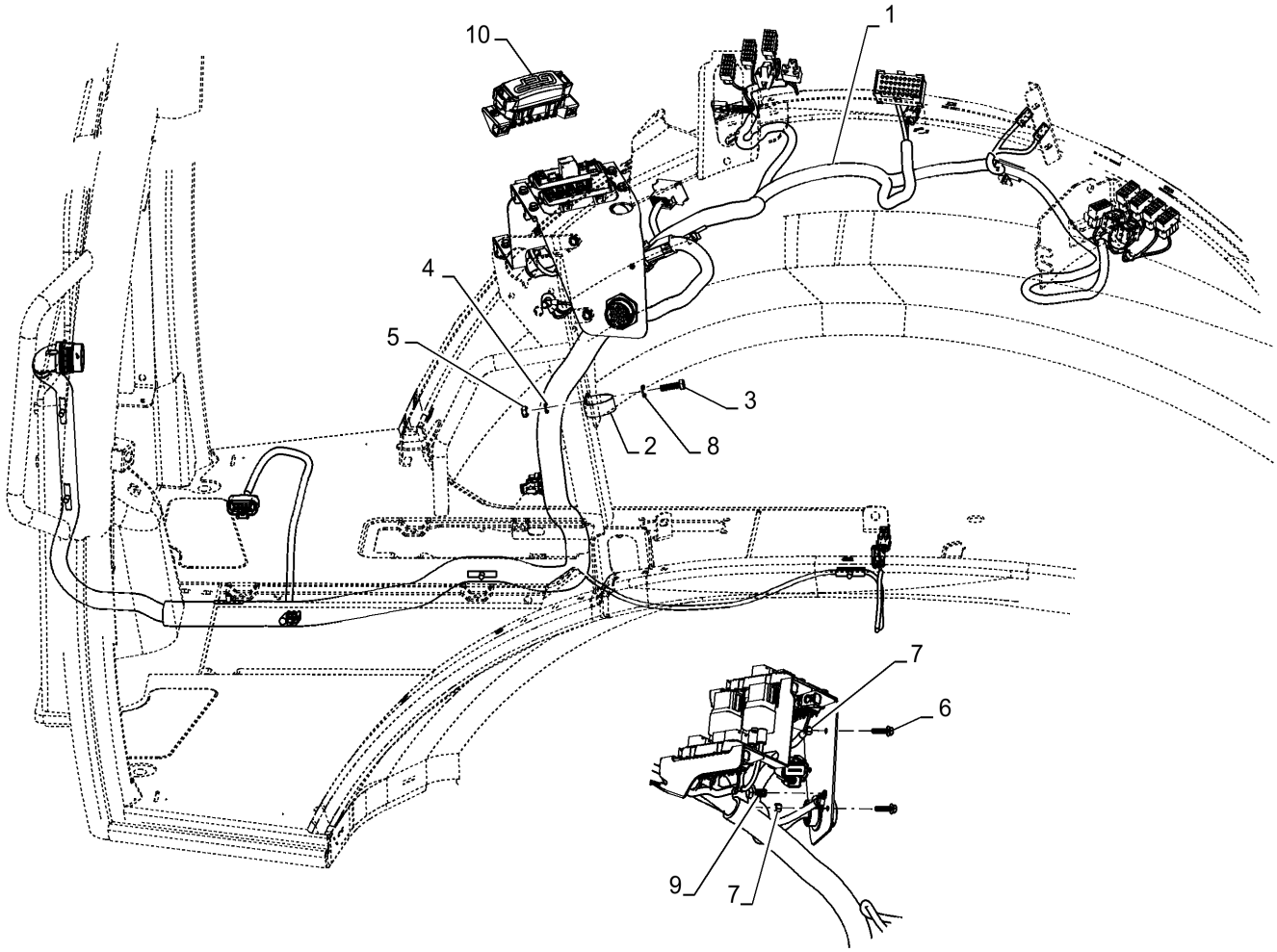

CHICOTE, INSTALAÇÃO - TRANSMISSÃO

REF	FN	PART NUMBER	YR/SN	QTY	DESCRIPTION
1	1	47488855		1	CHICOTE SPS, Mechanic OPT
1	2	48184468		1	CHICOTE STD. Mechanic OPT
1	3	47488861		1	CHICOTE SPS, Mechanic OPT
1	4	47488859		1	CHICOTE STD. Mechanic OPT
2		515-23444		1	BRAÇADEIRA 1 3/4", Insul, 3/8" Bolt
3		614-8030		1	PARAFUSO Hex, M8 x 1.25 x 30mm, Cl 8.8, Full Thd
4		892-11008		1	ANILHA DE RETENÇÃO 8mm ID
5		824-1408		1	PORCA M8 x 1.25, Cl 5
6		844-6025		2	PARAFUSO FLANGEADO Hvy Hex, M6 x 1.0 x 25mm, Cl 8.8
7		832-10406		2	CONTRA PORCA M6 x 1, Cl 8
8		87655042		1	ANILHA ESPECIAL 8.8mm ID x 17.5mm OD x 2.2mm Thk
9		844-10020		1	PARAFUSO FLANGEADO Hvy Hex, M10 x 1.5 x 20mm, Cl 8.8
10		84380518		2	CAIXA DE FUSÍVEL

(1) For Cab
(2) Para Cabine
(3) For Rops
(4) Para Toldo

580N-RETRO-CARREGADORA (BRASIL)

55.100.02	02	p1	9/2021

CHICOTE - TRANSMISSÃO SPS

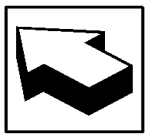

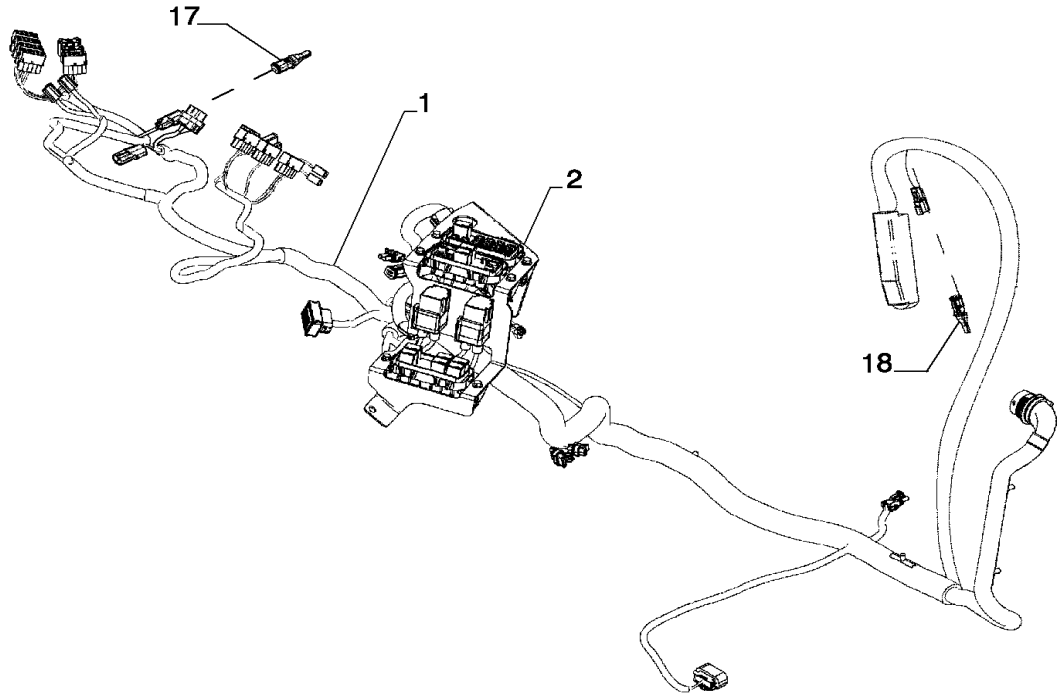

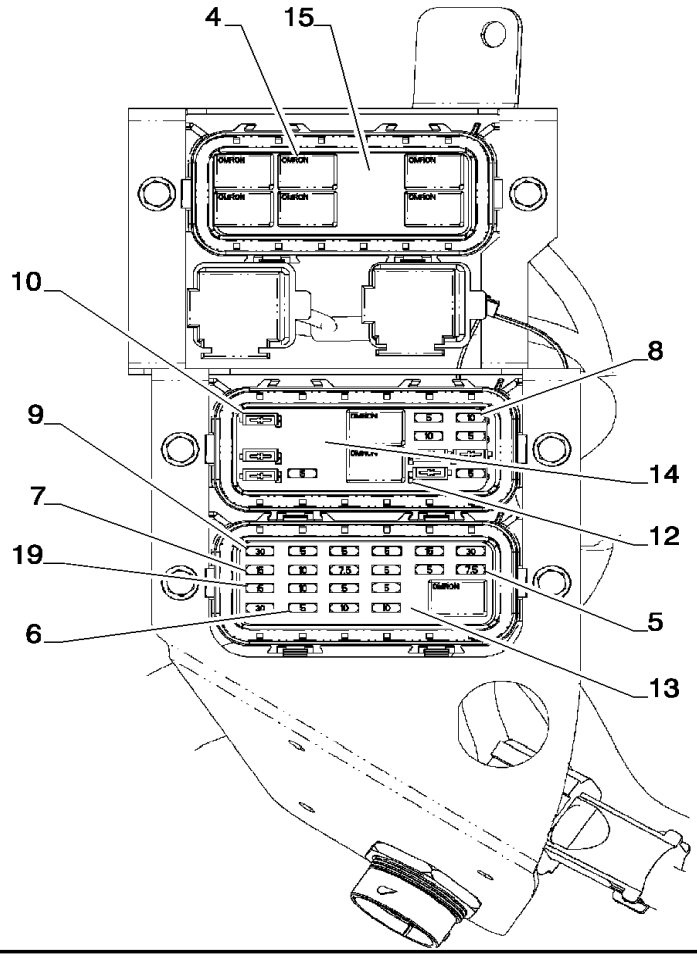

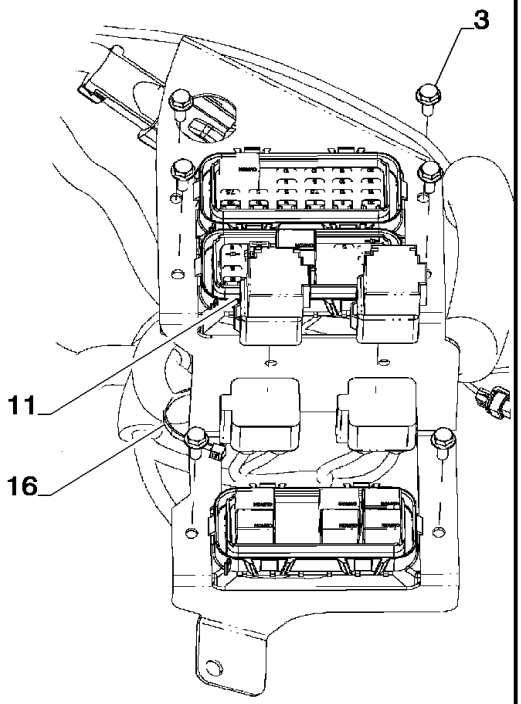

CHICOTE - TRANSMISSÃO SPS

REF	FN	PART NUMBER	YR/SN	QTY	DESCRIPTION
1	1	47480870		1	CHICOTE Mechanical, OPT; BSN
1	2	47970334		1	CHICOTE Mechanical, OPT; ASN
1	3	47480869		1	CHICOTE Mechanical, OPT
1	1	47480868		1	CHICOTE SPS
1	3	47480871		1	CHICOTE SPS
1		48150503		1	CHICOTE STD TRANSM.
2		84292270		1	SUPORTE
3		845-6020		6	PARAFUSO FLANGEADO Hvy Hex, M6 x 1.0 x 20mm, Cl 8.8
4		87655334		9	RELÉ 12V, 35A, Micro (Used for SAHR Park Break, SAHR Park Brake Trans Cutout, Starter, Power #1, #2, #3, #4, Comfort Steer, Fwd, Neutral, Reverse, Trans De-clutch, Lighting, A/C)
5		121411A1		2	FUSÍVEL 7.5A, Mini, Brown (Used Trans Diff Lock, 4WD Auto Ride Ctl, Turn Signal, Hazzard, ECU B+)
6		121410A1		12	FUSÍVEL 5A, Mini, Tan (Used for Tail Light, Dome Light, High Beam, Beacon, Radio B+, Horn, Trax B+, 2WD Ride Control, SAHR Brake, Comfort Steer, Powerlift, ECU B+, Instrument Cluster, Telematics)
7		121413A1		3	FUSÍVEL 15A, Mini, Blue (Used for Side/Head/Front Work Lights)
8		121412A1		6	FUSÍVEL 10A, Mini, Red (Used for ECU B+, Front/Rear Wiper/Washer, Pilot Ctl, A/C, Key Switch, Quick Coupler, EH Clam, Radio)
9		121416A1		3	FUSÍVEL 30A, Mini, Green (Used for Cigarette Lighter, Blower Motor, Customer B+, Customer Key On)
9	4,2	121416A1		2	FUSÍVEL 30A, Mini, Green (Used for Cigarette Lighter, Blower Motor, Customer B+, Customer Key On); ASN

(1) For Cab
(2) Para Cabine
(3) For Rops
(4) Mechanical, OPT

580N-RETRO-CARREGADORA (BRASIL)

CHICOTE - TRANSMISSÃO SPS

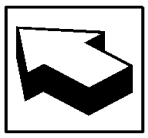

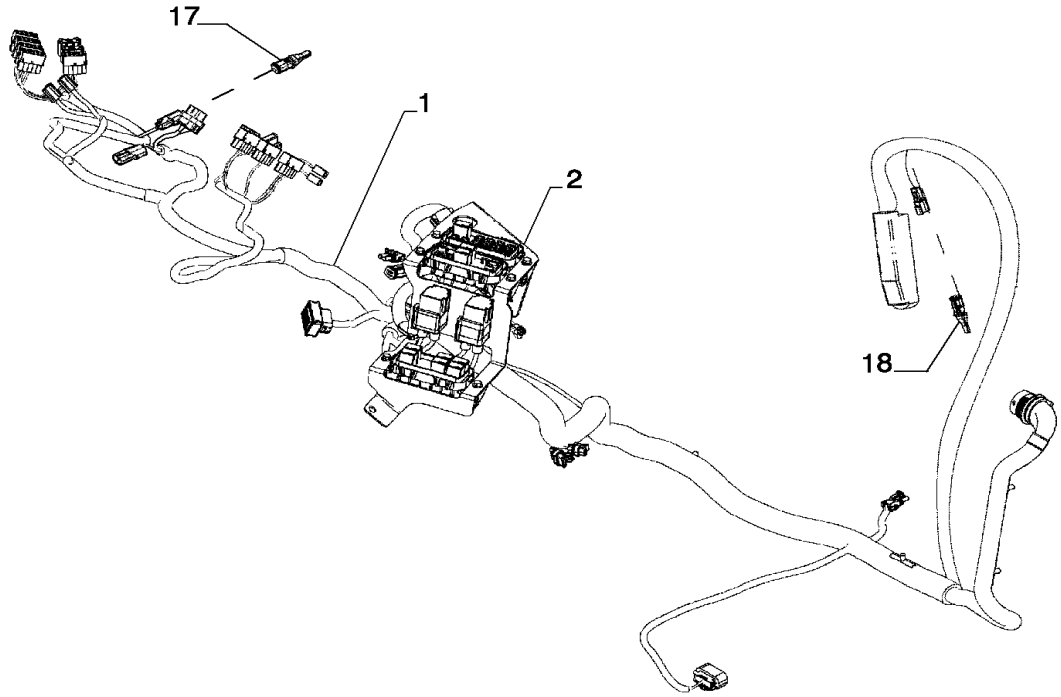

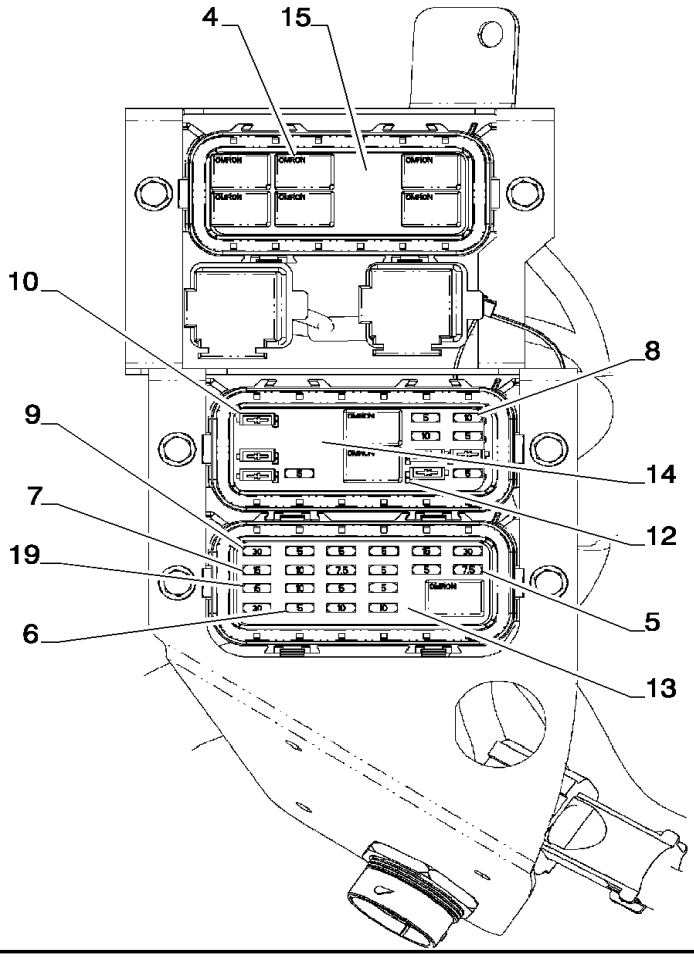

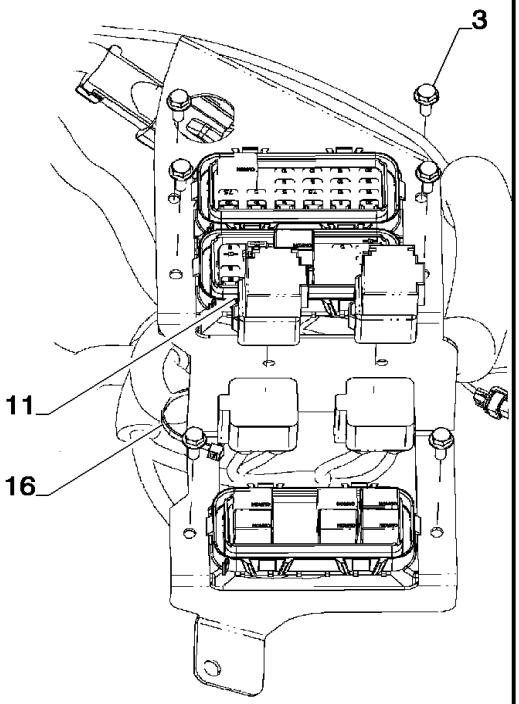

CHICOTE - TRANSMISSÃO SPS

REF	FN	PART NUMBER	YR/SN	QTY	DESCRIPTION
10		416569A1		6	ELEMENTO DE DIODO 7300W (Used for Quick Coupler, Fwd/Reverse Signal, Torque Control)
11		84271717		2	RELÉ 12V, 50A - 70A (Used for Power #1 & #2, ECU B+)
12		84292399		6	CHAVE 7,7mm L x 9mm H (Used for Fwd/Reverse Signal)
13		84290788		1	DECALQUE
14		84290785		1	DECALQUE
15		84290787		1	DECALQUE
16		L11541		1	BRAÇADEIRA DE CABO 203.2mm L, Nylon CABLE STRAP
17		84271440		1	RESISTÊNCIA Oil Temperature
18		84271442		1	RESISTÊNCIA
19	1	121415A1		1	FUSÍVEL 25A, Mini, Clear Mechanical, OPT; ASN

(1) Para Cabine

580N-RETRO-CARREGADORA (BRASIL)

CHICOTE - TRANSMISSÃO SPS

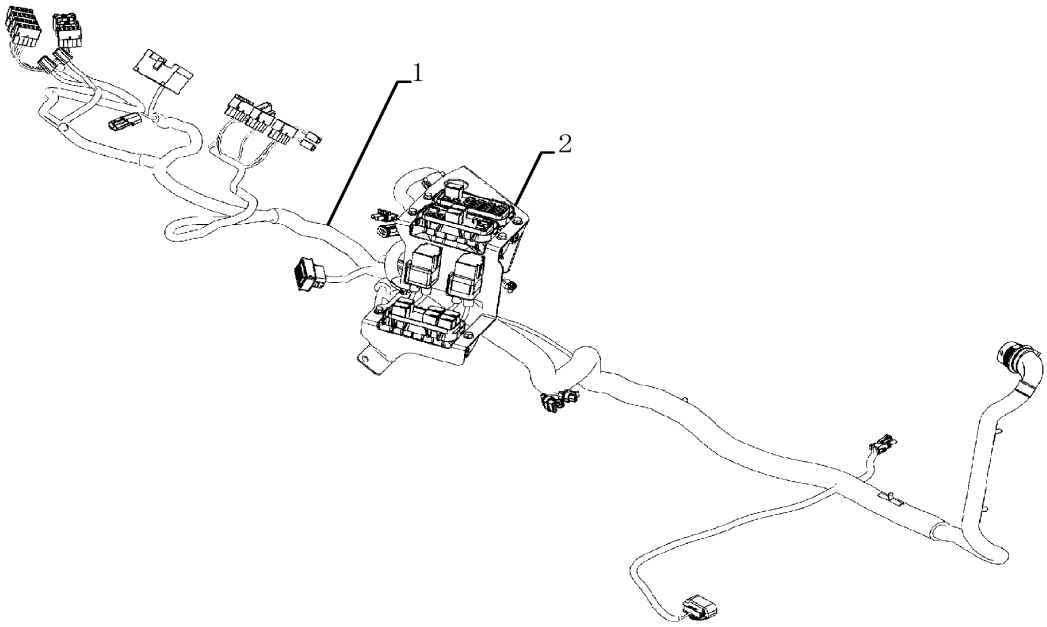

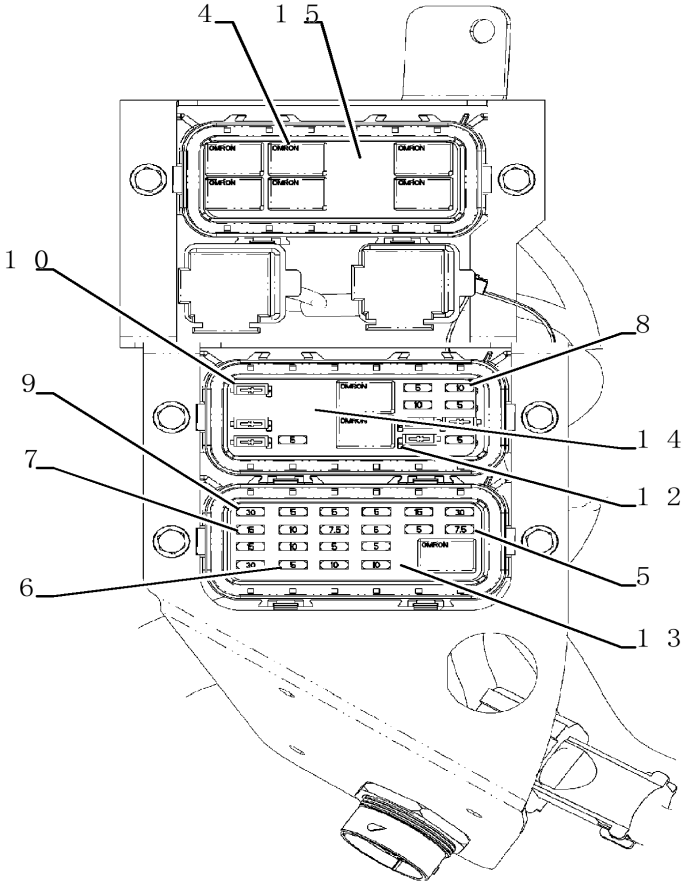

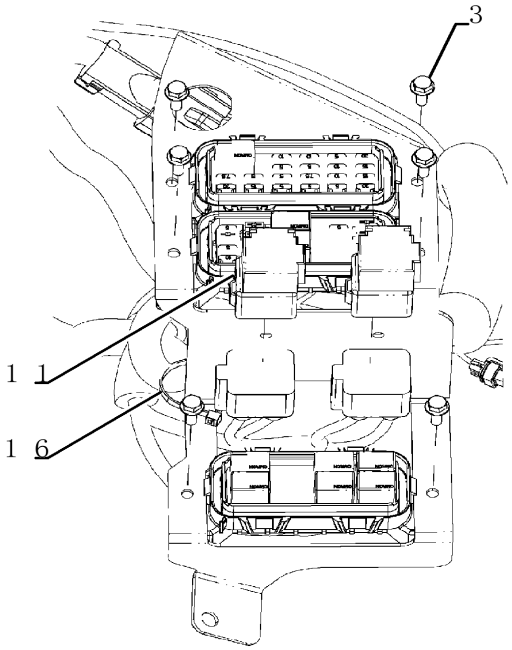

CHICOTE - TRANSMISSÃO SPS

REF	FN	PART NUMBER	YR/SN	QTY	DESCRIPTION
1		84292416		1	CHICOTE
2		84292270		1	SUPORTE
3		845-6020		6	PARAFUSO FLANGEADO Hvy Hex, M6 x 1.0 x 20mm, Cl 8.8
4		87655334		9	RELÉ 12V, 35A, Micro (Used for SAHR Park Break, SAHR Park Brake Trans Cutout, Starter, Power #1, #2, #3, #4, Comfort Steer, Fwd, Neutral, Reverse, Trans De-clutch, Lighting, A/C)
5		121411A1		2	FUSÍVEL 7.5A, Mini, Brown (Used Trans Diff Lock, 4WD Auto Ride Ctl, Turn Signal, Hazzard, ECU B+)
6		121410A1		12	FUSÍVEL 5A, Mini, Tan (Used for Tail Light, Dome Light, High Beam, Beacon, Radio B+, Horn, Trax B+, 2WD Ride Control, SAHR Brake, Comfort Steer, Powerlift, ECU B+, Instrument Cluster, Telematics)
7		121413A1		3	FUSÍVEL 15A, Mini, Blue (Used for Side/Head/Front Work Lights)
8		121412A1		6	FUSÍVEL 10A, Mini, Red (Used for ECU B+, Front/Rear Wiper/Washer, Pilot Ctl, A/C, Key Switch, Quick Coupler, EH Clam, Radio)
9		121416A1		3	FUSÍVEL 30A, Mini, Green (Used for Cigarette Lighter, Blower Motor, Customer B+, Customer Key On)
10		416569A1		6	ELEMENTO DE DIODO 7300W (Used for Quick Coupler, Fwd/Reverse Signal, Torque Control)
11		84271717		2	RELÉ 12V, 50A - 70A (Used for Power #1 & #2, ECU B+)
12		84292399		6	CHAVE 7,7mm L x 9mm H (Used for Fwd/Reverse Signal)
13		84290788		1	DECALQUE
14		84290786		1	DECALQUE
15		84290787		1	DECALQUE
16		L11541		1	BRAÇADEIRA DE CABO 203.2mm L, Nylon CABLE STRAP

580N-RETRO-CARREGADORA (BRASIL)

55.100.03	01	p1	9/2021

CHICOTE - CHASSI

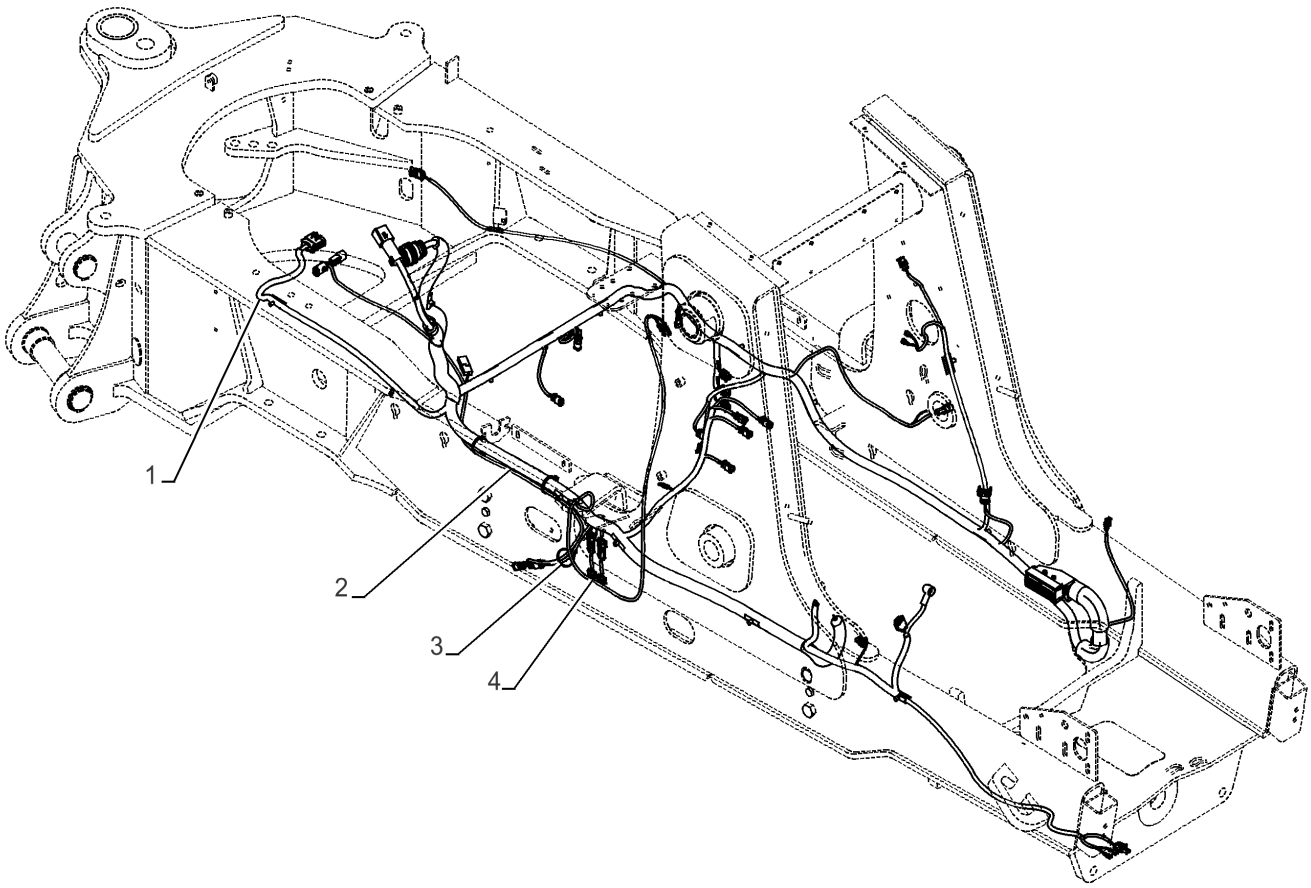

CHICOTE - CHASSI

REF	FN	PART NUMBER	YR/SN	QTY	DESCRIPTION
1	1	84342276		1	CHICOTE Chassis, STD Transmission, With OPT; BSN
1	1	47970319		1	CHICOTE Chassis, STD Transmission, With OPT; ASN
1	2	84342277		1	CHICOTE Chassis, STD Transmission, With OPT
1	3	84342274		1	CHICOTE Chassis, STD Transmission, SPS
1	4	84342275		1	CHICOTE Chassis, STD Transmission, SPS/PWR
1		47970319		1	CHICOTE Chassis, STD Transmission, With OPT
2		84342282		1	CHICOTE RTD Lockout Without Power Lift
3		L11541		3	BRAÇADEIRA DE CABO 203.2mm L, Nylon CABLE STRAP
4		84386573		2	CHICOTE Rexroth Jumper

(1) Para Cabine
(2) Para Toldo
(3) For Cab
(4) For Rops

580N-RETRO-CARREGADORA (BRASIL)

55.100.20	01	p1	9/2021

SISTEMA ELÉTRICO DO MOTOR

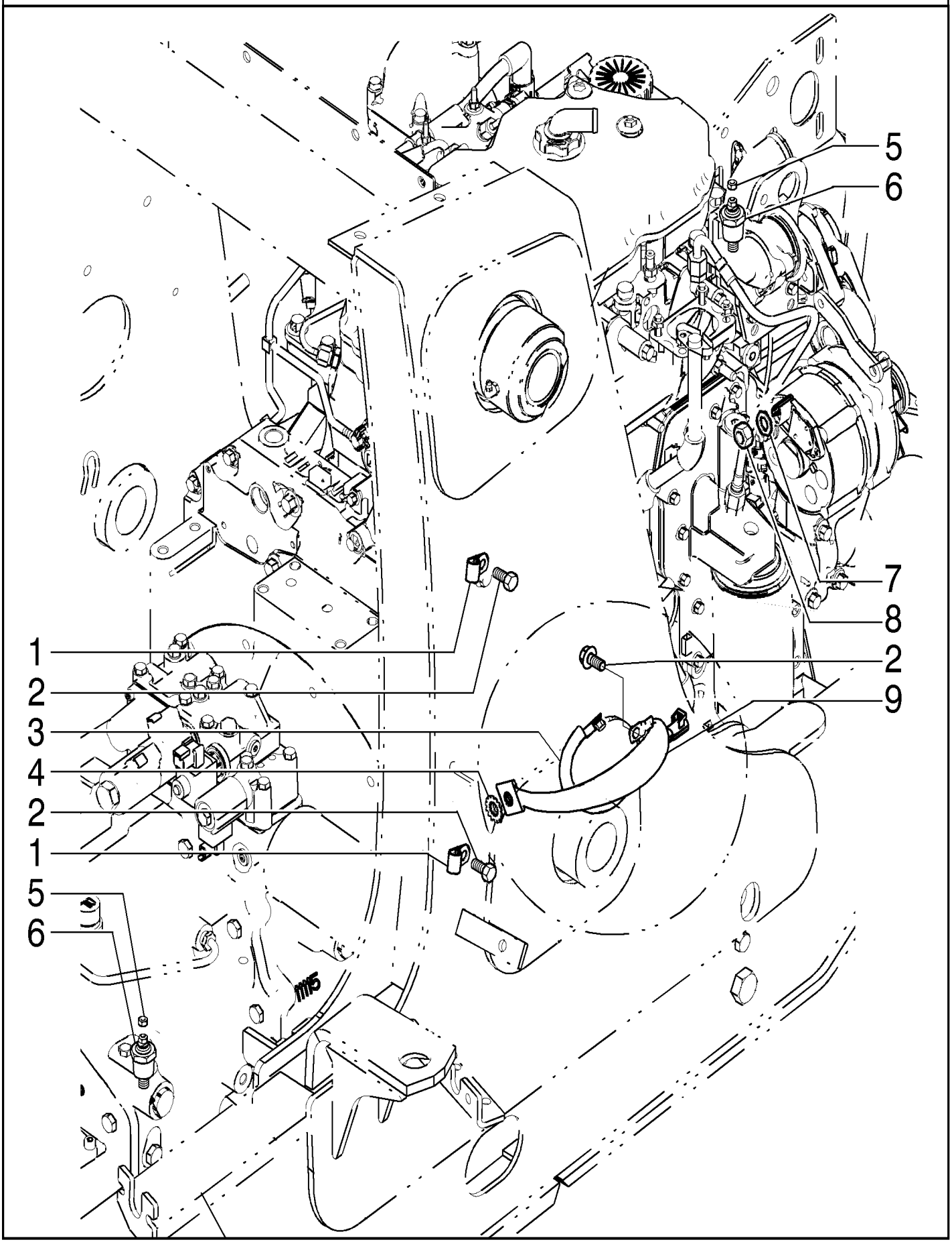

SISTEMA ELÉTRICO DO MOTOR

REF	FN	PART NUMBER	YR/SN	QTY	DESCRIPTION
1		515-23127		2	BRAÇADEIRA 1/2", Insul, 3/8" Bolt
2		844-10020		4	PARAFUSO FLANGEADO Hvy Hex, M10 x 1.5 x 20mm, Cl 8.8
3		87433401		1	CABO ELÉTRICO BSN
3		47970321		1	CABO ASN
4		493-11039		1	ANILHA DE RETENÇÃO 3/8", Int-Ext Tooth
5		193-1000		2	PORCA Keps, w/LW,#10-32
6		84300765		2	TERMOSONDA 1/2" - 14 NPTF Transmission (Mounted in Tee Fitting in Cooler Line with Ring Terminal Connection to Harness)
7		493-21033		2	ANILHA DE RETENÇÃO Int Tooth, 5/16"
8		829-1408		1	PORCA Hex, M8 x 1.25, Cl 10.9
9		87407206		1	FITA DE LIGAÇÃO À TE

580N-RETRO-CARREGADORA (BRASIL)

CHICOTE, TRANSMISSÃO 2WD / 4WD POWERSHIFT - VÁLVULA DE COMANDO

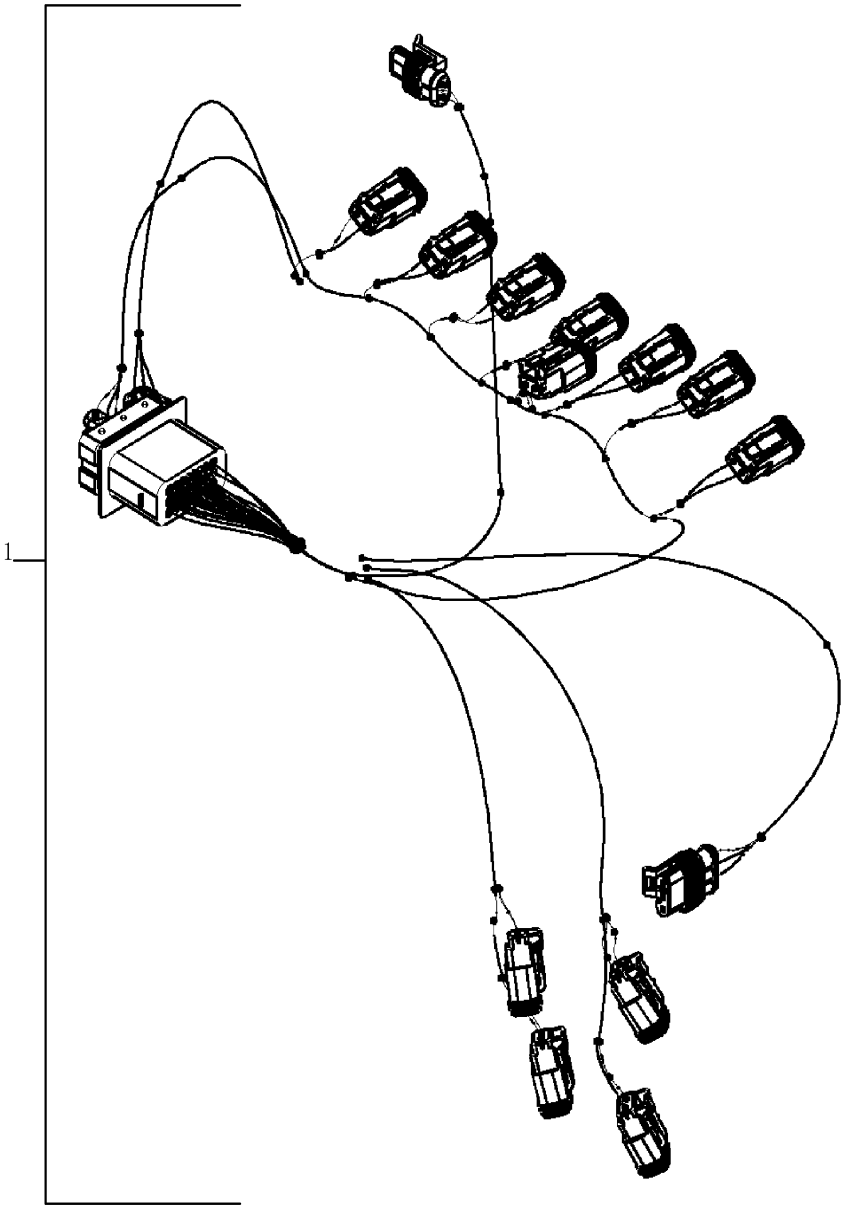

CHICOTE, TRANSMISSÃO 2WD / 4WD POWERSHIFT - VÁLVULA DE COMANDO

REF	FN	PART NUMBER	YR/SN	QTY	DESCRIPTION
1		84336838		1	CHICOTE

580N-RETRO-CARREGADORA (BRASIL)

SISTEMA ELÉTRICO - TRANSMISSÃO, POWERSHIFT TIPO S

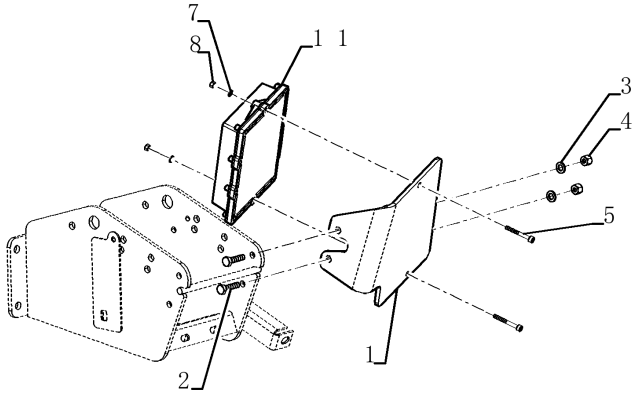

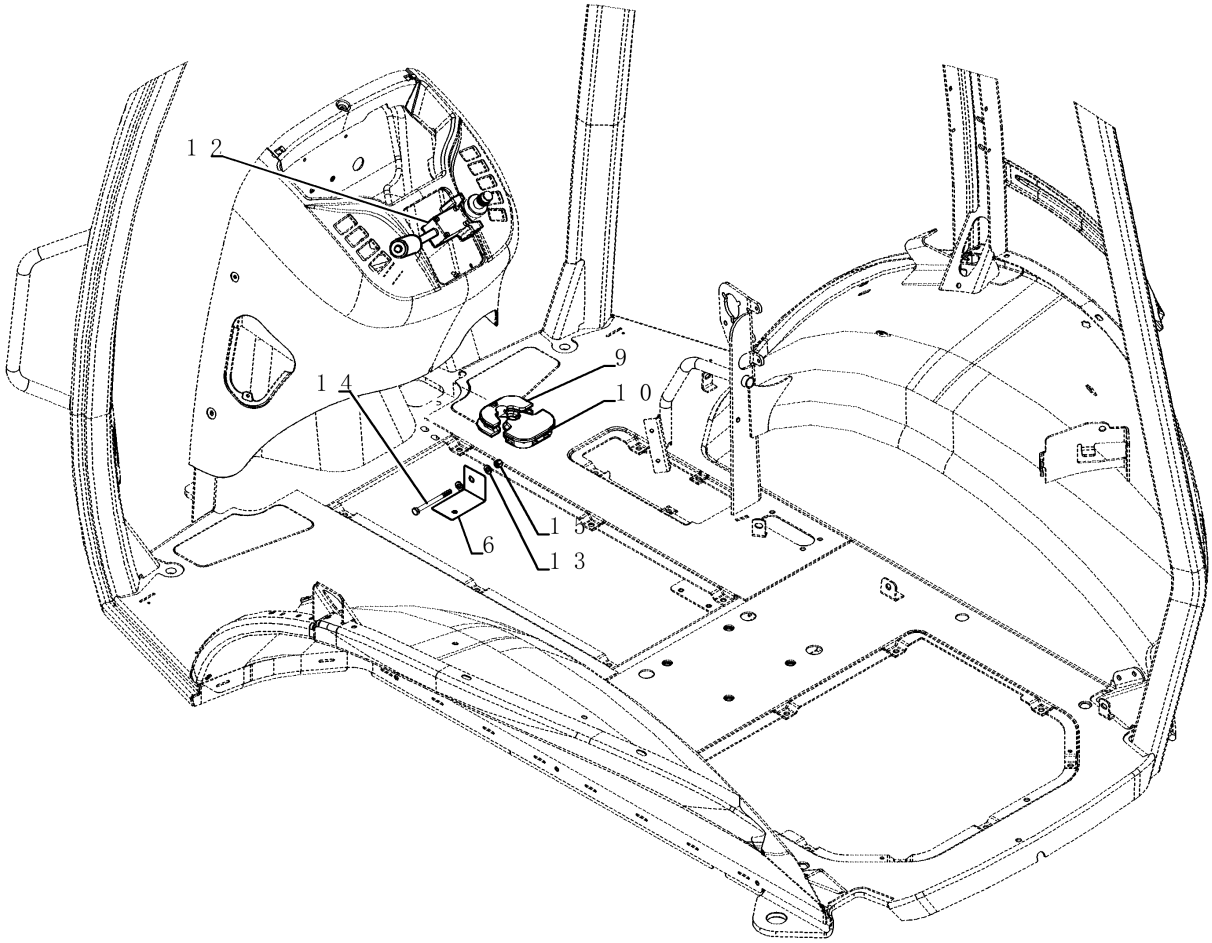

SISTEMA ELÉTRICO - TRANSMISSÃO, POWERSHIFT TIPO S

REF	FN	PART NUMBER	YR/SN	QTY	DESCRIPTION
1		87644491		1	SUPORTE
2		614-8030		2	PARAFUSO Hex, M8 x 1.25 x 30mm, Cl 8.8, Full Thd
3		895-11008		2	ARRUELA PLANA 9mm ID x 16mm OD x 1.6mm Thk
4		832-10408		2	CONTRA PORCA M8 x 1.25, Cl 8.8
5		864-5040		2	PARAFUSO ALLENA FLAN M5 x 40mm, Cl 8.8
6		84328358		1	SUPORTE
7		895-11005		2	ARRUELA PLANA 5.5mm ID x 10mm OD x 1mm Thk
8		824-1405		2	PORCA M5, Cl 5
9		397443A2		1	VEDANTE 110mm L
10		397493A2		1	VEDANTE 106mm L
11		84278195		1	ECU Trax Control Unit
11		84278195R		1	UNIDADE DE COMANDO E TRAX CONTROLLER 580N LOADER BACKHOE (BRAZIL), TRANSMISSION, POWERSHIFT S TYPE (1/12-)
11		84278195C		1	UNIDADE DE COMANDO E TRAX CONTROLLER Return Number
12		84342285		1	ALAVANCA SHUTTLE
13		87655042		2	ANILHA ESPECIAL 8.8mm ID x 17.5mm OD x 2.2mm Thk
14		86508571		1	PARAFUSO Hex, M8 x 90mm, Cl 8.8
15		412250		1	CONTRA PORCA M8 x 1.25, Cl 8

580N-RETRO-CARREGADORA (BRASIL)

SENSOR DE VELOCIDADE, TRANSMISSÃO

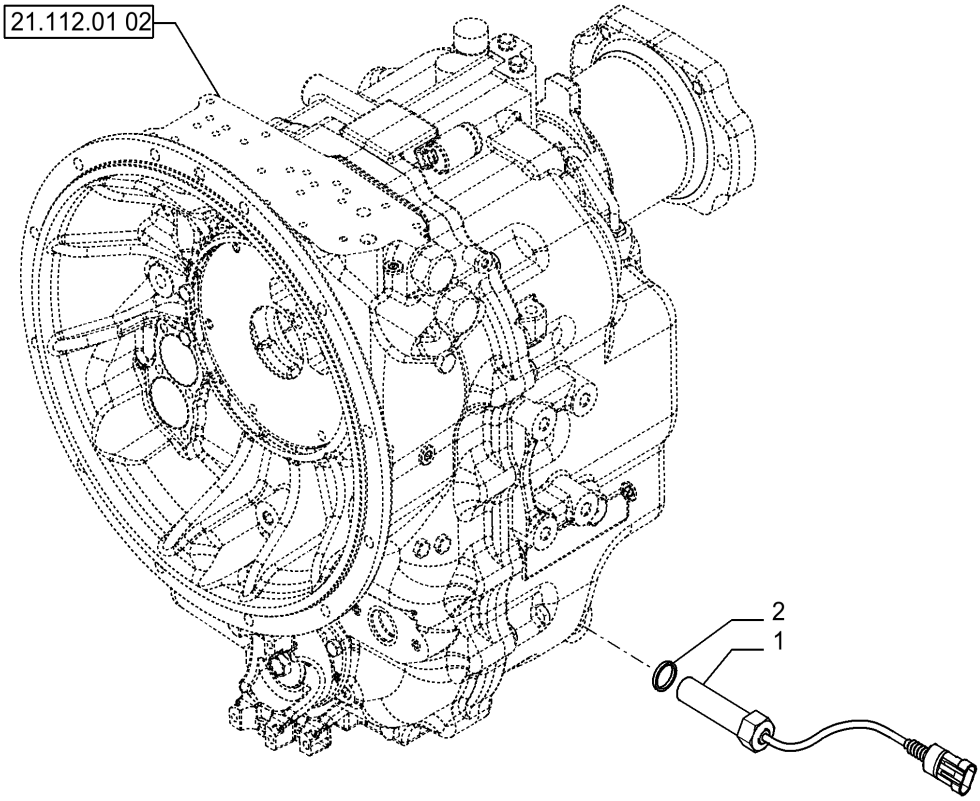

SENSOR DE VELOCIDADE, TRANSMISSÃO

REF	FN	PART NUMBER	YR/SN	QTY	DESCRIPTION
1		84473366		1	SENSOR VELOCIDADE
2		84473367		1	ARRUELA PLANA

580N-RETRO-CARREGADORA (BRASIL)

55.201.01	01	p1	9/2021

MOTOR DE PARTIDA E ALTERNADOR

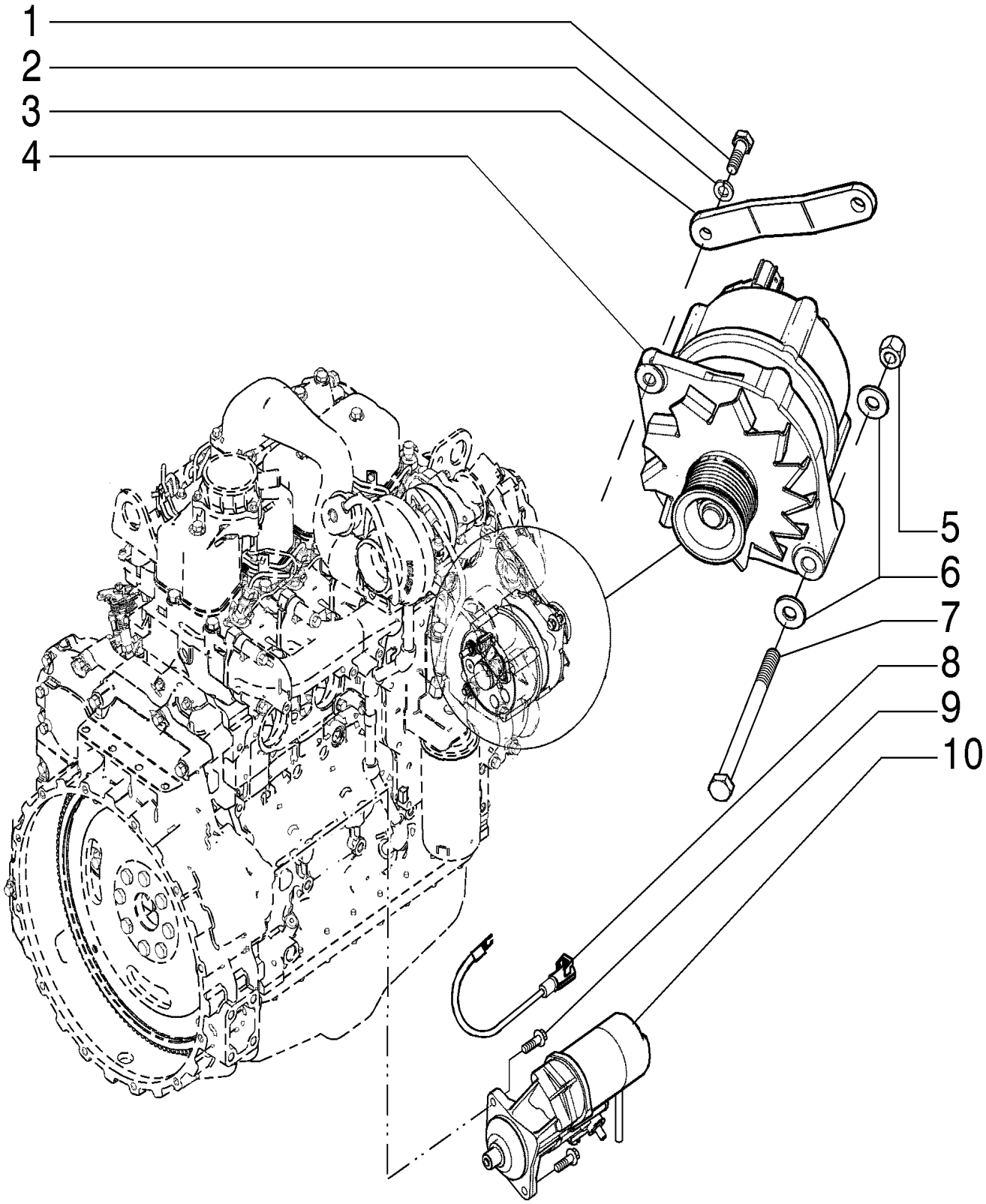

MOTOR DE PARTIDA E ALTERNADOR

REF	FN	PART NUMBER	YR/SN	QTY	DESCRIPTION
1		614-8025		1	PARAFUSO Hex, M8 x 1.25 x 25mm, Cl 8.8, Full Thd
2		892-11008		1	ANILHA DE RETENÇÃO 8mm ID
3		84228475		1	CORREIA DE FIXAÇÃO 139mm Ctr to Ctr Attach Hole
4		84254289		1	ALTERNADOR 12V, 120A, W/ Pulley
		84254289R		1	ALTERNADOR RECUPERAD 12V, 120A, W/ Pulley 580N (BRAZIL) (1/12-)
		84254289C			ALTERNADOR A RENOVAR 12V, 120A, W/ Pulley Return Number
		86992395GV		1	MOTOR DE ARRANQUE 12V, 2.7kW
5		832-10410		1	CONTRA PORCA M10 x 1.5, Cl 8
6		87655046		2	ANILHA ESPECIAL 10.65mm ID x 23mm OD x 2.2mm Thk
7		827-10130		1	PARAFUSO Hex, M10 x 1.5 x 130mm, Cl 10.9
8		87433401		1	CABO ELÉTRICO
9		844-10035		2	PARAFUSO FLANGEADO Hex, M10 x 35mm, Cl 8.8
10		86992395		1	MOTOR DE ARRANQUE 12V, 2.7kW
10		86992395R		1	MOTOR ARRANQUE RECUP 12V, 2.7kW 580N (Brazil) (1/12)
10		86992395C		1	MOTOR ARRANQUE A REN 12V, 2.7kW Return Number

580N-RETRO-CARREGADORA (BRASIL)

55.201.03	01	p1	9/2021

MOTOR DE PARTIDA

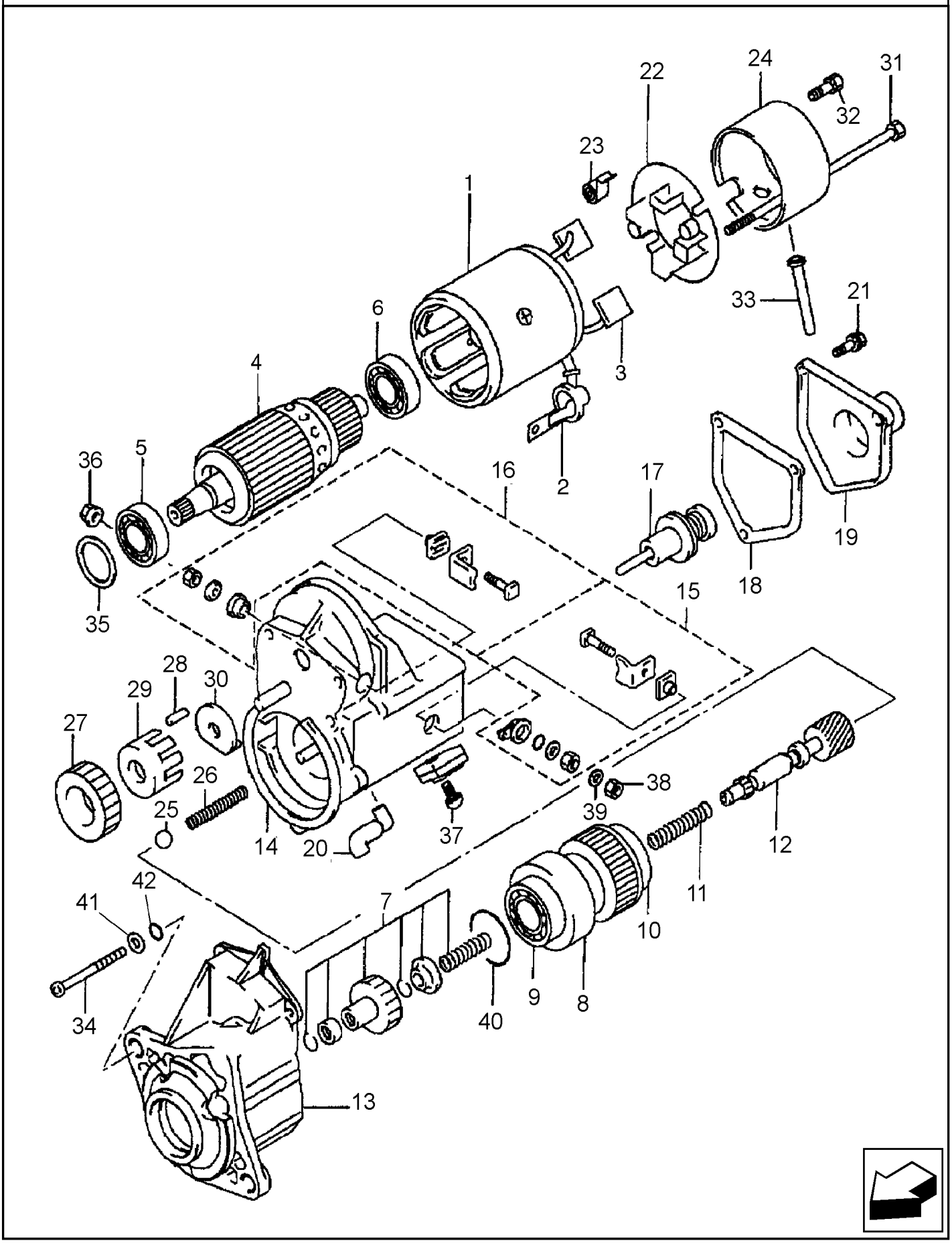

MOTOR DE PARTIDA

REF FN	PART NUMBER	YR/SN	QTY	DESCRIPTION
	86992395		1	MOTOR DE ARRANQUE 12V, 2.7kW 12 V, 2.7 kW; Incl 1 - 42
	86992395R		1	MOTOR ARRANQUE RECUP 12V, 2.7kW 580N (Brazil) (1/12)
	86992395C		1	MOTOR ARRANQUE A REN 12V, 2.7kW Return Number
	86992395GV		1	MOTOR DE ARRANQUE 12V, 2.7kW 12 V, 2.7 kW
1	87438992		1	ESTATOR Housing, Yoke; Incl 2,3
2	87438993		1	ALOJAMENTO
3	87438925		2	ESCOVA
4	87438926		1	ARMADURA Incl 5,6
5	87438927		1	ROLAMENTO ESFÉRICO 35 mm OD
6	87438928		1	ROLAMENTO ESFÉRICO 30 mm OD
	87438994		1	CLUTCH ASSEMBLY Incl 7 - 12
7	87438929		1	KIT MOTOR ARRANQUE Clutch Pinion
8	87438930		1	KIT MOTOR ARRANQUE Clutch Assembly; Incl 9,10
9	87438931		1	ROLAMENTO ESFÉRICO 47 mm OD
10	87438932		1	ROLAMENTO ESFÉRICO 47 mm OD
11	87438933		1	MOLA DE COMPRESSÃO
12	87438935		1	EIXO Clutch
13	87438937		1	ALOJAMENTO
14	87438940		1	SOLENOIDE Magnetic; Incl 15 - 21
15	87438941		1	KIT MOTOR ARRANQUE Terminal M
16	87438942		1	KIT MOTOR ARRANQUE Terminal C
17	87438944		1	PLUNGER ASSY.
18	87438946		1	JUNTA Solenoid Switch
19	87438948		1	COBERTURA Solenoid
20	87438995		1	BUCHA Drain
21	87438950		3	PARAFUSO M5 x 14mm With Washer; M5 x 14
22	87438996		1	FIXADOR Brush; Incl 23
23	87438997		4	MOLA Brush Tension
24	87438999		1	COBERTURA
25	87439000		1	ESFERA

580N-RETRO-CARREGADORA (BRASIL)

MOTOR DE PARTIDA

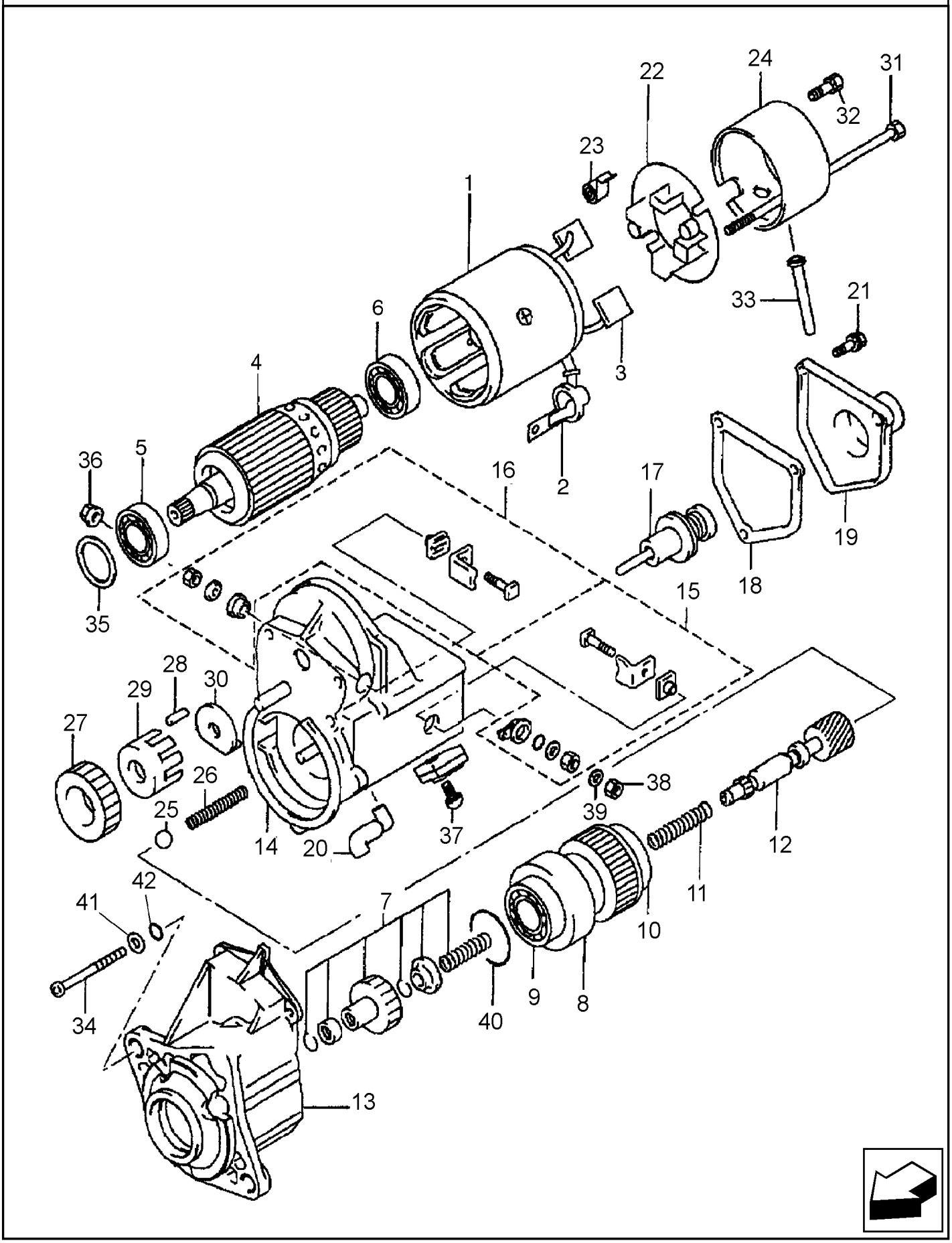

MOTOR DE PARTIDA

REF FN	PART NUMBER	YR/SN	QTY	DESCRIPTION
26	87439001		1	MOLA DE COMPRESSÃO
27	87439002		1	ENGRENAGEM
28	87439003		5	ROLO Clutch
29	87439004		1	RETENTOR
30	87439005		1	RETENTOR
31	87438951		2	PARAFUSO M6 x 182mm
32	87439006		2	PARAFUSO CABECA FLAN Phil Pan Hd, M5 x 9.40mm M5 x 9.4
33	87439007		1	BUCHA Drain
34	87439008		3	PARAFUSO Sl Pan Hd, M6 x 70mm M6 x 70
35	87438954		1	ARRUELA PLANA Felt
36	87439009		1	PORCA M10 M10
37	87438956		1	PARAFUSO M5 x 10mm M5 x 10
38	100016		1	PORCA M10 x 1.5, Cl 8
39	892-11010		1	ANILHA DE RETENÇÃO M10
40	87439010		1	VEDANTE 2.4mm Thk x 47.2mm ID
41	87439061		3	ARRUELA PLANA 9/32 x 1/2 x 3/64
42	87439011		3	O-RING 4.8mm ID 4.8 ID

55.301.01	01	p1	9/2021

ALTERNADOR

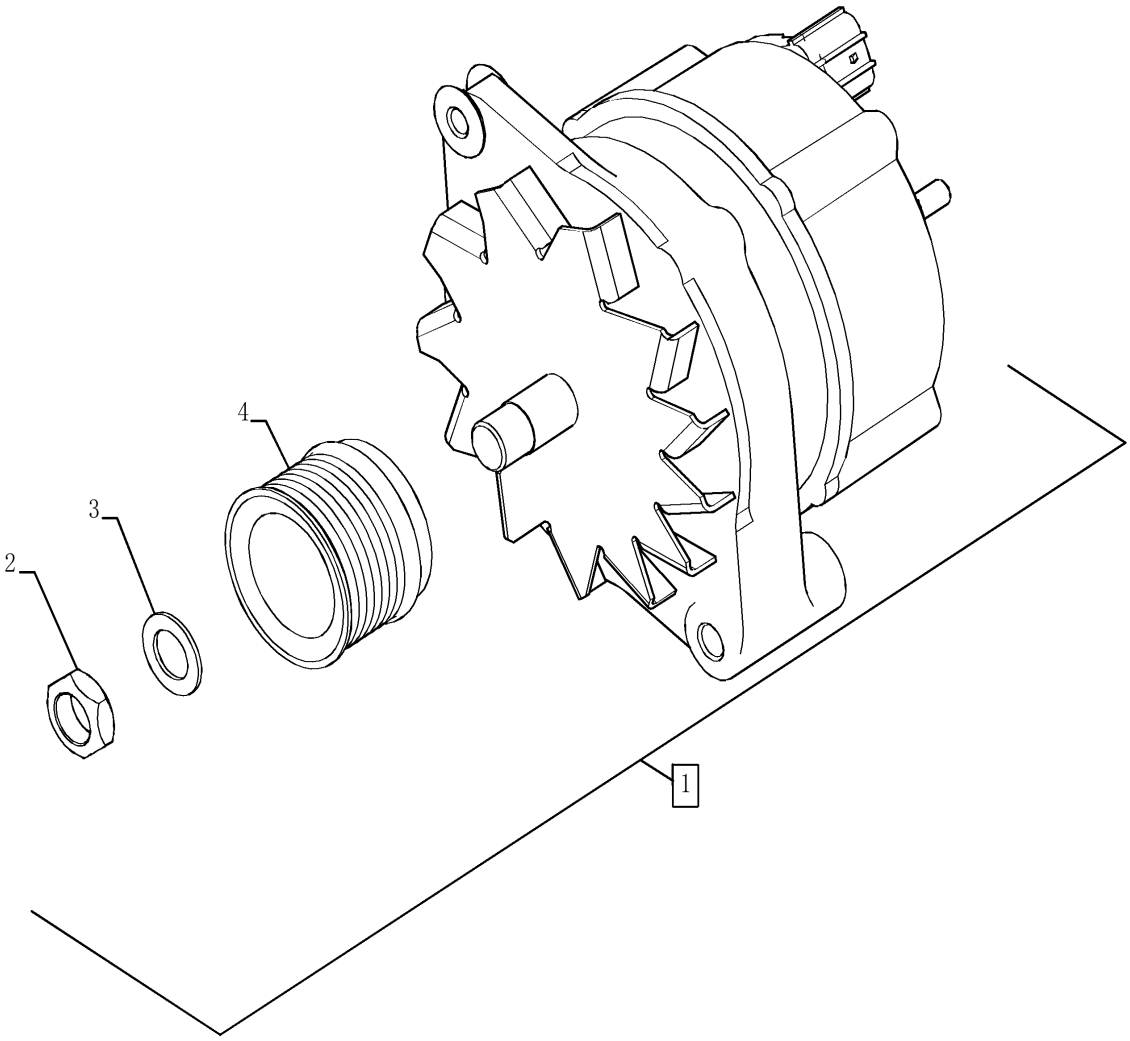

ALTERNADOR

REF	FN	PART NUMBER	YR/SN	QTY	DESCRIPTION
1		84254289		1	ALTERNADOR 12V, 120A, W/ Pulley Incl 2 - 4
		84254289R		1	ALTERNADOR RECUPERAD 12V, 120A, W/ Pulley 580N (BRAZIL) (1/12-)
		84254289C			ALTERNADOR A RENOVAR 12V, 120A, W/ Pulley Return Number
2		NSS		1	NO SE VENDE SEPARADO NUT, Incl in 1
3		NSS		1	NO SE VENDE SEPARADO WASHER, Incl in 1
4		NSS		1	NO SE VENDE SEPARADO PULLEY, Incl in 1

580N-RETRO-CARREGADORA (BRASIL)

55.301.07	01	p1	9/2021

BATERIA, DUPLA - PARTIDA A FRIO

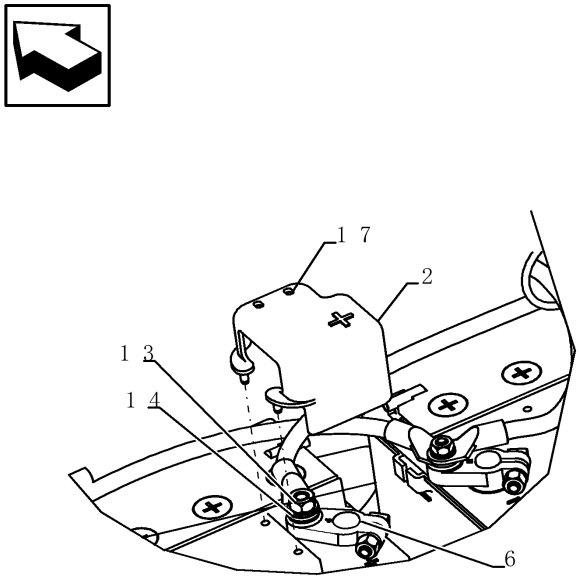

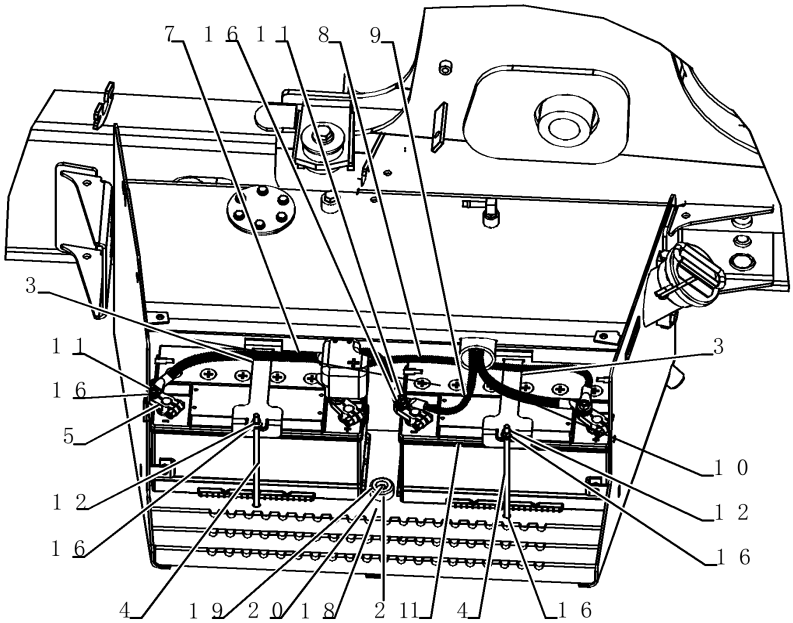

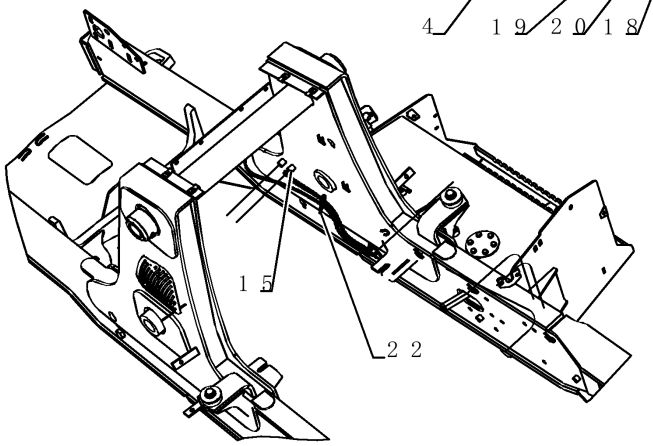

BATERIA, DUPLA - PARTIDA A FRIO

REF	FN	PART NUMBER	YR/SN	QTY	DESCRIPTION
1		87403835		2	BATERIA ÚMIDA Group 49, 12V, 850 CCA, Post 12V; 850 CCA; 95 AH
2		87664021		2	COVER
3		87653377		2	SUPORTE
4		87522766		2	PARAFUSO Hex, M8 x 220mm, Cl 8.8
5		87735578		2	CONECTOR TERMINAL 5/16 - 18 Stud
6		87735577		2	CONECTOR TERMINAL 3/8 - 16 Stud
7		87610682		1	CABO BATERIA NEGATIV 485mm L
8		87610681		1	CABO DE BATERIA
9		87610680		1	CABO BATERIA NEGATIV 1200mm L BSN
9		47970326		1	CABO BATERIA NEGATIV ASN
10		87610679		1	CABO DE BATERIA BSN
10		47970323		1	CABO DE BATERIA ASN
11		425-105		2	PORCA 5/16"-18 NC, G5
12		832-10408		2	CONTRA PORCA M8 x 1.25, Cl 8.8
13		425-106		2	PORCA 3/8"-16, Cl 5
14		87655046		2	ANILHA ESPECIAL 10.65mm ID x 23mm OD x 2.2mm Thk
15		844-10025		AR	PARAFUSO FLANGEADO Hex, M10 x 25mm, Cl 8.8 BSN
16		87655042		6	ANILHA ESPECIAL 8.8mm ID x 17.5mm OD x 2.2mm Thk
17		87486703		2	BRAÇADEIRA DE CABO 312mm L CABLE STRAP
18		832-10406		1	CONTRA PORCA M6 x 1, Cl 8
19		87655041		1	ANILHA ESPECIAL 6.85mm ID x 13.5mm OD x 2mm Thk
20		614-6025		1	PARAFUSO Hex, M6 x 1 x 25mm, Cl 8.8, Full Thd
21		87671746		1	PARA-CHOQUE Neoprene
22		L18331		1	BRAÇADEIRA DE CABO 375.9mm L, Nylon, Black CABLE STRAP
23		84281665		1	COVER Battery
24		87719444		1	FITA ANTI-DESLIZAMEN
25		614-8016		4	PARAFUSO Hex, M8 x 1.25 x 16mm, Cl 8.8, Full Thd
26		895-15008		4	ARRUELA PLANA 9mm ID x 20mm OD x 1.6mm Thk

580N-RETRO-CARREGADORA (BRASIL)

55.301.08	01	p1	9/2021

BATERIA, SIMPLES

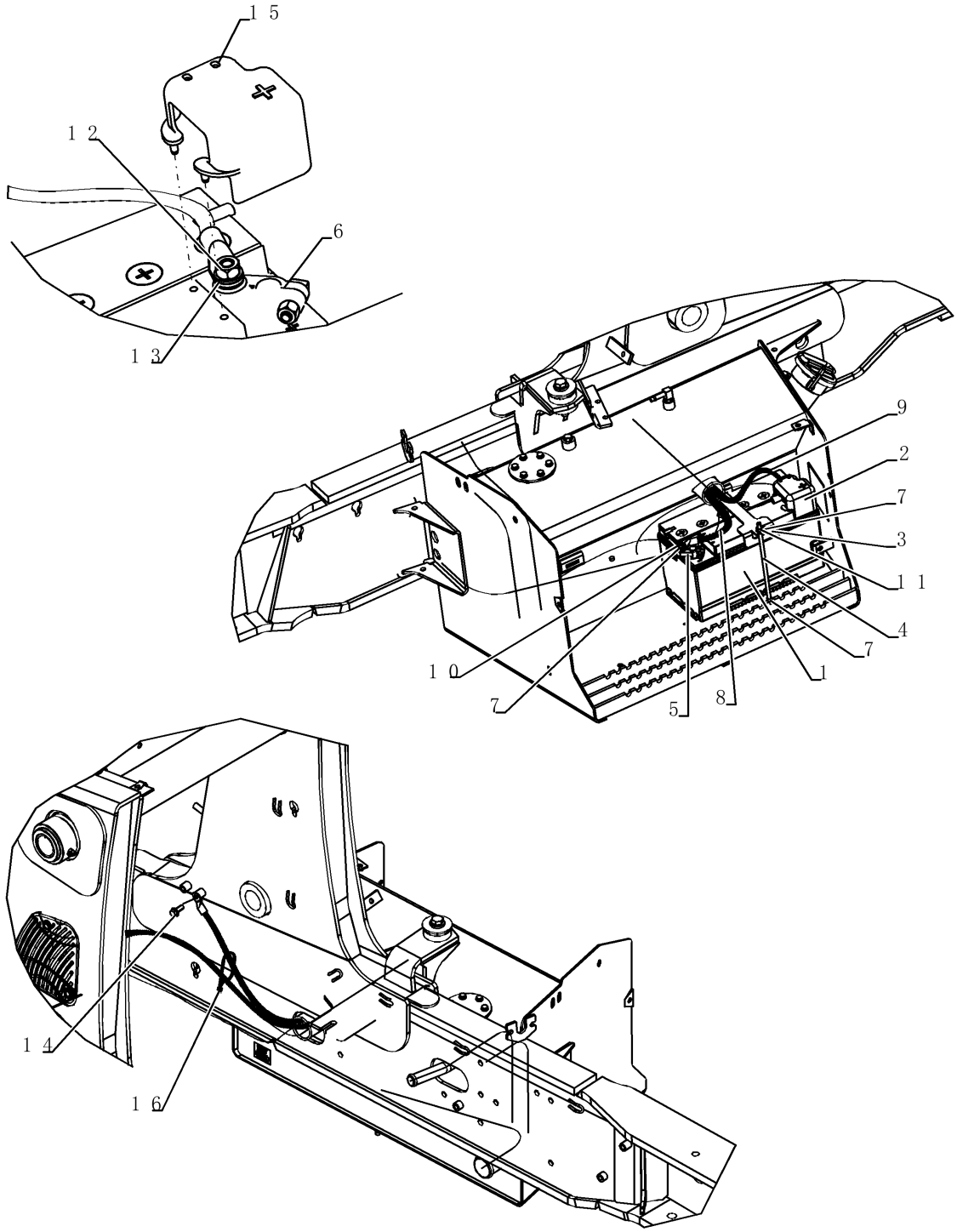

BATERIA, SIMPLES

REF	FN	PART NUMBER	YR/SN	QTY	DESCRIPTION
1		87403835		1	BATERIA ÚMIDA Group 49, 12V, 850 CCA, Post 12V; 850 CCA; 95 AH
2		87664021		1	COVER
3		87653377		1	SUPORTE
4		87522766		1	PARAFUSO Hex, M8 x 220mm, Cl 8.8
5		87735578		1	CONECTOR TERMINAL 5/16 - 18 Stud
6		87735577		1	CONECTOR TERMINAL 3/8 - 16 Stud
7		87655042		3	ANILHA ESPECIAL 8.8mm ID x 17.5mm OD x 2.2mm Thk
8		87610680		1	CABO BATERIA NEGATIV 1200mm L
9		87610679		1	CABO DE BATERIA
10		425-105		1	PORCA 5/16"-18 NC, G5
11		832-10408		1	CONTRA PORCA M8 x 1.25, Cl 8.8
12		425-106		1	PORCA 3/8"-16, Cl 5
13		87655046		1	ANILHA ESPECIAL 10.65mm ID x 23mm OD x 2.2mm Thk
14		844-10025		AR	PARAFUSO FLANGEADO Hex, M10 x 25mm, Cl 8.8
15		87486703		1	BRAÇADEIRA DE CABO 312mm L CABLE STRAP
16		L18331		1	BRAÇADEIRA DE CABO 375.9mm L, Nylon, Black CABLE STRAP
17		84281665		1	COVER Battery
18		87719444		1	FITA ANTI-DESLIZAMEN
19		614-8016		4	PARAFUSO Hex, M8 x 1.25 x 16mm, Cl 8.8, Full Thd
20		895-15008		4	ARRUELA PLANA 9mm ID x 20mm OD x 1.6mm Thk

580N-RETRO-CARREGADORA (BRASIL)

55.301.08	02	p1	9/2021

SISTEMA ELÉTRICO - BATERIA SIMPLES

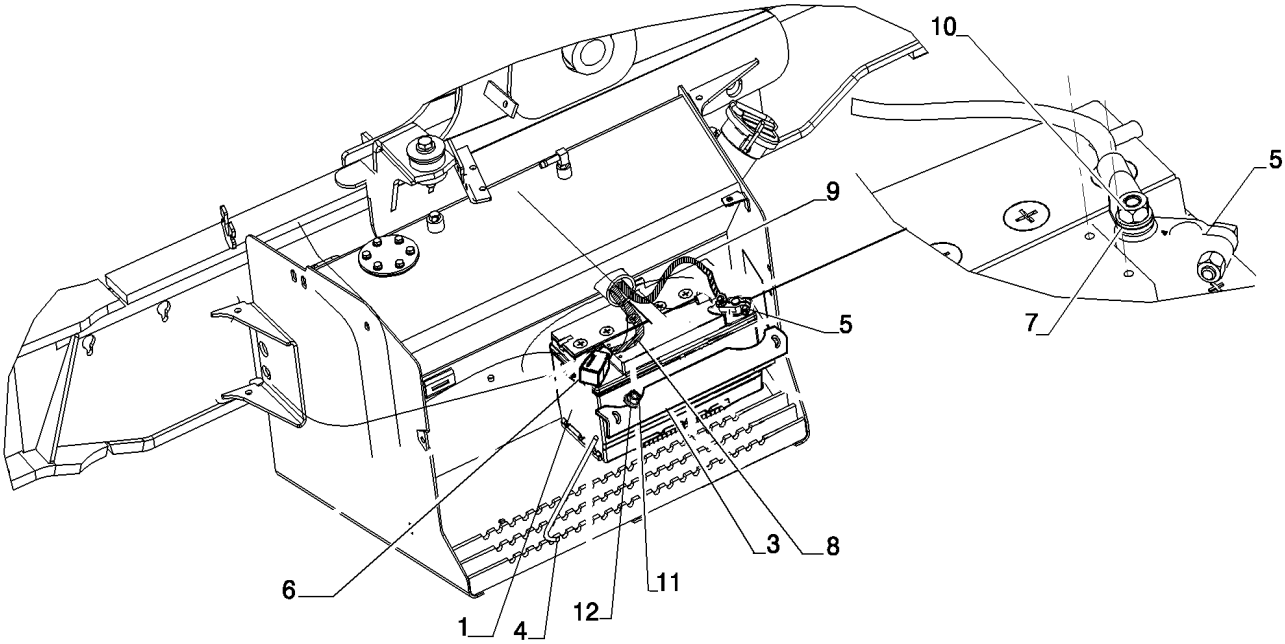

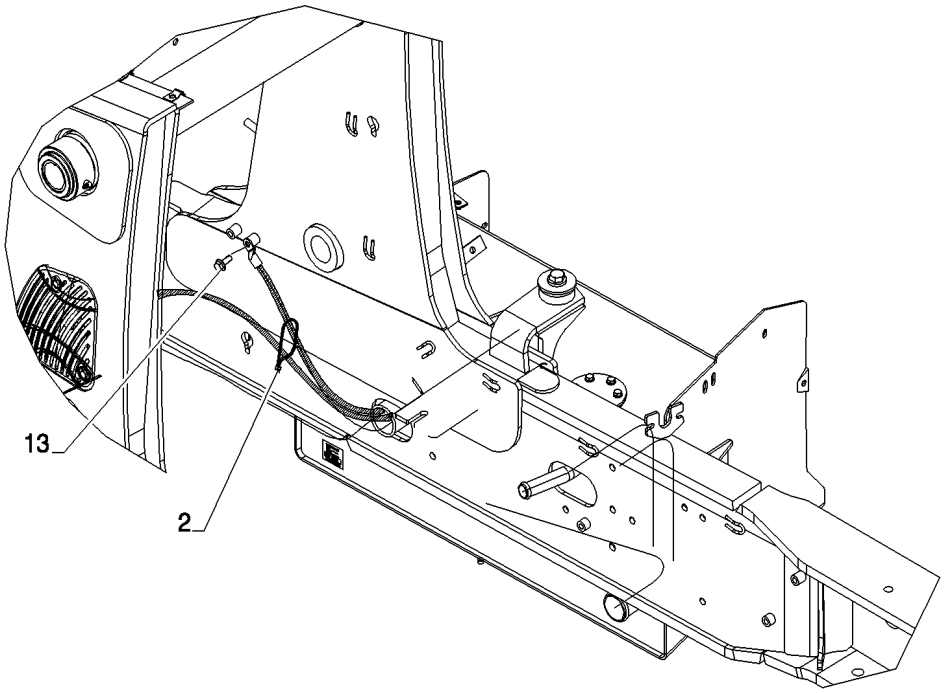

SISTEMA ELÉTRICO - BATERIA SIMPLES

REF	FN	PART NUMBER	YR/SN	QTY	DESCRIPTION
1		84251802		1	BATERIA ÚMIDA
1		{48015719}		1	BATERIA ÚMIDA
2		L18331		1	BRAÇADEIRA DE CABO 375.9mm L, Nylon, Black CABLE STRAP
3		391091A1		1	SUPORTE
4		365357A1		2	HASTE
5		87735578		1	CONECTOR TERMINAL 5/16 - 18 Stud
6		87665406		1	CABO
7		87655042		1	ANILHA ESPECIAL 8.8mm ID x 17.5mm OD x 2.2mm Thk
8		87610679		1	CABO DE BATERIA BSN
8		47970323		1	CABO DE BATERIA ASN
9		87610680		1	CABO BATERIA NEGATIV 1200mm L BSN
9		47970326		1	CABO BATERIA NEGATIV ASN
10		425-105		1	PORCA 5/16"-18 NC, G5
11		832-10408		2	CONTRA PORCA M8 x 1.25, Cl 8.8
12		895-15008		2	ARRUELA PLANA 9mm ID x 20mm OD x 1.6mm Thk
13		844-10025		1	PARAFUSO FLANGEADO Hex, M10 x 25mm, Cl 8.8

580N-RETRO-CARREGADORA (BRASIL)

55.404.01	01	p1	9/2021

SISTEMA ELÉTRICO - FARÓIS, TOLDO ROPS

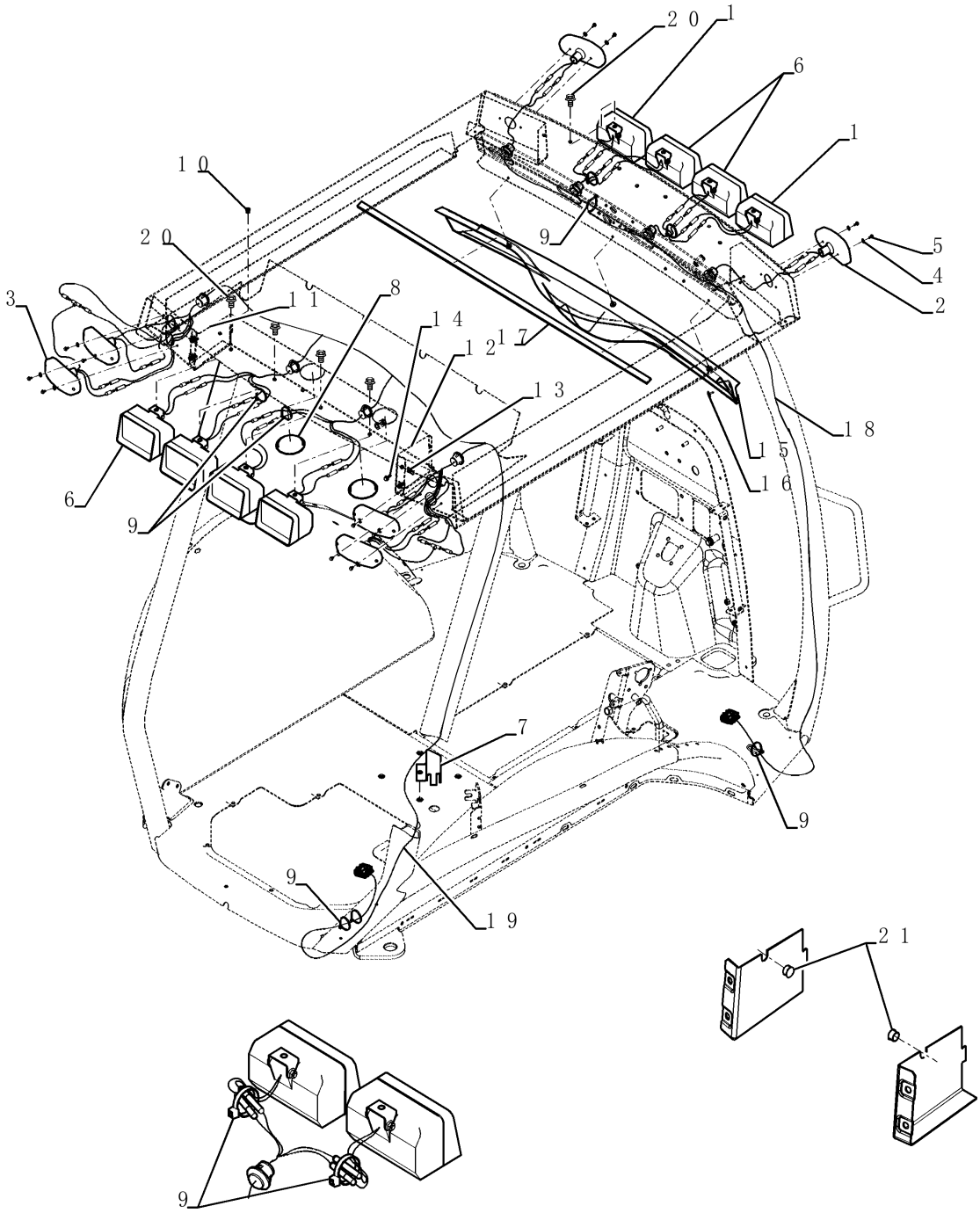

SISTEMA ELÉTRICO - FARÓIS, TOLDO ROPS

REF	FN	PART NUMBER	YR/SN	QTY	DESCRIPTION
1		87343247		2	LÂMPADA DIANTEIRA Halogen, 12V, 55W, Clear
2		D135384		4	LAMP 12V
3		D121152		2	LÂMPADA 12V
4		495-31022		12	ARRUELA PLANA #10
5		329032A1		12	PARAFUSO Hex WAHR HD TPG #10 x 0.375 END TT
6		87443081		6	LUZ 12V
7		NS		1	SEM SERVIÇO Not Used
8		D93716		2	BUJÃO 73.mm ID x 88.9mm OD
9		L11541		10	BRAÇADEIRA DE CABO 203.2mm L, Nylon CABLE STRAP
10		353-402		4	TAMPÃO PLÁSTICO Dome, .375" hole, Nylon
11		84286660		1	COBERTURA
12		84286659		1	COBERTURA
13		833-40406		4	PORCA-MOLA M6, U
14		87310098		4	PARAFUSO FLANGEADO M6 x 20 Full SST BLO
15		367712A3		1	COBERTURA
16		F64519		5	PARAFUSO Cross Wash Hd, #10-16 x 3/4"
17		385506A1		1	TIRA DE PROTECÇÃO
18		404617A1		1	CHICOTE
19		396023A2		1	CHICOTE
20		128312A1		8	PARAFUSO FLANGEADO Hvy Hex, M10 x 1.5 x 15mm, Gr 8.8
21		86625128		2	BUJÃO Dome, .562" hole, Nylon

580N-RETRO-CARREGADORA (BRASIL)

55.404.01	02	p1	9/2021

SISTEMA ELÉTRICO - FARÓIS, TOLDO ROPS

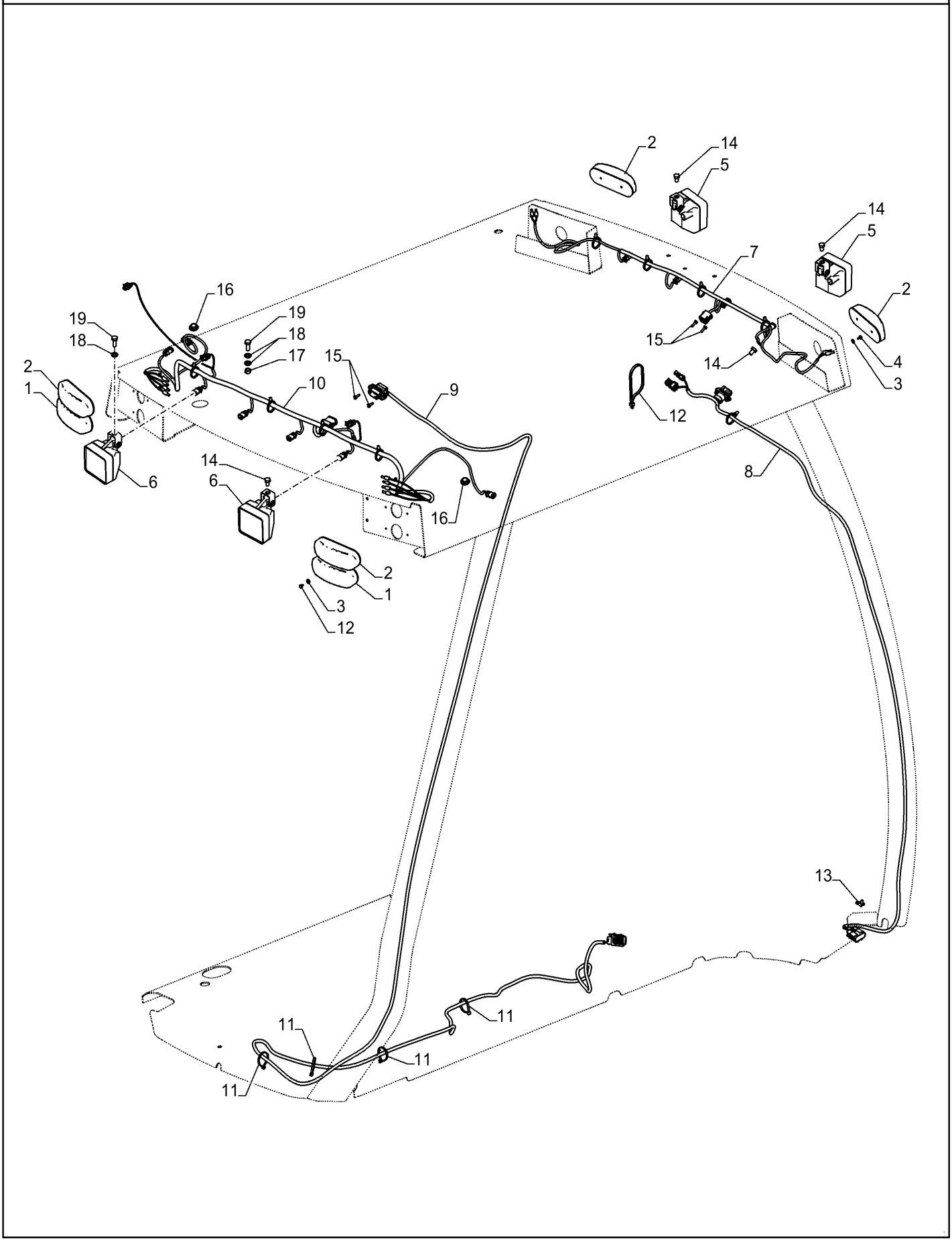

SISTEMA ELÉTRICO - FARÓIS, TOLDO ROPS

REF	FN	PART NUMBER	YR/SN	QTY	DESCRIPTION
1		D121152		2	LÂMPADA 12V
2		D135384		4	LAMP 12V
3		495-31022		12	ARRUELA PLANA #10
4		329032A1		12	PARAFUSO Hex WAHR HD TPG #10 x 0.375 END TT
5		84236850		2	LUZ Halogen, 12V, 55W, Clear
6		87584890		2	LIGHT ASSY. Halogen, 12V, 55W, Clear
7		47533334		1	CHICOTE Luzes Dianteiras
8		47533349		1	CHICOTE A-POST WITH WIPER
9		48049785		1	CHICOTE C-POST
10		48049786		1	CHICOTE Luzes Traseiras
11		L11541		4	BRAÇADEIRA DE CABO 203.2mm L, Nylon
12		L18331		1	BRAÇADEIRA DE CABO 375.9mm L, Nylon, Black
13		87707841		1	GRAMPO Hole DIA 6.35mm
14		128312A1		5	PARAFUSO FLANGEADO Hvy Hex, M10 x 1.5 x 15mm, Gr 8.8
15		280-14512		4	PARAFUSO Hex Wash Hd, #10 x 3/4"
16		14507687		2	BUJÃO 20mm ID
17		86500689		1	PORCA M10 x 1.5, Cl 10
18		86624176		3	ARRUELA PLANA Flat, 11mmID x 20mmOD x 2mm Thk, ZND
19		{43139}		2	

580N-RETRO-CARREGADORA (BRASIL)

55.404.02		p1	9/2021

LUZ DA MATRÍCULA E SUPORTE

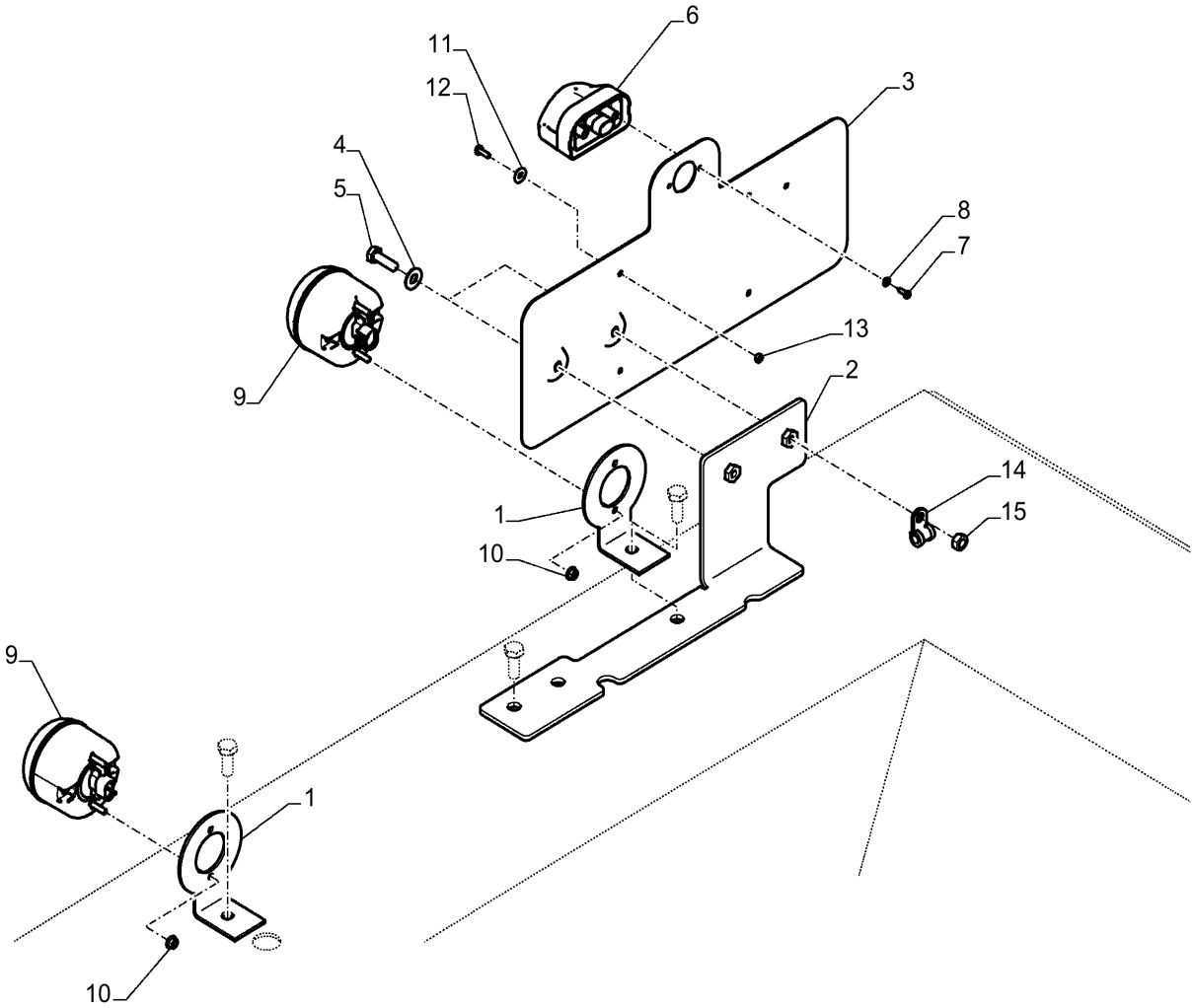

LUZ DA MATRÍCULA E SUPORTE

REF	FN	PART NUMBER	YR/SN	QTY	DESCRIPTION
1		47597074		2	SUPORTE Luz Traseira LE
2		47597381		1	SUPORTE Placa de Licensa
3		47601698		1	PLACA License
4		86625263		2	ARRUELA PLANA 9mm ID x 20mm OD x 1.6mm Thk
5		43127		2	PARAFUSO Hex, M8 x 1.25 x 25mm, Cl 8.8
6		87301999		1	ILUMINAÇÃO DA PLACA
7		760-14113		2	PARAFUSO Pan Hd, M3.5 x 13
8		14497731		2	ARRUELA PLANA 4.3mm ID x 8mm OD x 0.8mm Thk
9		84185527		2	LUZ 12V, 21W, Clear
10		825-2405		4	PORCA FLANGEADA M5 x .8, Flg, Cl 8
11		12638101		2	ARRUELA PLANA 5.2mm ID x 14mm OD x 1mm Thk
12		13272011		2	PARAFUSO Pozidriv Pan Hd, M4 x 12mm, Cl 5.8, Full Thd
13		10794001		2	PORCA
14		10450090		1	BRAÇADEIRA 8mm, Coat, 9mm Bolt Hole, P Type
15		43362		4	PORCA M8 x 1.25, Cl 10

55.404.03		p1	9/2021

LUZ DA MATRÍCULA E SUPORTE

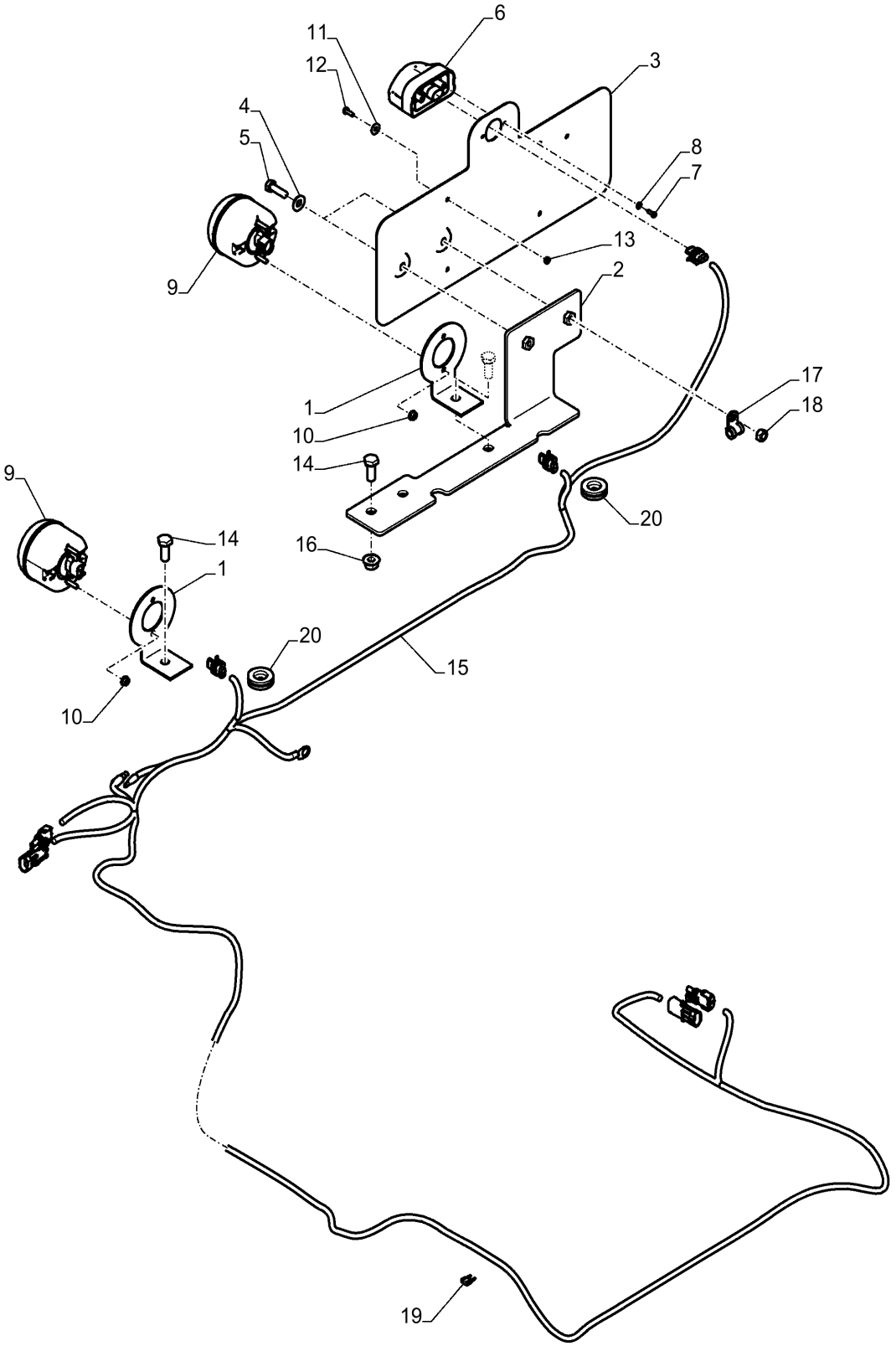

LUZ DA MATRÍCULA E SUPORTE

REF	FN	PART NUMBER	YR/SN	QTY	DESCRIPTION
1		47597074		2	SUPORTE Luz de Ré LE
2		47597381		1	SUPORTE Placa de Licensa
3		47601698		1	PLACA
4		86625263		2	ARRUELA PLANA 9mm ID x 20mm OD x 1.6mm Thk
5		43127		2	PARAFUSO Hex, M8 x 1.25 x 25mm, Cl 8.8
6		87301999		1	ILUMINAÇÃO DA PLACA
7		760-14113		2	PARAFUSO Pan Hd, M3.5 x 13
8		14497731		2	ARRUELA PLANA 4.3mm ID x 8mm OD x 0.8mm Thk
9		84185527		2	LUZ 12V, 21W, Clear
10		825-2405		4	PORCA FLANGEADA M5 x .8, Flg, Cl 8
11		12638101		2	ARRUELA PLANA 5.2mm ID x 14mm OD x 1mm Thk
12		13272011		2	PARAFUSO Pozidriv Pan Hd, M4 x 12mm, Cl 5.8, Full Thd
13		10794001		2	PORCA
14		43139		2	PARAFUSO M10 x 1.5, 25mm L Cl8.8 Full Thread
15		47602508		1	CHICOTE
16		825-2410		1	PORCA FLANGEADA M10 x 1.5, Flg, Cl 8
17		10450090		4	BRAÇADEIRA 8mm, Coat, 9mm Bolt Hole, P Type
18		43362		1	PORCA M8 x 1.25, Cl 10
19		121412A1		1	FUSÍVEL 10A, Mini, Red
20		10397680		2	PASSA-FIOS

580N-RETRO-CARREGADORA (BRASIL)

FAROL, ROTATIVO (MODELOS COM CABINE OU COM TOLDO)

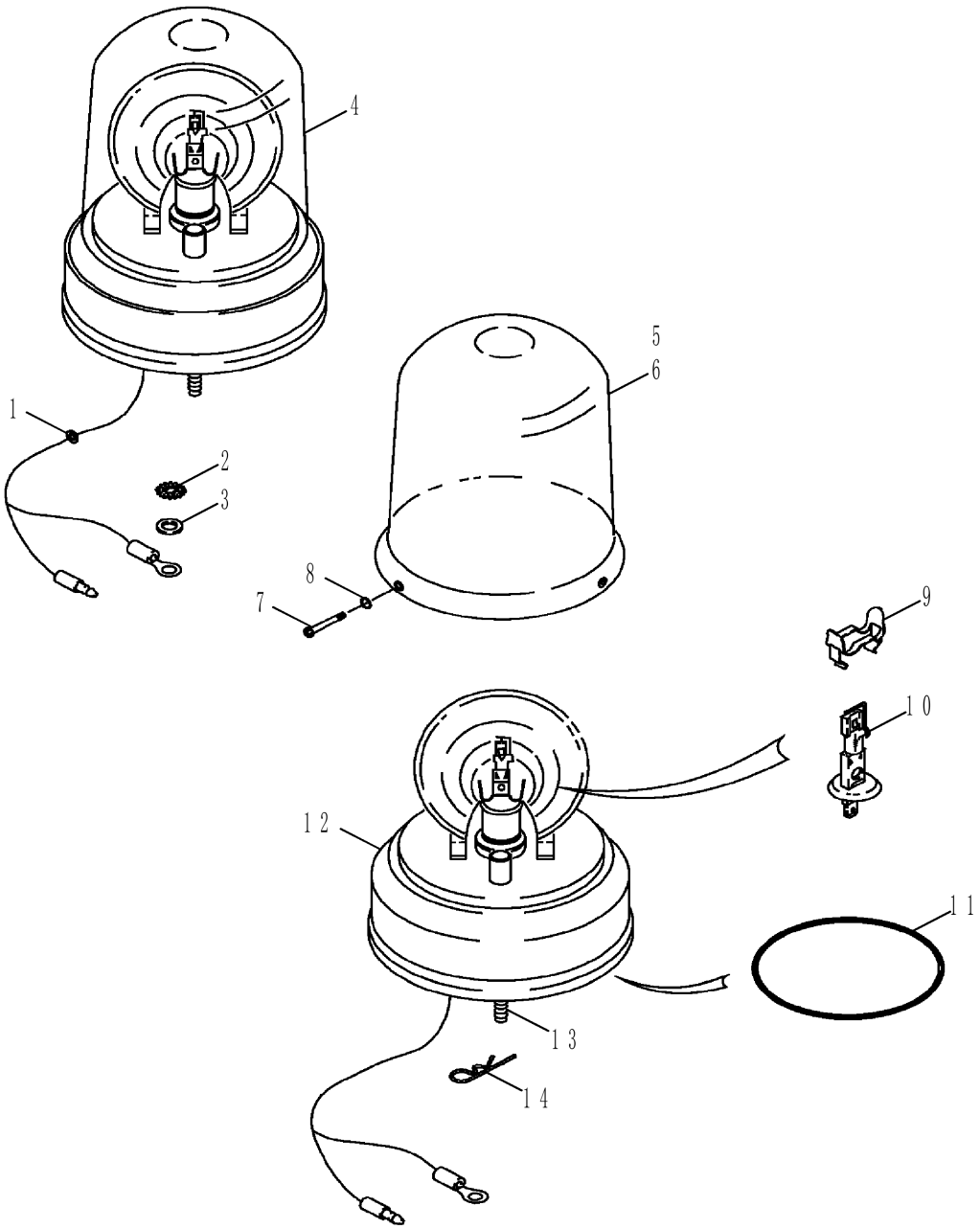

FAROL, ROTATIVO (MODELOS COM CABINE OU COM TOLDO)

FAROL, ROTATIVO (MODELOS COM CABINE OU COM TOLDO)

REF	FN	PART NUMBER	YR/SN	QTY	DESCRIPTION
		84292396		1	KIT DE SERVIÇO Rotating Beacon; Amber, 12V; Inc 1 - 5, 7 - 16 and Instructions
1		A23870		1	PASSA-FIOS
2		493-11026		1	ANILHA DE RETENÇÃO Ext-Int Tooth, 1/4" Ground
3		495-21031		1	ARRUELA PLANA 5/16" ID x 3/4" OD x 1/16" Thk
4		108366A1		1	FAROL ROTATIVO Rotating; Amber, 12V; Inc 5, 7 - 14
5		A187542		1	LENTE Amber; If Used
6		127158A1		1	LENTE Blue; Optional; Not Included In Kit, Purchase Separately; If Used
7		168-71		3	PARAFUSO AUTO-ROSCAN Type U, Rnd Hd, #8 x 1/2"
8		238-5005		3	O-RING 0.094" ID x 0.062" Width
9		101531A1		1	GRAMPO
10		86616248		1	LÂMPADA H1, 12V, 55W
11		A187575		1	O-RING Drive Motor
12		NSS		1	NO SE VENDE SEPARADO BASE With Drive Motor, Incl in 4
13		614-6020		3	PARAFUSO Hex, M6 x 1 x 20mm, Cl 8.8, Full Thd
14		136-54		3	PINO 1/4 x 11/16
15		84222284		1	INTERRUPTOR LUZ DE A Rotating, (Not Shown)
16		121412A1		1	FUSÍVEL 10A, Mini, Red (Not Shown)
17		84292398		1	CHICOTE (Not Shown)

580N-RETRO-CARREGADORA (BRASIL)

55.408.01	02	p1	9/2021

BUZINA

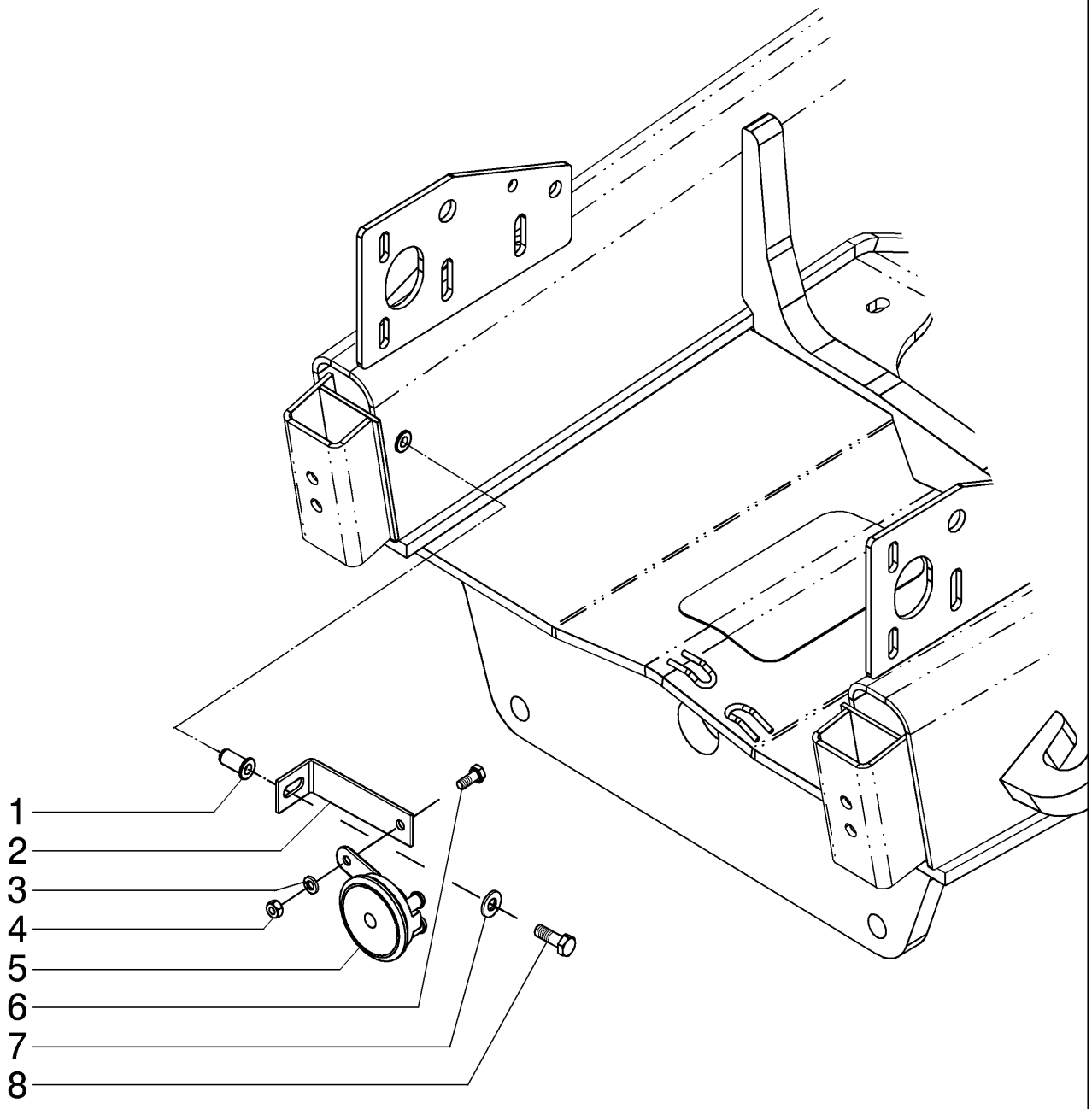

BUZINA

REF	FN	PART NUMBER	YR/SN	QTY	DESCRIPTION
1		87417721		1	ENCHIMENTO ROSCADO M10 x 1.5-6H x 29 L
2		87423496		1	SUPORTE
3		892-11008		1	ANILHA DE RETENÇÃO 8mm ID
4		829-1408		1	PORCA Hex, M8 x 1.25, Cl 10.9
5		237582A1		1	BUZINA
6		87655046		1	ANILHA ESPECIAL 10.65mm ID x 23mm OD x 2.2mm Thk
7		614-10030		1	PARAFUSO Hex, M10 x 1.5 x 30mm, Cl 8.8, Full Thd

55.408.02	01	p1	9/2021

ALARME DE RÉ

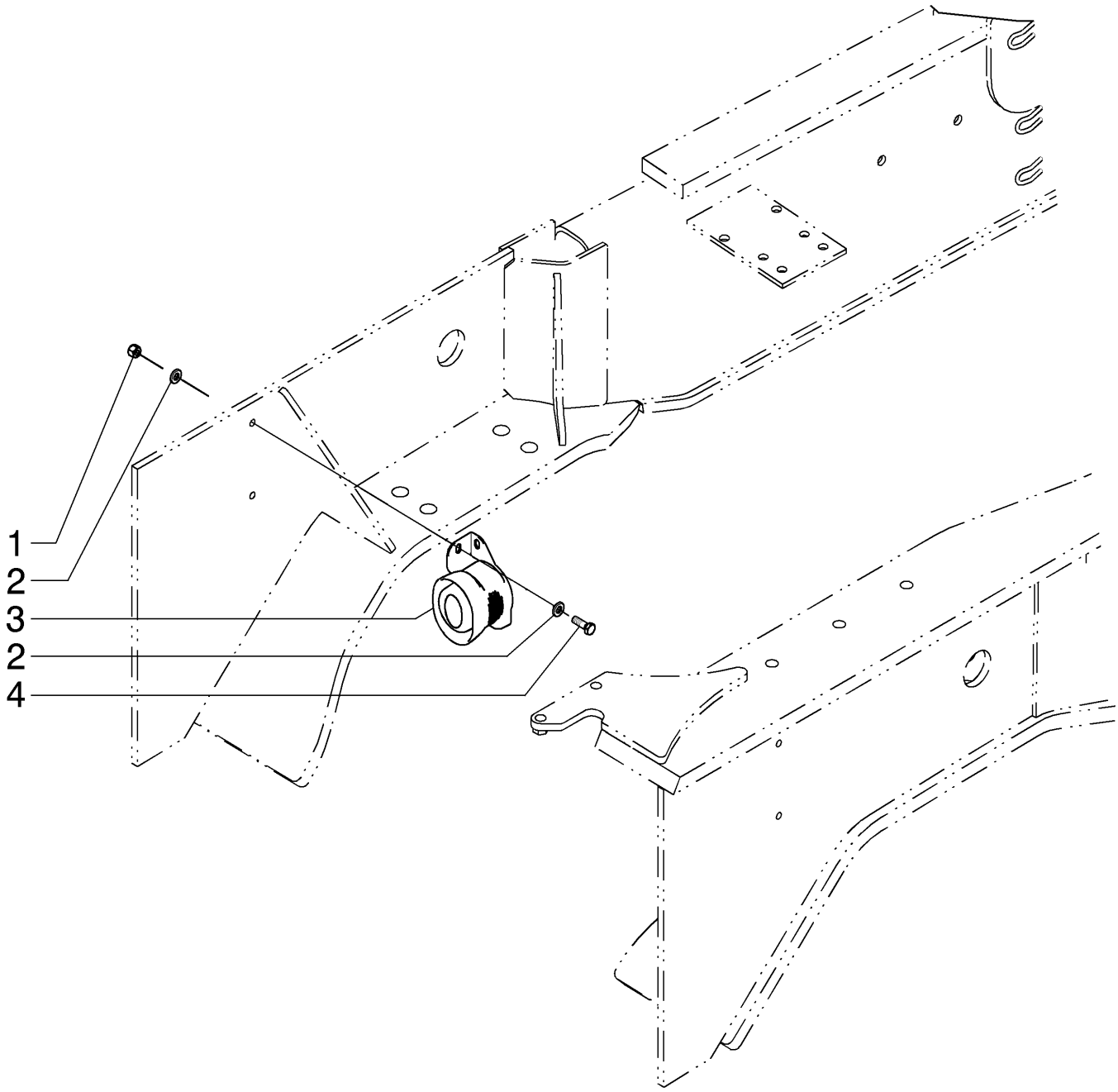

ALARME DE RÉ

REF	FN	PART NUMBER	YR/SN	QTY	DESCRIPTION
1		832-10408		2	CONTRA PORCA M8 x 1.25, Cl 8.8
2		87655042		4	ANILHA ESPECIAL 8.8mm ID x 17.5mm OD x 2.2mm Thk
3		87470931		1	ALARME DE RE 107DB, 12-36V
3		87010223		1	BUZINA VIBRATÓRIA 107DBA,12-24VDC
4		43127		2	PARAFUSO Hex, M8 x 1.25 x 25mm, Cl 8.8

580N-RETRO-CARREGADORA (BRASIL)

55.510.01	01	p1	9/2021

RÁDIO

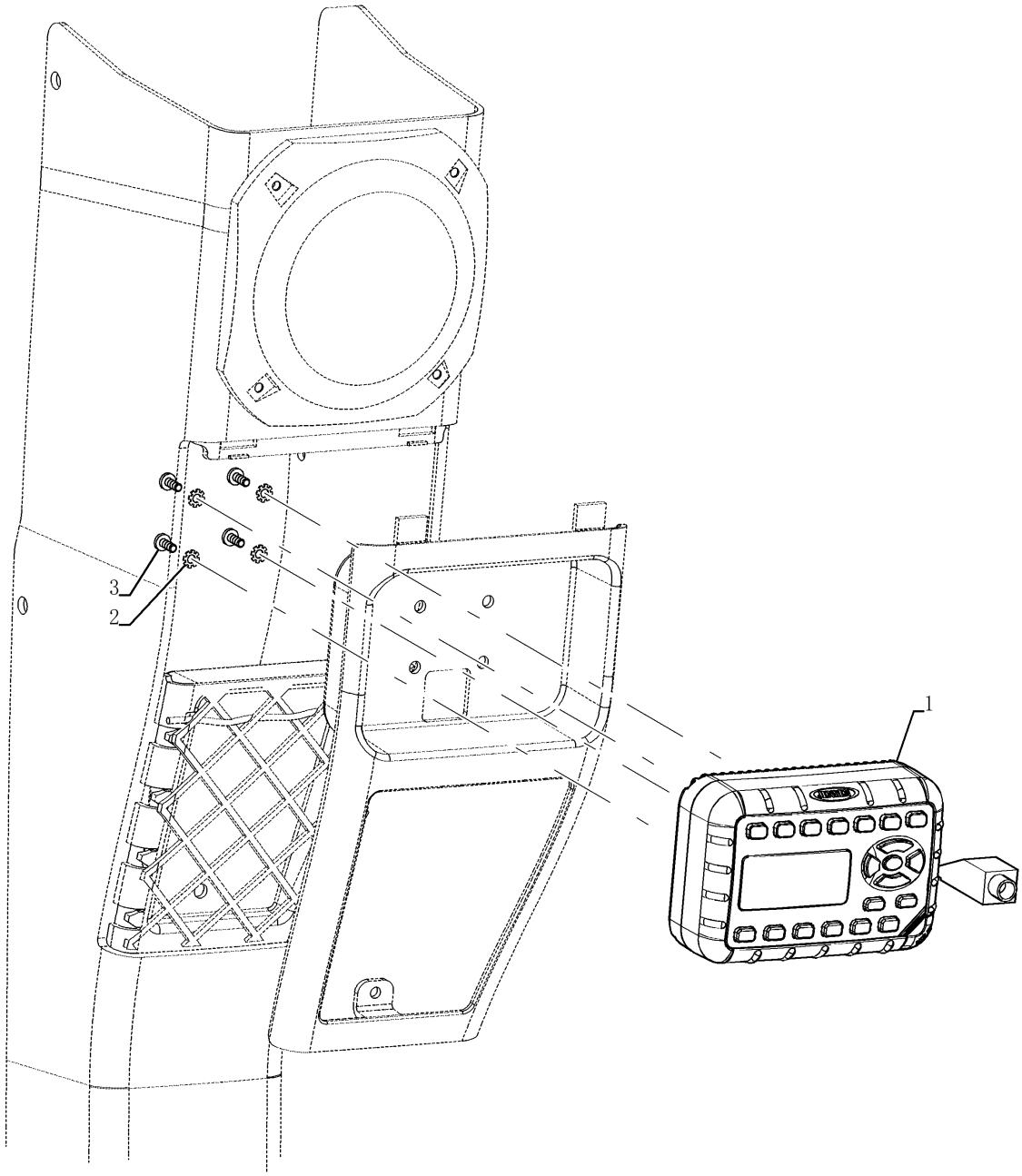

RÁDIO

REF	FN	PART NUMBER	YR/SN	QTY	DESCRIPTION
1		87672223		1	RÁDIO WB/AM/FM/XM/AUX
2		893-11004		4	ANILHA DE RETENÇÃO Ext Tooth, M4
3		840-1410		4	PARAFUSO Pan, M4 x 10mm, Cl 4.8

580N-RETRO-CARREGADORA (BRASIL)

55.512.13	01	p1	9/2021

CHICOTE, INSTALAÇÃO - CONSOLE FRONTAL STD, TRANSMISSÃO STANDARD TOLDO

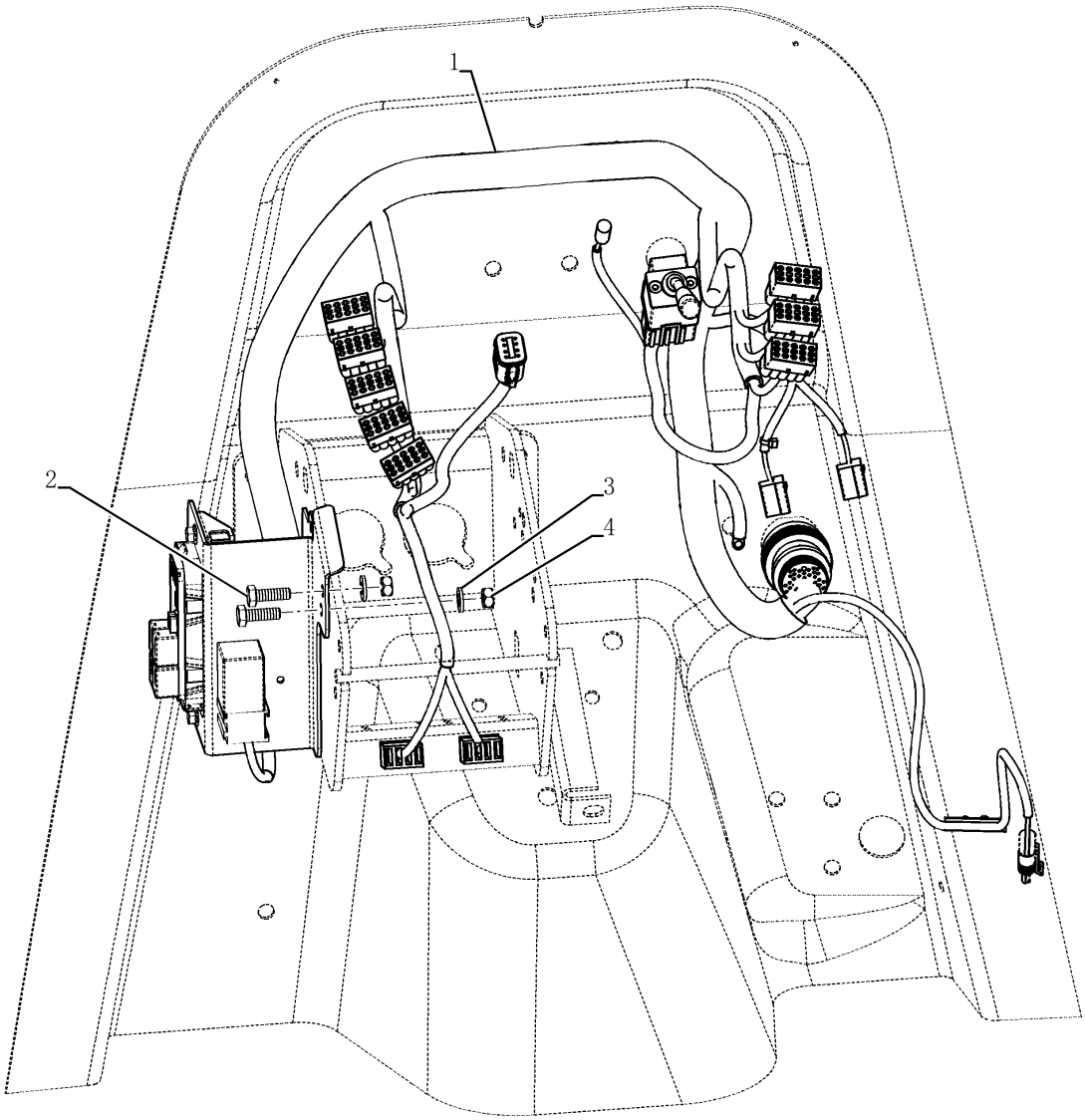

CHICOTE, INSTALAÇÃO - CONSOLE FRONTAL STD, TRANSMISSÃO STANDARD TOLDO

REF	FN	PART NUMBER	YR/SN	QTY	DESCRIPTION
1		84342265		1	CHICOTE Transmission
2		43127		2	PARAFUSO Hex, M8 x 1.25 x 25mm, Cl 8.8
3		87655042		2	ANILHA ESPECIAL 8.8mm ID x 17.5mm OD x 2.2mm Thk
4		829-1408		2	PORCA Hex, M8 x 1.25, Cl 10.9

580N-RETRO-CARREGADORA (BRASIL)

55.512.14	01	p1	9/2021

CHICOTE - CONSOLE FRONTAL, INTERRUPTORES

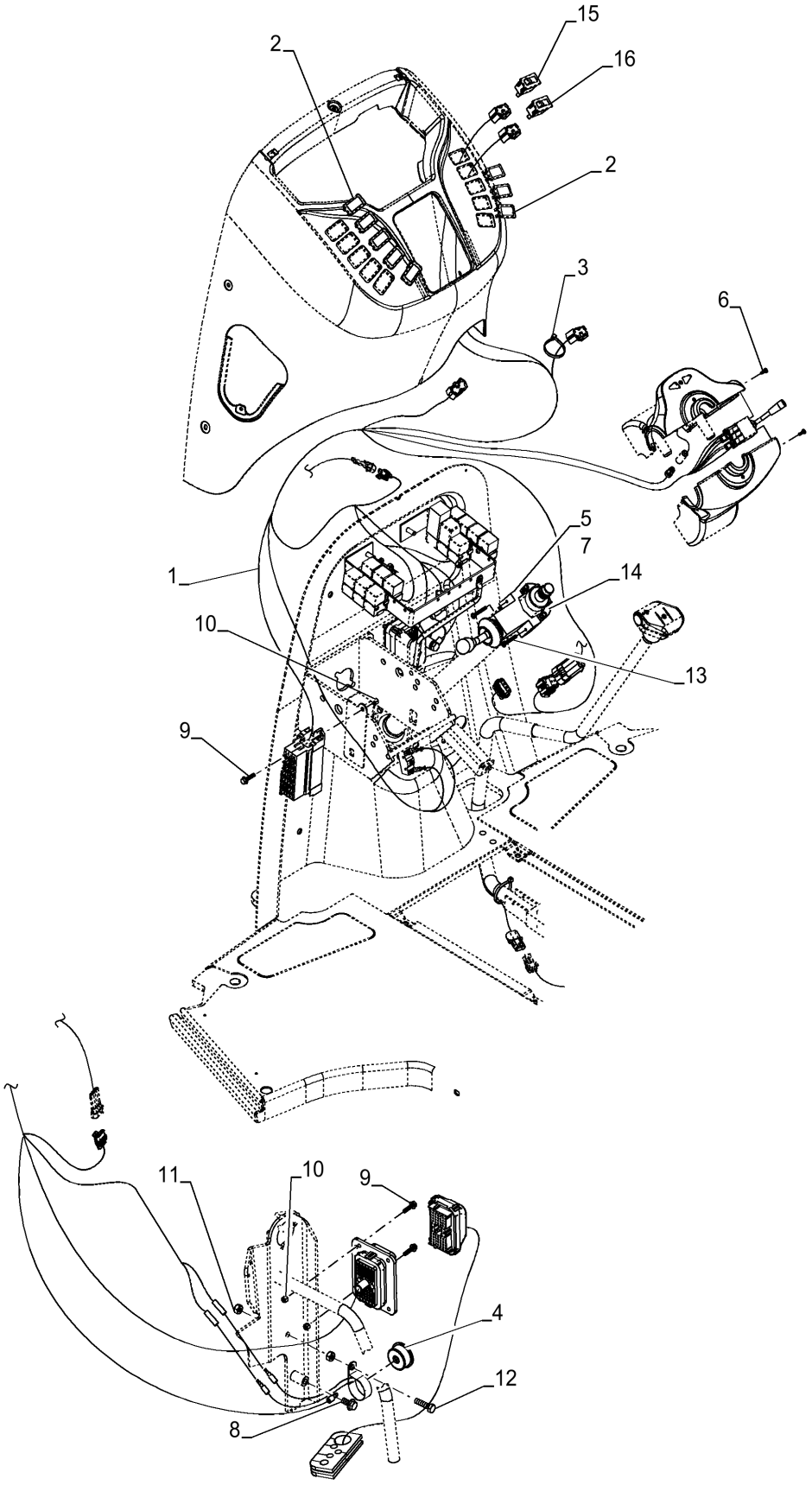

CHICOTE - CONSOLE FRONTAL, INTERRUPTORES

REF	FN	PART NUMBER	YR/SN	QTY	DESCRIPTION
1		87584546		1	CHICOTE
2		126844A1		18	TAMPÃO PLÁSTICO 1.427” x .62”
3		L11541		3	BRAÇADEIRA DE CABO 203.2mm L, Nylon CABLE STRAP
4		D137468		1	BUZINA VIBRATÓRIA
5		231520A2		1	ALAVANCA SHUTTLE
6		84178909		2	PARAFUSO M4 x 12mm
7		278328A1		1	ALAVANCA F-N-R SHUTTLE SHIFT
8		844-10020		1	PARAFUSO FLANGEADO Hvy Hex, M10 x 1.5 x 20mm, Cl 8.8
9		844-6025		3	PARAFUSO FLANGEADO Hvy Hex, M6 x 1.0 x 25mm, Cl 8.8
10		832-10406		3	CONTRA PORCA M6 x 1, Cl 8
11		829-1410		2	PORCA M10 x 1.5, Cl 10.9
12		614-10030		1	PARAFUSO Hex, M10 x 1.5 x 30mm, Cl 8.8, Full Thd
13		47766621		2	PARAFUSO Phil Pan Hd, M5 x 40mm
14		366889A2		1	SEMI-COLAR HALF COLLAR
14		47575664		1	COLAR 2x6,45mm ID x 69mm L Usar na Coluna de direção 47575687
15		386849A1		1	TECLA
15		84222282		1	TECLA Opcional, LUZES DE TRABALHO DIANTEIRA
16		386850A1		1	TECLA

580N-RETRO-CARREGADORA (BRASIL)

55.512.14	02	p1	9/2021

CHICOTE - CONSOLE FRONTAL, SUPORTES

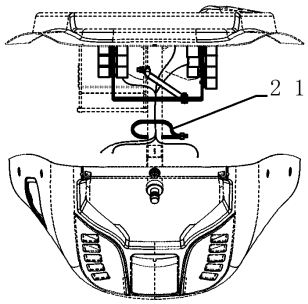

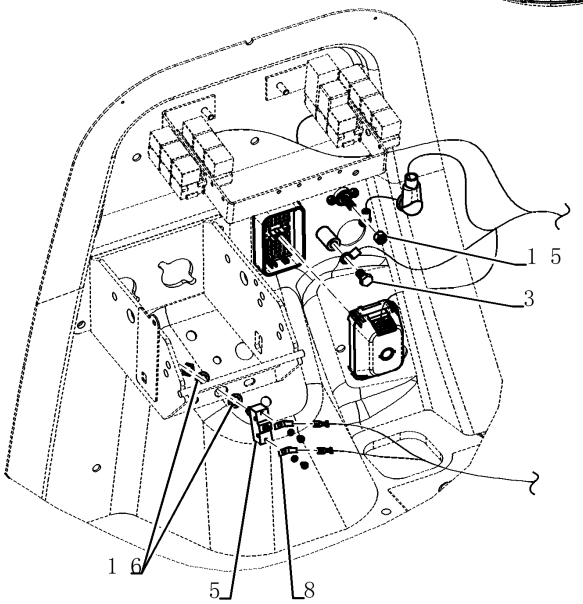

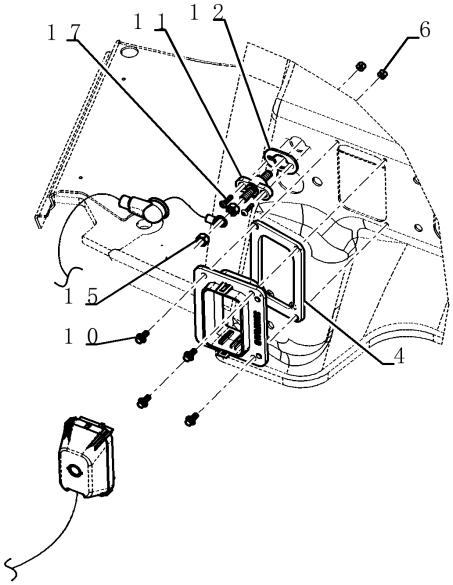

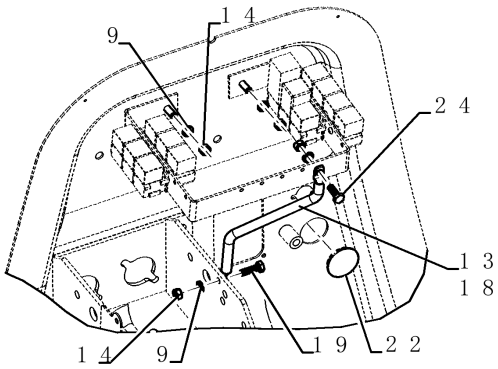

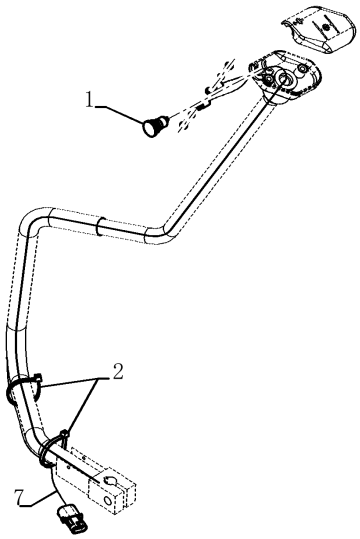

CHICOTE - CONSOLE FRONTAL, SUPORTES

REF	FN	PART NUMBER	YR/SN	QTY	DESCRIPTION
1		87312712		1	INTERRUPTOR, BOTAO
2		L11541		3	BRAÇADEIRA DE CABO 203.2mm L, Nylon CABLE STRAP
3		128312A1		1	PARAFUSO FLANGEADO Hvy Hex, M10 x 1.5 x 15mm, Gr 8.8
4		414174A1		1	JUNTA 128mm L x 94mm L x 6mm L
5		D148108		1	INTERRUPTOR
6		231-24409		2	PORCA #10-32
7		47970305		1	CHICOTE
8		A187990		2	CONECTOR TERMINAL Tin, 0.254 - 1.520mm
9		87655042		4	ANILHA ESPECIAL 8.8mm ID x 17.5mm OD x 2.2mm Thk
10		781-24613		4	PARAFUSO Hex Flg, M6 x 1 x 13mm
11		357278A1		1	ISOLADOR
12		357966A1		1	JUNTA 50mm L x 32mm L
13		362930A2		1	SUPORTE
14		829-1408		4	PORCA Hex, M8 x 1.25, Cl 10.9
15		425-106		3	PORCA 3/8"-16, Cl 5
16		87655046		2	ANILHA ESPECIAL 10.65mm ID x 23mm OD x 2.2mm Thk
17		490-11012		2	PARAFUSO Cross Pan Hd, #10-32 x 3/4" 12
18		392353A1		1	CONDUÍTE
19		614-8025		1	PARAFUSO Hex, M8 x 1.25 x 25mm, Cl 8.8, Full Thd
20		614-8020		1	PARAFUSO Hex, M8 x 1.25 x 20mm
21		L18331		1	BRAÇADEIRA DE CABO 375.9mm L, Nylon, Black CABLE STRAP
22		397876A1		1	BUJÃO 42,3mm ID x 46mm OD x 9,1mm Thk

580N-RETRO-CARREGADORA (BRASIL)

55.512.14	03	p1	9/2021

CIRCUITO ELÉTRICO DO PAINEL DIANTEIRO - MONTAGEM

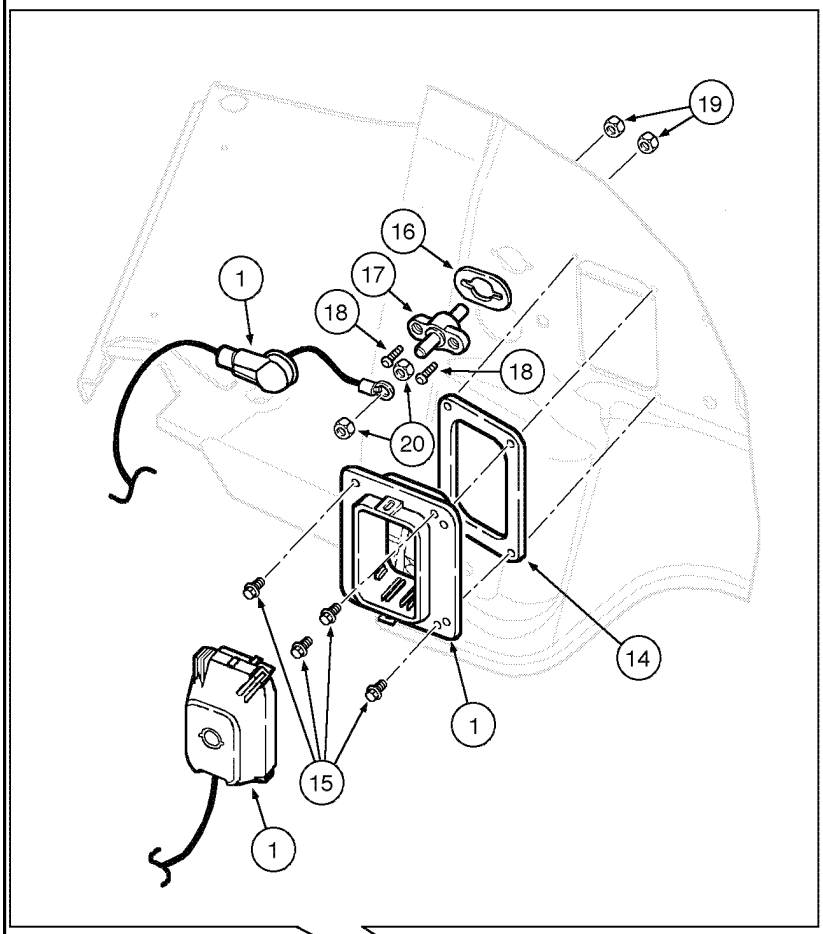

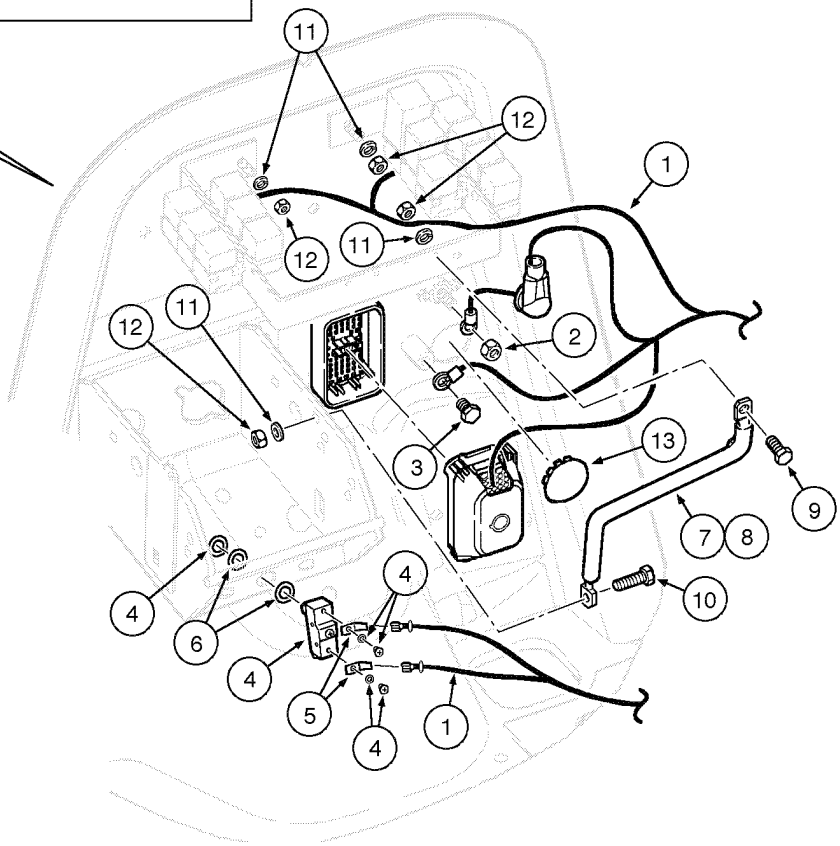

CIRCUITO ELÉTRICO DO PAINEL DIANTEIRO - MONTAGEM

REF FN	PART NUMBER	YR/SN	QTY	DESCRIPTION
1	87584546		1	CHICOTE Front Console
2	425-106		1	PORCA 3/8"-16, Cl 5
3	128312A1		1	PARAFUSO FLANGEADO Hvy Hex, M10 x 1.5 x 15mm, Gr 8.8
4	D148108		1	INTERRUPTOR
5	A187990		2	CONECTOR TERMINAL Tin, 0.254 - 1.520mm
6	87655046		2	ANILHA ESPECIAL 10.65mm ID x 23mm OD x 2.2mm Thk
7	362930A2		1	SUPORTE Relay
8	392353A1		1	CONDUÍTE
9	614-8020		1	PARAFUSO Hex, M8 x 1.25 x 20mm
10	614-8025		1	PARAFUSO Hex, M8 x 1.25 x 25mm, Cl 8.8, Full Thd
11	87655042		4	ANILHA ESPECIAL 8.8mm ID x 17.5mm OD x 2.2mm Thk
12	829-1408		4	PORCA Hex, M8 x 1.25, Cl 10.9
13	397876A1		1	BUJÃO 42,3mm ID x 46mm OD x 9,1mm Thk
14	414174A1		1	JUNTA 128mm L x 94mm L x 6mm L
15	781-24613		4	PARAFUSO Hex Flg, M6 x 1 x 13mm
16	357966A1		1	JUNTA 50mm L x 32mm L
17	357278A1		1	ISOLADOR Junction
18	490-11012		2	PARAFUSO Cross Pan Hd, #10-32 x 3/4"
19	231-24409		2	PORCA #10-32
20	425-106		2	PORCA 3/8"-16, Cl 5

580N-RETRO-CARREGADORA (BRASIL)

55.512.15	01	p1	9/2021

CHICOTE, INSTALAÇÃO - CONSOLE FRONTAL STD

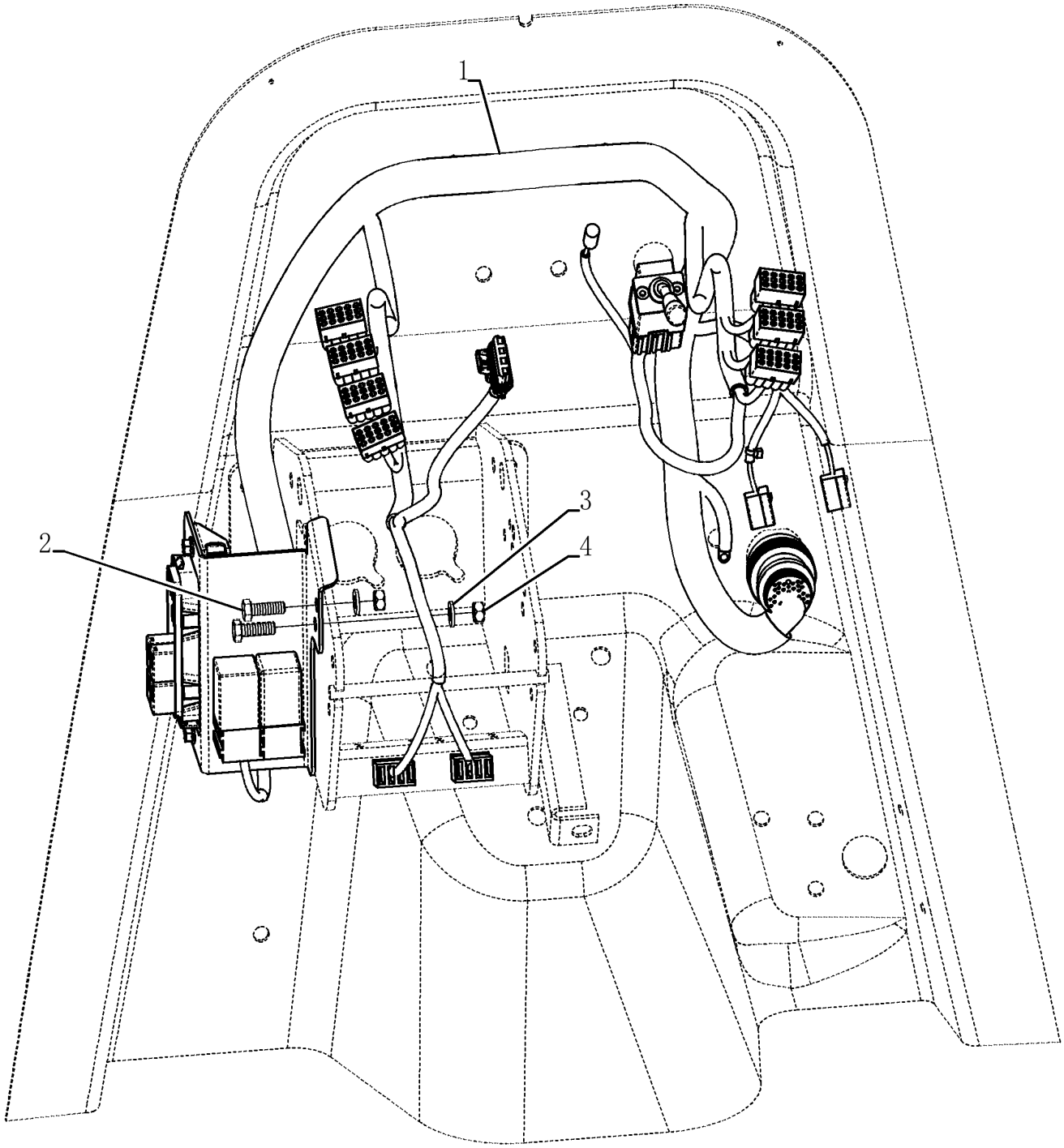

CHICOTE, INSTALAÇÃO - CONSOLE FRONTAL STD

REF	FN	PART NUMBER	YR/SN	QTY	DESCRIPTION
1		84342271		1	CHICOTE SPS Transm, Até chassi
1		84342263		1	CHICOTE STD Transm; BSN
1		47970315		1	CHICOTE STD Transm; ASN
1		47714170		1	CHICOTE SPS Transm Cab Mec, A partir do chassi
2		43127		2	PARAFUSO Hex, M8 x 1.25 x 25mm, Cl 8.8
3		87655042		2	ANILHA ESPECIAL 8.8mm ID x 17.5mm OD x 2.2mm Thk
4		829-1408		2	PORCA Hex, M8 x 1.25, Cl 10.9

580N-RETRO-CARREGADORA (BRASIL)

55.512.15	02	p1	9/2021

CHICOTE - CONSOLE FRONTAL STD, TRANSMISSÃO STANDARD

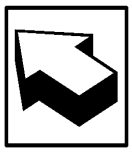

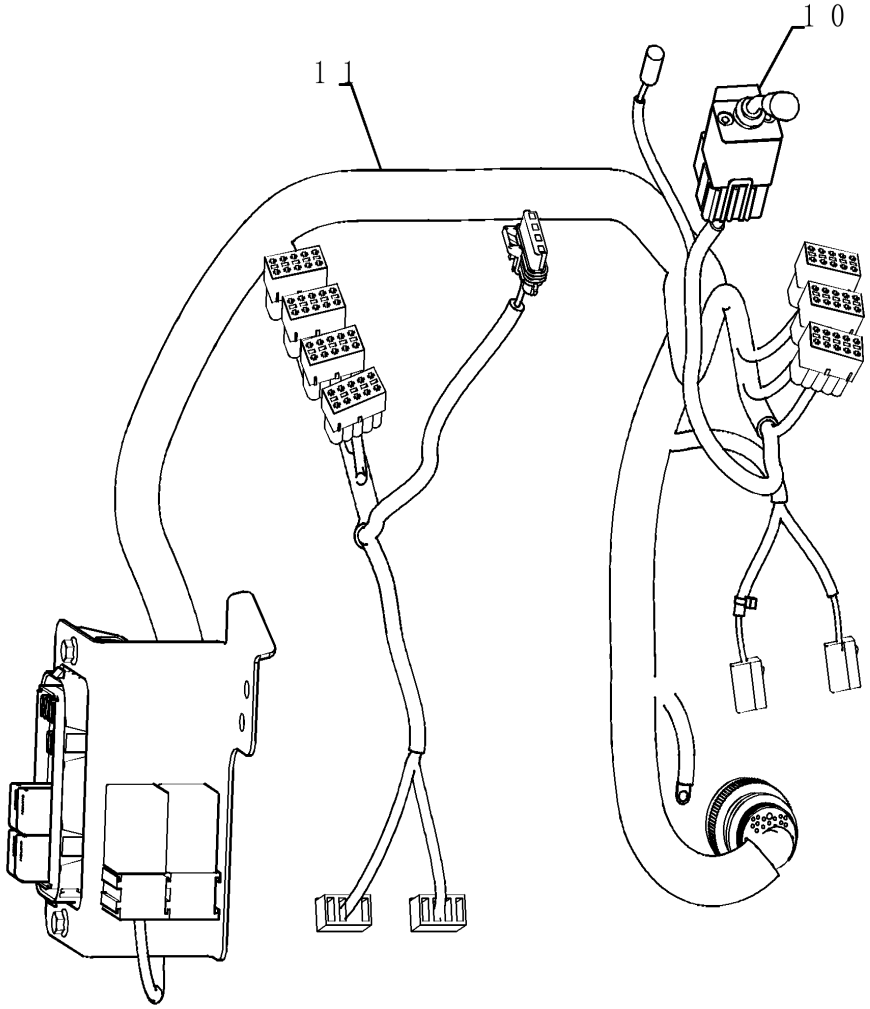

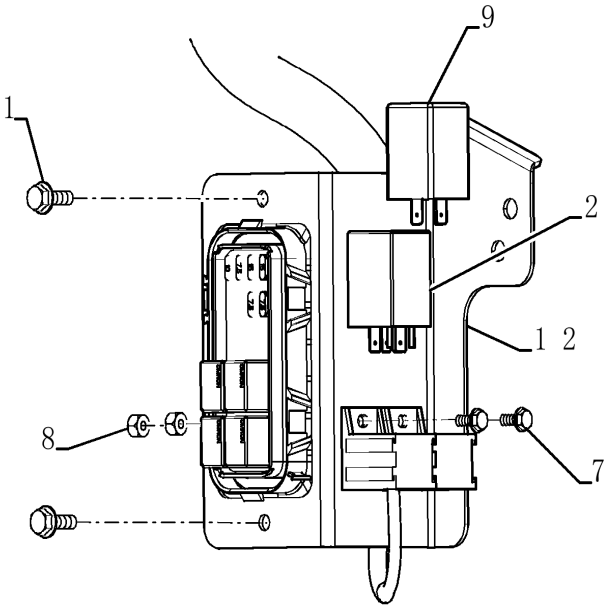

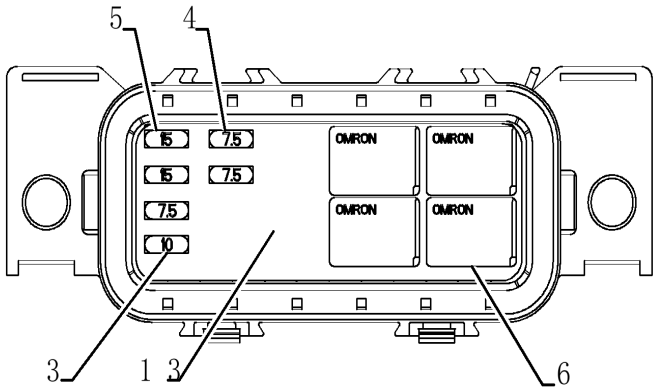

CHICOTE - CONSOLE FRONTAL STD, TRANSMISSÃO STANDARD

REF	FN	PART NUMBER	YR/SN	QTY	DESCRIPTION
1		845-6020		2	PARAFUSO FLANGEADO Hvy Hex, M6 x 1.0 x 20mm, Cl 8.8
		84342263		1	CHICOTE BSN
		47970315		1	CHICOTE ASN
2		87578455		1	RELÉ 12V, Turn Signal and Hazard
3		121412A1		1	FUSÍVEL 10A, Mini, Red
4		121411A1		3	FUSÍVEL 7.5A, Mini, Brown
5		121413A1		2	FUSÍVEL 15A, Mini, Blue
6		87655334		4	RELÉ 12V, 35A, Micro
7		87301687		2	PARAFUSO HWH, #10 - 32 x 1/2"
8		231-24409		2	PORCA #10-32
9		347706A3		1	RELÉ 12V, 5A
10		389487A1		1	COMANDO DAS LUZES
11	1	84342262		1	CHICOTE BSN
11	1	47970337		1	CHICOTE ASN
11	1	84342263		1	CHICOTE BSN
11	1	47970315		1	CHICOTE ASN
11	2	84342264		1	CHICOTE
12		84238043		1	SUPORTE
13		84290789		1	DECALQUE
14		121410A1		2	FUSÍVEL 5A, Mini, Tan Not Illustreted

(1) Para Cabine

(2) Para Toldo

580N-RETRO-CARREGADORA (BRASIL)

55.512.15	03	p1	9/2021

CHICOTE - CONSOLE FRONTAL, TRANSMISSÃO SPS

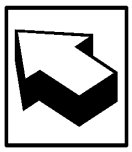

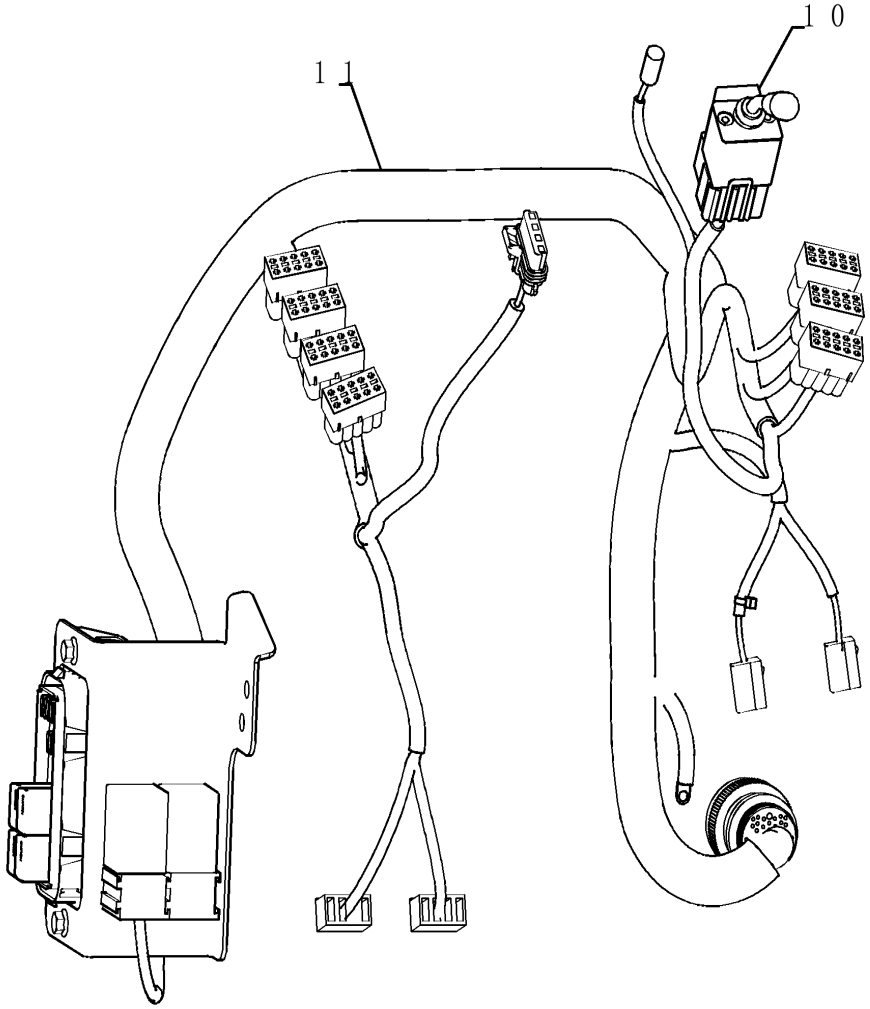

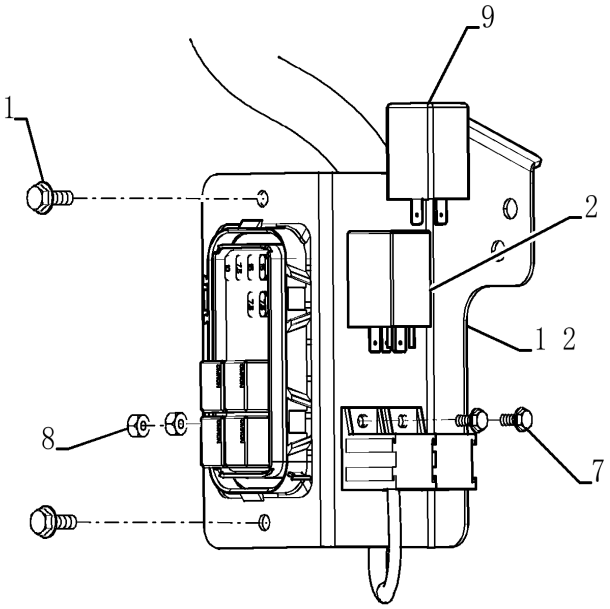

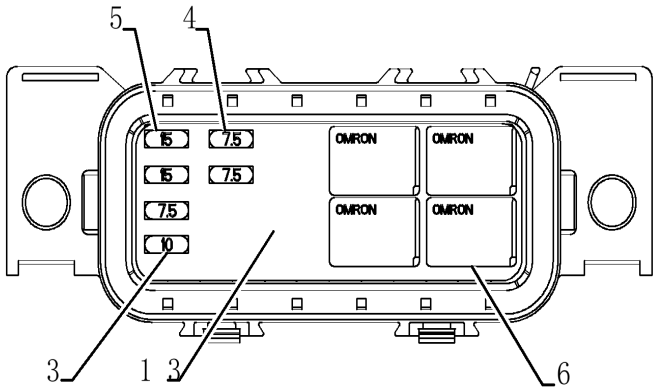

CHICOTE - CONSOLE FRONTAL, TRANSMISSÃO SPS

REF	FN	PART NUMBER	YR/SN	QTY	DESCRIPTION
		84342271		1	CHICOTE Até chassi
		47714170		1	CHICOTE Cab. Mec., A partir do chassi
1		845-6020		2	PARAFUSO FLANGEADO Hvy Hex, M6 x 1.0 x 20mm, Cl 8.8
2		87578455		1	RELÉ 12V, Turn Signal and Hazard
3		121412A1		1	FUSÍVEL 10A, Mini, Red
4		121411A1		3	FUSÍVEL 7.5A, Mini, Brown
5		121413A1		2	FUSÍVEL 15A, Mini, Blue
6		87655334		4	RELÉ 12V, 35A, Micro
7		87301687		2	PARAFUSO HWH, #10 - 32 x 1/2"
8		231-24409		2	PORCA #10-32
9		121410A1		1	FUSÍVEL 5A, Mini, Tan
10		389487A1		1	COMANDO DAS LUZES Turn Signal / Driving Lights, High - Low Beam / Horn
11	1	47970315		1	CHICOTE Dianteiro, Até chassi
11	1	{47714169}		1	Dianteiro, A partir do chassi
11	2	84342268		1	CHICOTE
12		84238043		1	SUPORTE
13		84290789		1	DECALQUE
14		416569A1		2	ELEMENTO DE DIODO 7300W Not Illustreted
15		84292399		2	CHAVE 7,7mm L x 9mm H Not Illustreted

(1) For Cab

(2) For Rops

580N-RETRO-CARREGADORA (BRASIL)

55.512.16	01	p1	9/2021

SISTEMA ELÉTRICO - CONSOLE LATERAL, TRANSMISSÃO TIPO S E H

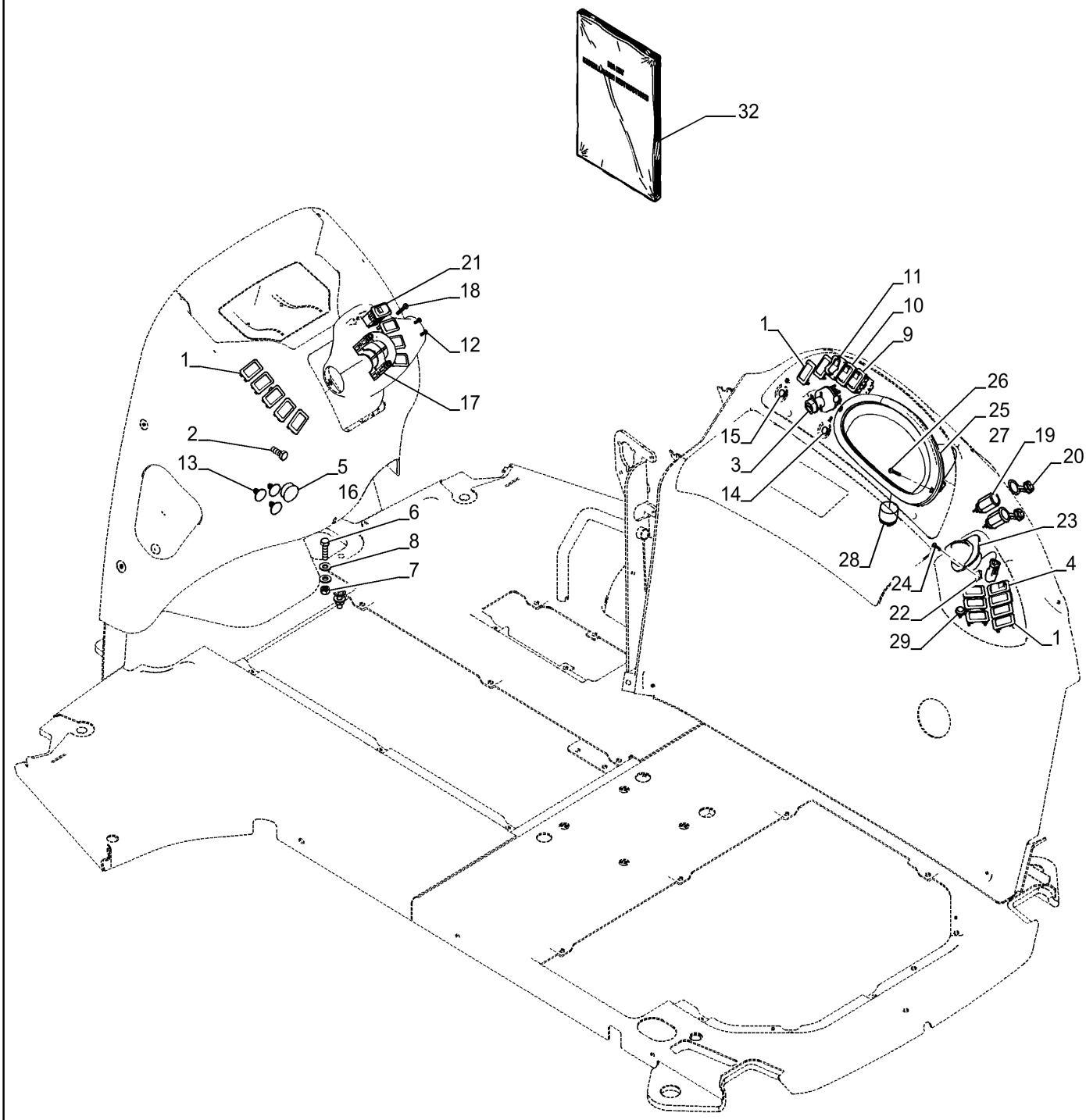

SISTEMA ELÉTRICO - CONSOLE LATERAL, TRANSMISSÃO TIPO S E H

REF FN	PART NUMBER	YR/SN	QTY	DESCRIPTION
1	126844A1		16	TAMPÃO PLÁSTICO 1.427” x .62”
2	128312A1		1	PARAFUSO FLANGEADO Hvy Hex, M10 x 1.5 x 15mm, Gr 8.8
3	282775A1		1	COMUTADOR
4	84228038		1	TECLA Rear Work Lights
5	87695421		1	TAMPÃO PLÁSTICO 1.38" OD
6	614-10035		2	PARAFUSO Hex, M10 x 1.5 x 35mm, Cl 8.8, Full Thd
7	829-1410		2	PORCA M10 x 1.5, Cl 10.9
8	87655046		4	ANILHA ESPECIAL 10.65mm ID x 23mm OD x 2.2mm Thk
9	84222272		1	TECLA Up-Down
10	84222273		1	TECLA Display - Enter
11	87614808		1	TECLA SAHR Brake Switch
12	84178909		2	PARAFUSO M4 x 12mm
13	NS		3	SEM SERVIÇO Not Used
14	397570A1		1	BUJÃO 12,7mm ID x 14,7mm OD x 8,7mm Thk x
15	397569A1		2	BUJÃO 11,1mm ID x 13,5mm OD x 8,7mm L
16	345-158		1	VEDANTE
17	366889A2		1	SEMI-COLAR HALF COLLAR
17	47575664		1	COLAR 2x6,45mm ID x 69mm L Usar na Coluna de direção 47575687
18	47766621		2	PARAFUSO Phil Pan Hd, M5 x 40mm
19	283779A1		2	TOMADA ELÉTRICA 12V 30A Max
20	283781A1		2	TAMPA Polyester Elastomer
21	84222283		1	TECLA Hazards
22	87565604		2	PORCA 0.250" ID
23	NS		1	SEM SERVIÇO
24	87675764		2	PARAFUSO Pan Head, M5 x 19.1mm
25	87521766		1	QUADRO SINAL. MULTIP Analog
25	87521766R		1	PAINEL INSTRUMENTOS INSTR CLUSTER
25	87521766C		1	PAINEL INSTRUMENTOS INSTR CLUSTER Return Number
26	140-119		2	PARAFUSO Cross Pan Hd, #10 - 24 x 1 1/4"
27	NS		1	SEM SERVIÇO Not Used

580N-RETRO-CARREGADORA (BRASIL)

55.512.16	01	p2	9/2021

SISTEMA ELÉTRICO - CONSOLE LATERAL, TRANSMISSÃO TIPO S E H

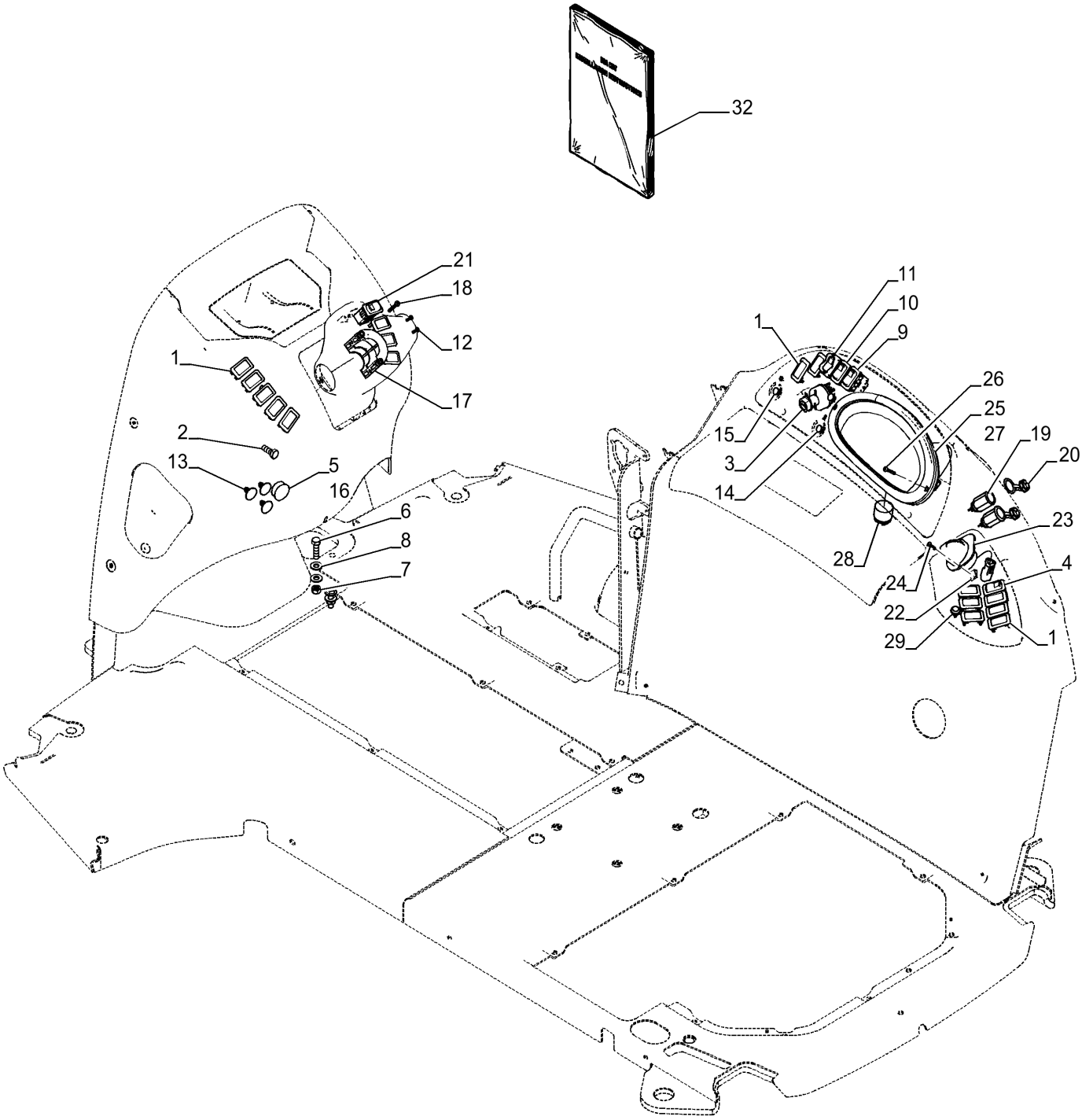

SISTEMA ELÉTRICO - CONSOLE LATERAL, TRANSMISSÃO TIPO S E H

REF FN	PART NUMBER	YR/SN	QTY	DESCRIPTION
28	87527167		1	ALARME 5-15V
29	84270800		1	INTERRUPTOR, BOTAO Horn
30	84222275		1	INTERR CTRL SUSP/ENG (Not Shown) Between Ref 1 and 11
31	84222287		1	TECLA (Not Shown) 4WD (If Used)
32	48057676		1	INSTRUÇÃO Ride Control

CHICOTE, INSTALAÇÃO - CONSOLE LATERAL

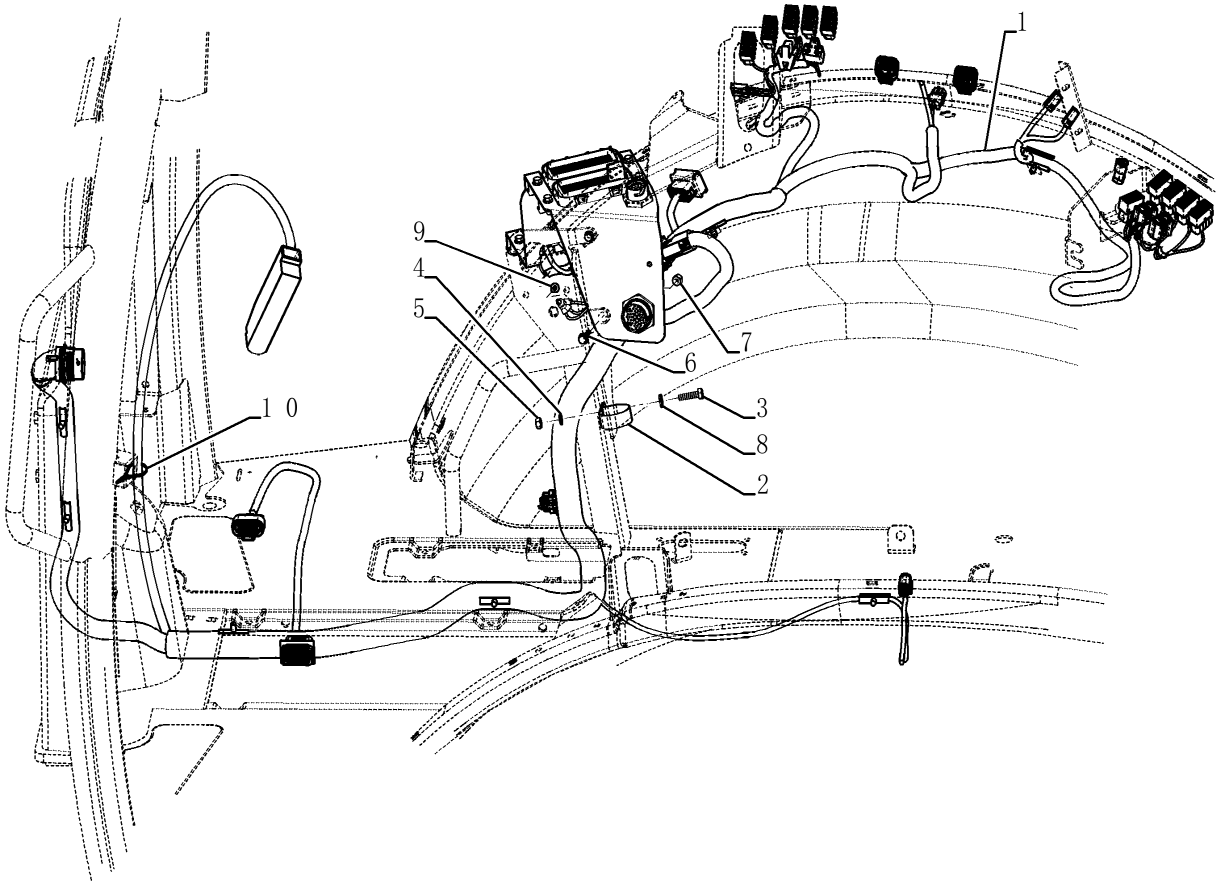

CHICOTE, INSTALAÇÃO - CONSOLE LATERAL

REF FN	PART NUMBER	YR/SN	QTY	DESCRIPTION
1	84292421		1	CHICOTE Transmissão Padrão
1	47968868		1	CHICOTE Transmissão SPS, A partir do chassi
1	{47968869}		1	Transmissão SPS, A partir do chassi
2	515-23444		1	BRAÇADEIRA 1 3/4", Insul, 3/8" Bolt
3	614-8030		1	PARAFUSO Hex, M8 x 1.25 x 30mm, Cl 8.8, Full Thd
4	892-11008		1	ANILHA DE RETENÇÃO 8mm ID
5	824-1408		1	PORCA M8 x 1.25, Cl 5
6	844-6025		2	PARAFUSO FLANGEADO Hvy Hex, M6 x 1.0 x 25mm, Cl 8.8
7	832-10406		2	CONTRA PORCA M6 x 1, Cl 8
8	87655042		1	ANILHA ESPECIAL 8.8mm ID x 17.5mm OD x 2.2mm Thk
9	844-10020		1	PARAFUSO FLANGEADO Hvy Hex, M10 x 1.5 x 20mm, Cl 8.8
10	L11541		1	BRAÇADEIRA DE CABO 203.2mm L, Nylon

580N-RETRO-CARREGADORA (BRASIL)

55.512.16	03	p1	9/2021

SISTEMA ELÉTRICO - CONSOLE LATERAL, TRANSMISSÃO TIPO H

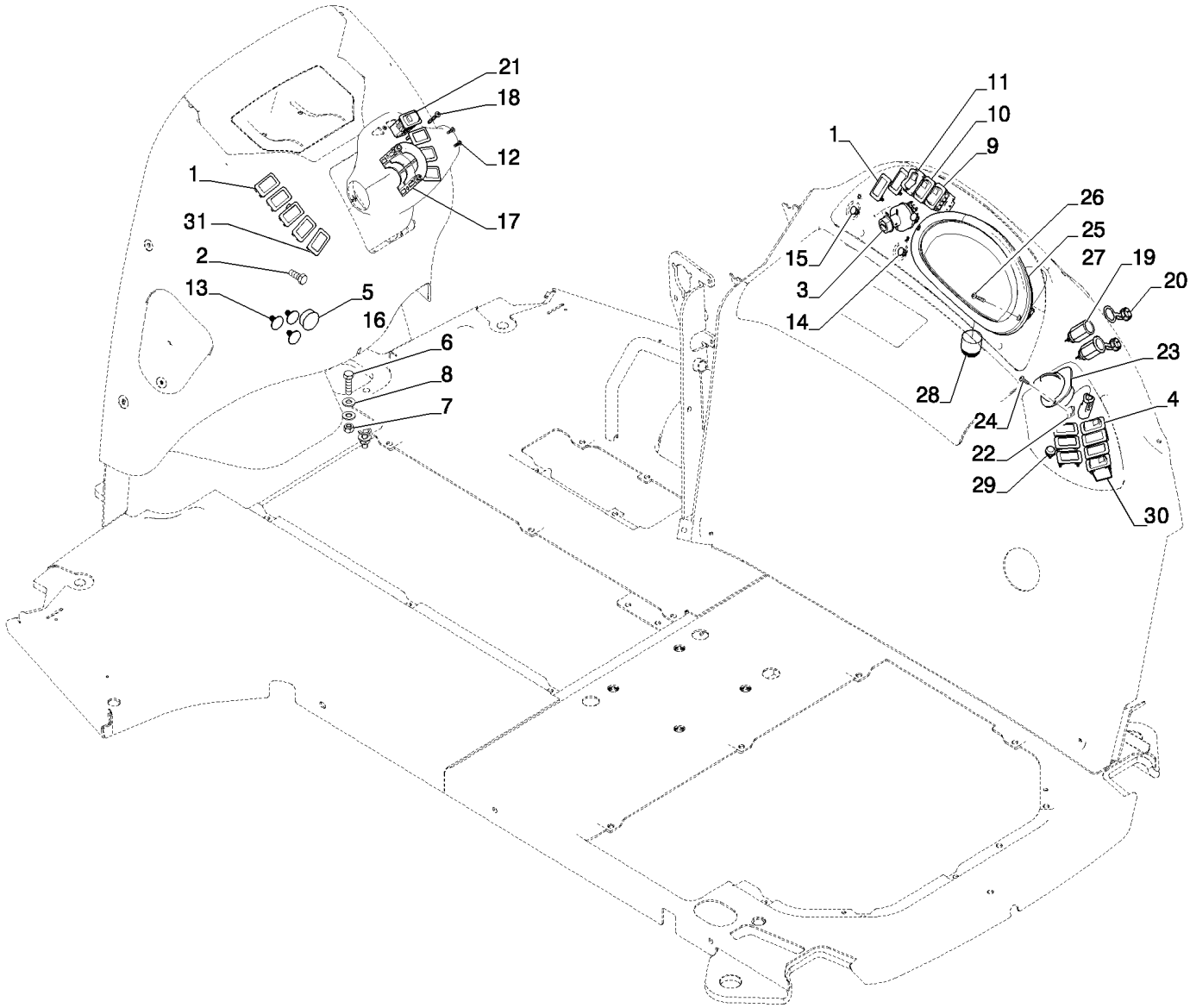

SISTEMA ELÉTRICO - CONSOLE LATERAL, TRANSMISSÃO TIPO H

REF FN	PART NUMBER	YR/SN	QTY	DESCRIPTION
1	126844A1		16	TAMPÃO PLÁSTICO 1.427” x .62”
2	128312A1		1	PARAFUSO FLANGEADO Hvy Hex, M10 x 1.5 x 15mm, Gr 8.8
3	282775A1		1	COMUTADOR
4	84228038		1	TECLA Rear Work Lights
5	87695421		1	TAMPÃO PLÁSTICO 1.38" OD
6	614-10035		2	PARAFUSO Hex, M10 x 1.5 x 35mm, Cl 8.8, Full Thd
7	829-1410		2	PORCA M10 x 1.5, Cl 10.9
8	87655046		4	ANILHA ESPECIAL 10.65mm ID x 23mm OD x 2.2mm Thk
9	84222272		1	TECLA Up-Down
10	84222273		1	TECLA Display - Enter
11	87614808		1	TECLA Park Brake
12	84178909		2	PARAFUSO M4 x 12mm
13	D143242		3	BUJÃO 7.1mm Dia Shank x 25.4mm OD Head x 23.1mm L
14	397570A1		1	BUJÃO 12,7mm ID x 14,7mm OD x 8,7mm Thk
15	397569A1		2	BUJÃO 11,1mm ID x 13,5mm OD x 8,7mm L
16	345-158		1	VEDANTE
17	366889A2		1	SEMI-COLAR HALF COLLAR
17	47575664		1	COLAR 2x6,45mm ID x 69mm L Usar na Coluna de direção 47575687
18	47766621		2	PARAFUSO Phil Pan Hd, M5 x 40mm
19	283779A1		2	TOMADA ELÉTRICA 12V 30A Max
20	283781A1		2	TAMPA Polyester Elastomer
21	84222283		1	TECLA Hazard Lights
22	87565604		2	PORCA 0.250" ID
23	NS		1	SEM SERVIÇO Not Used
24	87675764		2	PARAFUSO Pan Head, M5 x 19.1mm
25	87521766		1	QUADRO SINAL. MULTIP Analog
25	87521766R		1	PAINEL INSTRUMENTOS INSTR CLUSTER
25	87521766C		1	PAINEL INSTRUMENTOS INSTR CLUSTER Return Number
26	140-119		2	PARAFUSO Cross Pan Hd, #10 - 24 x 1 1/4"

580N-RETRO-CARREGADORA (BRASIL)

SISTEMA ELÉTRICO - CONSOLE LATERAL, TRANSMISSÃO TIPO H

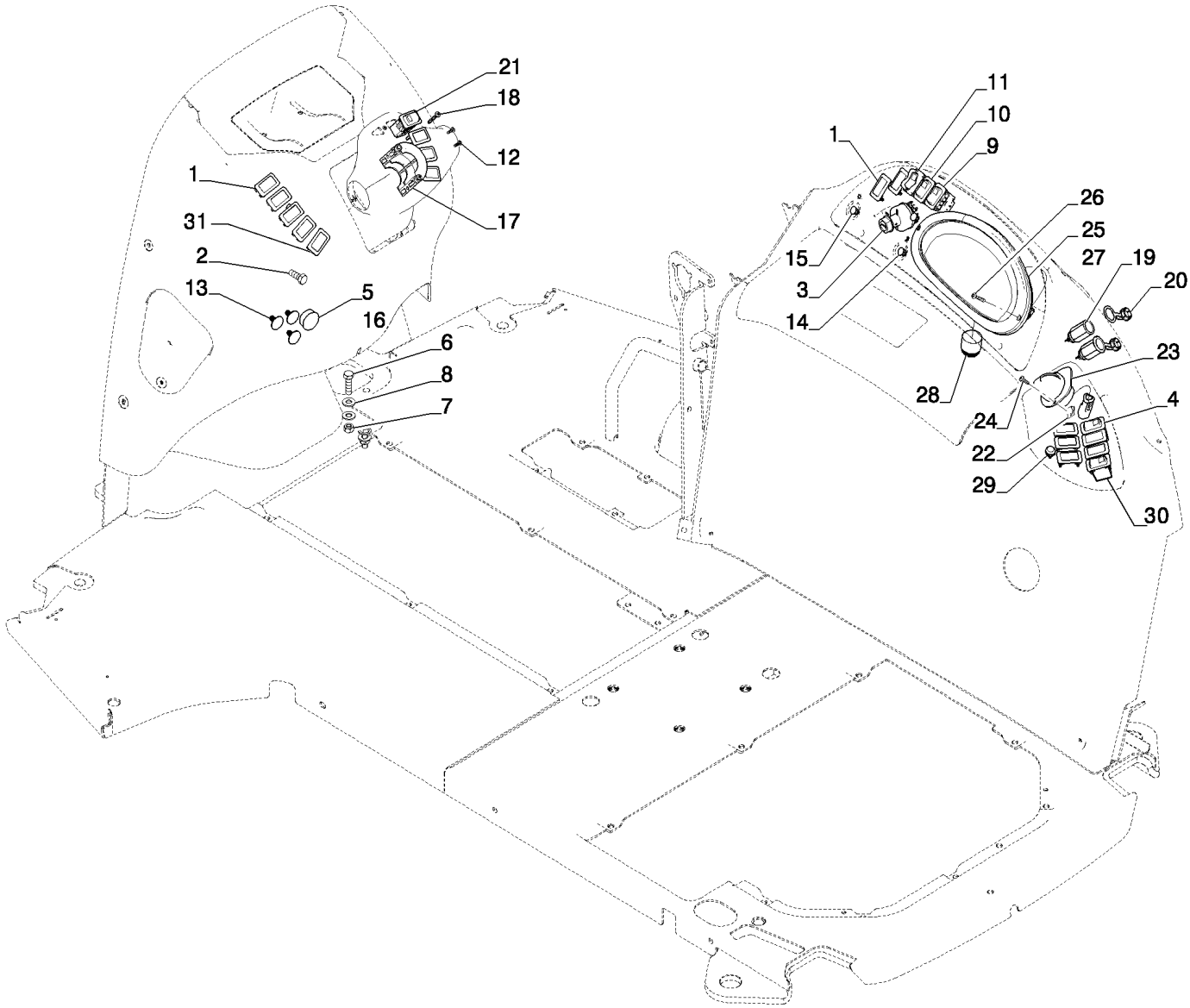

SISTEMA ELÉTRICO - CONSOLE LATERAL, TRANSMISSÃO TIPO H

REF	FN	PART NUMBER	YR/SN	QTY	DESCRIPTION
27		NSS		1	NO SE VENDE SEPARADO Software, Incl in 25
27		{47645896}		1	Painel de Instrumentos 4.1.0.4, A partir do chassi
27		{47943365}		1	SPS V4.1, A partir do chassi
28		87527167		1	ALARME 5-15V
29		84270800		1	INTERRUPTOR, BOTAO Horn
30		84222285		1	INTERRUPTOR Horn
31		87654515		1	TECLA Basculador, Auto ao Manual

CONJUNTO DE INSTRUMENTOS

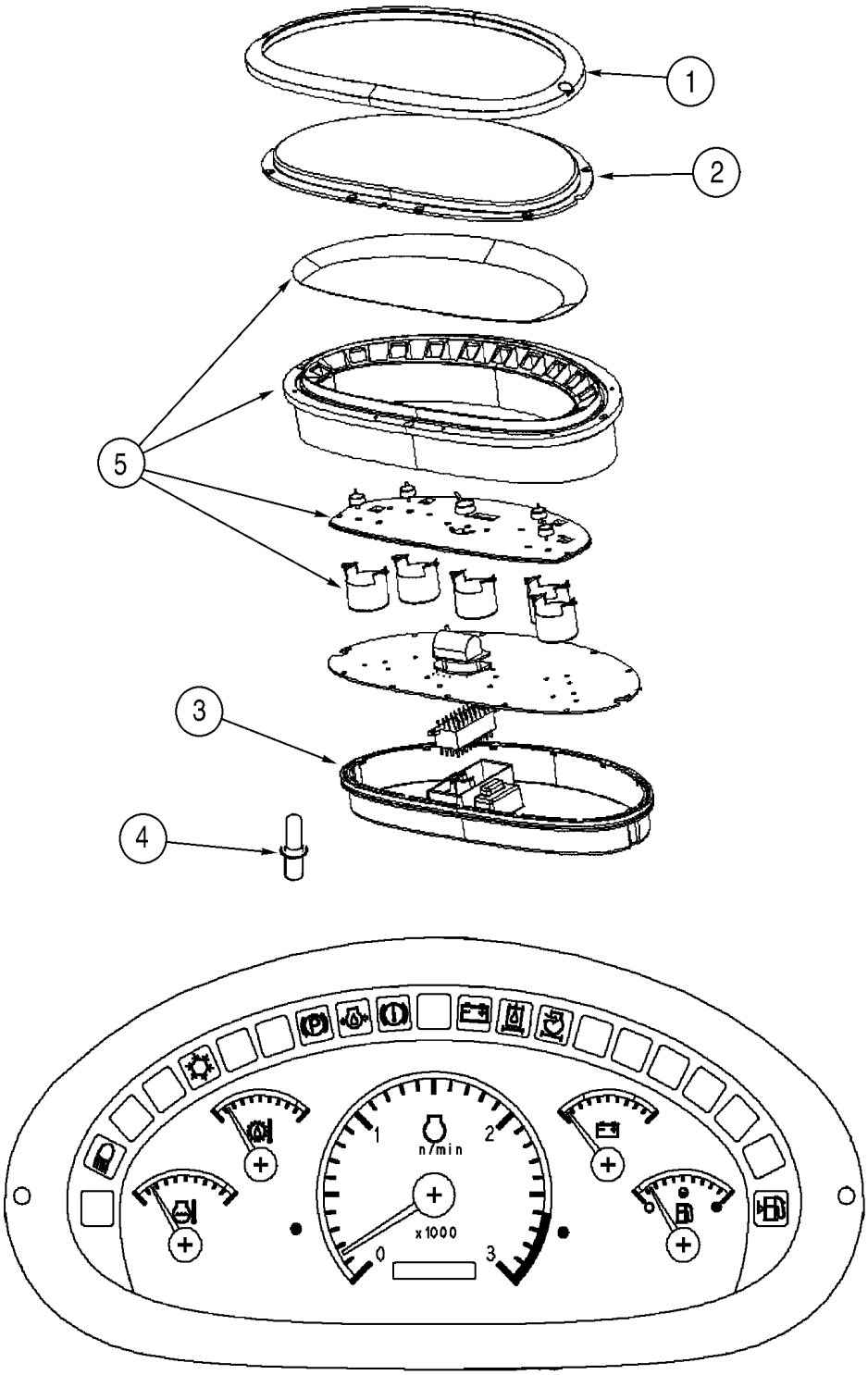

BS00G031

CONJUNTO DE INSTRUMENTOS

REF	FN	PART NUMBER	YR/SN	QTY	DESCRIPTION
		87521766		1	QUADRO SINAL. MULTIP Analog
1		370755A1		1	BISEL
2		370756A1		1	LENTE
3		370760A1		1	COBERTURA TRASEIRA
4		388053A2		1	LÂMPADA 14V, 1W
5		NSS		1	NO SE VENDE SEPARADO

580N-RETRO-CARREGADORA (BRASIL)

55.512.17	01	p1	9/2021

SISTEMA ELÉTRICO - CONSOLE LATERAL, TRANSMISSÃO TIPO S

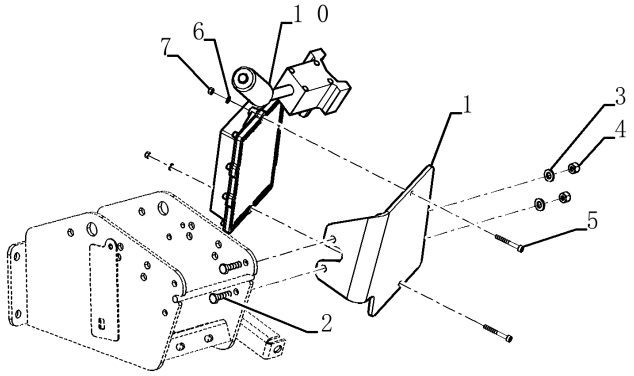

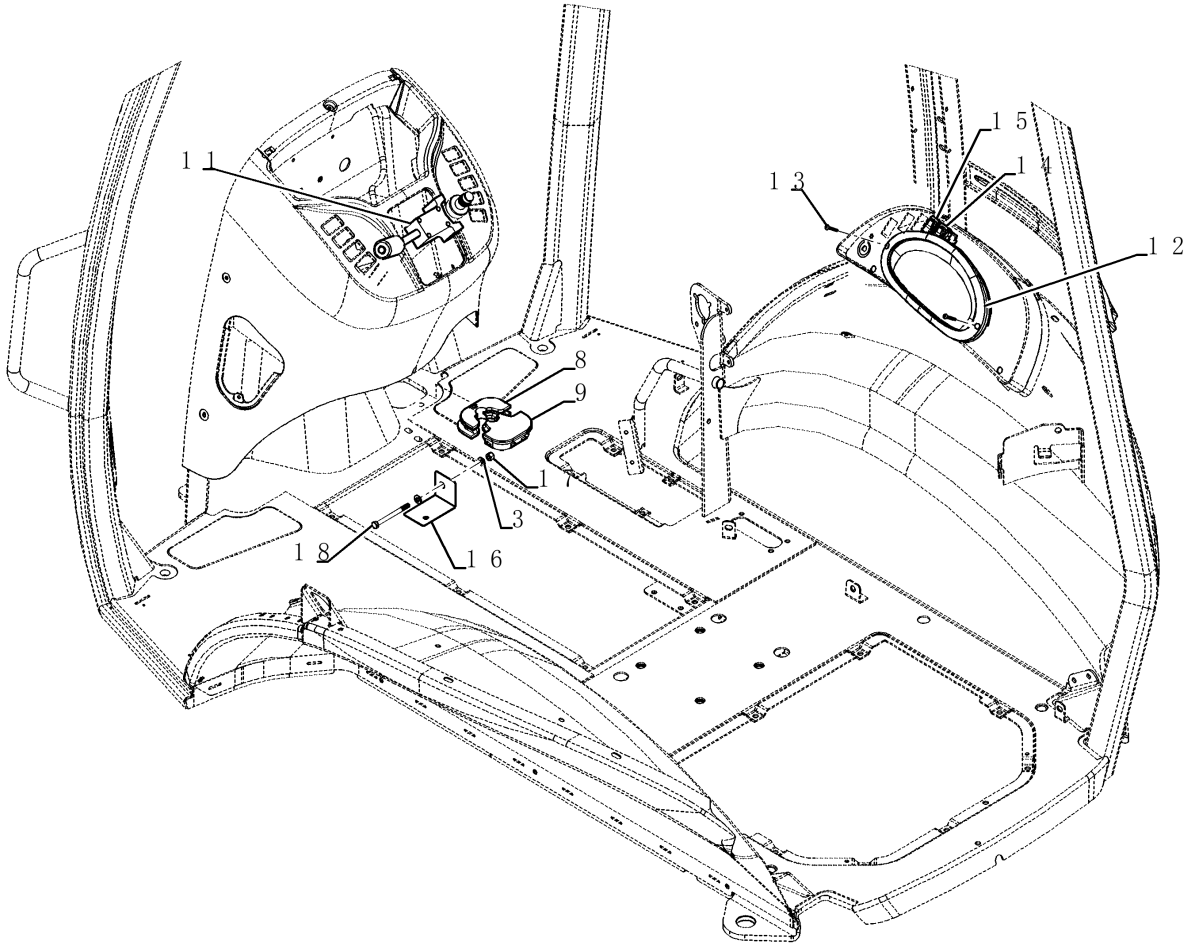

SISTEMA ELÉTRICO - CONSOLE LATERAL, TRANSMISSÃO TIPO S

REF FN	PART NUMBER	YR/SN	QTY	DESCRIPTION
1	87644491		1	SUPORTE
2	614-8030		2	PARAFUSO Hex, M8 x 1.25 x 30mm, Cl 8.8, Full Thd
3	87655042		4	ANILHA ESPECIAL 8.8mm ID x 17.5mm OD x 2.2mm Thk
4	832-10408		2	CONTRA PORCA M8 x 1.25, Cl 8.8
5	864-5040		2	PARAFUSO ALLENA FLAN M5 x 40mm, Cl 8.8
6	895-11005		2	ARRUELA PLANA 5.5mm ID x 10mm OD x 1mm Thk
7	824-1405		2	PORCA M5, Cl 5
8	397443A2		1	VEDANTE 110mm L
9	397493A2		1	VEDANTE 106mm L
10	84278195		1	ECU Trax Control Unit
10	84278195R		1	UNIDADE DE COMANDO E TRAX CONTROLLER 580N LOADER BACKHOE (BRAZIL), SIDE CONSOLE, S-TYPE TRANSMISSION (1/12-)
10	84278195C		1	UNIDADE DE COMANDO E TRAX CONTROLLER Return Number
11	84342285		1	ALAVANCA SHUTTLE
12	84268612		1	QUADRO SINAL. MULTIP
12	84268612R		1	PAINEL INSTRUMENTOS INSTR CLUSTER
12	84268612C		1	PAINEL INSTRUMENTOS INSTR CLUSTER Return Number
13	140-119		2	PARAFUSO Cross Pan Hd, #10 - 24 x 1 1/4"
14	84222272		1	TECLA Up-Down
15	84222273		1	TECLA
16	84328358		1	SUPORTE
17	412250		1	CONTRA PORCA M8 x 1.25, Cl 8
18	86508571		1	PARAFUSO Hex, M8 x 90mm, Cl 8.8

580N-RETRO-CARREGADORA (BRASIL)

55.512.17	02	p1	9/2021

CHICOTE, INSTALAÇÃO - CONSOLE LATERAL, TRANSMISSÃO TIPO S E H

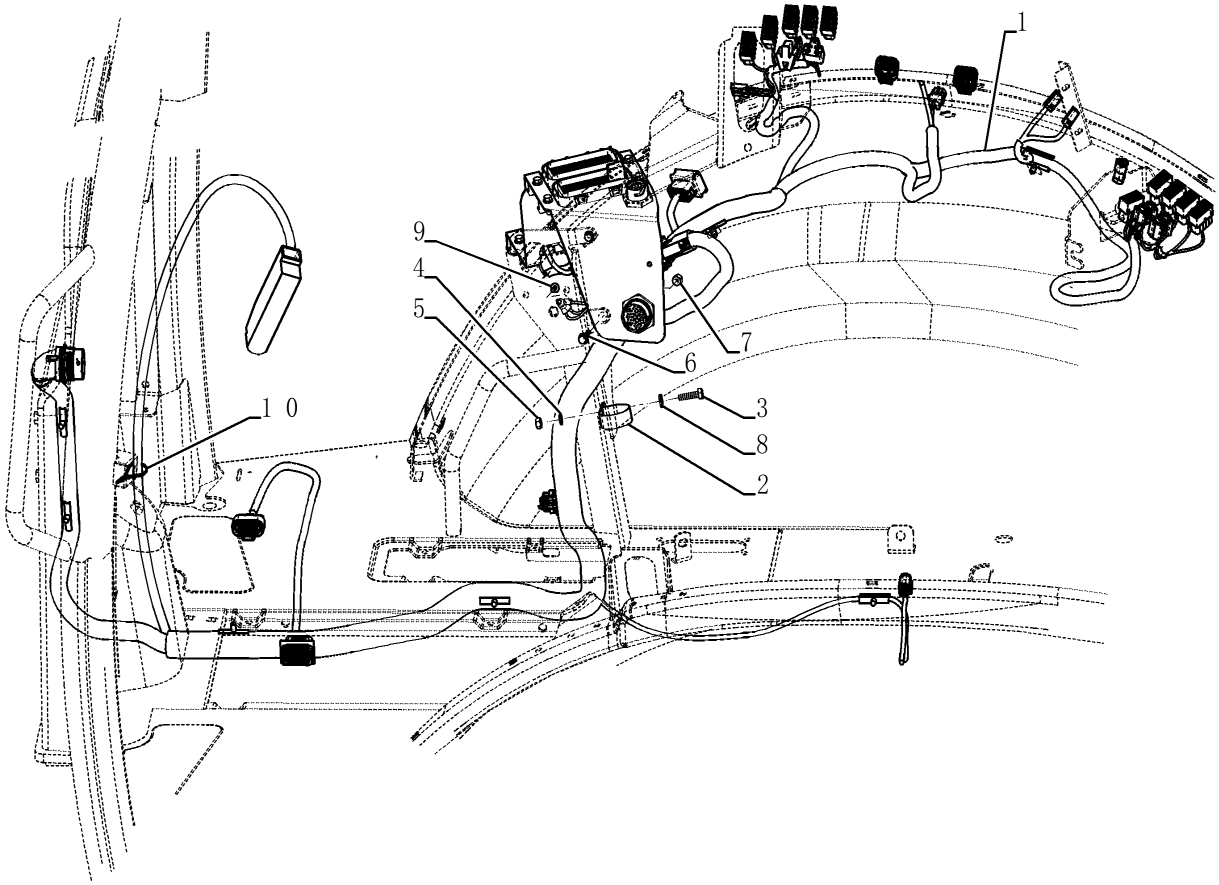

CHICOTE, INSTALAÇÃO - CONSOLE LATERAL, TRANSMISSÃO TIPO S E H

REF FN	PART NUMBER	YR/SN	QTY	DESCRIPTION
1	84292424		1	CHICOTE Somente Transmissão tipo S
2	515-23444		1	BRAÇADEIRA 1 3/4", Insul, 3/8" Bolt
3	614-8030		1	PARAFUSO Hex, M8 x 1.25 x 30mm, Cl 8.8, Full Thd
4	892-11008		1	ANILHA DE RETENÇÃO 8mm ID
5	824-1408		1	PORCA M8 x 1.25, Cl 5
6	844-6025		2	PARAFUSO FLANGEADO Hvy Hex, M6 x 1.0 x 25mm, Cl 8.8
7	832-10406		2	CONTRA PORCA M6 x 1, Cl 8
8	87655042		1	ANILHA ESPECIAL 8.8mm ID x 17.5mm OD x 2.2mm Thk
9	844-10020		1	PARAFUSO FLANGEADO Hvy Hex, M10 x 1.5 x 20mm, Cl 8.8
10	L11541		1	BRAÇADEIRA DE CABO 203.2mm L, Nylon CABLE STRAP

580N-RETRO-CARREGADORA (BRASIL)

55.512.18	01	p1	9/2021

HARNESS - BACKHOE DUAL AUXILIARY HYDRAULIC WITH MECHANICAL CONTROLS (APR 5 2012 11:19:00.5108 AM)

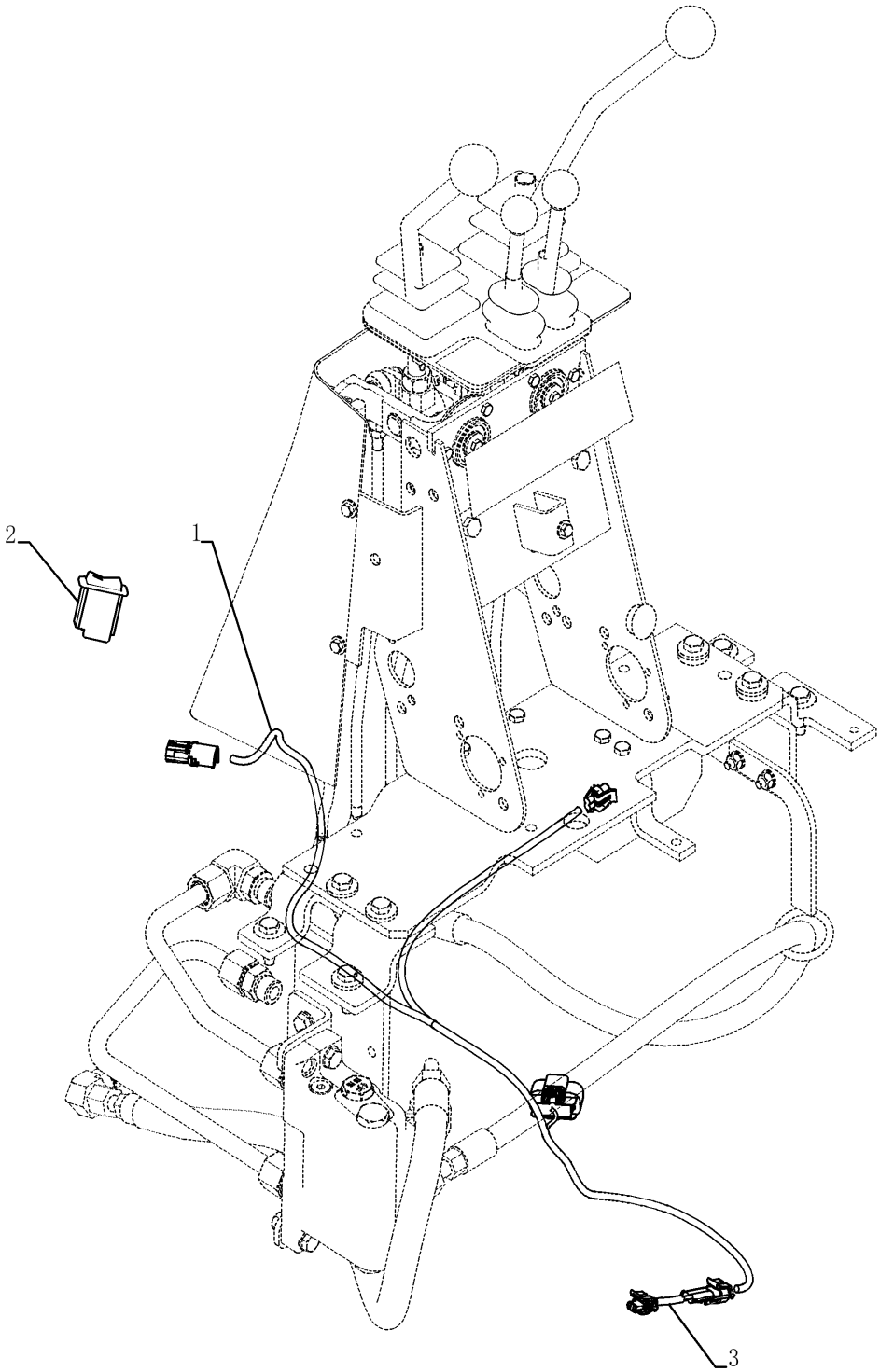

HARNESS - BACKHOE DUAL AUXILIARY HYDRAULIC WITH MECHANICAL CONTROLS (APR 5 2012 11:19:00.5108 AM)

REF	FN	PART NUMBER	YR/SN	QTY	DESCRIPTION
1		84292391		1	CHICOTE
2		84241093		1	TECLA Bi-Dir / Uni-Dir Selector
3		84386573		1	CHICOTE

580N-RETRO-CARREGADORA (BRASIL)

55.512.19	01	p1	9/2021

CHICOTE - RETROESCAVADEIRA, AUXILIAR HIDRÁULICO SIMPLES, COM COMANDOS PILOTADOS

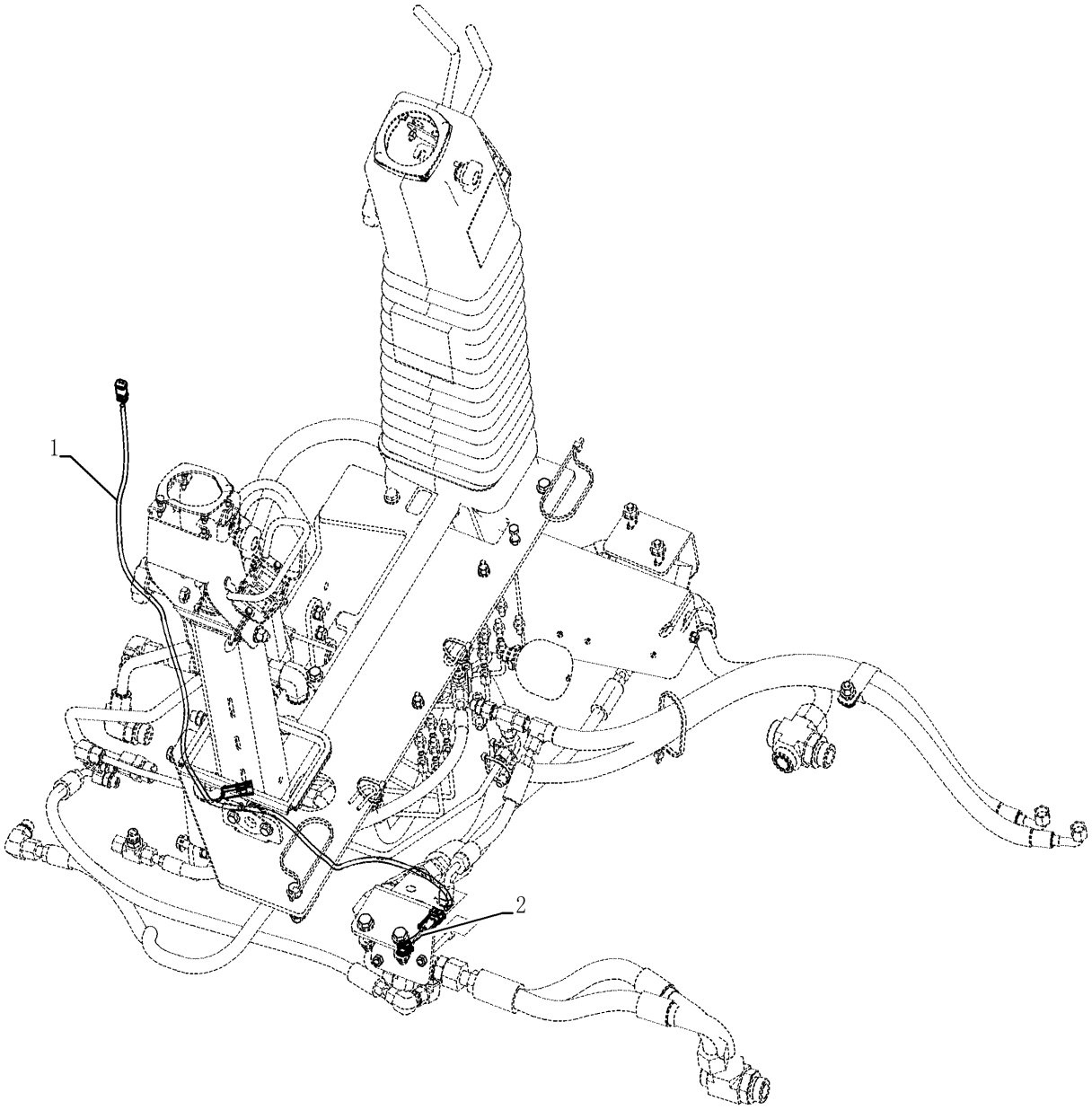

CHICOTE - RETROESCAVADEIRA, AUXILIAR HIDRÁULICO SIMPLES, COM COMANDOS PILOTADOS

REF	FN	PART NUMBER	YR/SN	QTY	DESCRIPTION
1		84292392		1	CHICOTE
2		84386573		1	CHICOTE Jumper

580N-RETRO-CARREGADORA (BRASIL)

55.512.20	01	p1	9/2021

CHICOTE - RETROESCAVADEIRA, AUXILIAR HIDRÁULICO DUPLO, COM COMANDOS PILOTADOS

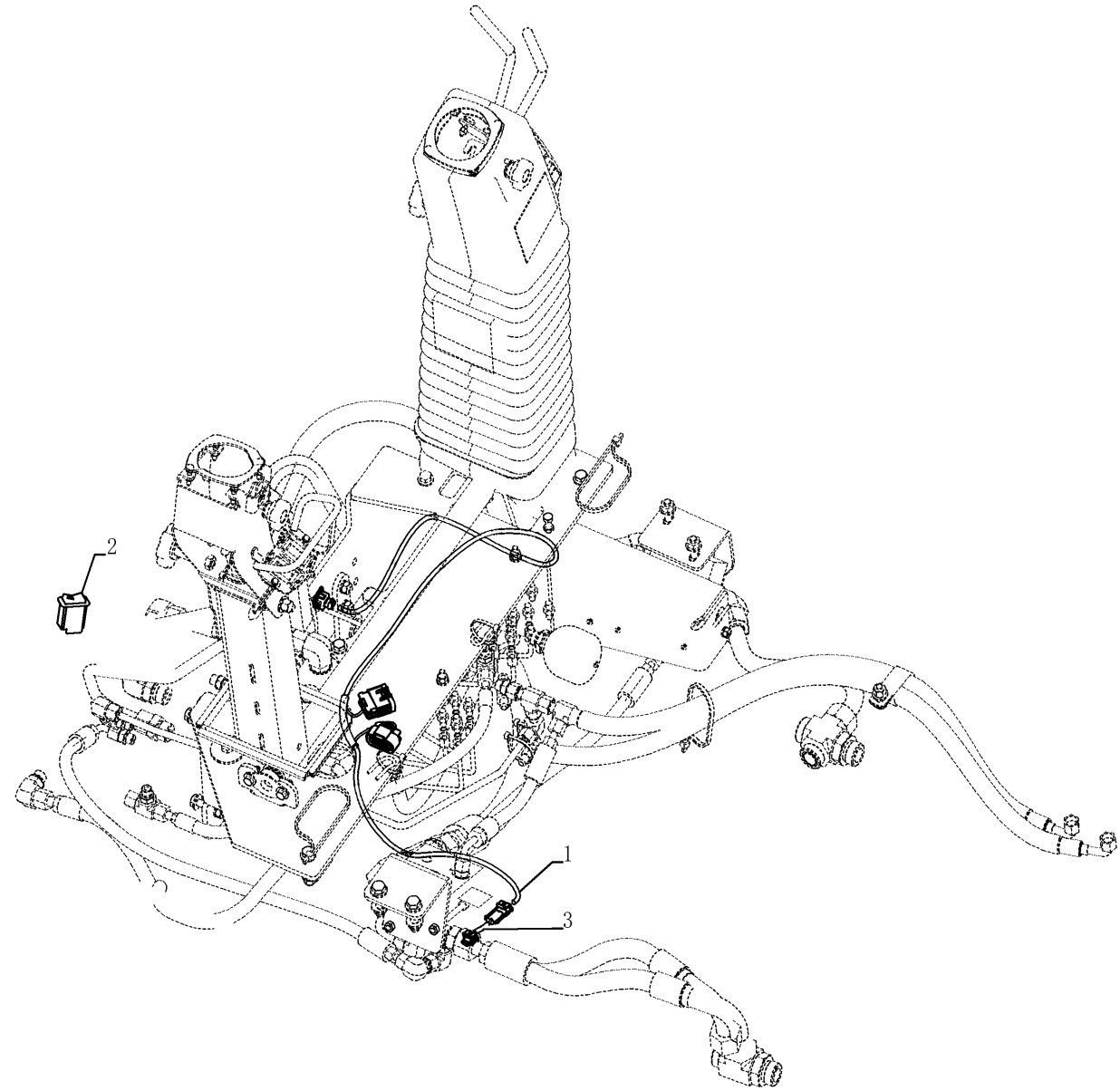

CHICOTE - RETROESCAVADEIRA, AUXILIAR HIDRÁULICO DUPLO, COM COMANDOS PILOTADOS

REF	FN	PART NUMBER	YR/SN	QTY	DESCRIPTION
1		84292393		1	CHICOTE Jumper, Hammer or Bi-Dir
2		84241093		1	TECLA Bi-Dir Uni-Dir Selector
3		84386573		1	CHICOTE Rexroth Jumper
4		87423802		1	TECLA Pilot ON/OFF Momentary (Not Shown)

580N-RETRO-CARREGADORA (BRASIL)

55.512.21	01	p1	9/2021

CHICOTE - RETROESCAVADEIRA, COM COMANDOS PILOTADOS

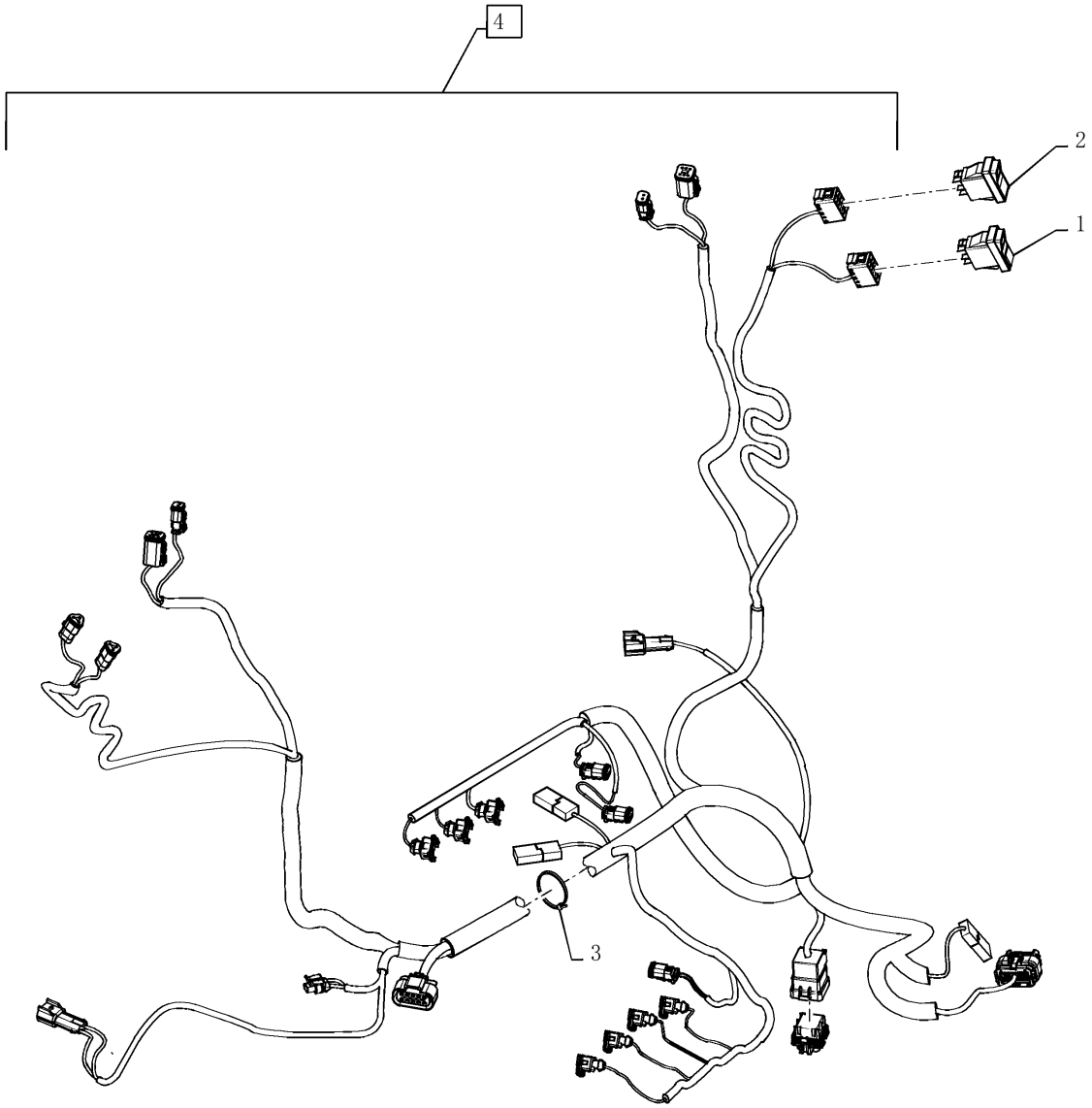

CHICOTE - RETROESCAVADEIRA, COM COMANDOS PILOTADOS

REF FN	PART NUMBER	YR/SN	QTY	DESCRIPTION
1	87410105		1	TECLA Pilot Control, Backhoe Control Pattern Selection W/Lock
2	87423802		1	TECLA Pilot Control, Backhoe & Stabilizer Activation, On/Off Momentary
3	L11541		1	BRAÇADEIRA DE CABO 203.2mm L, Nylon
4	84342284		1	CHICOTE

580N-RETRO-CARREGADORA (BRASIL)

55.514.01	01	p1	9/2021

FARÓIS, CABINE ROPS

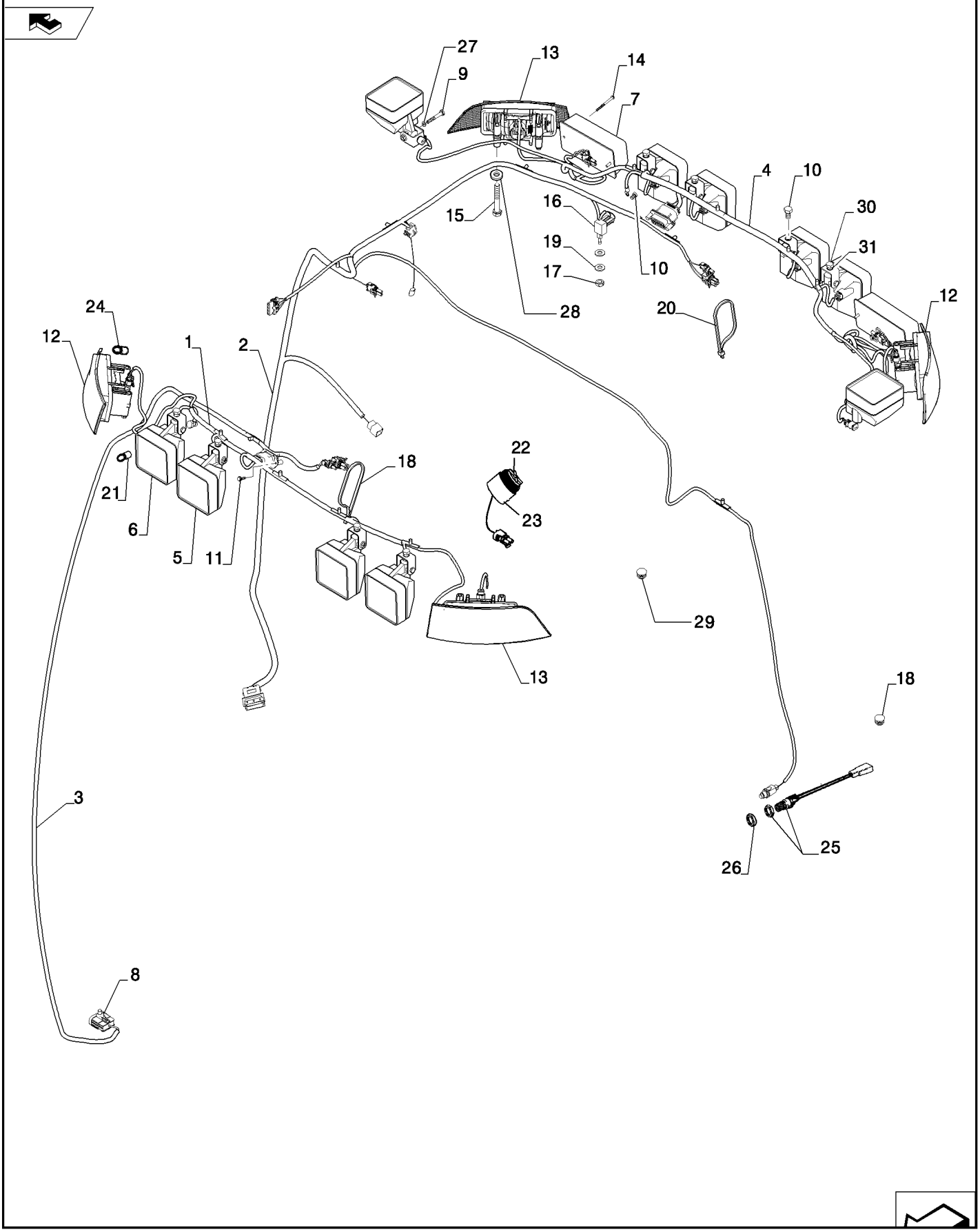

FARÓIS, CABINE ROPS

REF	FN	PART NUMBER	YR/SN	QTY	DESCRIPTION
1		84292406		1	CHICOTE Front Lights, Driving and Work
1		47533355		1	CHICOTE Front Lights, Cab; ASN
2		84292408		1	CHICOTE B-post With Wiper
2		48049782		1	CHICOTE B-post, Cab; ASN
3		84292405		1	CHICOTE A-post with Wiper
3		47533349		1	CHICOTE A-post, Cab; ASN
4		84292407		1	CHICOTE Rear Lights
4		48049783		1	CHICOTE Rear Lights, Cab; ASN
1		87584890		8	LIGHT ASSY. Halogen, 12V, 55W, Clear For Replacement Bulb see Ref 21
5		47682620		8	LUZ DE TRABALHO Flood, LED, 12V LAMP, WORK, LED
6		84236850		2	LUZ Halogen, 12V, 55W, Clear For Replacement Bulb see Ref 21
6		47682629		2	LUZ DE TRABALHO LED LAMP, WORK, LED
7		92260C1		2	LÂMPADA 12V, 27W, Red
8		87707841		1	GRAMPO Hole DIA 6.35mm
9		864-10014		2	PARAFUSO ALLENA FLAN M10 x 14mm, Cl 8.8
10		128312A1		10	PARAFUSO FLANGEADO Hvy Hex, M10 x 1.5 x 15mm, Gr 8.8
10		128312A1		9	PARAFUSO FLANGEADO Hvy Hex, M10 x 1.5 x 15mm, Gr 8.8 Cab; ASN
11		280-14512		4	PARAFUSO Hex Wash Hd, #10 x 3/4"
12		87301973		2	LÂMPADA PISCA–PISCA Halogen, 12V, 21W, Amber Lens LD
13		87301972		2	LÂMPADA PISCA–PISCA Halogen, 12V, 21W, Amber Lens LE
14		440-11036		4	PARAFUSO Cross Pan Hd, #10-24 x 2 1/4"
15		43118		8	PARAFUSO Hex, M6 x 1.0 x 40mm, Cl 8.8
16		A187714		1	INTERRUPTOR, BOTAO
17		425-157		1	PORCA-TRAVA Jam, 7/16"-20, G5
18		382298A1		2	BUJÃO 15mm ID x 22,2mm OD x 12,7mm L
19		87655046		2	ANILHA ESPECIAL 10.65mm ID x 23mm OD x 2.2mm Thk

580N-RETRO-CARREGADORA (BRASIL)

55.514.01	01	p2	9/2021

FARÓIS, CABINE ROPS

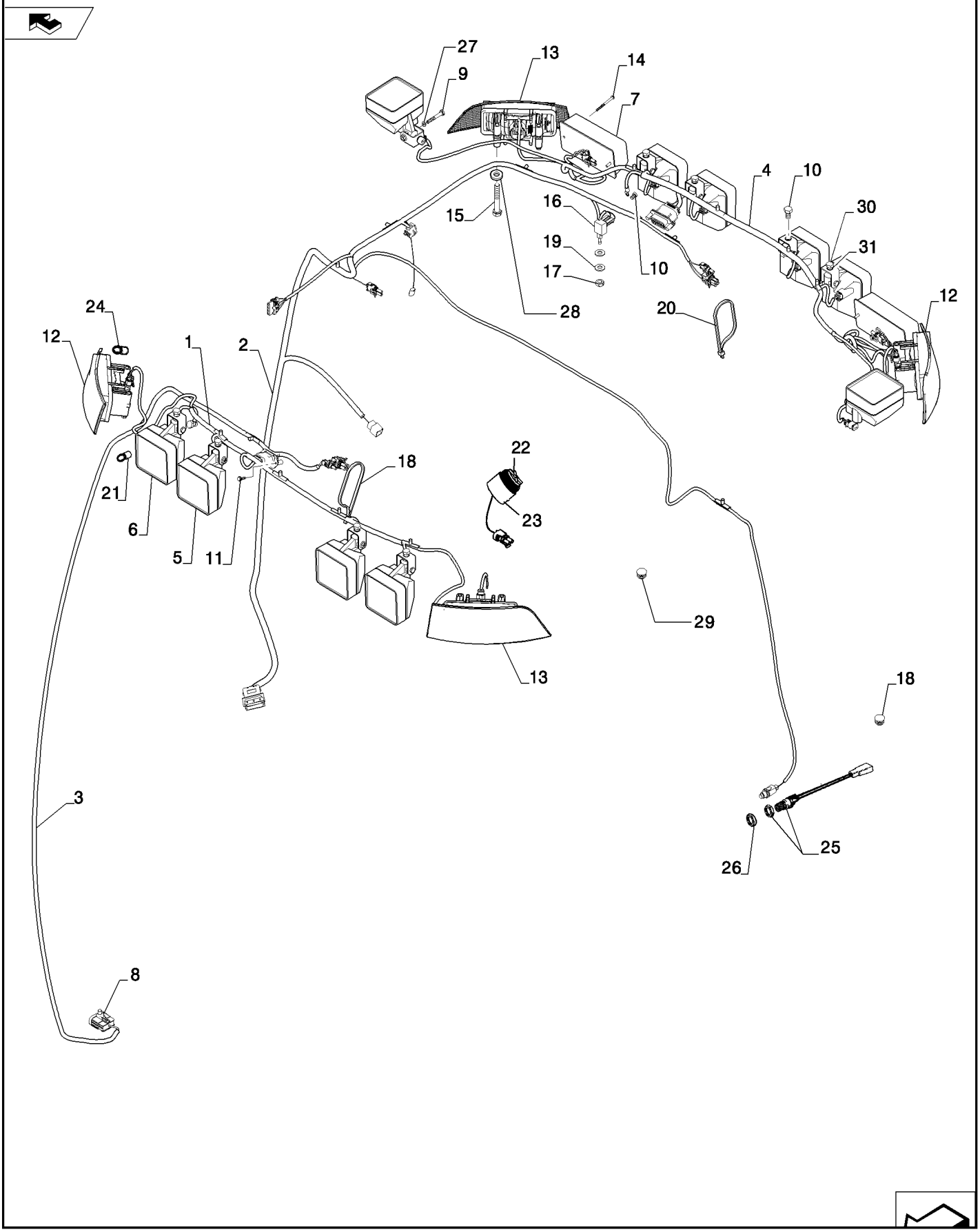

FARÓIS, CABINE ROPS

REF	FN	PART NUMBER	YR/SN	QTY	DESCRIPTION
19		87363		2	ARRUELA PLANA 0.47" ID x 0.92" OD x 0.07" Thk Cab; ASN
20		L18331		2	BRAÇADEIRA DE CABO 375.9mm L, Nylon, Black CABLE STRAP
21		1312210C2		10	LÂMPADA Halogen H3, 12V, 55W, Male Blade Terminal
22		87539792		1	COBERTURA
23		87527167		1	ALARME 5-15V
24		529068		4	LÂMPADA #1156, 12V, 21W
25		279265A2		1	INTERRUPTOR
26		87655043		1	ARRUELA PLANA M12, 13.65mm ID x 24.90mm OD x 3.20mm, HT Boron, ZNM
27		896-11010		2	ARRUELA PLANA 11mm ID x 21mm OD x 2.5mm Thk
28		87713130		2	ARRUELA PLANA 6.85mm ID x 12.75mm OD x 1.8mm Thk
29		84572046		1	REVESTIMENTO TETO
30		43139		1	PARAFUSO M10 x 1.5, 25mm L Cl8.8 Full Thread Cab; ASN
31		86624176		1	ARRUELA PLANA Flat, 11mmID x 20mmOD x 2mm Thk, ZND Cab; ASN

55.518.01	01	p1	9/2021

CABINE - LIMPADOR DE PÁRA-BRISA DIANTEIRO

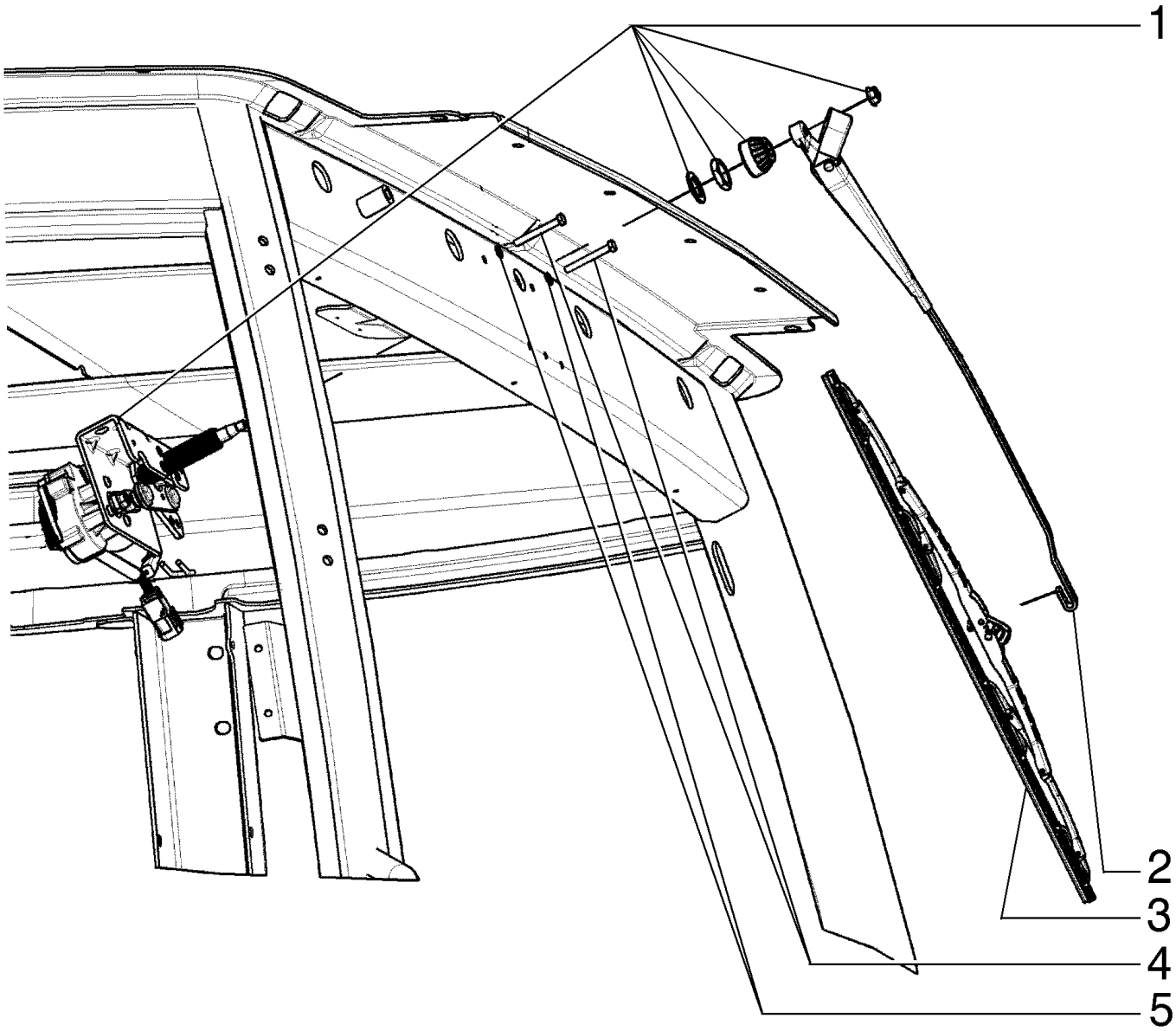

CABINE - LIMPADOR DE PÁRA-BRISA DIANTEIRO

REF	FN	PART NUMBER	YR/SN	QTY	DESCRIPTION
1		87669381		1	MOTOR LIMPA PÁRA-BRI 12V
2		87669391		1	BRACO LIMPA-PARABRIS Single, 550mm L
3		87669761		1	ESCOVA LIMPA PÁRA-BR 600mm L
4		814-6050		2	PARAFUSO Hex, M6 x 1 x 50mm, Cl 8.8
5		892-11006		2	ANILHA DE RETENÇÃO M6

55.518.02	01	p1	9/2021

CABINE - LIMPADOR DE PÁRA-BRISA TRASEIRO

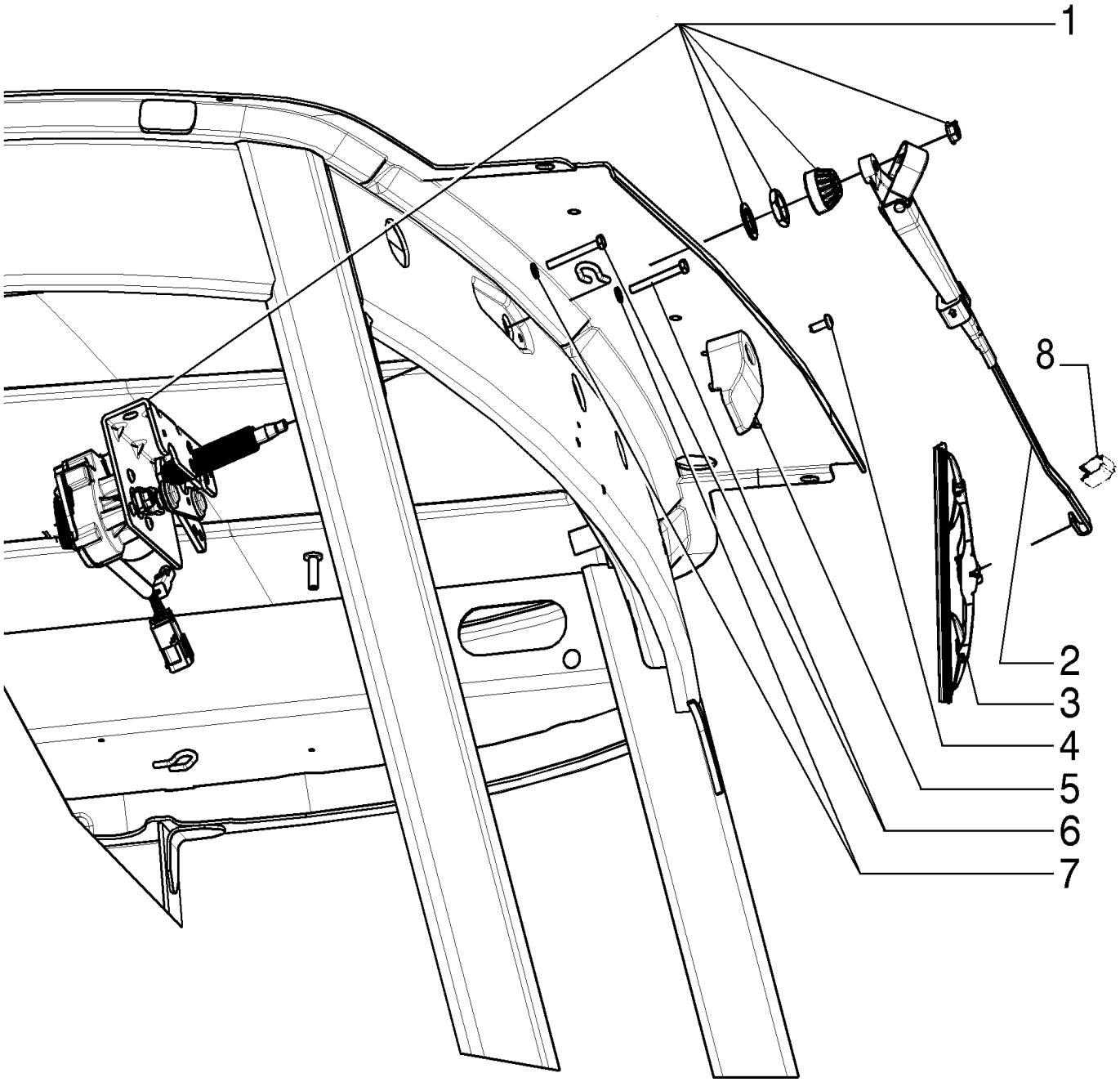

CABINE - LIMPADOR DE PÁRA-BRISA TRASEIRO

REF	FN	PART NUMBER	YR/SN	QTY	DESCRIPTION
1		87669381		1	MOTOR LIMPA PÁRA-BRI 12V
2		87669712		1	BRACO LIMPA-PARABRIS Single, 429mm L
2		51443072		1	BRACO LIMPA-PARABRIS ASN
3		87669401		1	ESCOVA LIMPA PÁRA-BR 400mm L
4		395389A1		1	PARAFUSO Phillips Drive, Pan HD, M6 x 1 x 16mm
5		395026A1		1	RAMPA
6		814-6050		2	PARAFUSO Hex, M6 x 1 x 50mm, Cl 8.8
7		892-11006		2	ANILHA DE RETENÇÃO M6
8		51443162		1	GRAMPO ASN

CABINE - LAVADOR DE PÁRA-BRISAS

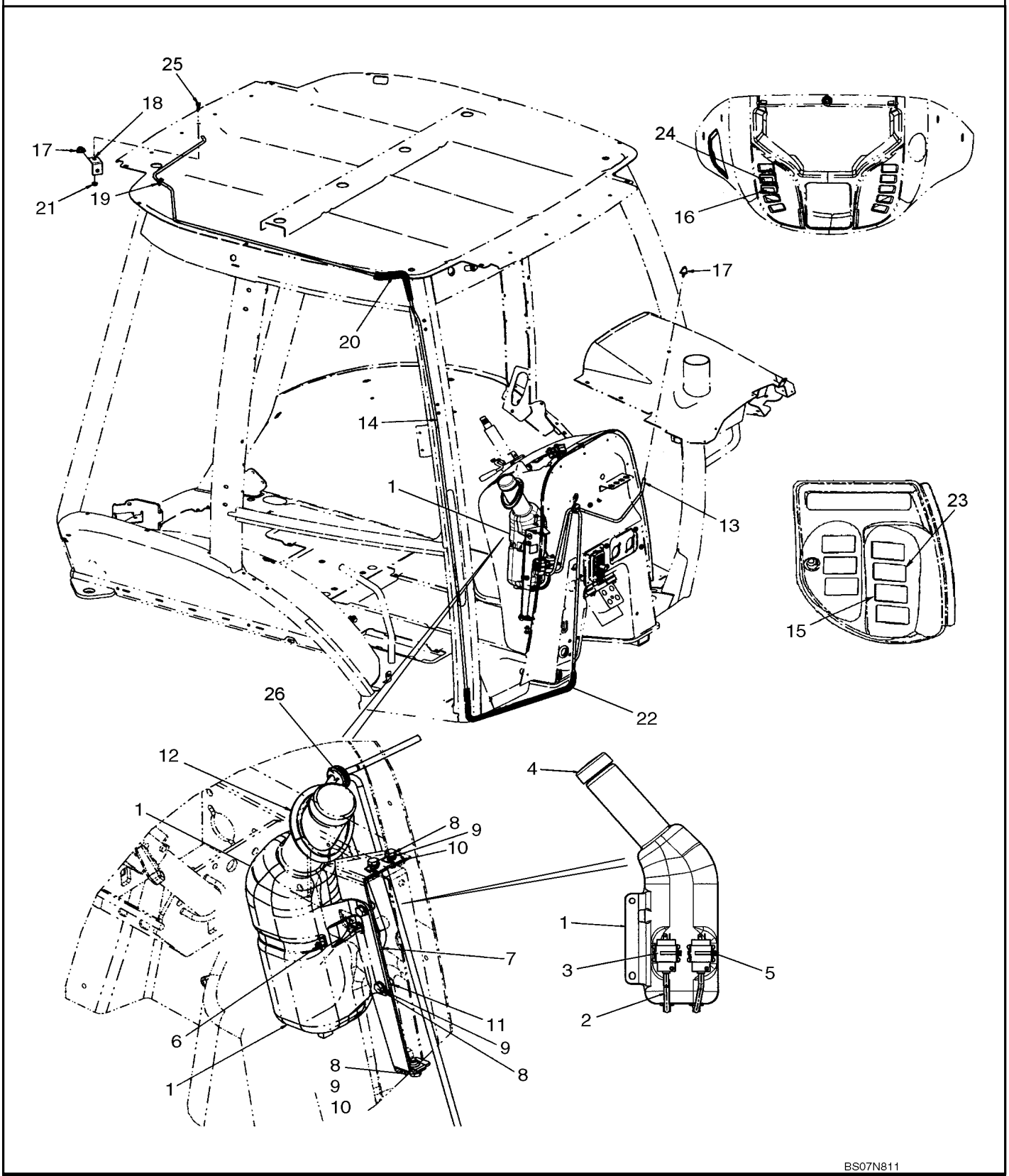

CABINE - LAVADOR DE PÁRA-BRISAS

CABINE - LAVADOR DE PÁRA-BRISAS

REF	FN	PART NUMBER	YR/SN	QTY	DESCRIPTION
1		87675208		1	RESERVAT. DE LIMPA-V
2		87700794		2	MANGUEIRA DO LAVADOR 4.76 mm ID x 135.00 mm Bottle
3		86507198		2	BOMBA DO LAVADOR Window
4		87711985		1	TAMPA RESERVATORIO Washer Bottle
5		L11541		2	BRAÇADEIRA DE CABO 203.2mm L, Nylon CABLE STRAP
6		214-3180		1	BRACADEIRA MANGUEIRA 4-1/4" - 5-1/8", HD Worm
7		87491347		2	SUPORTE Replaces 87676276
8		614-8020		5	PARAFUSO Hex, M8 x 1.25 x 20mm
9		895-11008		5	ARRUELA PLANA 9mm ID x 16mm OD x 1.6mm Thk
10		833-40408		3	PORCA-MOLA M8, U
11		832-10408		2	CONTRA PORCA M8 x 1.25, Cl 8.8
12		87748047		1	VEDANTE 78mm ID x 106.6mm OD x 7mm Thk
13		87699640		1	MANGUEIRA DO LAVADOR 3.56 mm ID, 4.37 mm ID x 700.00 mm, SAE J1037 Front Washer; Cut From 87282056
14		87741446		1	MANGUEIRA DO LAVADOR 4.37 mm ID x 5500.00 mm Rear Washer; Cut From 1968141CX
15		84222280		1	COMANDO LAVA PÁRA-BR Rocker; Rear Washer
16		84222279		1	COMANDO LAVA PÁRA-BR Rocker; Front
17		E43769		2	INJETOR WINDSHIELD Nozzle, Windshield Spray
18		386720A1		1	SUPORTE Washer Nozzle, Rear
19		87442441		1	PASSA-FIOS 27mm OD, 9.53mm ID, 11.1mm L Washer Hose, Rear
20		408965A1		1	PROTEÇÃO 550 mm, Rear Washer Hose, Cut From 397155A2
21		825-2408		1	PORCA FLANGEADA M8 x 1.25, Flg, Cl 8
22		87741447		1	PROTETOR DE MANGUEIR 10.5mm ID x 1800mm L Guard; 1800 mm, Front Washer Hose, Cut From 397155A2
23		84222278		1	TECLA Rocker; Wiper, Rear
24		84222277		1	TECLA Rocker; Wiper, Front

580N-RETRO-CARREGADORA (BRASIL)

CABINE - LAVADOR DE PÁRA-BRISAS

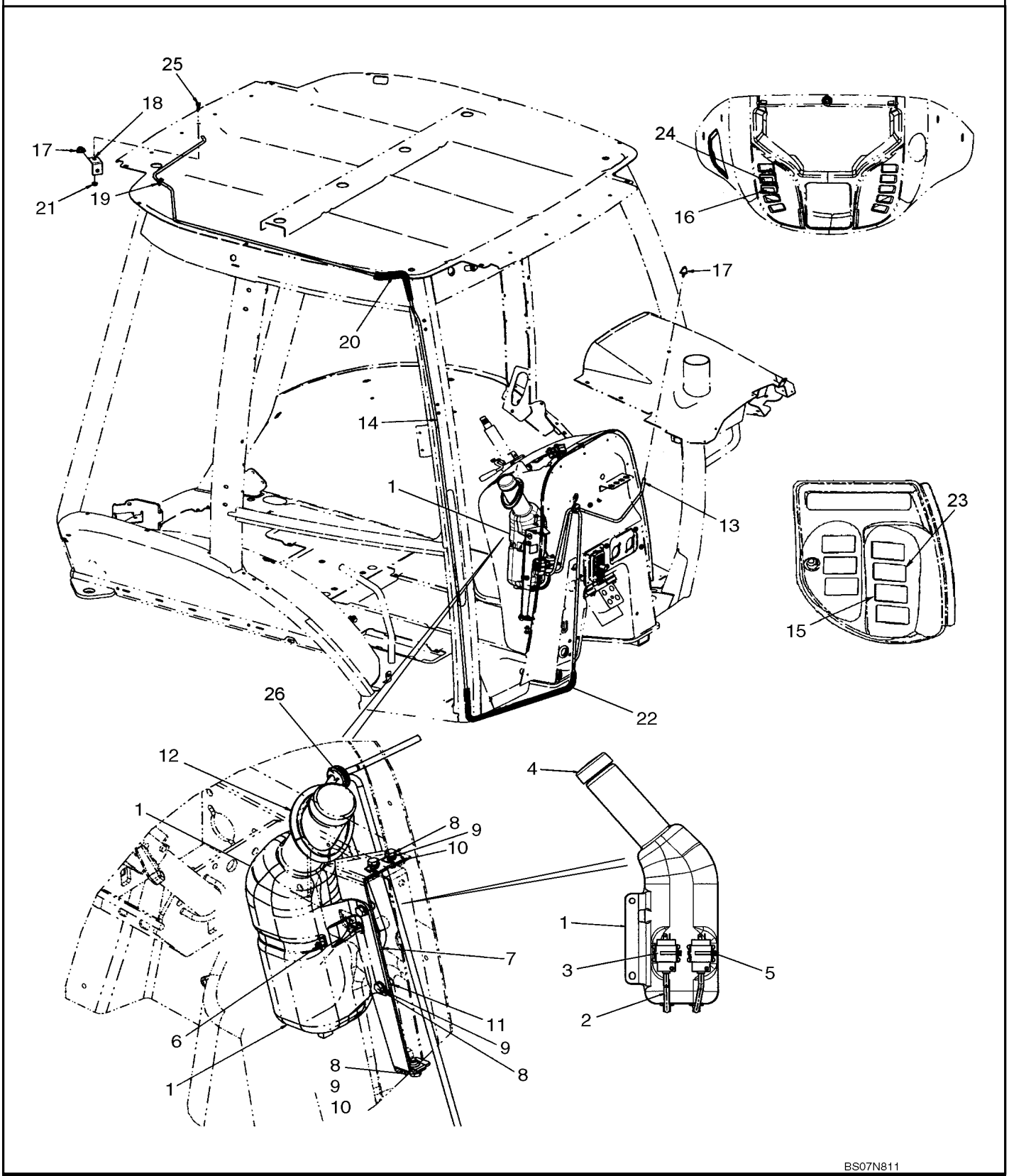

CABINE - LAVADOR DE PÁRA-BRISAS

CABINE - LAVADOR DE PÁRA-BRISAS

REF	FN	PART NUMBER	YR/SN	QTY	DESCRIPTION
25		614-8020		1	PARAFUSO Hex, M8 x 1.25 x 20mm
26		87637384		1	PASSA-FIOS 35mm OD, 9mm ID, 12mm L Washer Hose

580N-RETRO-CARREGADORA (BRASIL)

55.518.07	01	p1	9/2021

TOLDO, ROPS - LIMPADOR DE PÁRA-BRISA, DIANTEIRO E LAVADOR DE PÁRA-BRISA

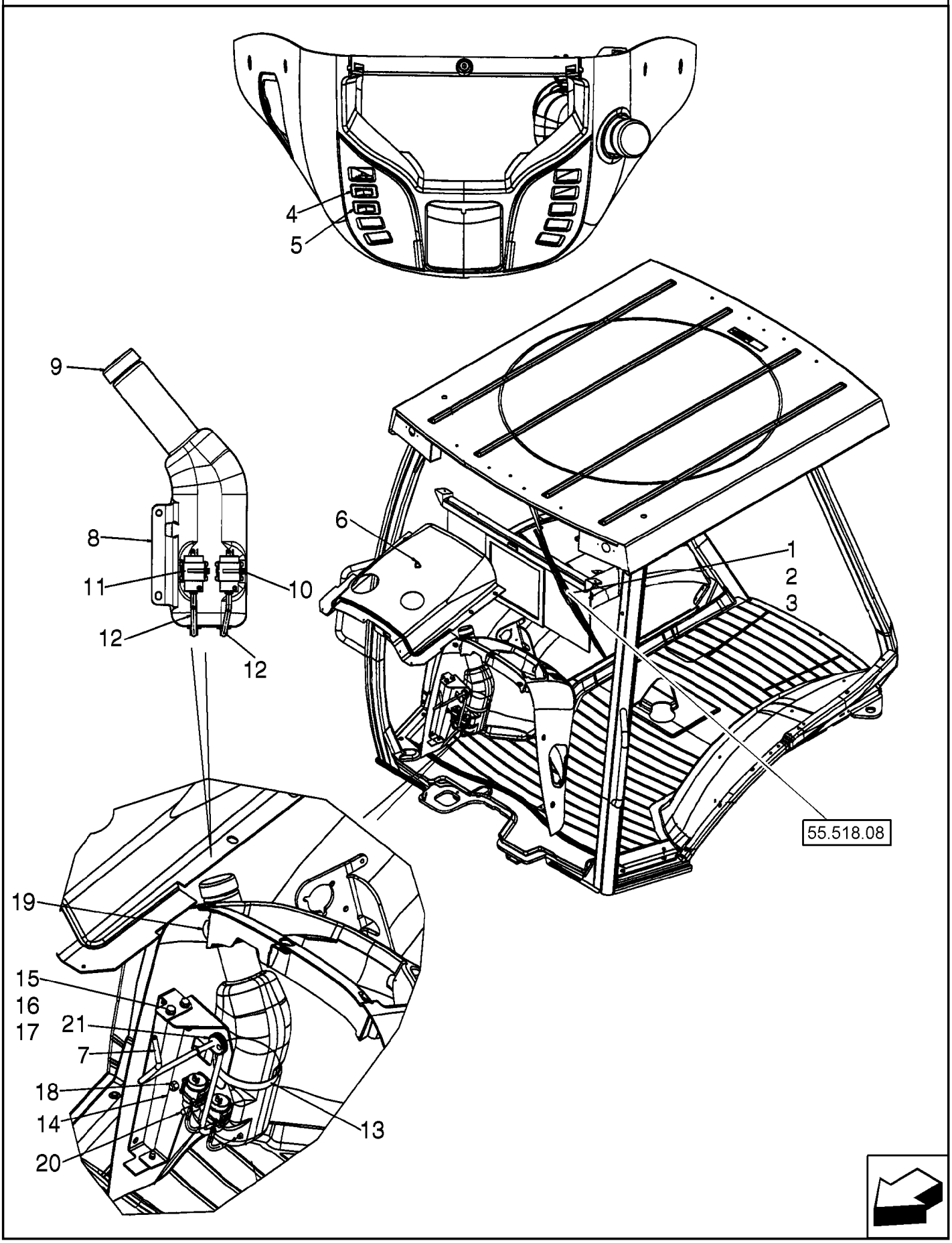

TOLDO, ROPS - LIMPADOR DE PÁRA-BRISA, DIANTEIRO E LAVADOR DE PÁRA-BRISA

REF FN	PART NUMBER	YR/SN	QTY	DESCRIPTION
1	87669381		1	MOTOR LIMPA PÁRA-BRI 12V 12V
	814-6050		2	PARAFUSO Hex, M6 x 1 x 50mm, Cl 8.8 Wiper Motor Mounting
	892-11006		2	ANILHA DE RETENÇÃO M6
2	87669391		1	BRACO LIMPA-PARABRIS Single, 550mm L
3	87669761		1	ESCOVA LIMPA PÁRA-BR 600mm L 600 mm
4	386785A1		1	COMANDO LIMPA PÁRA-B Front
5	386787A1		1	COMANDO LAVA PÁRA-BR
6	E43769		1	INJETOR WINDSHIELD NOZZLE; Front; Includes Rubber Gasket; Plastic
7	87699640		1	MANGUEIRA DO LAVADOR 3.56 mm ID, 4.37 mm ID x 700.00 mm, SAE J1037 Cut From 87282056
8	87675208		1	RESERVAT. DE LIMPA-V
9	87711985		1	TAMPA RESERVATORIO Washer Bottle
10	L11541		2	BRAÇADEIRA DE CABO 203.2mm L, Nylon CABLE STRAP
11	86507198		2	BOMBA DO LAVADOR Window
12	87700794		2	MANGUEIRA DO LAVADOR 4.76 mm ID x 135.00 mm Bottle
13	214-3180		1	BRACADEIRA MANGUEIRA 4-1/4" - 5-1/8", HD Worm
14	87491347		2	SUPORTE Replaces 87676276
15	614-8020		5	PARAFUSO Hex, M8 x 1.25 x 20mm
16	895-11008		5	ARRUELA PLANA 9mm ID x 16mm OD x 1.6mm Thk
17	833-40408		3	PORCA-MOLA M8, U
18	832-10408		2	CONTRA PORCA M8 x 1.25, Cl 8.8
19	87748047		1	VEDANTE 78mm ID x 106.6mm OD x 7mm Thk
20	87441758		1	TAMPA 5,95mm ID x 12,7mm L Reservoir
21	87637384		1	PASSA-FIOS 35mm OD, 9mm ID, 12mm L Washer Hose
	404617A1		1	CHICOTE Front Lamps and Wiper
	87726574		1	CHICOTE Front Console Options; Includes (1) L71879 Diode
	87726573		1	CHICOTE Chassis Options; Includes (4) L71879 Diodes; Not Illustrated

580N-RETRO-CARREGADORA (BRASIL)

55.518.08	01	p1	9/2021

TOLDO, ROPS - LIMPADOR DE PÁRA-BRISA DIANTEIRO

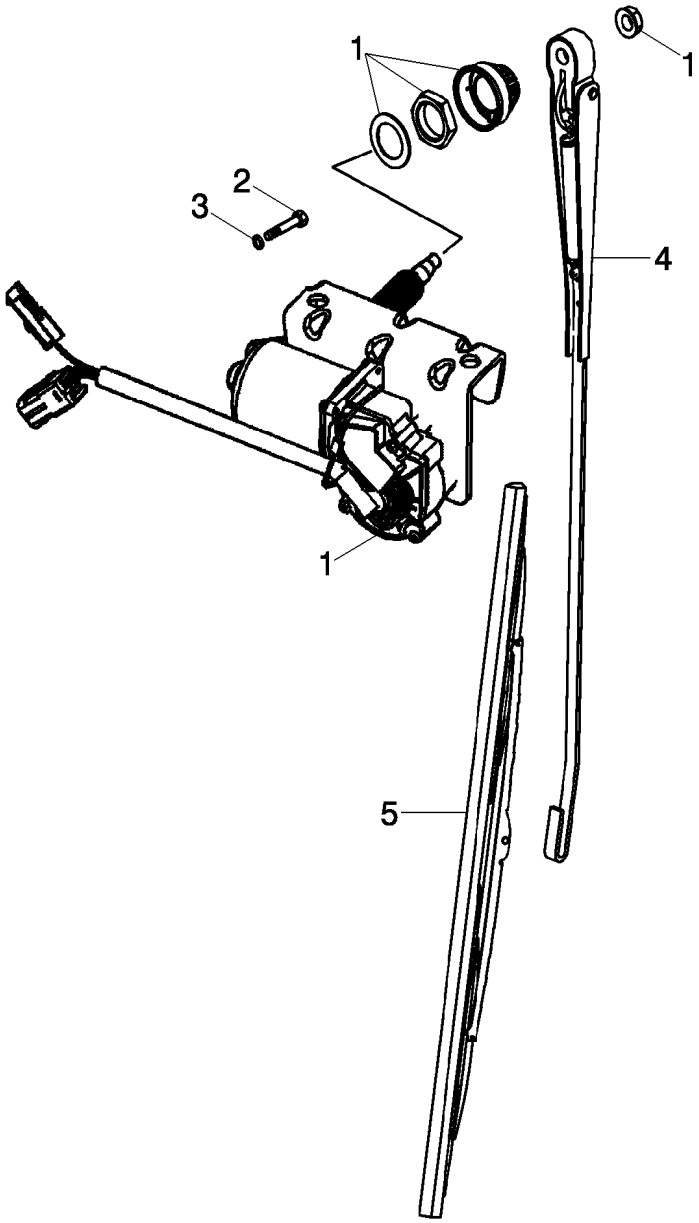

TOLDO, ROPS - LIMPADOR DE PÁRA-BRISA DIANTEIRO

REF	FN	PART NUMBER	YR/SN	QTY	DESCRIPTION
1		87669381		1	MOTOR LIMPA PÁRA-BRI 12V
2		814-6050		2	PARAFUSO Hex, M6 x 1 x 50mm, Cl 8.8
3		892-11006		2	ANILHA DE RETENÇÃO M6
4		87669391		1	BRACO LIMPA-PARABRIS Single, 550mm L
5		87669761		1	ESCOVA LIMPA PÁRA-BR 600mm L

TELEMATICS - CABINE

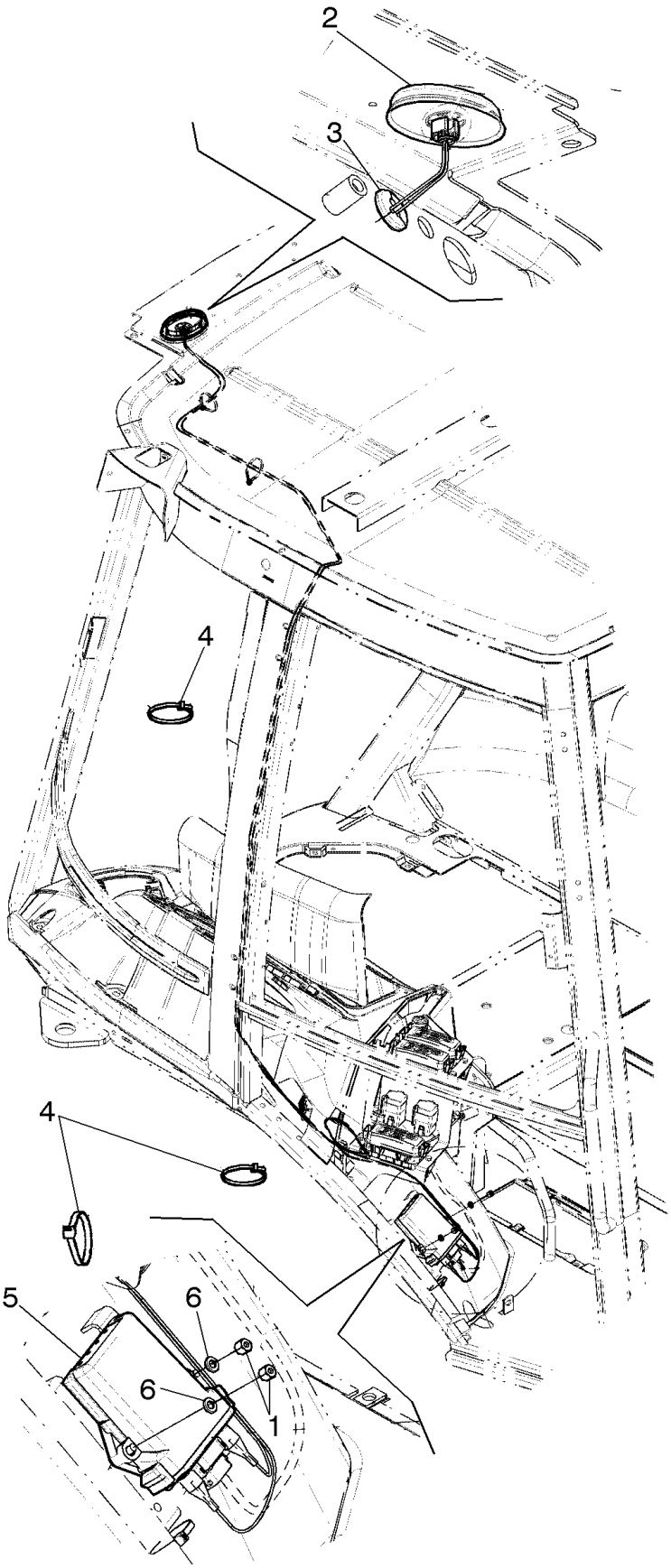

TELEMATICS - CABINE

REF	FN	PART NUMBER	YR/SN	QTY	DESCRIPTION
1		832-10406		2	CONTRA PORCA M6 x 1, Cl 8
2		47386256		1	ANTENA 3G
3		47478057		1	PASSA-FIOS 28.5mm ID x 35mm OD x 13mm Thk, 3 hole
4		L11541		5	BRAÇADEIRA DE CABO 203.2mm L, Nylon
5		47714488		1	ECU 3G
6		895-11006		2	ARRUELA PLANA 6.6mm ID x 12mm OD x 1.6mm Thk

580N-RETRO-CARREGADORA (BRASIL)

55.520.02	01	p1	9/2021

TELEMATICS - TOLDO

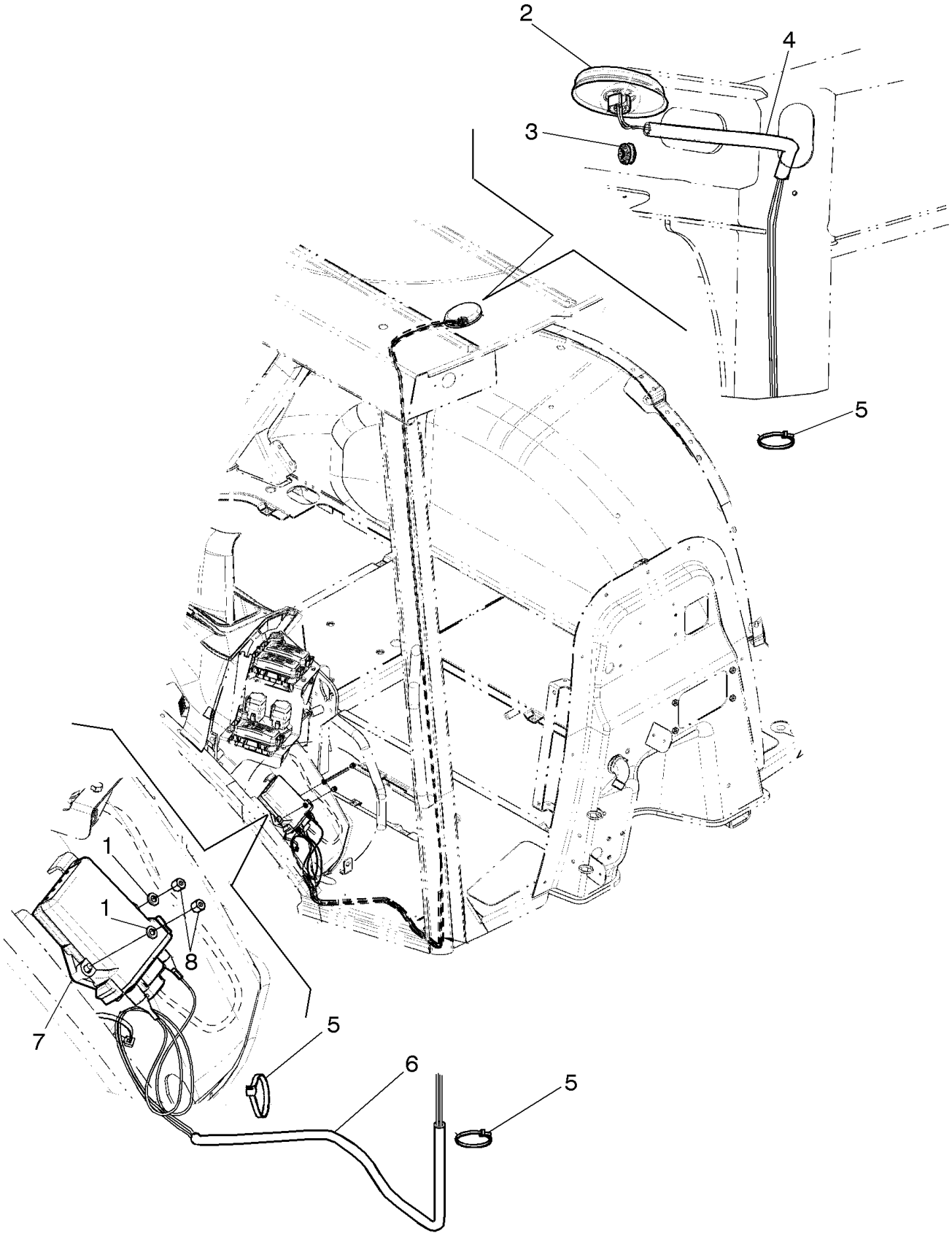

TELEMATICS - TOLDO

REF	FN	PART NUMBER	YR/SN	QTY	DESCRIPTION
1		895-11006		2	ARRUELA PLANA 6.6mm ID x 12mm OD x 1.6mm Thk
2		47386256		1	ANTENA 3G
3		47478057		1	PASSA-FIOS 28.5mm ID x 35mm OD x 13mm Thk, 3 hole
4		392353A1		1	CONDUÍTE
5		L11541		AR	BRAÇADEIRA DE CABO 203.2mm L, Nylon
6		47417233		1	CONDUÍTE
7		84570393		1	ECU
8		832-10406		2	CONTRA PORCA M6 x 1, Cl 8

580N-RETRO-CARREGADORA (BRASIL)

SECTION INDEX

Pá carregadeira frontal e caçamba

82.100.01	01	**CARREGADEIRA - CAÇAMBA 82 POL COM DENTES (OPC)**
82.100.01	02	**CARREGADEIRA - CAÇAMBA 85 POL COM DENTES (OPC)**
82.100.01	03	**CARREGADEIRA - CAÇAMBA 93 POL COM DENTES (OPC)**
82.100.02	01	**CAÇAMBA COMPRIDA (82 E 85 POL)**
82.100.02	02	**CAÇAMBA COMPRIDA (93 POL)**
82.100.03	01	**CARREGADEIRA - CAÇAMBA 82 POL (COM LÂMINA)**
82.100.04	01	**CAÇAMBA, CARREGADEIRA 4 EM 1 (82 POL)**
82.100.04	02	**BALDE 4 EM 1, 93INCH/2362MM, COMPONENTES**
82.100.05	01	**CAÇAMBA, CARREGADEIRA 4 EM 1 (82 POL - 93 POL), INSTALAÇÃO**
82.100.06	01	**CAÇAMBA DO CARREGADOR, 93 IN COM LÂMINA**
82.100.06	02	**CAÇAMBA DO CARREGADOR, 93 IN COM DENTE**
82.100.06	03	**CAÇAMBA DO CARREGADOR, 85 IN COM LÂMINA**
82.100.06	04	**CAÇAMBA DO CARREGADOR, 85 IN COM DENTE**

82.100.01	01	p1	9/2021

CARREGADEIRA - CAÇAMBA 82 POL COM DENTES (OPC)

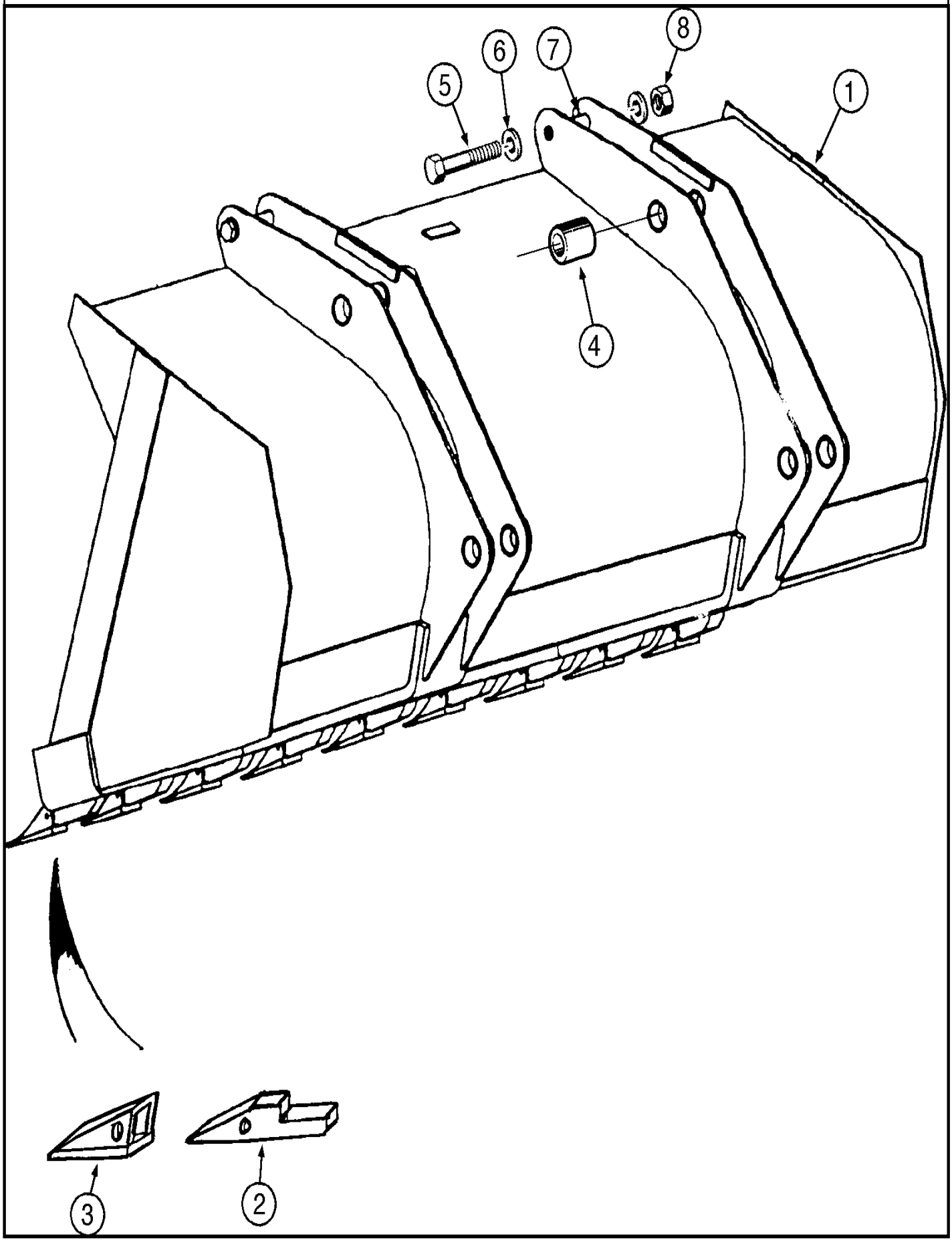

CARREGADEIRA - CAÇAMBA 82 POL COM DENTES (OPC)

REF FN	PART NUMBER	YR/SN	QTY	DESCRIPTION
	84541850		1	CAÇAMBA Assy (OPT), Includes items 1 - 4
1	NSS		1	NO SE VENDE SEPARADO BUCKET Assy
	E15728		7	DENTE TOOTH, Includes items 2, 3
2	D26368		1	SUPORTE
3	D27748		1	DENTE POINT
4	D129264		8	BUCHA 40.3mm ID x 50mm OD x 28mm L
5	828-20160		2	PARAFUSO Hex, M20 x 2.5 x 160mm, Cl 10.9
6	896-11020		4	ARRUELA PLANA 22mm ID x 37mm OD x 4mm Thk
7	142538A1		2	ESPAÇADOR 21mm ID x 25mm OD x 105mm L
8	832-10420		2	CONTRA PORCA M20 x 2.5, Cl 8

580N-RETRO-CARREGADORA (BRASIL)

82.100.01	02	p1	9/2021

CARREGADEIRA - CAÇAMBA 85 POL COM DENTES (OPC)

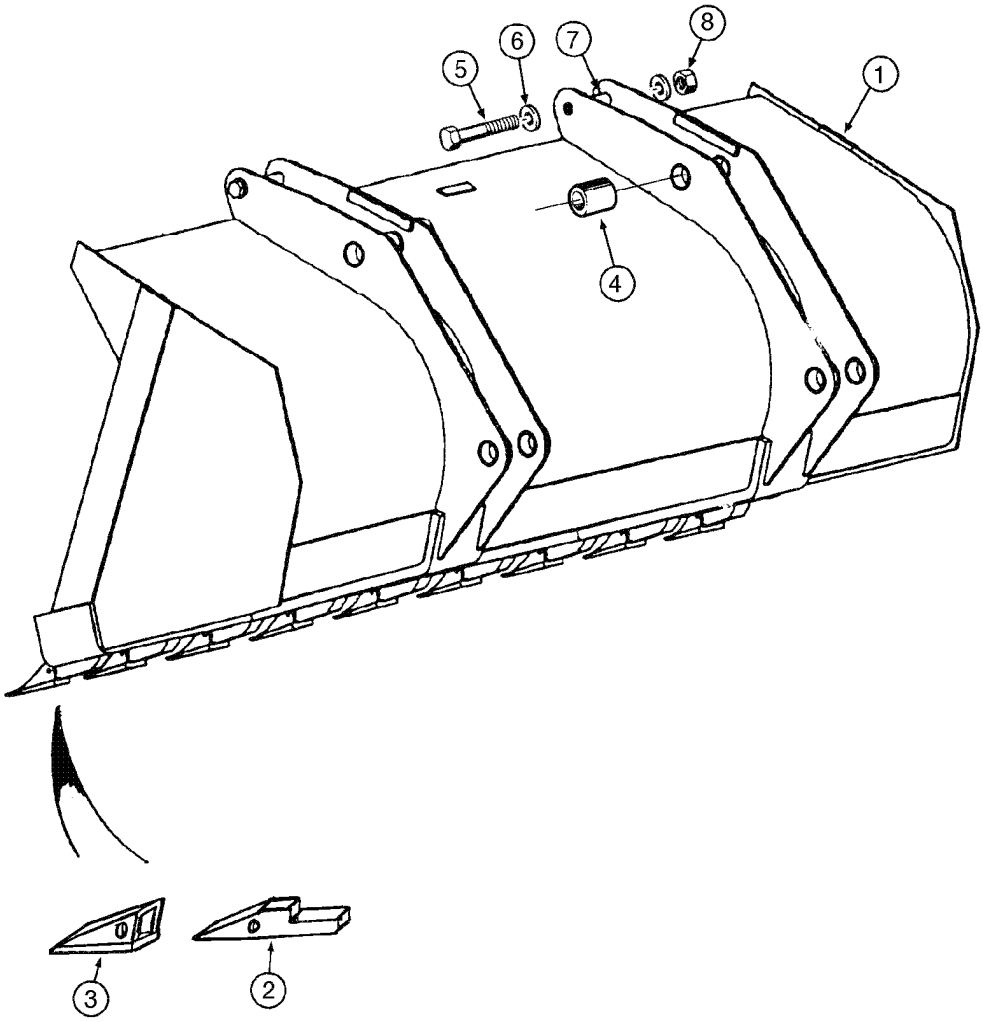

CARREGADEIRA - CAÇAMBA 85 POL COM DENTES (OPC)

REF	FN	PART NUMBER	YR/SN	QTY	DESCRIPTION
		84542483		1	CAÇAMBA (OPT) Assy, Includes items 1 - 4
1		NSS		1	NO SE VENDE SEPARADO BUCKET Assy
		E15728		7	DENTE TOOTH, Includes items 2, 3
2		D26368		9	SUPORTE
3		D27748		9	DENTE
4		D129264		8	BUCHA 40.3mm ID x 50mm OD x 28mm L
4		48032661		8	BUCHA Alternativa NEXPRO com modal DSH
5		828-20160		2	PARAFUSO Hex, M20 x 2.5 x 160mm, Cl 10.9
6		896-11020		4	ARRUELA PLANA 22mm ID x 37mm OD x 4mm Thk
7		142538A1		2	ESPAÇADOR 21mm ID x 25mm OD x 105mm L
8		832-10420		2	CONTRA PORCA M20 x 2.5, Cl 8

580N-RETRO-CARREGADORA (BRASIL)

82.100.01	03	p1	9/2021

CARREGADEIRA - CAÇAMBA 93 POL COM DENTES (OPC)

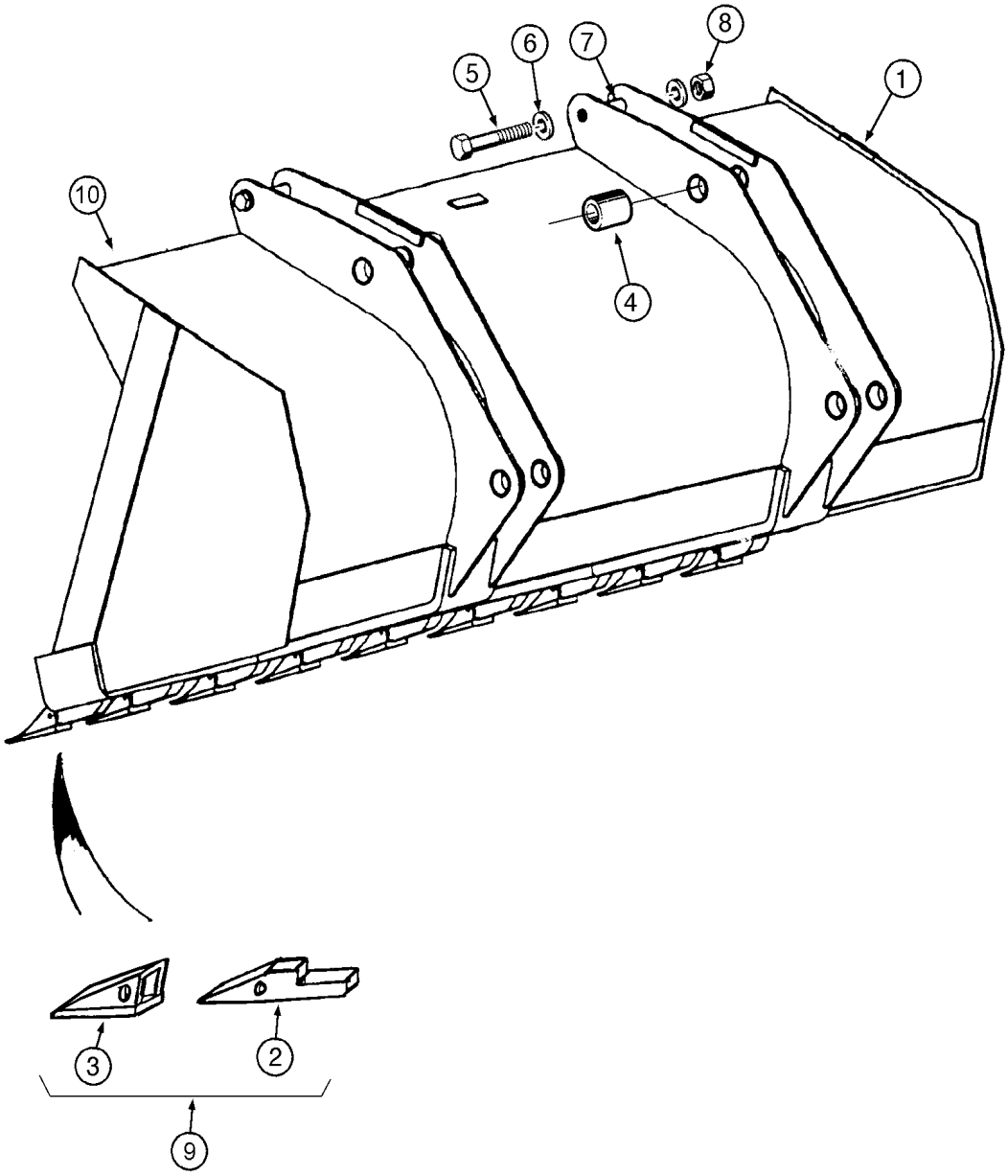

CARREGADEIRA - CAÇAMBA 93 POL COM DENTES (OPC)

REF FN	PART NUMBER	YR/SN	QTY	DESCRIPTION
	84542549		1	CAÇAMBA Assy (93in) (OPT), Incl 1 - 4
1	NSS		1	NO SE VENDE SEPARADO BUCKET Assy, Incl in 84542549
2	D26368		1	SUPORTE
3	D27748		1	DENTE POINT
4	D129264		8	BUCHA 40.3mm ID x 50mm OD x 28mm L
4	48032661		8	BUCHA Alternativa NEXPRO com modal DSH
5	828-20160		2	PARAFUSO Hex, M20 x 2.5 x 160mm, Cl 10.9
6	896-11020		4	ARRUELA PLANA 22mm ID x 37mm OD x 4mm Thk
7	142538A1		2	ESPAÇADOR 21mm ID x 25mm OD x 105mm L
8	832-10420		2	CONTRA PORCA M20 x 2.5, Cl 8
9	E15728		7	DENTE Incl 2, 3
10	138827A1		1	BORDA CORTANTE

580N-RETRO-CARREGADORA (BRASIL)

82.100.02	01	p1	9/2021

CAÇAMBA COMPRIDA (82 E 85 POL)

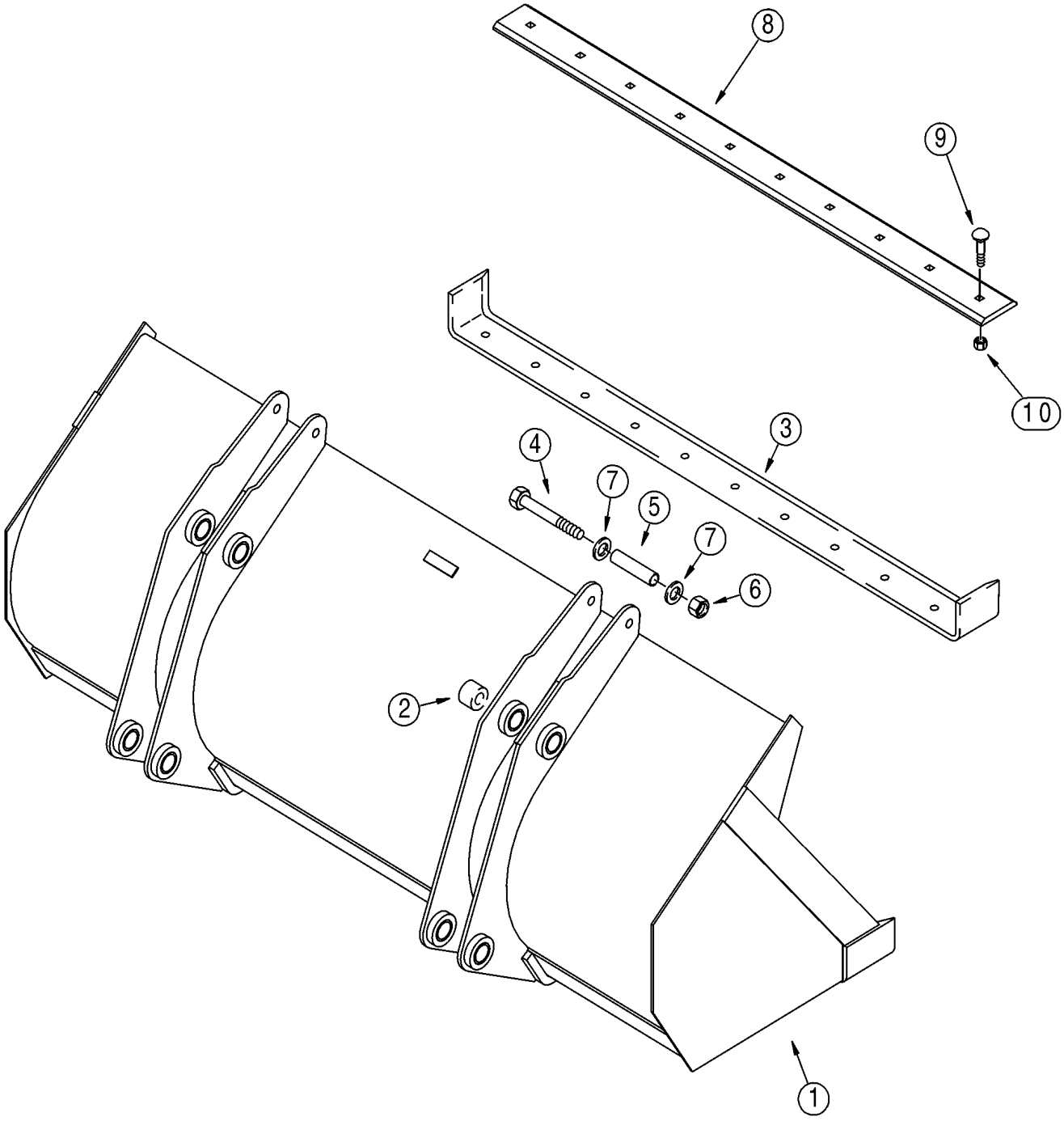

BC00D028

CAÇAMBA COMPRIDA (82 E 85 POL)

REF FN	PART NUMBER	YR/SN	QTY	DESCRIPTION
	47571256		1	CAÇAMBA ASSEMBLY, 2159 mm (85 in); Assembly Does Not Include Bolt-On Cutting Edge; Without Bucket Teeth; Incl 1 - 7
1	NSS		1	NO SE VENDE SEPARADO Bucket; Incl 2, 3, Incl in 84542652
2	D129264		8	BUCHA 40.3mm ID x 50mm OD x 28mm L
2	48032661		8	BUCHA Alternativa NEXPRO com modal DSH
3	87429818		1	BORDA CORTANTE Welded-On
4	828-20160		2	PARAFUSO Hex, M20 x 2.5 x 160mm, Cl 10.9
5	142538A1		2	ESPAÇADOR 21mm ID x 25mm OD x 105mm L
6	832-10420		2	CONTRA PORCA M20 x 2.5, Cl 8
7	896-11020		4	ARRUELA PLANA 22mm ID x 37mm OD x 4mm Thk
8	87429817		1	BORDA CORTANTE Bolt-On; Unpainted
9	75262140		10	PERNO DE ARADO Plow, M16 x 1.5 x 60mm
10	12164121		10	PORCA M16 x 1.5, Cl 10
11	10520221		10	ARRUELA PLANA 16.4mm ID x 28mm OD x 3mm Thk
	84422630		1	CAÇAMBA 82 Inch W/ Cutting Edge ASSEMBLY, 2083 mm (82 in); Assembly Incl 87368737 Bucket and 411661A1 Bolt-On Cutting Edge; Incl 1 - 10
1	NSS		1	NO SE VENDE SEPARADO Bucket; Incl 2, 3, Incl in 84422630
2	D129264		8	BUCHA 40.3mm ID x 50mm OD x 28mm L
2	48032661		8	BUCHA Alternativa NEXPRO com modal DSH
3	132988A1		1	BORDA CORTANTE 10 Hole, 20,6mm Dia, 152mm W x 2047mm L x 19mm Thk Weld-On
4	828-20160		2	PARAFUSO Hex, M20 x 2.5 x 160mm, Cl 10.9
5	142538A1		2	ESPAÇADOR 21mm ID x 25mm OD x 105mm L

580N-RETRO-CARREGADORA (BRASIL)

82.100.02	01	p2	9/2021

CAÇAMBA COMPRIDA (82 E 85 POL)

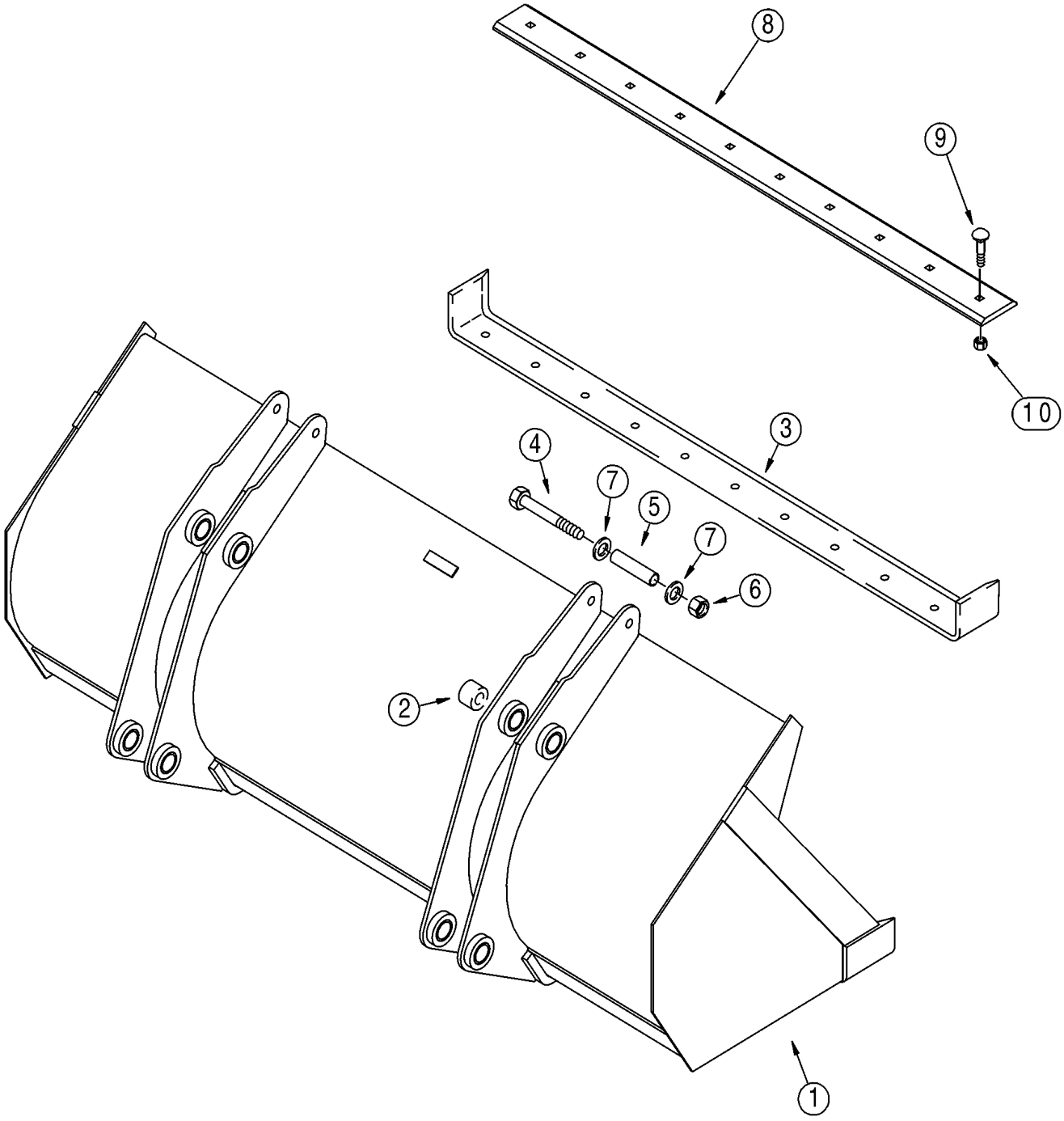

BC00D028

CAÇAMBA COMPRIDA (82 E 85 POL)

REF	FN	PART NUMBER	YR/SN	QTY	DESCRIPTION
6		832-10420		2	CONTRA PORCA M20 x 2.5, Cl 8
7		896-11020		4	ARRUELA PLANA 22mm ID x 37mm OD x 4mm Thk
8		411661A1		1	BORDA CORTANTE Bolt On, 10 Hole, 152mm W x 2113mm L Bolt-On; Unpainted; For Painted Edge, Order 112946A1 Edge
9		85801371		11	PERNO DE ARADO #3, 5/8" - 11 x 2 1/4", Cl 12.9
10		85801470		11	PORCA 5/8"-11, G8

580N-RETRO-CARREGADORA (BRASIL)

82.100.02	02	p1	9/2021

CAÇAMBA COMPRIDA (93 POL)

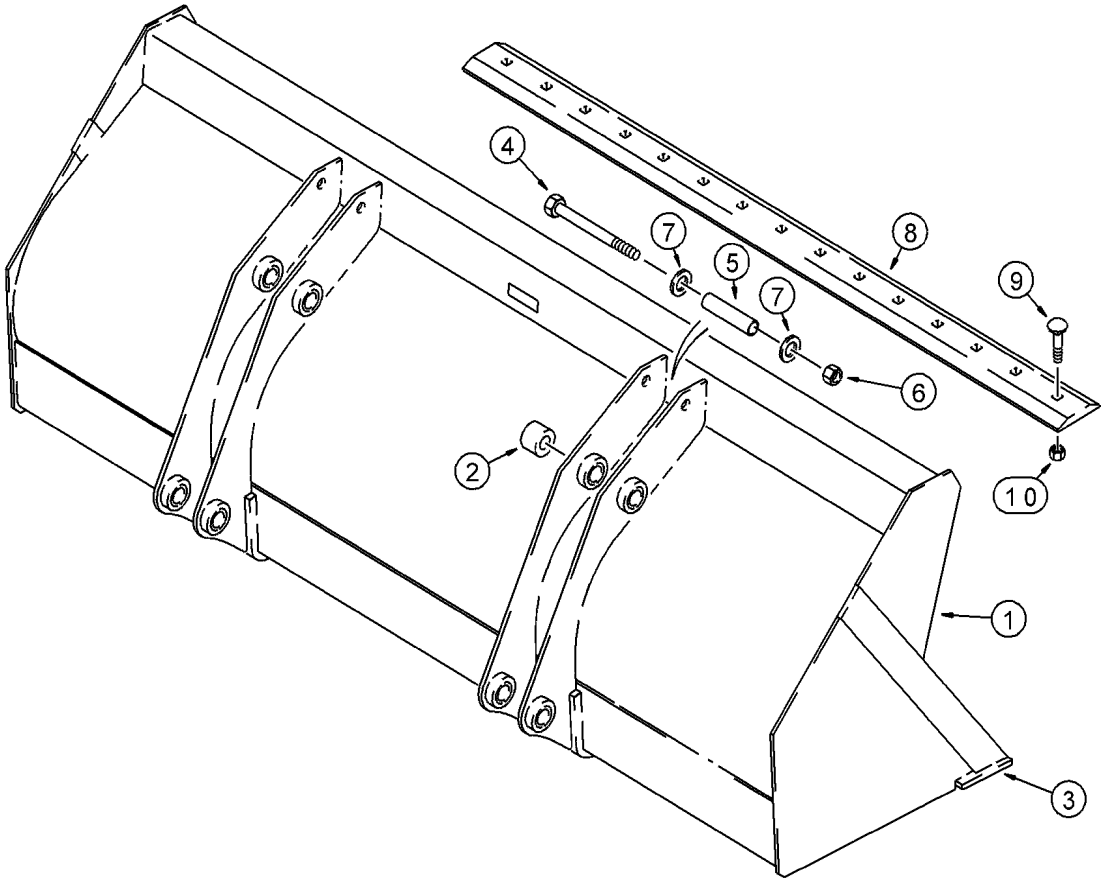

BS00C247

CAÇAMBA COMPRIDA (93 POL)

REF	FN	PART NUMBER	YR/SN	QTY	DESCRIPTION
		84235066		1	CAÇAMBA 2362 mm (93 in), Without Bucket Teeth; Assembly Includes Bolt-On Cutting Edge; Incl 1 - 10; Order Through Parts Marketing
1		NSS		1	NO SE VENDE SEPARADO Bucket, Incl 2,3, Incl in 84422637
2		D129264		8	BUCHA 40.3mm ID x 50mm OD x 28mm L
2		48032661		8	BUCHA Alternativa NEXPRO com modal DSH
3		134844A1		1	BORDA CORTANTE Bolt On, 10 Holes, 12mm W x 2389mm L Weld-On
4		84576088		2	PARAFUSO Hex, M20 x 170mm, Cl 10.9
5		84235628		2	ESPAÇADOR 21mm ID x 25mm OD x 100mm L
6		412180		2	CONTRA PORCA M20 x 2.5, Cl 8
7		86625260		4	ARRUELA PLANA 21.8mm ID x 37.5mm OD x 4mm Thk
8		87375240		1	BORDA CORTANTE Bolt On, 10 Holes, 19mm W x 2392mm L Bolt-On, Unpainted;Production Only; For Service Order 185506A1 Blade
9		85801371		11	PERNO DE ARADO #3, 5/8" - 11 x 2 1/4", Cl 12.9
10		85801470		11	PORCA 5/8"-11, G8

580N-RETRO-CARREGADORA (BRASIL)

82.100.03	01	p1	9/2021

CARREGADEIRA - CAÇAMBA 82 POL (COM LÂMINA)

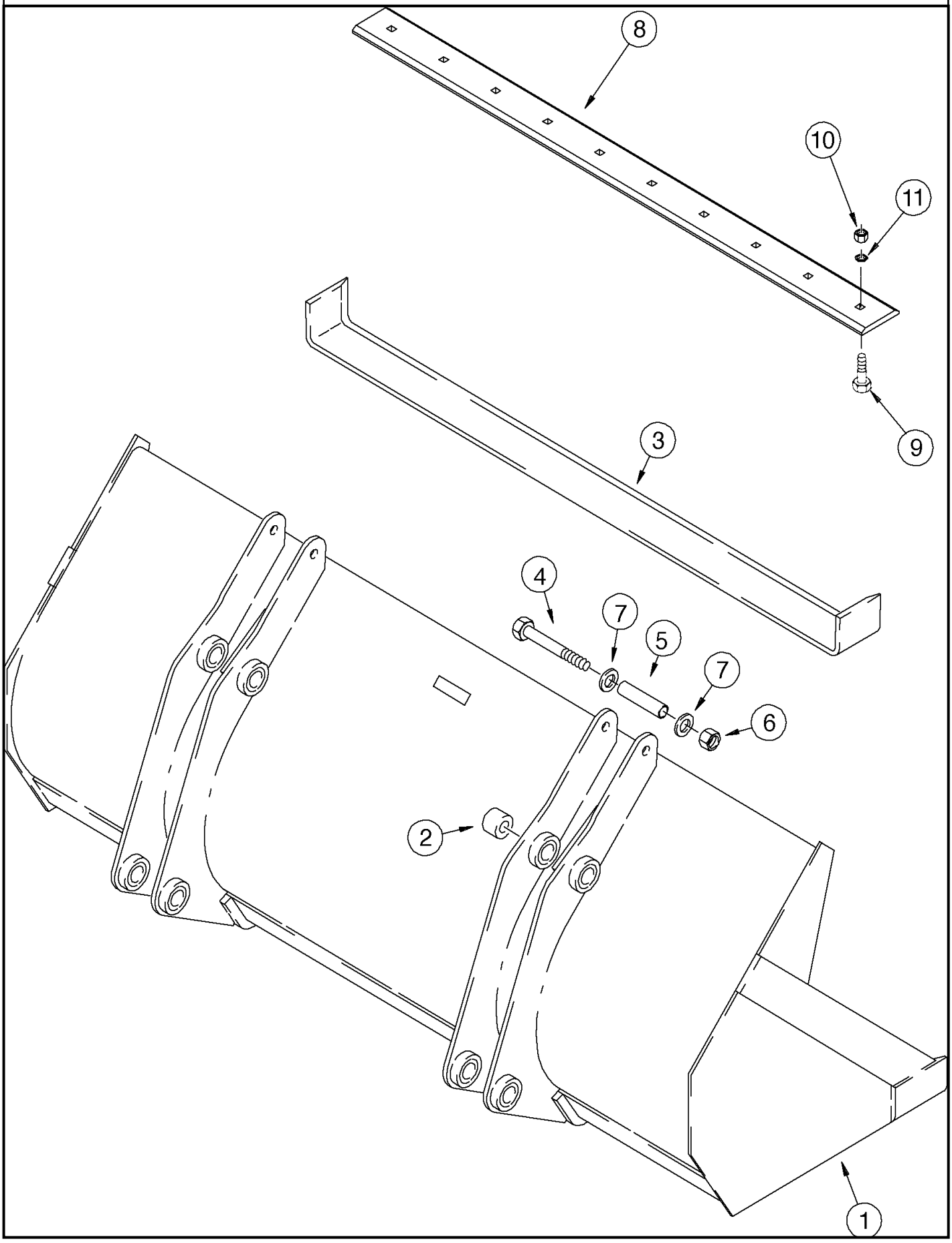

CARREGADEIRA - CAÇAMBA 82 POL (COM LÂMINA)

REF FN	PART NUMBER	YR/SN	QTY	DESCRIPTION
	84422709		1	CAÇAMBA 82" LL, 1.03 cu yd Assy (82in), Incl 1 - 7
1	NSS		1	NO SE VENDE SEPARADO BUCKET, Incl in 84422709
2	D129264		8	BUCHA 40.3mm ID x 50mm OD x 28mm L
2	48032661		8	BUCHA Alternativa NEXPRO com modal DSH
3	132988A1		1	BORDA CORTANTE 10 Hole, 20,6mm Dia, 152mm W x 2047mm L x 19mm Thk (82in)
4	828-20160		2	PARAFUSO Hex, M20 x 2.5 x 160mm, Cl 10.9
5	142538A1		2	ESPAÇADOR 21mm ID x 25mm OD x 105mm L
6	832-10420		2	CONTRA PORCA M20 x 2.5, Cl 8
7	896-11020		4	ARRUELA PLANA 22mm ID x 37mm OD x 4mm Thk
8	411661A1		1	BORDA CORTANTE Bolt On, 10 Hole, 152mm W x 2113mm L (82in)
9	20-21232		10	PERNO DE ARADO #3, 3/4" - 10 x 2", Gr 8
10	29-1012		10	PORCA 3/4"-10, G8

580N-RETRO-CARREGADORA (BRASIL)

82.100.04	01	p1	9/2021

CAÇAMBA, CARREGADEIRA 4 EM 1 (82 POL)

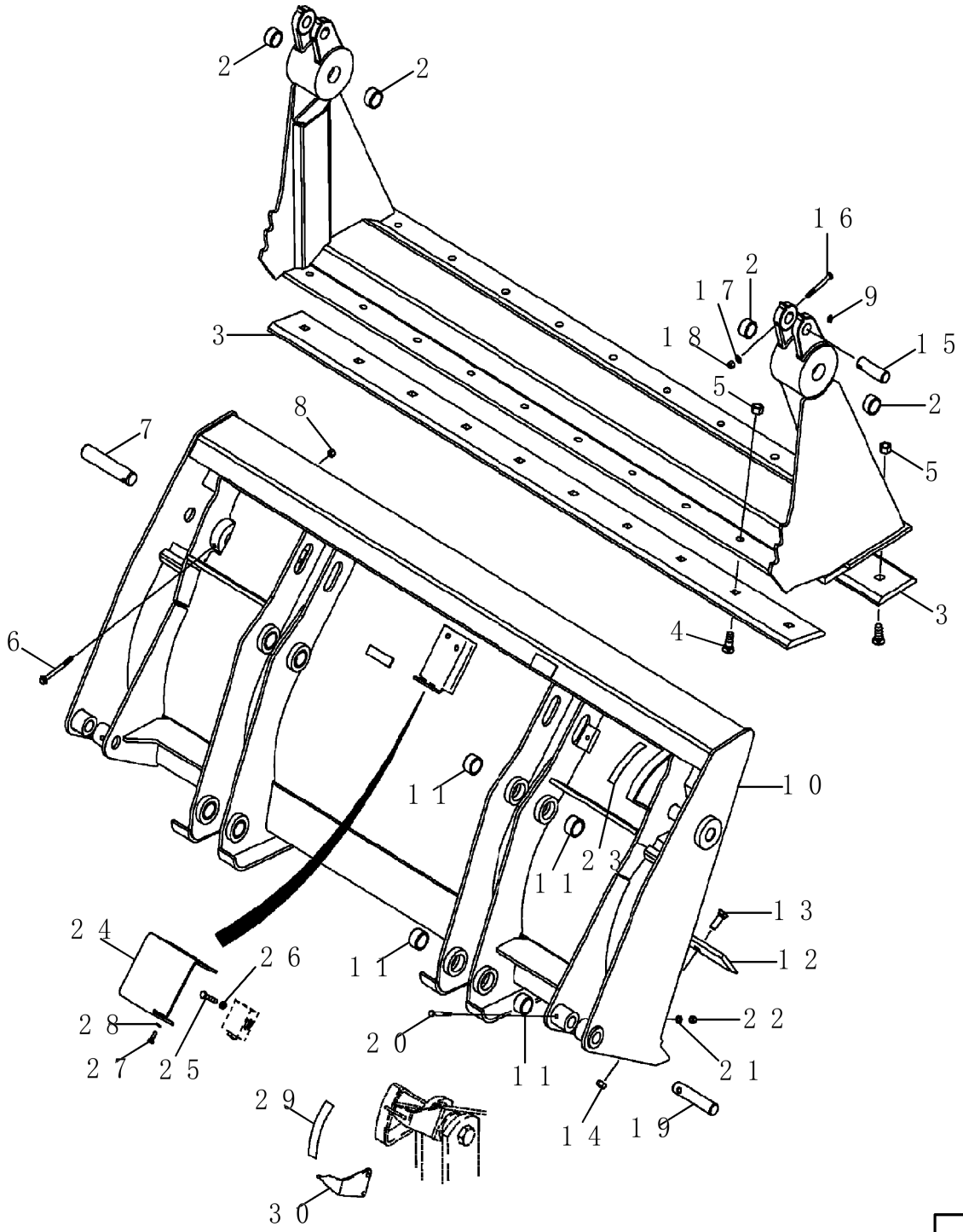

CAÇAMBA, CARREGADEIRA 4 EM 1 (82 POL)

REF	FN	PART NUMBER	YR/SN	QTY	DESCRIPTION
		87455509		1	CAÇAMBA 4 EM 1 82" 4in1, 1.02 cu yd 2083 mm (82 in); With Hydraulics; Incl 376288A2 Bucket Assembly, 1 - 28, 1 - 29; Order Through Parts Marketing
		NSS		1	NO SE VENDE SEPARADO BUCKET ASSEMBLY 376288A2; 2083 mm (82 in); Without Hydraulics; Incl 411668A1 Bucket and (2) Ref 7 Pins; Order Through Parts Marketing, Incl in 87455509
		411668A1		1	CAÇAMBA 82" 4in1, 1.0 cu yd 2083 mm (82 in; Without Hydraulics; Incl 1 - 6, 8 - 14
		175156A1		1	CAÇAMBA COM GARRAS Incl 1,2
1		NSS		1	NO SE VENDE SEPARADO CLAM ASSY, Incl in 411668A1 and 175156A1
2		D31140		4	BUCHA 38.33mm ID x 47.63mm OD x 25.4mm L
2		48031833		4	BUCHA Alternativa NEXPRO com modal DSH
3		142300A1		2	BORDA CORTANTE Bolt On, 10 Holes, 19mm W x 2083mm L
4		20-21232		20	PERNO DE ARADO #3, 3/4" - 10 x 2", Gr 8
5		29-1012		20	PORCA 3/4"-10, G8
6		844-10110		2	PARAFUSO FLANGEADO Hvy Hex, M10 x 110mm, Cl 8.8
7		D51391		2	PINO 15mm OD x 74mm L
8		832-10410		2	CONTRA PORCA M10 x 1.5, Cl 8
9		219-1		2	GRAXEIRA 1/8" - 27 NPTF
		376286A2		1	CAÇAMBA BLADE, Incl 10, 11
10		NSS		1	NO SE VENDE SEPARADO BLADE ASSY Dozer, Incl in 376286A2
11		D129264		8	BUCHA 40.3mm ID x 50mm OD x 28mm L
11		48032661		8	BUCHA Alternativa NEXPRO com modal DSH
12		121920A1		1	BORDA CORTANTE Bolt On, 10 Holes, 12.7mm W x 2080mm L

580N-RETRO-CARREGADORA (BRASIL)

82.100.04	01	p2	9/2021

CAÇAMBA, CARREGADEIRA 4 EM 1 (82 POL)

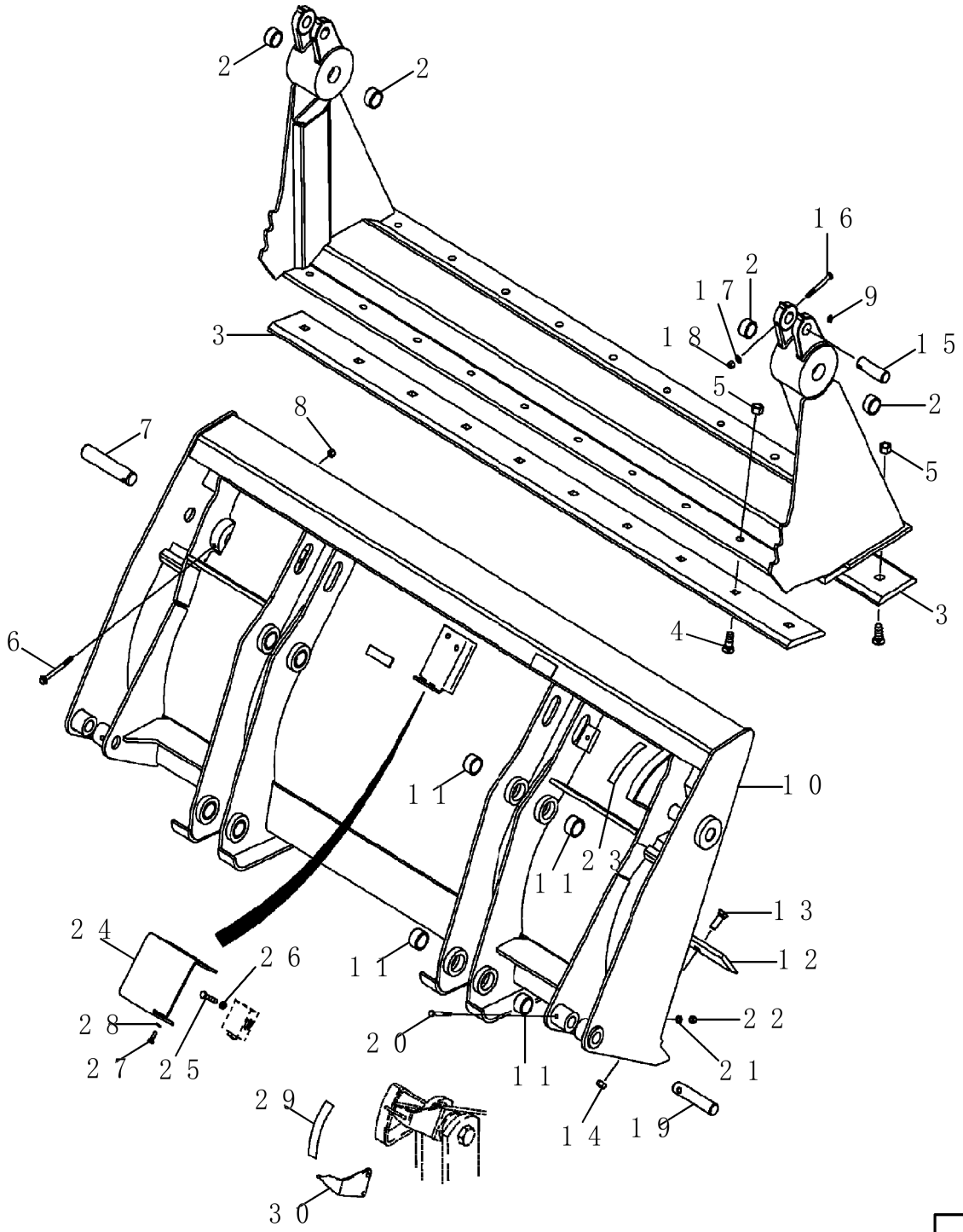

CAÇAMBA, CARREGADEIRA 4 EM 1 (82 POL)

REF FN	PART NUMBER	YR/SN	QTY	DESCRIPTION
13	20-21032		10	PERNO DE ARADO #3, 5/8" - 11 x 2", Gr 8
14	29-1010		10	PORCA 5/8"-11, G8
15	D51392		2	PINO 31.72mm OD x 101.6mm L
16	814-10090		2	PARAFUSO Hex, M10 x 1.5 x 90mm, Cl 8.8
17	895-11010		2	ARRUELA PLANA 11mm ID x 20mm OD x 2mm Thk 11 x 21 x 2 mm
18	832-10410		2	CONTRA PORCA M10 x 1.5, Cl 8
19	D51393		2	PINO 31.72mm OD x 152.4mm L
20	814-10080		2	PARAFUSO Hex, M10 x 1.5 x 80mm, Cl 8.8
21	895-11010		2	ARRUELA PLANA 11mm ID x 20mm OD x 2mm Thk 11 x 21 x 2 mm
22	832-10410		2	CONTRA PORCA M10 x 1.5, Cl 8
23	321-1708		1	DECALQUE
24	388848A1		1	PROTEÇÃO Pilot Operated Check Valve
25	814-10060		2	PARAFUSO Hex, M10 x 1.5 x 60mm, Cl 8.8
26	892-11010		2	ANILHA DE RETENÇÃO M10
27	614-8025		2	PARAFUSO Hex, M8 x 1.25 x 25mm, Cl 8.8, Full Thd
28	892-11008		2	ANILHA DE RETENÇÃO 8mm ID
29	398658A1		1	DECALQUE
30	250851A1		1	INDICADOR 4in1, Powwer Tan
	47837450		1	CONJUNTO Repair Kit for 4-in-1 Loader Bucket, Gusset Plates (Qty.4)

580N-RETRO-CARREGADORA (BRASIL)

82.100.04	02	p1	9/2021

BALDE 4 EM 1, 93INCH/2362MM, COMPONENTES

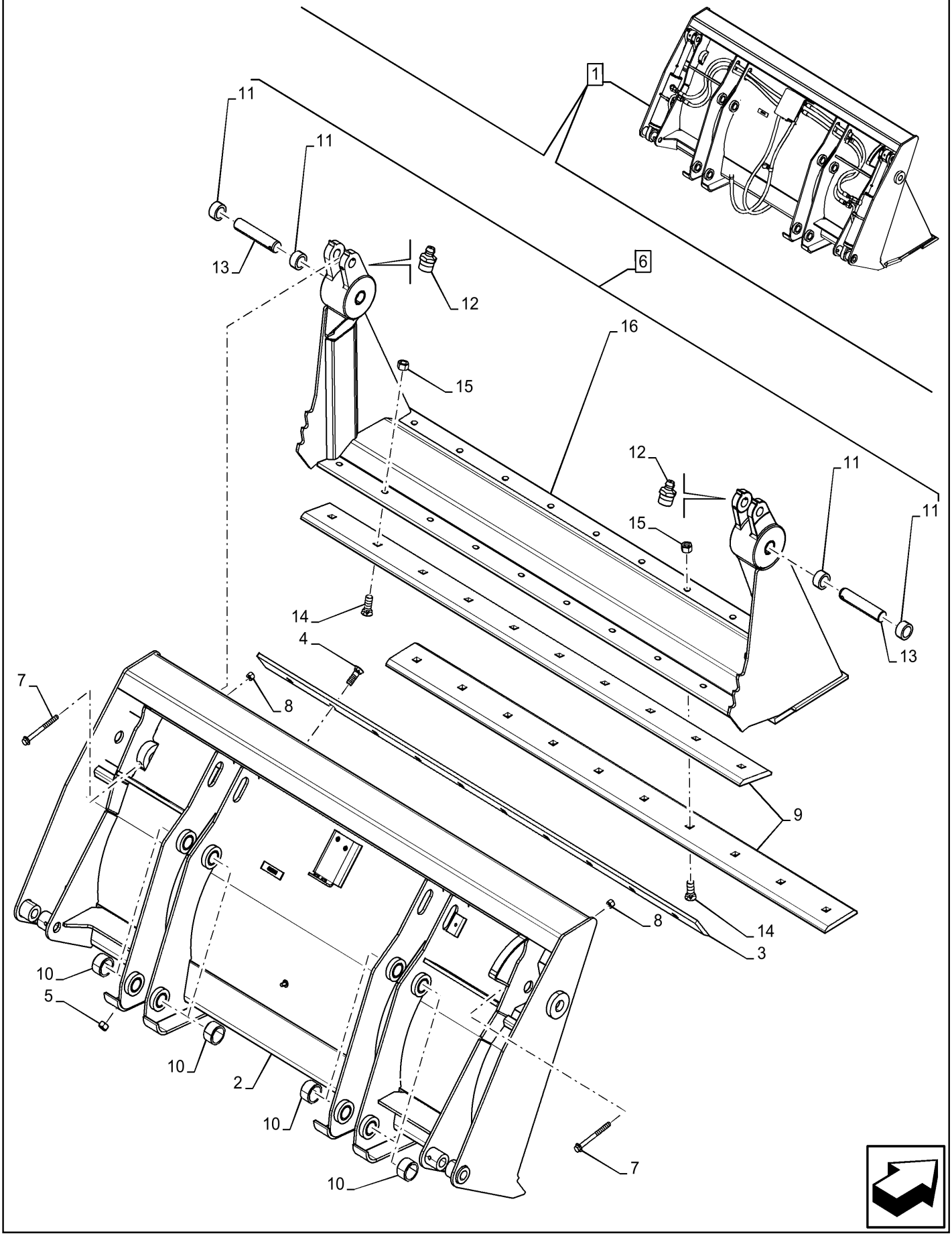

BALDE 4 EM 1, 93INCH/2362MM, COMPONENTES

REF	FN	PART NUMBER	YR/SN	QTY	DESCRIPTION
1	1	48066685		1	CAÇAMBA 4 EM 1 93" 4in1, 1.2 cu yd ASSY, 1.2 YD-93In/2362mm, Incl 2 - 16
2		NSS		1	NO SE VENDE SEPARADO Bucket, Incl in 1
3		133542A1		1	BORDA CORTANTE Bolt On, 10 Holes, 12.7mm W x 2359mm L
4		20-21032		10	PERNO DE ARADO #3, 5/8" - 11 x 2", Gr 8
5		29-1010		10	PORCA 5/8"-11, G8
6		144210A1		1	CAÇAMBA COM GARRAS ASSY, Incl 11, 16
7		844-10110		2	PARAFUSO FLANGEADO Hvy Hex, M10 x 110mm, Cl 8.8
8		832-10410		2	CONTRA PORCA M10 x 1.5, Cl 8
9		142301A1		2	BORDA CORTANTE Bolt On, 10 Holes, 152mm W x 2362mm L x 19mm Thk
10		D129264		8	BUCHA 40.3mm ID x 50mm OD x 28mm L
11		D31140		4	BUCHA 38.33mm ID x 47.63mm OD x 25.4mm L
12		219-1		2	GRAXEIRA 1/8" - 27 NPTF
13		D51391		2	PINO 15mm OD x 74mm L
14		20-21232		20	PERNO DE ARADO #3, 3/4" - 10 x 2", Gr 8
15		29-1012		20	PORCA 3/4"-10, G8
16		NSS		1	NO SE VENDE SEPARADO Clamshell, Incl in 6

(1) See also 4 In 1 Bucket Components in Figures 35.723.270, 35.723.280, 90.108.026

580N-RETRO-CARREGADORA (BRASIL)

82.100.05	01	p1	9/2021

CAÇAMBA, CARREGADEIRA 4 EM 1 (82 POL - 93 POL), INSTALAÇÃO

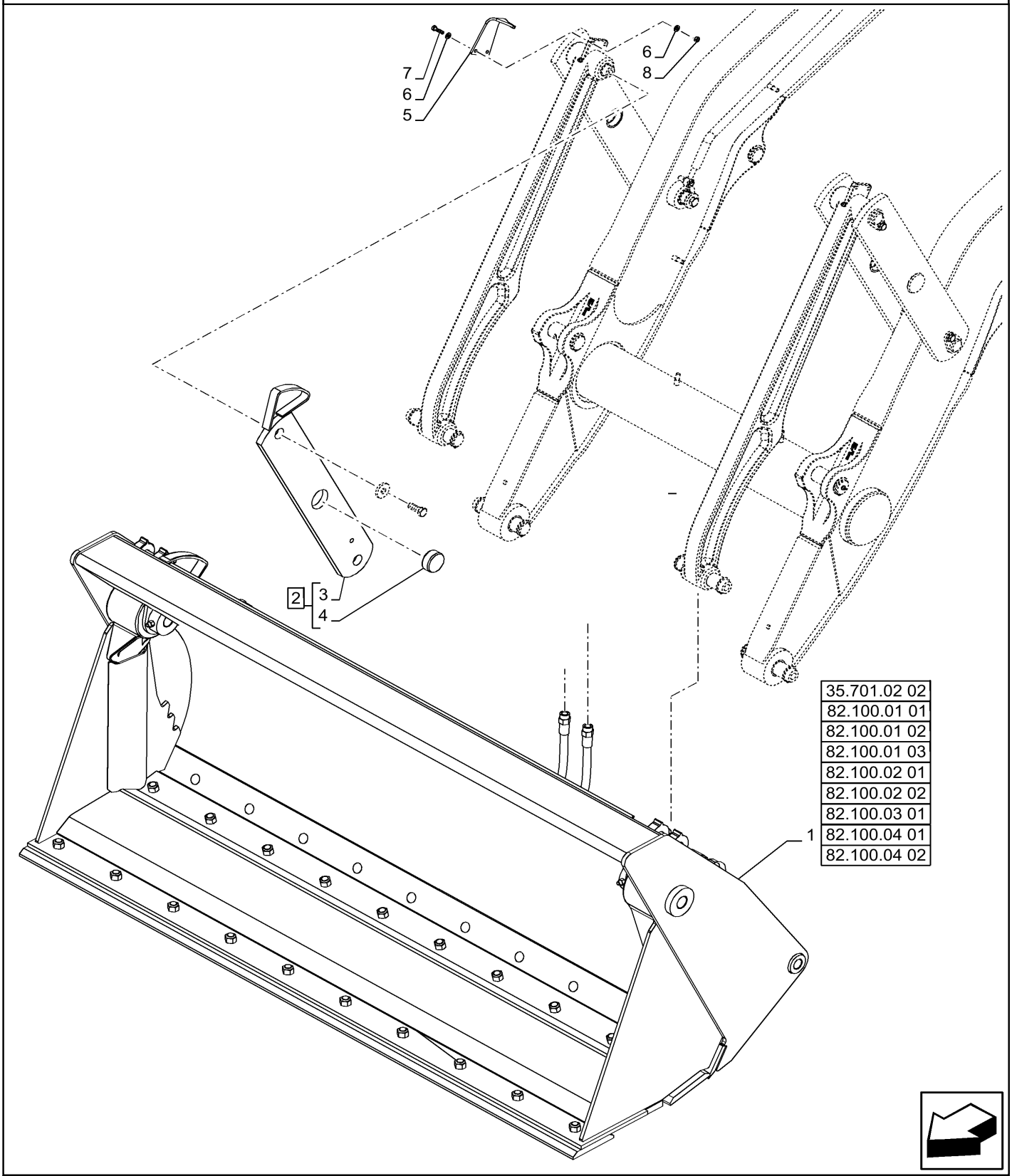

A partir do chassi

CAÇAMBA, CARREGADEIRA 4 EM 1 (82 POL - 93 POL), INSTALAÇÃO

REF	FN	PART NUMBER	YR/SN	QTY	DESCRIPTION
1		47802379		1	CAÇAMBA 4 EM 1 82" L ASSY
1		48066685		1	CAÇAMBA 4 EM 1 93" 4in1, 1.2 cu yd ASSY
2		47959581		1	ELO 4in1, CE Gray Incl 3, 4
3		NSS		1	NO SE VENDE SEPARADO Link, Incl in 2
4		47865950		1	BUCHA 50.26mm ID x 59.98mm OD x 25.4mm L
4		48041980		1	BUCHA Alternativa NEXPRO com modal DSH
5		48017563		1	INDICADOR 4in1, Red
6		87655042		4	ANILHA ESPECIAL 8.8mm ID x 17.5mm OD x 2.2mm Thk
7		614-8030		2	PARAFUSO Hex, M8 x 1.25 x 30mm, Cl 8.8, Full Thd
8		829-1408		2	PORCA Hex, M8 x 1.25, Cl 10.9

580N-RETRO-CARREGADORA (BRASIL)

82.100.06	01	p1	9/2021

CAÇAMBA DO CARREGADOR, 93 IN COM LÂMINA

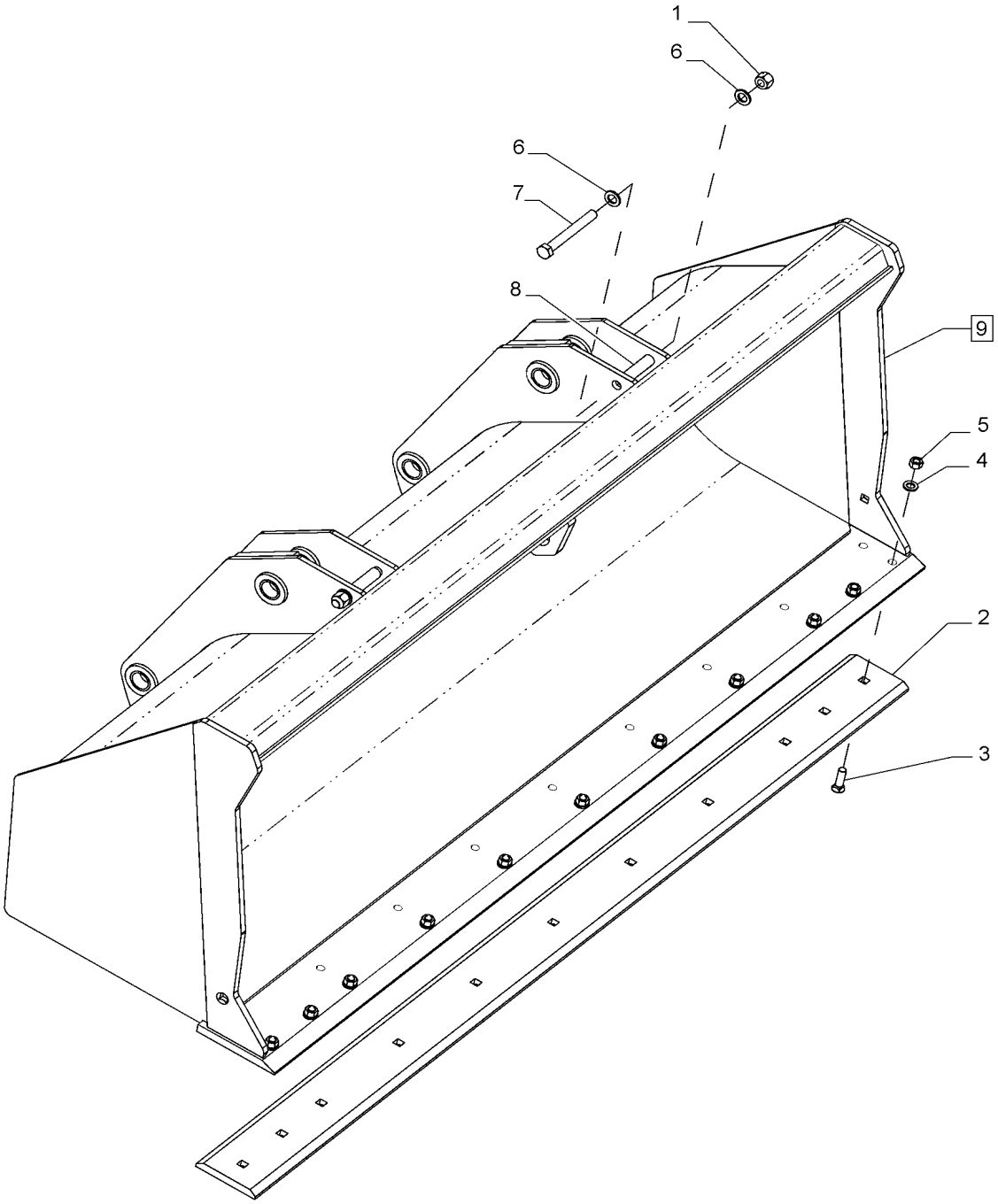

A partir do chassi HBZN580NVHAH16892

CAÇAMBA DO CARREGADOR, 93 IN COM LÂMINA

REF	FN	PART NUMBER	YR/SN	QTY	DESCRIPTION
1		412180		2	CONTRA PORCA M20 x 2.5, Cl 8
2		47571867		1	BORDA CORTANTE
3		85801371		11	PERNO DE ARADO #3, 5/8" - 11 x 2 1/4", Cl 12.9
4		86625266		11	ARRUELA PLANA 17.5mm ID x 30mm OD x 4mm Thk
5		85801470		11	PORCA 5/8"-11, G8
6		86625260		4	ARRUELA PLANA 21.8mm ID x 37.5mm OD x 4mm Thk
7		84576088		2	PARAFUSO Hex, M20 x 170mm, Cl 10.9
8		84235628		2	ESPAÇADOR 21mm ID x 25mm OD x 100mm L
9		47571241		1	CAÇAMBA Incl 1 - 8

580N-RETRO-CARREGADORA (BRASIL)

82.100.06	02	p1	9/2021

CAÇAMBA DO CARREGADOR, 93 IN COM DENTE

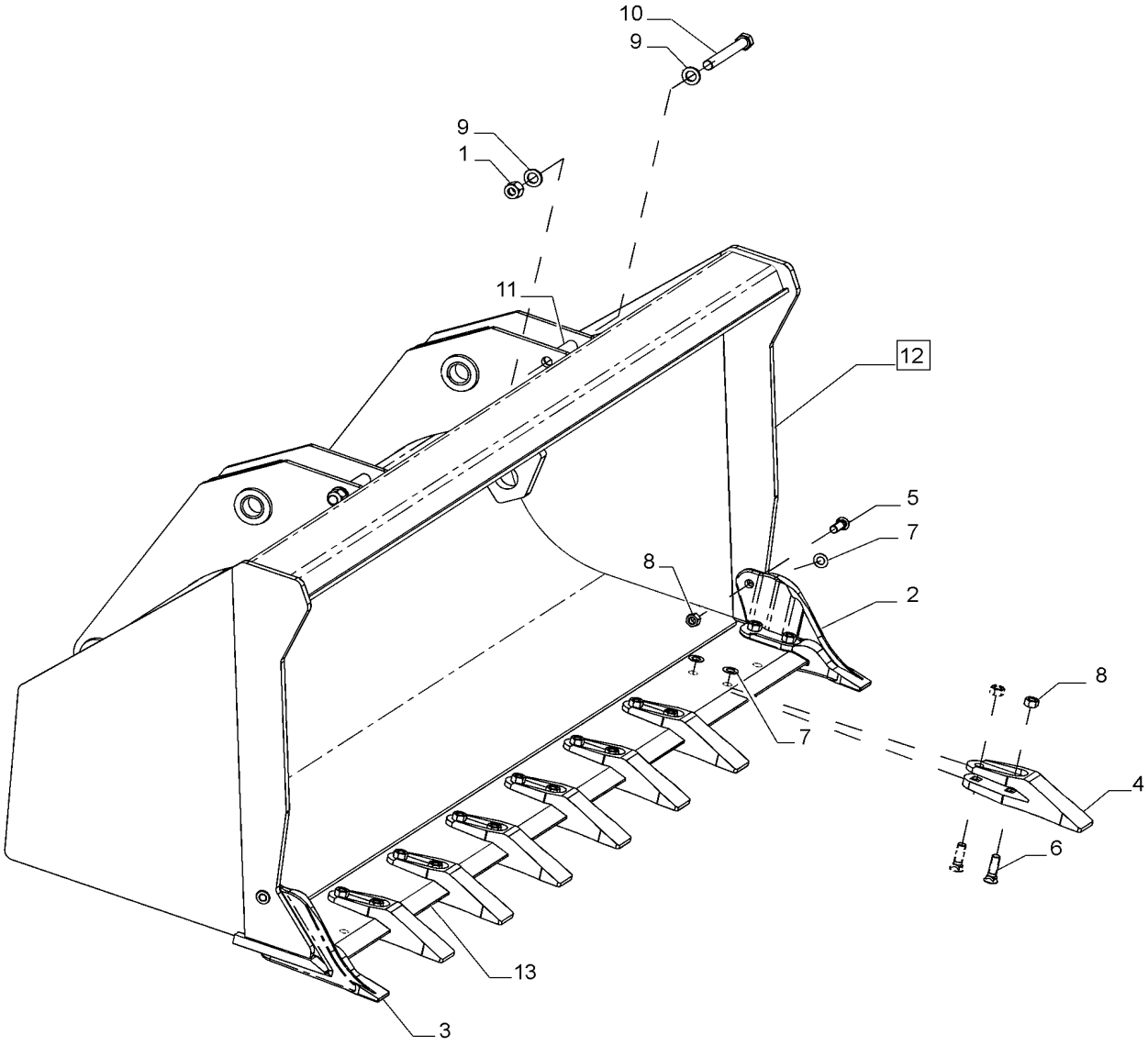

A partir do chassi HBZN580NPHAH16711

CAÇAMBA DO CARREGADOR, 93 IN COM DENTE

REF	FN	PART NUMBER	YR/SN	QTY	DESCRIPTION
1		412180		2	CONTRA PORCA M20 x 2.5, Cl 8
2		85801376		1	DENTE DA NAVALHA LE
3		85801377		1	DENTE DA NAVALHA LD
4		85811440		7	DENTE DA NAVALHA
5		47518204		2	PERNO DE ARADO 5/8"-11 x 1.75 Gr5, ZND
6		85801371		18	PERNO DE ARADO #3, 5/8" - 11 x 2 1/4", Cl 12.9
7		79005965		20	CALÇO DE AFINAÇÃO 16.5mm ID x 30mm OD
8		85801470		20	PORCA 5/8"-11, G8
9		896-11020		4	ARRUELA PLANA 22mm ID x 37mm OD x 4mm Thk
10		84576088		2	PARAFUSO Hex, M20 x 170mm, Cl 10.9
11		142538A1		2	ESPAÇADOR 21mm ID x 25mm OD x 105mm L
12		47571242		1	CAÇAMBA Incl 1 - 11
13		47571247		1	PLACA

580N-RETRO-CARREGADORA (BRASIL)

82.100.06	03	p1	9/2021

CAÇAMBA DO CARREGADOR, 85 IN COM LÂMINA

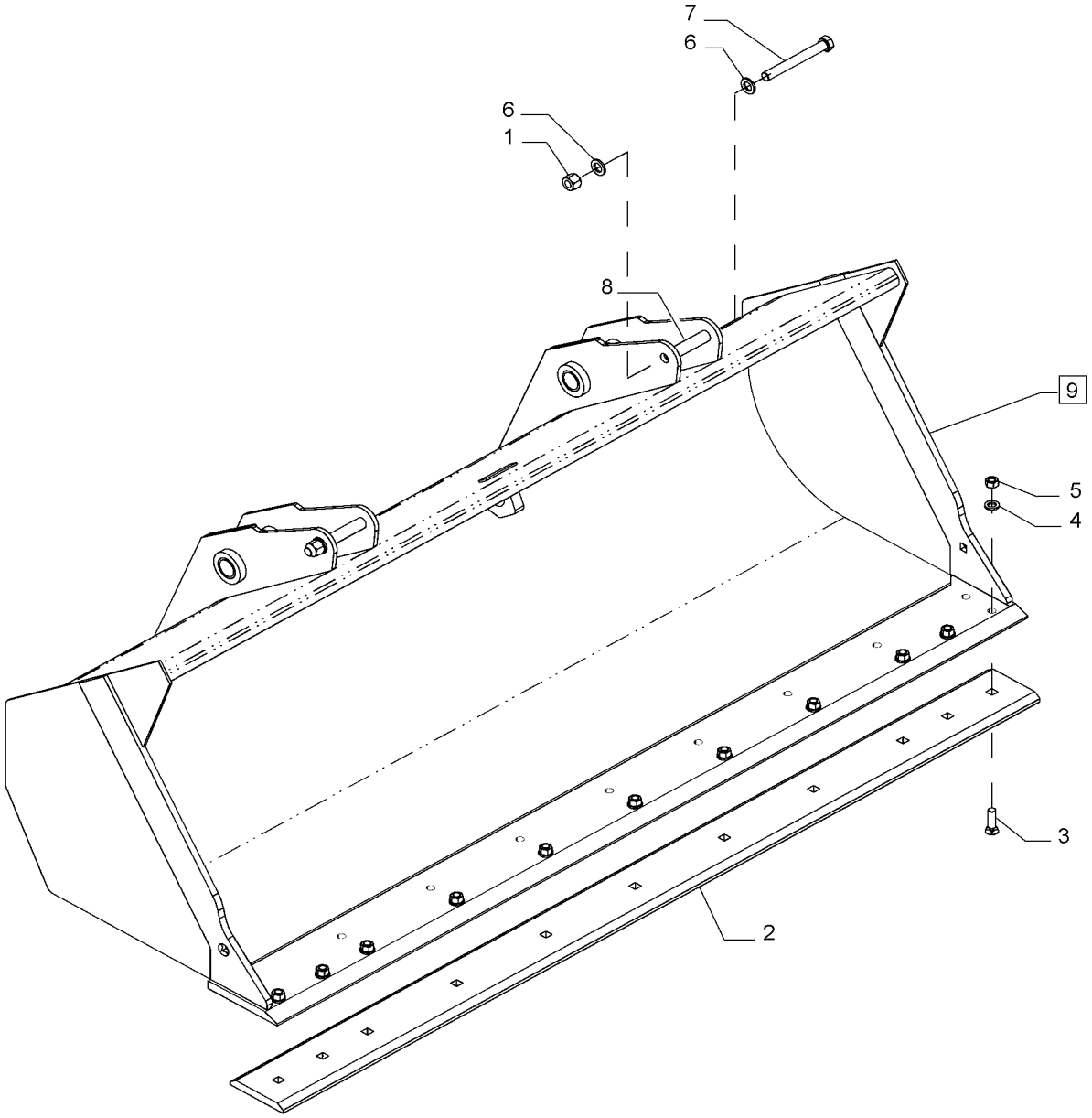

A partir do chassi HBZN580NCHAH17175

CAÇAMBA DO CARREGADOR, 85 IN COM LÂMINA

REF	FN	PART NUMBER	YR/SN	QTY	DESCRIPTION
1		412180		2	CONTRA PORCA M20 x 2.5, Cl 8
2		47572905		1	BORDA CORTANTE
3		85801371		11	PERNO DE ARADO #3, 5/8" - 11 x 2 1/4", Cl 12.9
4		86625266		11	ARRUELA PLANA 17.5mm ID x 30mm OD x 4mm Thk
5		85801470		11	PORCA 5/8"-11, G8
6		896-11020		4	ARRUELA PLANA 22mm ID x 37mm OD x 4mm Thk
7		84576088		2	PARAFUSO Hex, M20 x 170mm, Cl 10.9
8		142538A1		2	ESPAÇADOR 21mm ID x 25mm OD x 105mm L
9		47571256		1	CAÇAMBA Incl 1 - 8

580N-RETRO-CARREGADORA (BRASIL)

82.100.06	04	p1	9/2021

CAÇAMBA DO CARREGADOR, 85 IN COM DENTE

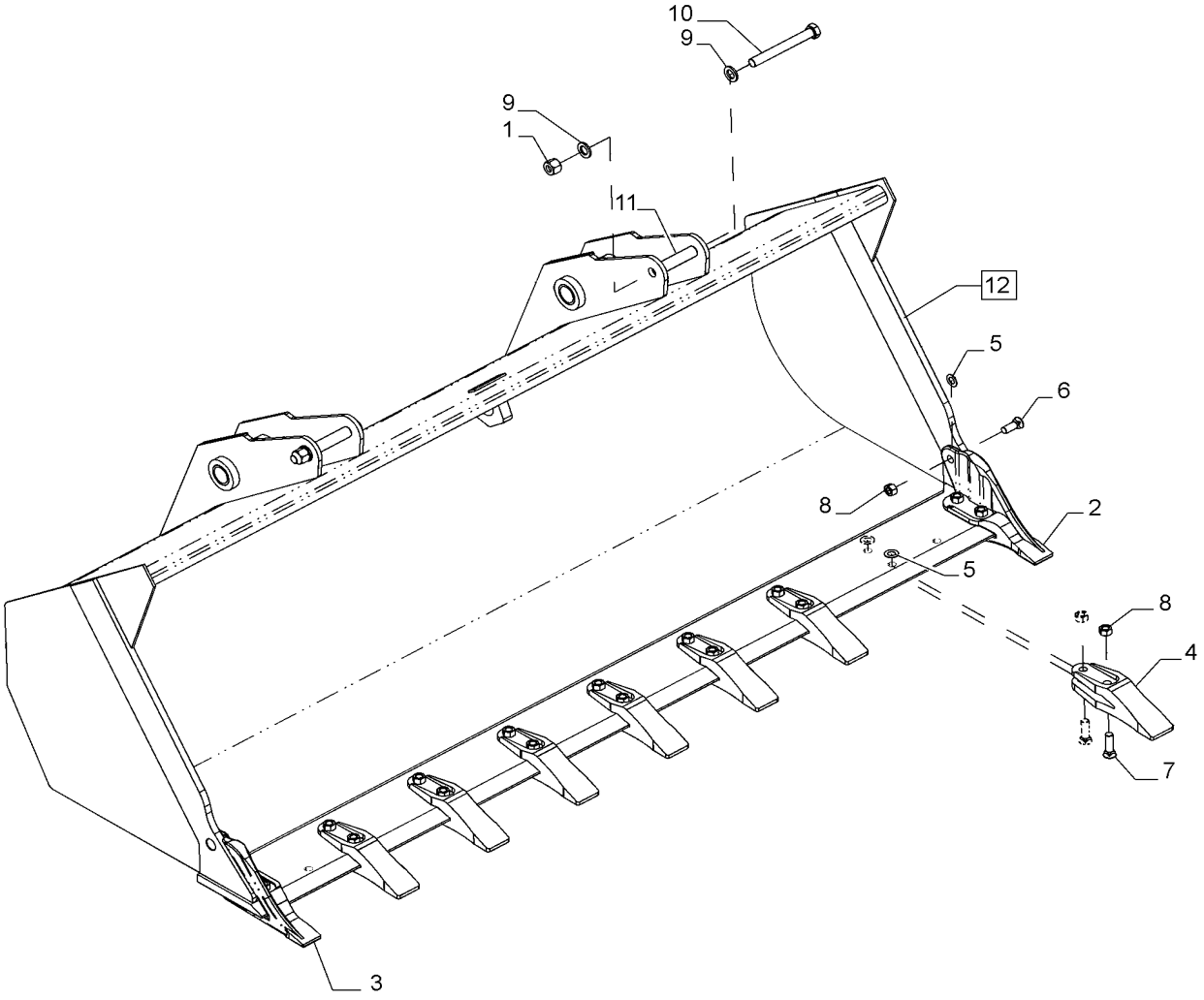

A partir do chassi HBZN580NAHAH17185

CAÇAMBA DO CARREGADOR, 85 IN COM DENTE

REF	FN	PART NUMBER	YR/SN	QTY	DESCRIPTION
1		412180		2	CONTRA PORCA M20 x 2.5, Cl 8
2		85801376		1	DENTE DA NAVALHA LE
3		85801377		1	DENTE DA NAVALHA LD
4		85811440		7	DENTE DA NAVALHA
5		79005965		20	CALÇO DE AFINAÇÃO 16.5mm ID x 30mm OD
6		47518204		2	PERNO DE ARADO 5/8"-11 x 1.75 Gr5, ZND
7		85801371		18	PERNO DE ARADO #3, 5/8" - 11 x 2 1/4", Cl 12.9
8		85801470		20	PORCA 5/8"-11, G8
9		896-11020		4	ARRUELA PLANA 22mm ID x 37mm OD x 4mm Thk
10		84576088		2	PARAFUSO Hex, M20 x 170mm, Cl 10.9
11		142538A1		2	ESPAÇADOR 21mm ID x 25mm OD x 105mm L
12		47571258		1	CAÇAMBA Incl 1 - 11

580N-RETRO-CARREGADORA (BRASIL)

SECTION INDEX

Lanças, braço de escavação e caçambas

84.100.01	01	**CAÇAMBA, RETROESCAVADEIRA (305 MM (12 POL) WIDE)**
84.100.01	04	**CAÇAMBA, RETROESCAVADEIRA (610 MM (24 POL) / 762 MM (30 POL) WIDE)**
84.100.01	05	**CAÇAMBA, RETROESCAVADEIRA - ALTA CAPACIDADE (610 MM (24 POL) / 762 MM (30 POL) WIDE)**
84.100.01	06	**CAÇAMBA, RETROESCAVADEIRA (914 MM (36 POL) WIDE)**
84.102.01	01	**CAÇAMBA, RETROESCAVADEIRA (457 MM (18 POL) WIDE)**
84.102.03	01	**CAÇAMBA HD (457 MM (18 POLEGADAS) WIDE)**
84.104.01	01	**CAÇAMBA, RETROESCADEIRA (610 MM (24 POLEGADAS) WIDE)**
84.104.02	01	**CAÇAMBA, RETROESCAVADEIRA UNIVERSAL (610 MM (24 POL) / 762 MM (30 POL) WIDE)**
84.104.03	01	**CAÇAMBA HD (610 MM (24 POLEGADAS) WIDE)**
84.106.01	01	**CAÇAMBA HD (762 MM (30 POLEGADAS) WIDE)**
84.108.01	01	**CAÇAMBA HD (305 MM (12 POLEGADAS) WIDE)**
84.108.01	02	**CAÇAMBA HD (914 MM (36 POLEGADAS) WIDE)**
84.120.01	01	**TRAVA DO BOOM**
84.912.01		**BACKHOE - DIPPER, STANDARD**
84.912.02		**BACKHOE - DIPPER, STANDARD CYLINDER PIN**

84.100.01	01	p1	9/2021

CAÇAMBA, RETROESCAVADEIRA (305 MM (12 POL) WIDE)

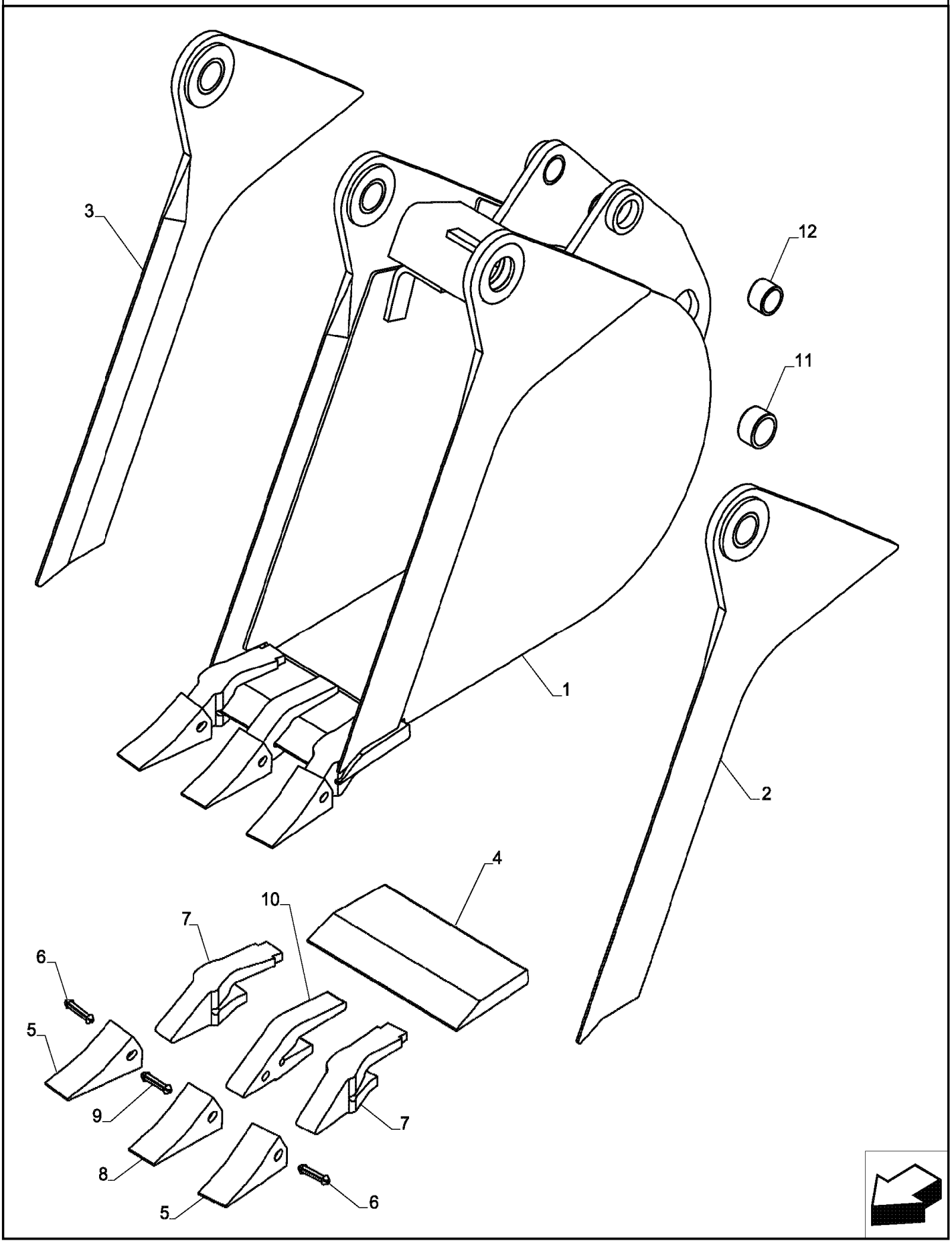

CAÇAMBA, RETROESCAVADEIRA (305 MM (12 POL) WIDE)

REF FN	PART NUMBER	YR/SN	QTY	DESCRIPTION
1	84228955		1	CAÇAMBA
2	NSS		1	NO SE VENDE SEPARADO EDGE, Incl in 1
3	NSS		1	NO SE VENDE SEPARADO EDGE, Incl in 1
4	D147409		1	BORDA CORTANTE 165.1mm W x 298.2mm L
	D139851		2	DENTE DA NAVALHA Outer; Incl 5 - 7
5	D51750		1	DENTE DE BALDE
6	245466A1		1	RETENTOR Flexpin, Bucket Tooth
7	D138157		1	HASTE
	D139849		1	DENTE DA NAVALHA Center; Incl 8 - 10; Order 8 - 10
8	D51750		1	DENTE DE BALDE
9	245466A1		1	RETENTOR Flexpin, Bucket Tooth
10	D48212		1	HASTE
11	84244078		2	BUCHA 50.19mm ID x 60mm OD x 31.75mm L
11	48032261		2	BUCHA Alternativa NEXPRO com modal DSH
12	84244076		2	BUCHA 55.19mm ID x 65mm OD x 31.75mm L

580N-RETRO-CARREGADORA (BRASIL)

84.100.01	04	p1	9/2021

CAÇAMBA, RETROESCAVADEIRA (610 MM (24 POL) / 762 MM (30 POL) WIDE)

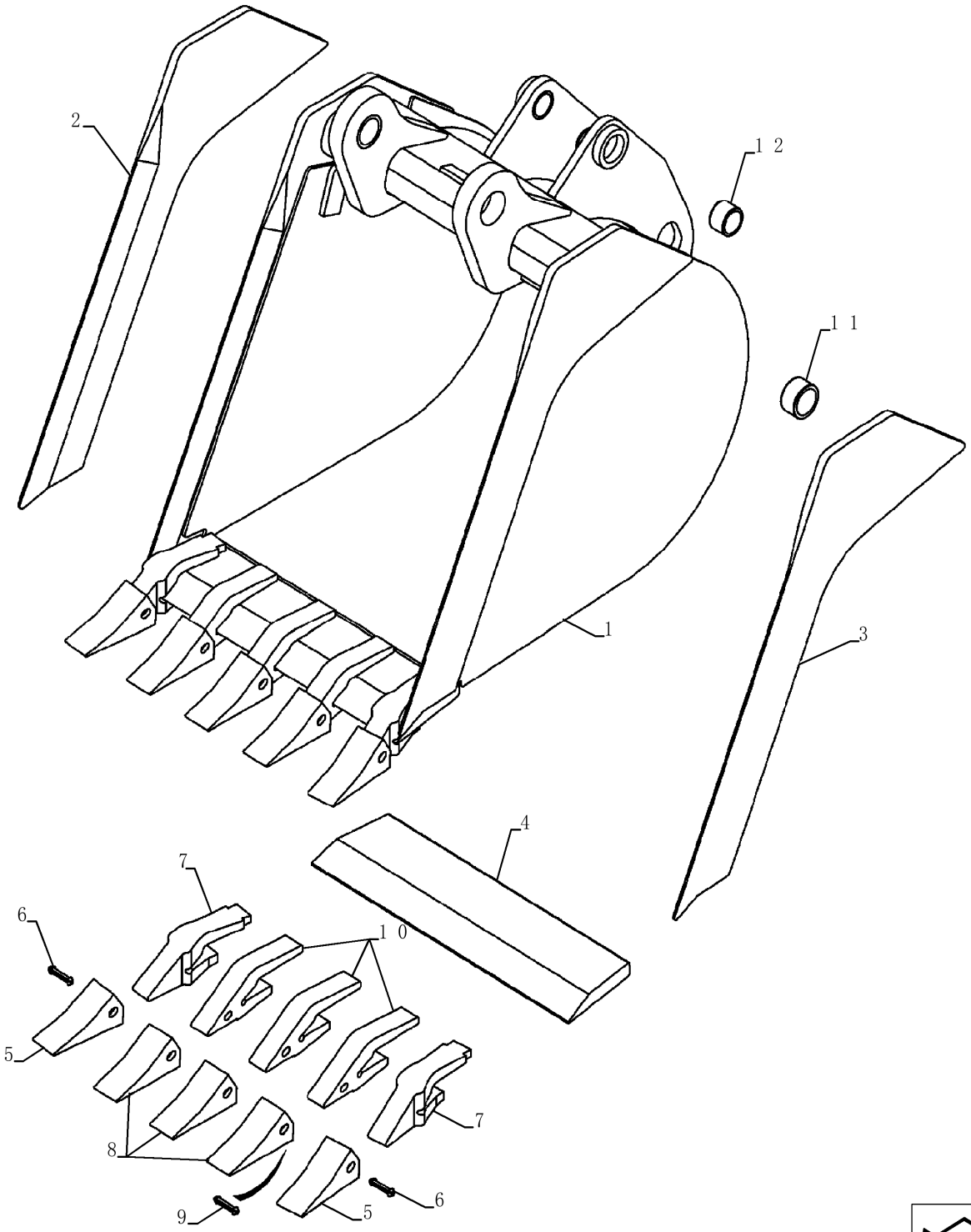

CAÇAMBA, RETROESCAVADEIRA (610 MM (24 POL) / 762 MM (30 POL) WIDE)

REF FN	PART NUMBER	YR/SN	QTY	DESCRIPTION
1	84228962		1	CAÇAMBA 610 mm (24 in), With 5 Teeth, Inc 2 - 12
2	NSS		1	NO SE VENDE SEPARADO EDGE Right-Hand, Incl in 1
3	NSS		1	NO SE VENDE SEPARADO EDGE Left-Hand, Incl in 1
4	NSS		1	NO SE VENDE SEPARADO EDGE, Incl in 1
	D139851		2	DENTE DA NAVALHA Outer; Inc 5 - 7
5	D51750		1	DENTE DE BALDE
6	245466A1		1	RETENTOR Flexpin, Bucket Tooth
7	D138157		1	HASTE
	D139849		3	DENTE DA NAVALHA Center; Inc 8 - 10
8	D51750		1	DENTE DE BALDE
9	245466A1		1	RETENTOR Flexpin, Bucket Tooth
10	D48212		1	HASTE
11	84244076		2	BUCHA 55.19mm ID x 65mm OD x 31.75mm L
12	84244078		2	BUCHA 50.19mm ID x 60mm OD x 31.75mm L
12	48032261		2	BUCHA Alternativa NEXPRO com modal DSH
	REF			INSTRUÇÃO 610 mm (24 Inch) and 762 mm (30 Inch) Wide
1	84228964		1	CAÇAMBA 762 mm (30 in), With 6 Teeth, Inc 2 - 12 (Not Shown)
2	NSS		1	NO SE VENDE SEPARADO EDGE Right-Hand, Incl in 1
3	NSS		1	NO SE VENDE SEPARADO EDGE Left-Hand, Incl in 1
4	NSS		1	NO SE VENDE SEPARADO EDGE, Incl in 1
	D139851		2	DENTE DA NAVALHA Outer; Inc 5 - 7
5	D51750		1	DENTE DE BALDE
6	245466A1		1	RETENTOR Flexpin, Bucket Tooth
7	D138157		1	HASTE
	D139849		4	DENTE DA NAVALHA Center; Incl. Ref 8 - 10; Order Ref 8 - 10
8	D51750		1	DENTE DE BALDE

580N-RETRO-CARREGADORA (BRASIL)

84.100.01	04	p2	9/2021

CAÇAMBA, RETROESCAVADEIRA (610 MM (24 POL) / 762 MM (30 POL) WIDE)

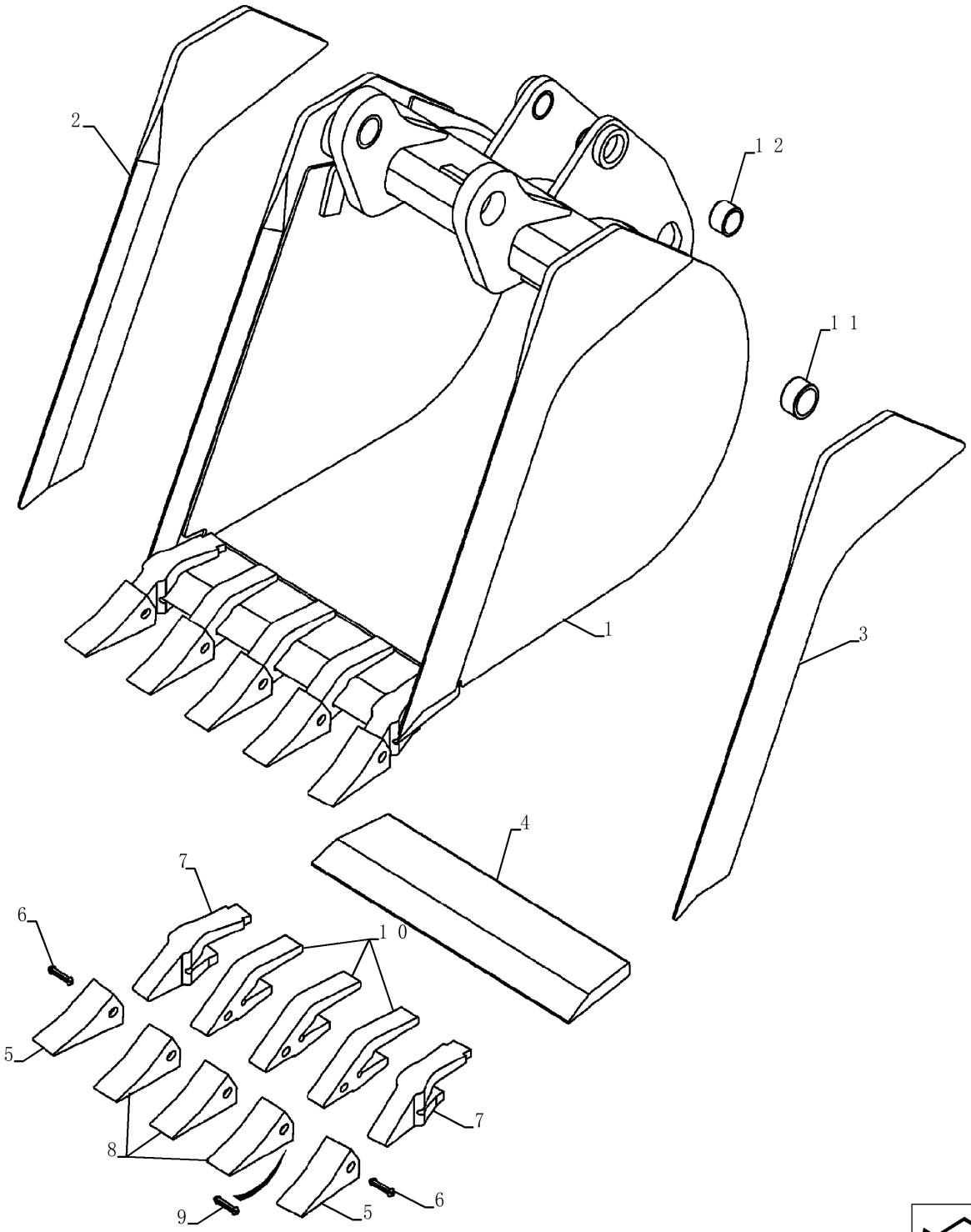

CAÇAMBA, RETROESCAVADEIRA (610 MM (24 POL) / 762 MM (30 POL) WIDE)

REF FN	PART NUMBER	YR/SN	QTY	DESCRIPTION
9	245466A1		1	RETENTOR Flexpin, Bucket Tooth
10	D48212		1	HASTE
11	D37495		2	BUCHA 44.76mm ID x 57.15mm OD x 31.75mm L
11	48031846		2	BUCHA Alternativa NEXPRO com modal DSH
12	D30933		4	BUCHA 38.41mm ID x 47.63mm OD x 31.75mm L
12	48031848		4	BUCHA Alternativa NEXPRO com modal DSH

580N-RETRO-CARREGADORA (BRASIL)

84.100.01	05	p1	9/2021

CAÇAMBA, RETROESCAVADEIRA - ALTA CAPACIDADE (610 MM (24 POL) / 762 MM (30 POL) WIDE)

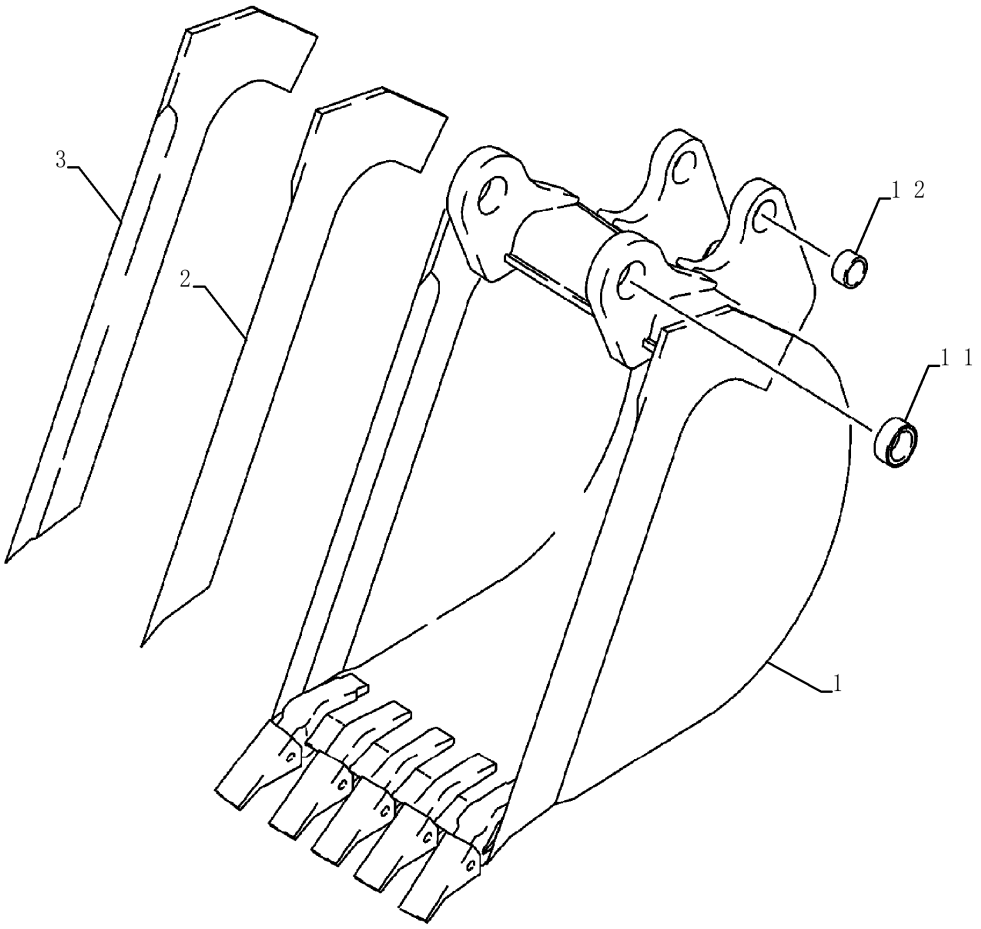

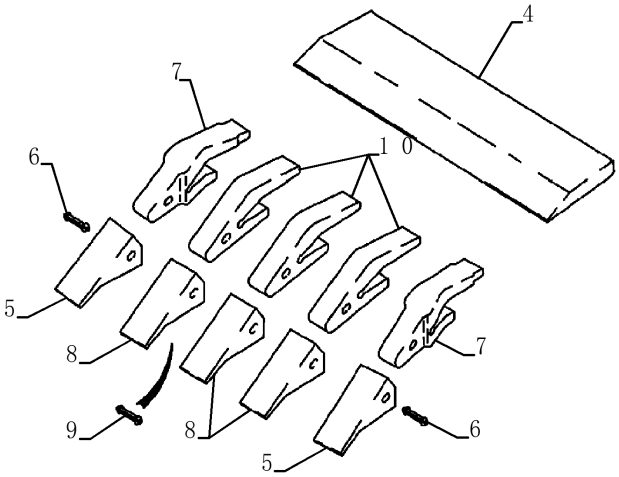

CAÇAMBA, RETROESCAVADEIRA - ALTA CAPACIDADE (610 MM (24 POL) / 762 MM (30 POL) WIDE)

REF FN	PART NUMBER	YR/SN	QTY	DESCRIPTION
1	84228967		1	CAÇAMBA 610 mm (24 in), With 5 Teeth; Inc 2 - 12
2	141234A1		1	BORDA CORTANTE Right-Hand
3	141233A1		1	BORDA CORTANTE Left-Hand
4	D142012		1	BORDA CORTANTE 597mm W x 165.1mm L
	D139851		2	DENTE DA NAVALHA Outer; Inc 5 - 7
5	D51750		1	DENTE DE BALDE
6	245466A1		1	RETENTOR Flexpin, Bucket Tooth
7	D138157		1	HASTE
	D139849		3	DENTE DA NAVALHA Center; Inc 8 - 10
8	D51750		1	DENTE DE BALDE
9	245466A1		1	RETENTOR Flexpin, Bucket Tooth
10	D48212		1	HASTE
11	84244076		2	BUCHA 55.19mm ID x 65mm OD x 31.75mm L
12	84244078		2	BUCHA 50.19mm ID x 60mm OD x 31.75mm L
12	48032261		2	BUCHA Alternativa NEXPRO com modal DSH
1	84228964		1	CAÇAMBA 762 mm (30 in), With 5 Teeth; Inc 2 - 12 (Not Shown)
2	141234A1		1	BORDA CORTANTE Right-Hand
3	141233A1		1	BORDA CORTANTE Left-Hand
4	D145061		1	BORDA CORTANTE 165.1mm W x 749.4mm L
	D139851		2	DENTE DA NAVALHA Outer; Inc 5 - 7
5	D51750		1	DENTE DE BALDE
6	245466A1		1	RETENTOR Flexpin, Bucket Tooth
7	D138157		1	HASTE
	D139849		3	DENTE DA NAVALHA Center; Inc 8 - 10
8	D51750		1	DENTE DE BALDE
9	245466A1		1	RETENTOR Flexpin, Bucket Tooth
10	D48212		1	HASTE
11	84244076		2	BUCHA 55.19mm ID x 65mm OD x 31.75mm L
12	84244078		2	BUCHA 50.19mm ID x 60mm OD x 31.75mm L
12	48032261		2	BUCHA Alternativa NEXPRO com modal DSH

580N-RETRO-CARREGADORA (BRASIL)

84.100.01	06	p1	9/2021

CAÇAMBA, RETROESCAVADEIRA (914 MM (36 POL) WIDE)

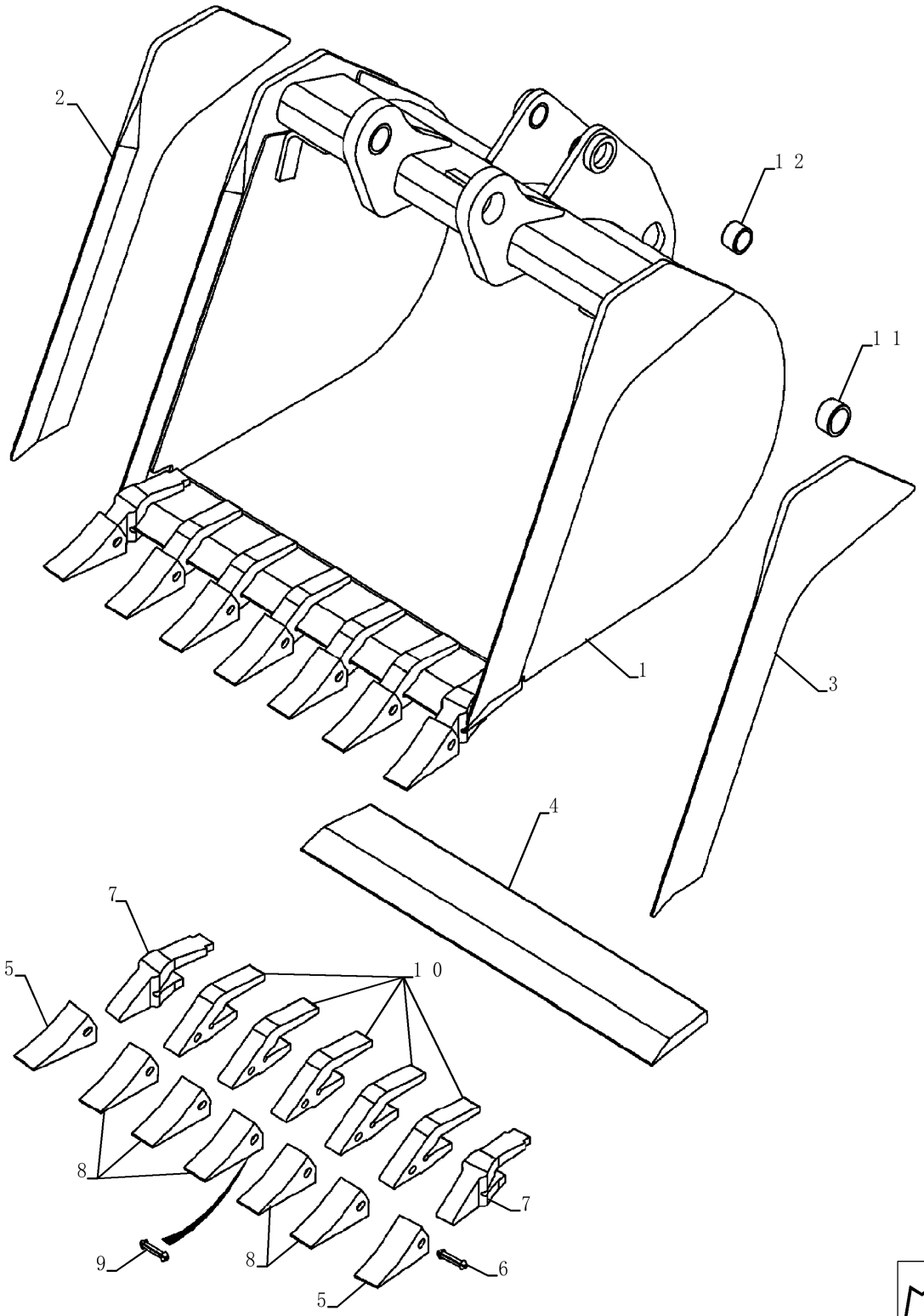

CAÇAMBA, RETROESCAVADEIRA (914 MM (36 POL) WIDE)

REF	FN	PART NUMBER	YR/SN	QTY	DESCRIPTION
1		84228965		1	CAÇAMBA 914 mm (36 in), With 7 Teeth; Order Through Parts Marketing; Inc 2 - 12
2		365941A1		1	BORDA CORTANTE 867mm L x 16mm L Left-Hand
3		365942A1		1	BORDA CORTANTE 867mm L x 16mm L Right-Hand
		370747A1		1	DENTE DA NAVALHA EDGE ASSEMBLY; Cutting With Teeth; Inc 4 - 10
4		NSS		1	NO SE VENDE SEPARADO EDGE, Incl in 1 and 370747A1
		D139851		2	DENTE DA NAVALHA Outer; Inc 5 - 7
5		D51750		1	DENTE DE BALDE
6		245466A1		1	RETENTOR Flexpin, Bucket Tooth
7		D138157		1	HASTE
		D139849		5	DENTE DA NAVALHA Center; Inc 8 - 10; Order 8 - 10
8		D51750		1	DENTE DE BALDE
9		245466A1		1	RETENTOR Flexpin, Bucket Tooth
10		D48212		1	HASTE
11		84244078		2	BUCHA 50.19mm ID x 60mm OD x 31.75mm L
11		48032261		2	BUCHA Alternativa NEXPRO com modal DSH
12		84244076		2	BUCHA 55.19mm ID x 65mm OD x 31.75mm L

580N-RETRO-CARREGADORA (BRASIL)

84.102.01	01	p1	9/2021

CAÇAMBA, RETROESCAVADEIRA (457 MM (18 POL) WIDE)

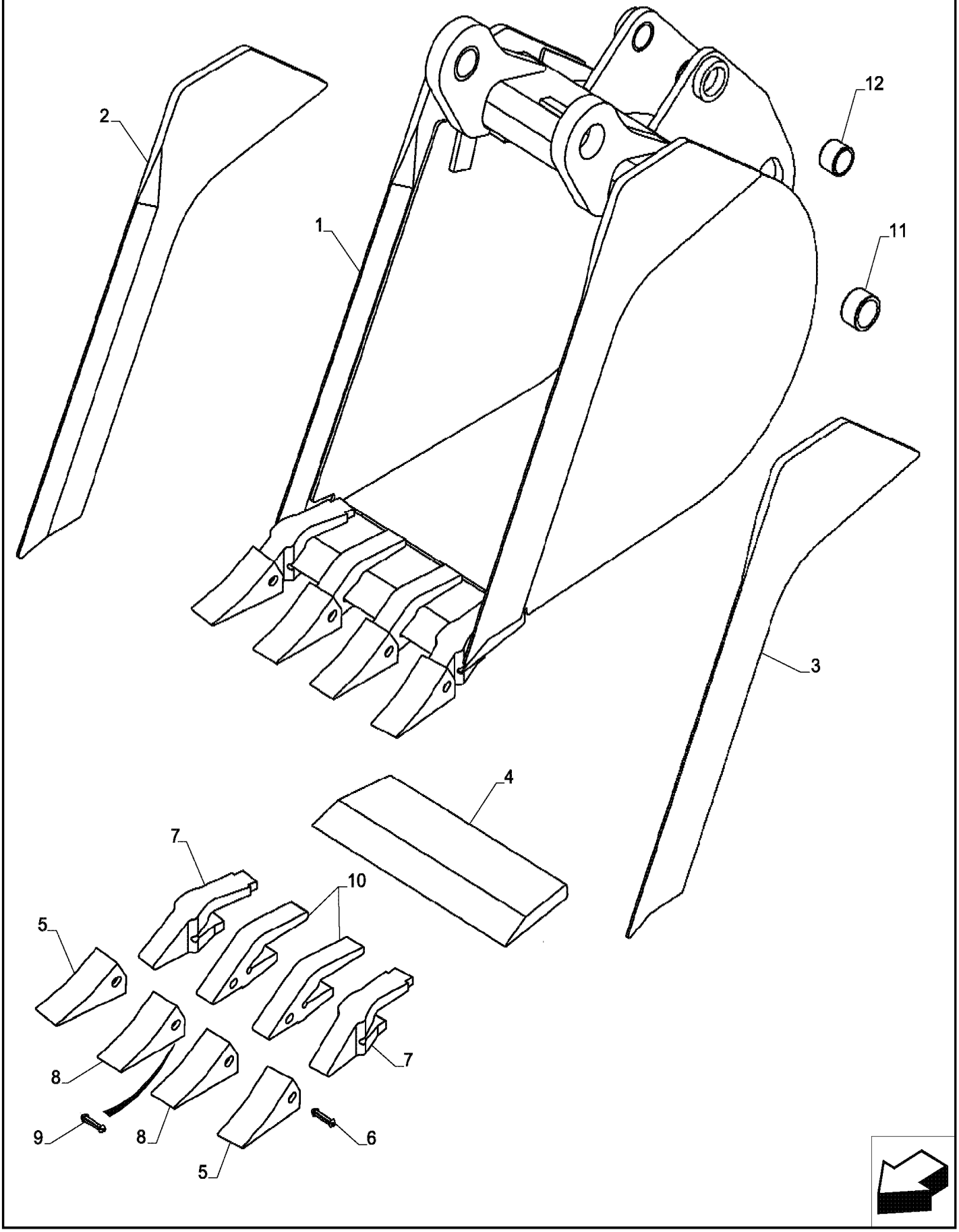

CAÇAMBA, RETROESCAVADEIRA (457 MM (18 POL) WIDE)

REF	FN	PART NUMBER	YR/SN	QTY	DESCRIPTION
1		84228960		1	CAÇAMBA 457 mm (18 in), With 4 Teeth; Order Through Parts Marketing; Inc. Ref 2 - 12
2		365942A1		1	BORDA CORTANTE 867mm L x 16mm L EDGE Right-Hand
3		365941A1		1	BORDA CORTANTE 867mm L x 16mm L EDGE Left-Hand
4		183810A1		1	BORDA EDGE
		{314316A1}		2	Outer; Inc. Ref 5 - 7
5		D51750		1	DENTE DE BALDE
6		245466A1		1	RETENTOR Flexpin, Bucket Tooth
7		D138157		1	HASTE
		{314315A1}		2	Center; Inc. Ref 8 - 10; Order Ref 8 - 10
8		D51750		1	DENTE DE BALDE
9		245466A1		1	RETENTOR Flexpin, Bucket Tooth
10		D48212		1	HASTE
11		84244076		2	BUCHA 55.19mm ID x 65mm OD x 31.75mm L
12		84244078		2	BUCHA 50.19mm ID x 60mm OD x 31.75mm L
12		48032261		2	BUCHA Alternativa NEXPRO com modal DSH

580N-RETRO-CARREGADORA (BRASIL)

84.102.03	01	p1	9/2021

CAÇAMBA HD (457 MM (18 POLEGADAS) WIDE)

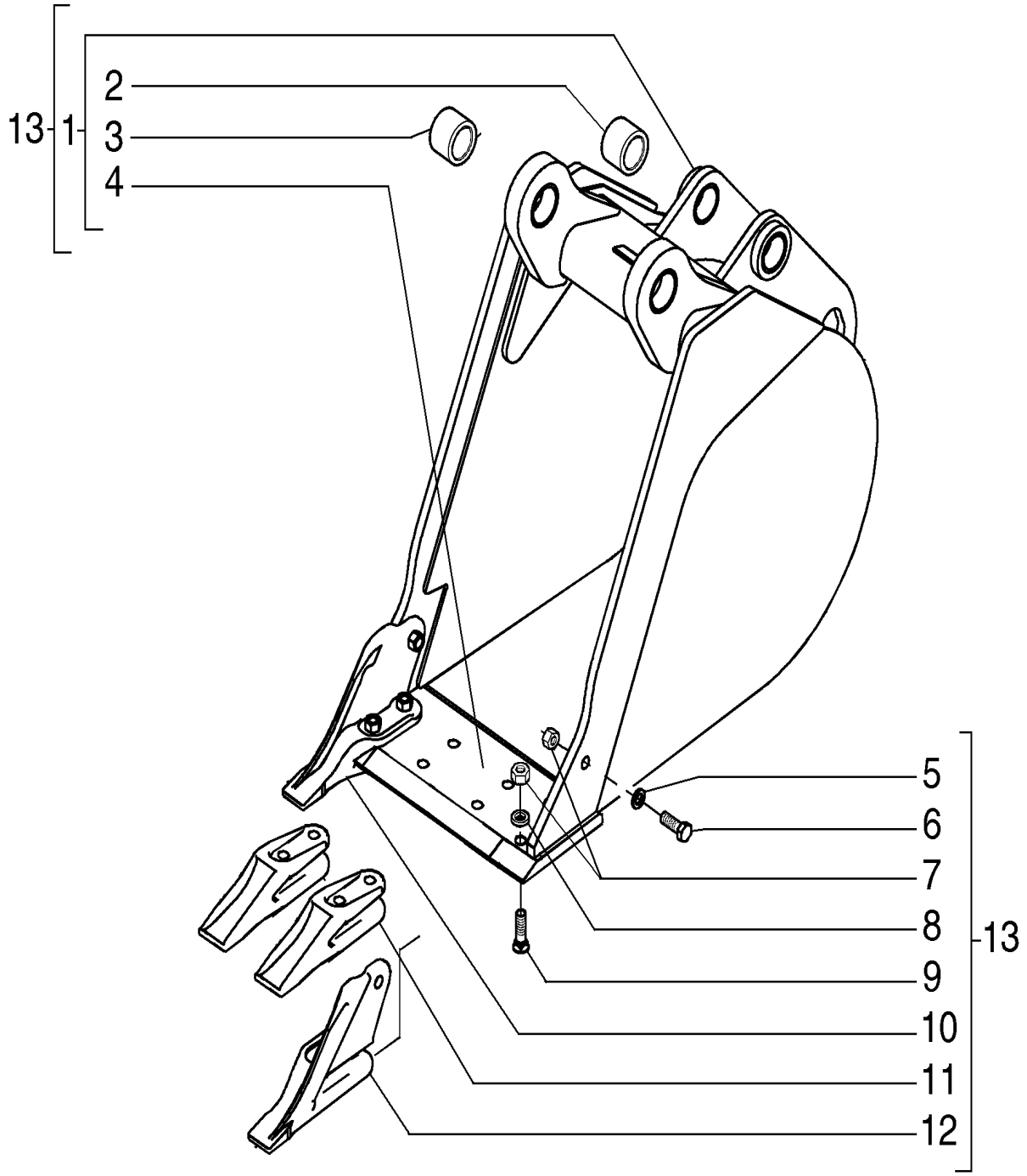

CAÇAMBA HD (457 MM (18 POLEGADAS) WIDE)

REF	FN	PART NUMBER	YR/SN	QTY	DESCRIPTION
1		84418170		1	SUPORTE
2		84244078		2	BUCHA 50.19mm ID x 60mm OD x 31.75mm L
2		48032261		2	BUCHA Alternativa NEXPRO com modal DSH
3		84244076		2	BUCHA 55.19mm ID x 65mm OD x 31.75mm L
4		84418175		1	CABEÇA DE CILINDRO
5		10520221		2	ARRUELA PLANA 16.4mm ID x 28mm OD x 3mm Thk
6		88706		2	PARAFUSO Hex, 5/8" - 11 x 1 3/4", Gr 8
7		85801470		10	PORCA 5/8"-11, G8
8		79005965		16	CALÇO DE AFINAÇÃO 16.5mm ID x 30mm OD
9		85801371		1	PERNO DE ARADO #3, 5/8" - 11 x 2 1/4", Cl 12.9
10		84418418		1	DENTE DA NAVALHA RH
11		85820232		1	ALÇA
12		84418417		1	DENTE DA NAVALHA LH
13		84418169		1	SUPORTE Assy

580N-RETRO-CARREGADORA (BRASIL)

84.104.01	01	p1	9/2021

CAÇAMBA, RETROESCADEIRA (610 MM (24 POLEGADAS) WIDE)

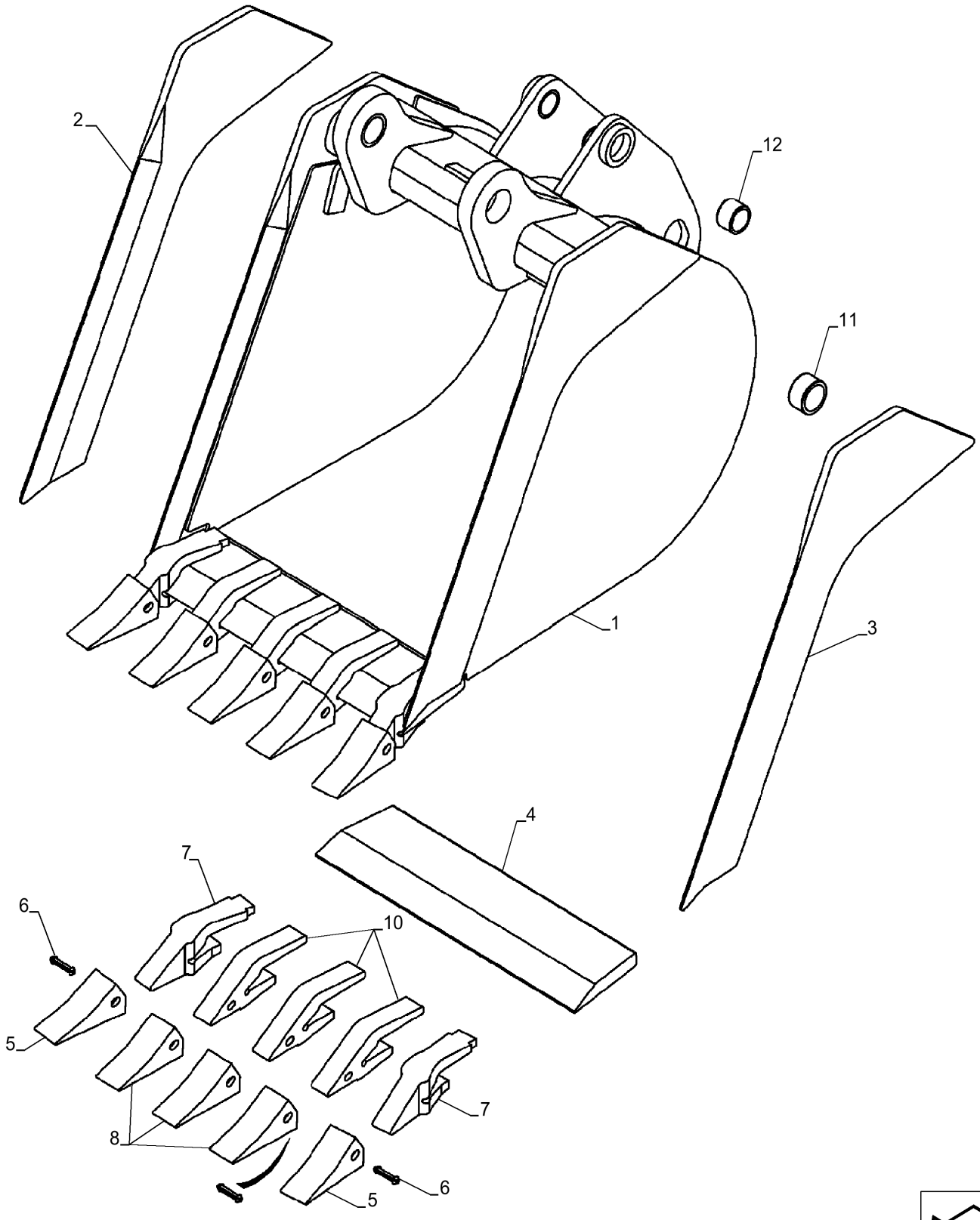

CAÇAMBA, RETROESCADEIRA (610 MM (24 POLEGADAS) WIDE)

REF	FN	PART NUMBER	YR/SN	QTY	DESCRIPTION
1		84236897		1	CAÇAMBA 610 mm (24 in); With 5 Teeth; Order Through Parts Marketing; Incl. Ref 2 - 9
2		129894A1		1	BORDA Right-Hand
3		129893A1		1	BORDA Left-Hand
4		129944A1		1	SUPORTE
		D41659		5	DENTE Incl. Ref 5 - 7
5		D39093		1	DENTE
6		245466A1		1	RETENTOR Flexpin, Bucket Tooth
7		87415240		1	HASTE
8		84244076		2	BUCHA 55.19mm ID x 65mm OD x 31.75mm L
9		84244078		6	BUCHA 50.19mm ID x 60mm OD x 31.75mm L
9		48032261		6	BUCHA Alternativa NEXPRO com modal DSH

580N-RETRO-CARREGADORA (BRASIL)

84.104.02	01	p1	9/2021

CAÇAMBA, RETROESCAVADEIRA UNIVERSAL (610 MM (24 POL) / 762 MM (30 POL) WIDE)

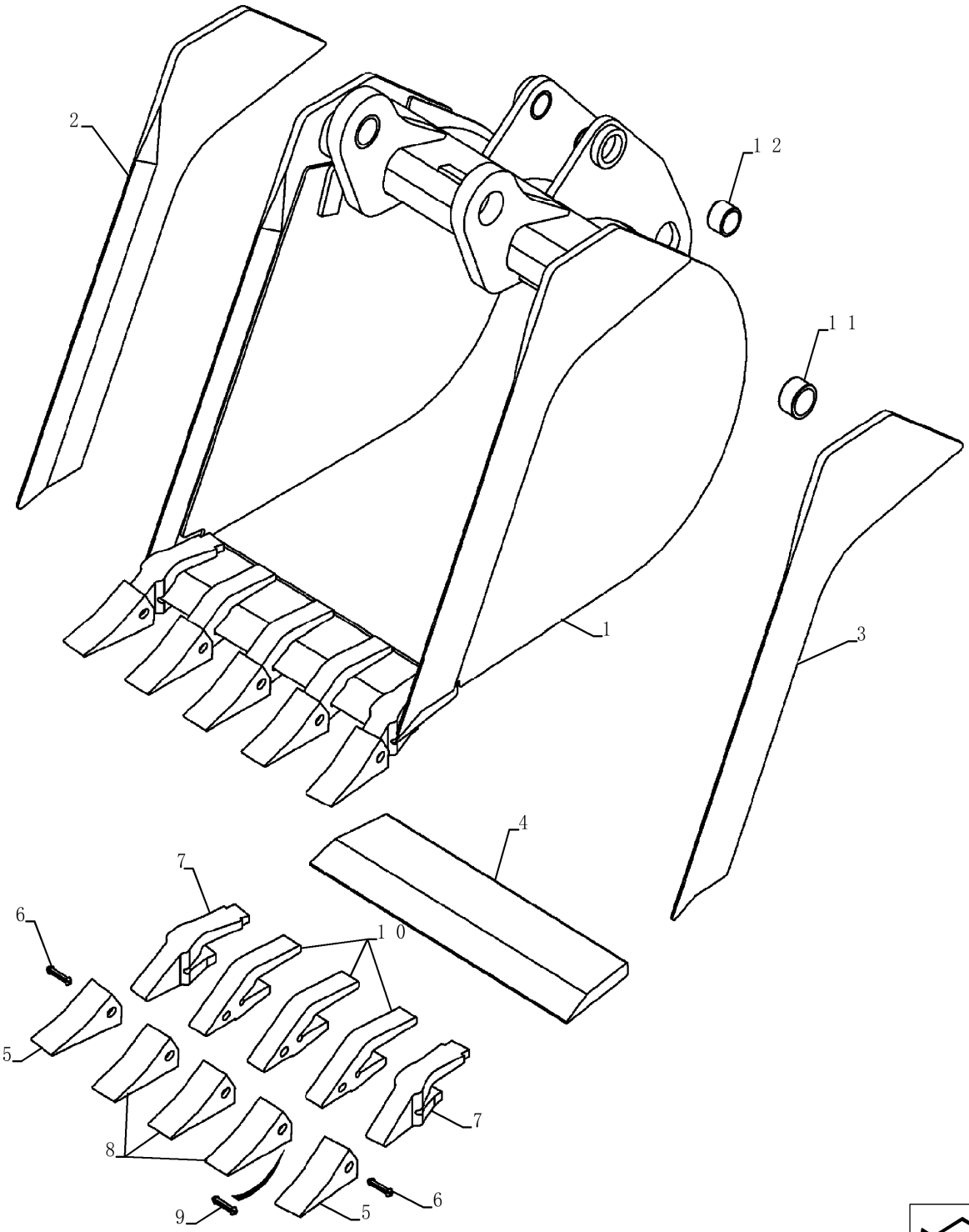

CAÇAMBA, RETROESCAVADEIRA UNIVERSAL (610 MM (24 POL) / 762 MM (30 POL) WIDE)

REF	FN	PART NUMBER	YR/SN	QTY	DESCRIPTION
1		84416559		1	CAÇAMBA 24", .77 Cu yd, 5 teeth 610 mm (24 in), With 5 Teeth, Inc 2 - 12
2		365942A1		1	BORDA CORTANTE 867mm L x 16mm L Right-Hand
3		365941A1		1	BORDA CORTANTE 867mm L x 16mm L Left-Hand
4		329554A2		1	BORDA CORTANTE Welded, 25.4mm W x 603mm L
		{84416571}		2	Outer; Inc 5 - 7
5		84318713		1	DENTE DA NAVALHA GENERAL PURPOSE
6		84318739		1	CHAVETA
7		84424392		1	ADAPTADOR
		84416569		3	DENTE DE BALDE Center; Inc 8 - 10
8		84318713		1	DENTE DA NAVALHA GENERAL PURPOSE
8		84318739		1	CHAVETA Flare Tooth
10		84318729		1	ADAPTADOR
11		84244076		2	BUCHA 55.19mm ID x 65mm OD x 31.75mm L
12		84244078		2	BUCHA 50.19mm ID x 60mm OD x 31.75mm L
12		48032261		2	BUCHA Alternativa NEXPRO com modal DSH
		REF			INSTRUÇÃO 610 mm (24 Inch) and 762 mm (30 Inch) Wide
1		84416561		1	CAÇAMBA 30", 1.02 Cu yd, 6 teeth 762 mm (30 in), With 6 Teeth, Inc 2 - 12 (Not Shown)
2		365942A1		1	BORDA CORTANTE 867mm L x 16mm L Right-Hand
3		365941A1		1	BORDA CORTANTE 867mm L x 16mm L Left-Hand
4		370364A1		1	BORDA CORTANTE 165.1mm W x 755mm L
		{84416571}		2	Outer; Inc 5 - 7
5		84318713		1	DENTE DA NAVALHA GENERAL PURPOSE
6		84318739		1	CHAVETA
7		84424392		1	ADAPTADOR
		84416569		4	DENTE DE BALDE Center; Incl. Ref 8 - 10; Order Ref 8 - 10

580N-RETRO-CARREGADORA (BRASIL)

CAÇAMBA, RETROESCAVADEIRA UNIVERSAL (610 MM (24 POL) / 762 MM (30 POL) WIDE)

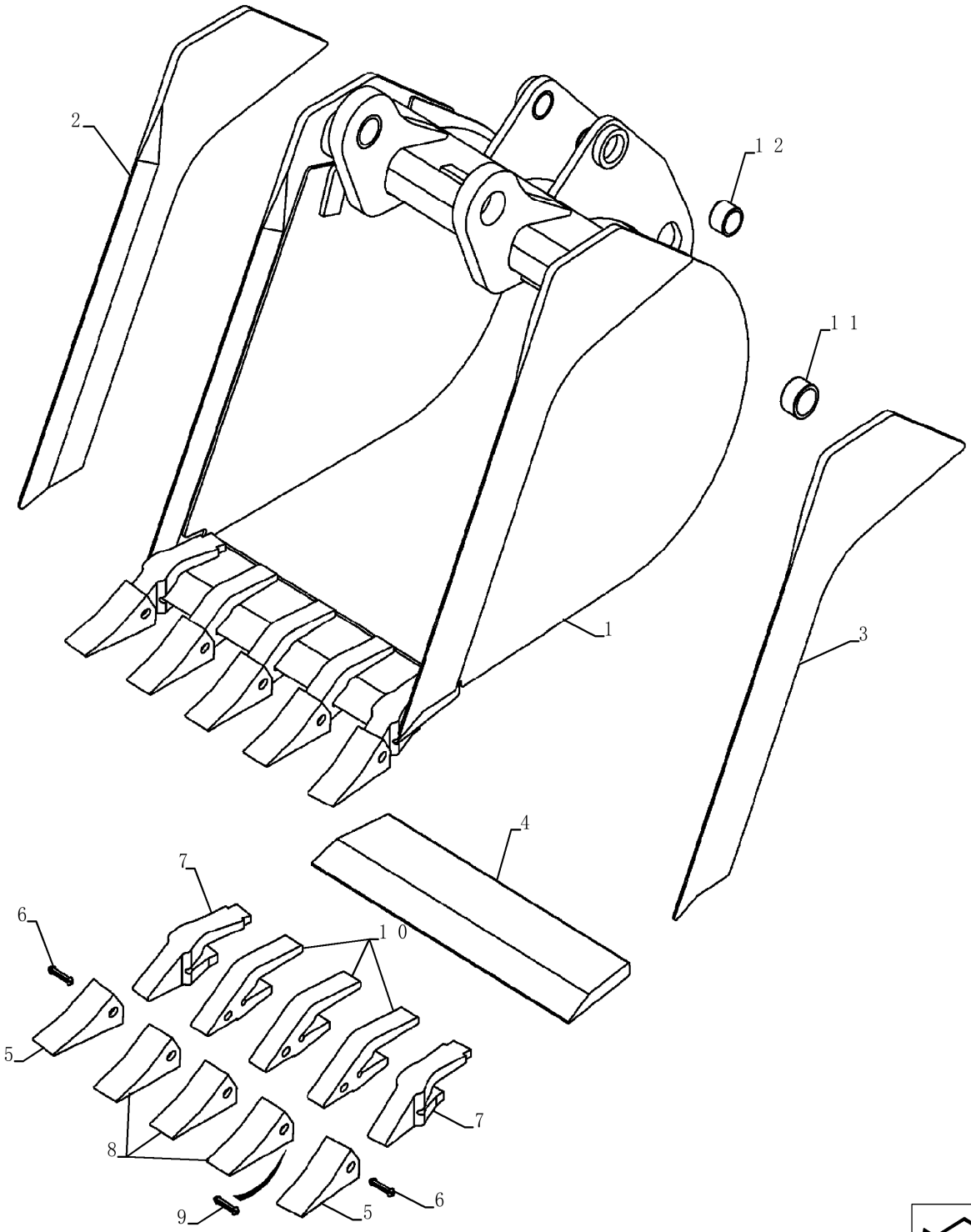

CAÇAMBA, RETROESCAVADEIRA UNIVERSAL (610 MM (24 POL) / 762 MM (30 POL) WIDE)

REF	FN	PART NUMBER	YR/SN	QTY	DESCRIPTION
8		84318713		1	DENTE DA NAVALHA GENERAL PURPOSE
9		84318736		1	DENTE DA NAVALHA
10		84318729		1	ADAPTADOR
11		84244076		2	BUCHA 55.19mm ID x 65mm OD x 31.75mm L
12		84244078		4	BUCHA 50.19mm ID x 60mm OD x 31.75mm L
12		48032261		4	BUCHA Alternativa NEXPRO com modal DSH

84.104.03	01	p1	9/2021

CAÇAMBA HD (610 MM (24 POLEGADAS) WIDE)

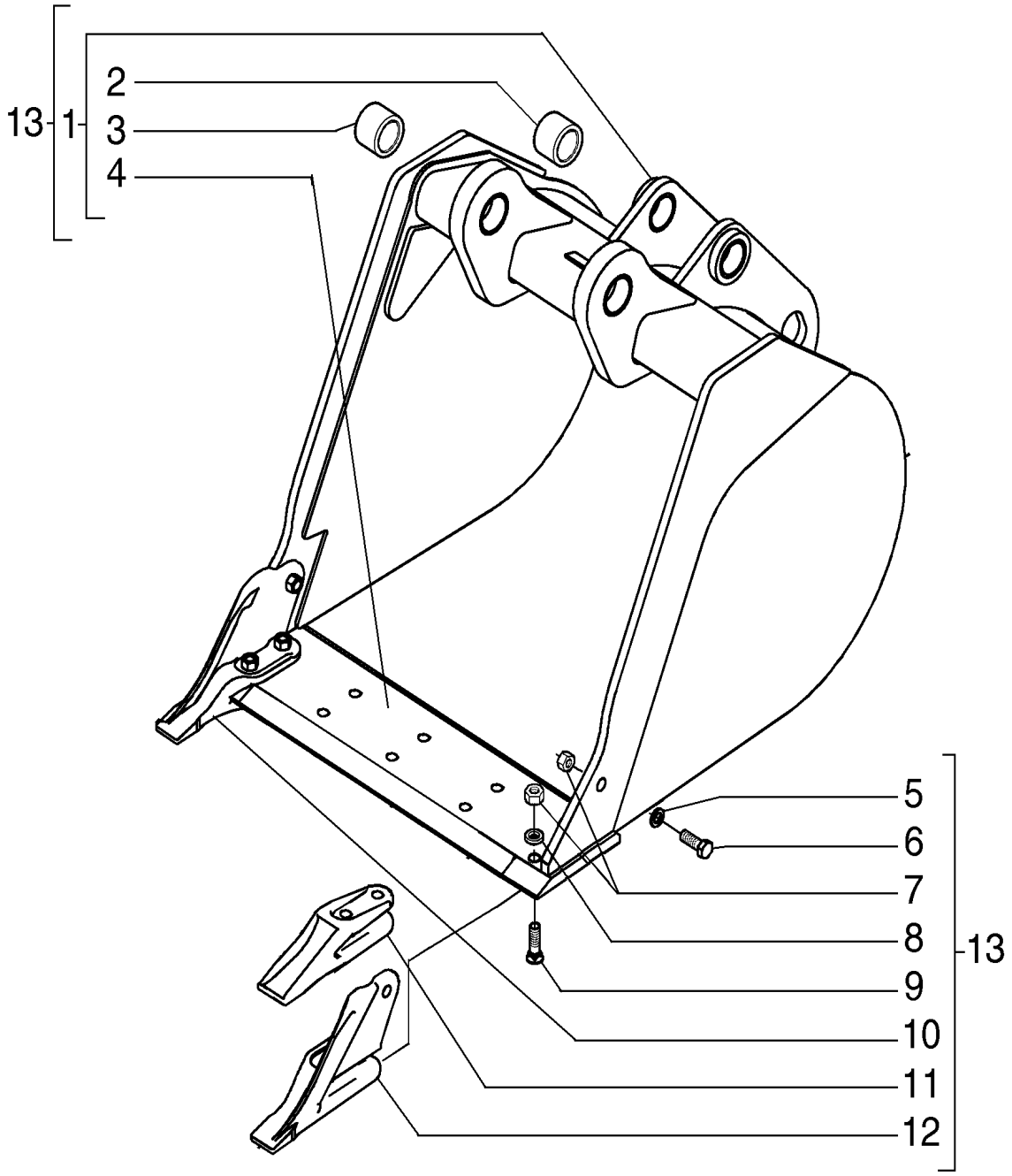

CAÇAMBA HD (610 MM (24 POLEGADAS) WIDE)

REF FN	PART NUMBER	YR/SN	QTY	DESCRIPTION
1	84542138		1	CAÇAMBA
1	47588816		1	CAÇAMBA HD Bkhoe, 24", w/Teeth Bolted
2	84244078		2	BUCHA 50.19mm ID x 60mm OD x 31.75mm L
2	48032261		2	BUCHA Alternativa NEXPRO com modal DSH
3	84244076		2	BUCHA 55.19mm ID x 65mm OD x 31.75mm L
4	84418184		1	BORDA CORTANTE
5	10520221		2	ARRUELA PLANA 16.4mm ID x 28mm OD x 3mm Thk
6	88706		2	PARAFUSO Hex, 5/8" - 11 x 1 3/4", Gr 8
7	85801470		10	PORCA 5/8"-11, G8
8	79005965		16	CALÇO DE AFINAÇÃO 16.5mm ID x 30mm OD
9	85801371		1	PERNO DE ARADO #3, 5/8" - 11 x 2 1/4", Cl 12.9
10	85801377		1	DENTE DA NAVALHA RH
11	85811440		2	DENTE DA NAVALHA
12	85801376		1	DENTE DA NAVALHA LH
13	NS			SEM SERVIÇO

580N-RETRO-CARREGADORA (BRASIL)

84.106.01	01	p1	9/2021

CAÇAMBA HD (762 MM (30 POLEGADAS) WIDE)

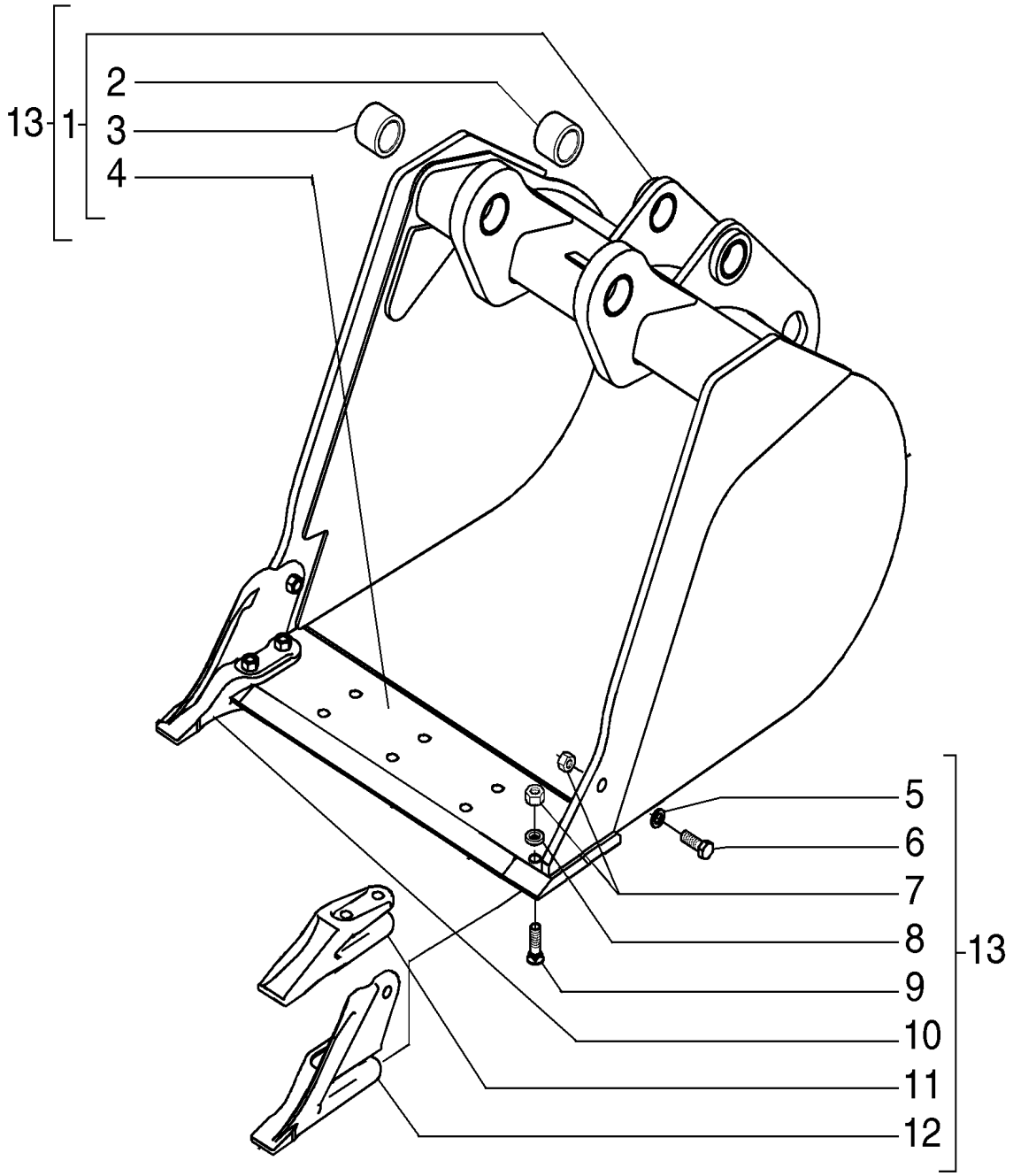

CAÇAMBA HD (762 MM (30 POLEGADAS) WIDE)

REF	FN	PART NUMBER	YR/SN	QTY	DESCRIPTION
1		84543382		1	CAÇAMBA
1		47588821		1	CAÇAMBA HD Bkhoe, 30", w/Teeth Bolted
2		84244078		2	BUCHA 50.19mm ID x 60mm OD x 31.75mm L
2		48032261		2	BUCHA Alternativa NEXPRO com modal DSH
3		84244076		2	BUCHA 55.19mm ID x 65mm OD x 31.75mm L
4		84418198		1	BORDA CORTANTE
5		10520221		2	ARRUELA PLANA 16.4mm ID x 28mm OD x 3mm Thk
6		88706		2	PARAFUSO Hex, 5/8" - 11 x 1 3/4", Gr 8
7		85801470		12	PORCA 5/8"-11, G8
8		79005965		20	CALÇO DE AFINAÇÃO 16.5mm ID x 30mm OD
9		85801371		1	PERNO DE ARADO #3, 5/8" - 11 x 2 1/4", Cl 12.9
10		85801377		1	DENTE DA NAVALHA RH
11		85811440		3	DENTE DA NAVALHA
12		85801376		1	DENTE DA NAVALHA LH
13		NS		1	SEM SERVIÇO Assy

580N-RETRO-CARREGADORA (BRASIL)

84.108.01	01	p1	9/2021

CAÇAMBA HD (305 MM (12 POLEGADAS) WIDE)

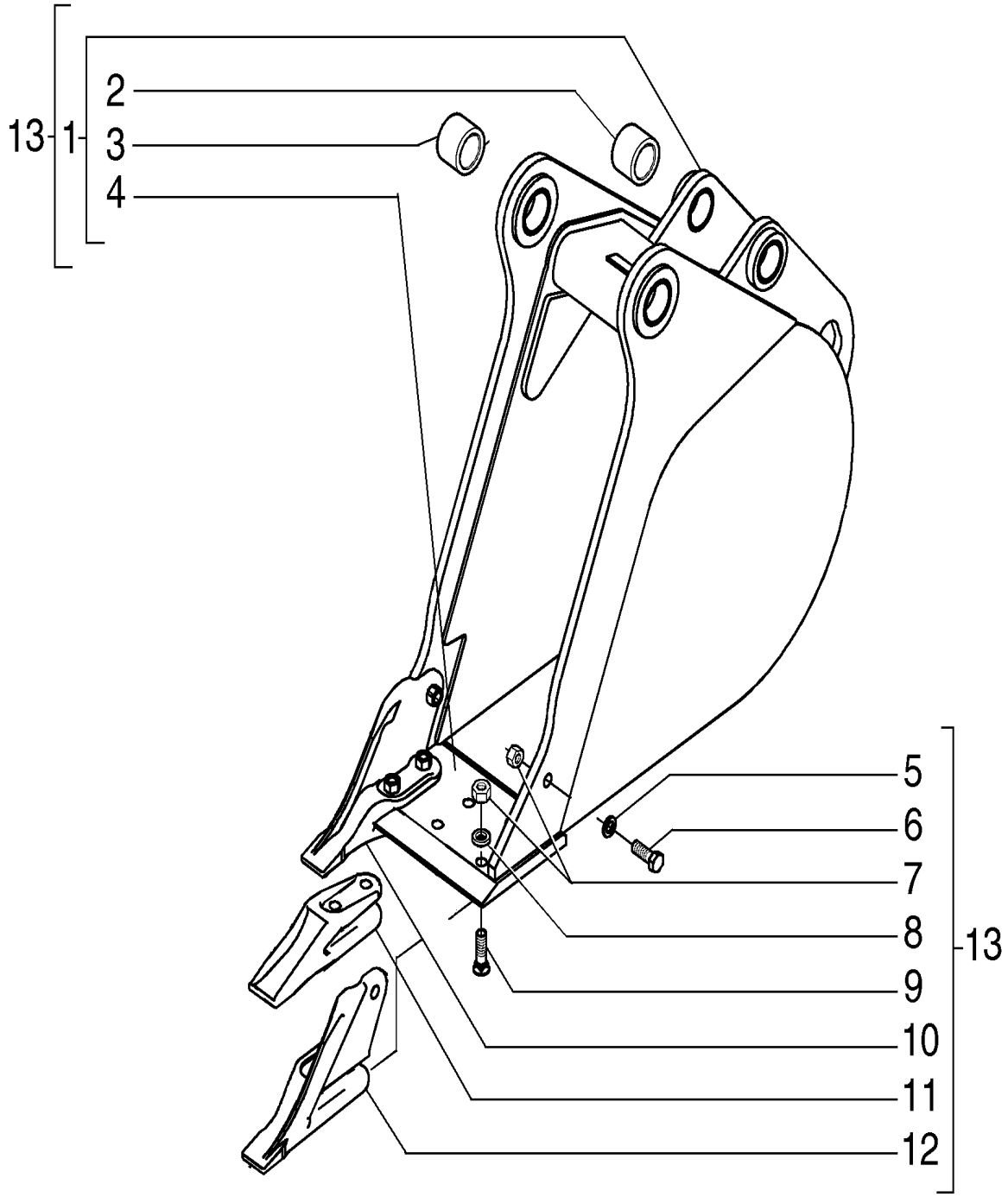

CAÇAMBA HD (305 MM (12 POLEGADAS) WIDE)

REF	FN	PART NUMBER	YR/SN	QTY	DESCRIPTION
1		84418142		1	SUPORTE
2		84244078		2	BUCHA 50.19mm ID x 60mm OD x 31.75mm L
2		48032261		2	BUCHA Alternativa NEXPRO com modal DSH
3		84244076		2	BUCHA 55.19mm ID x 65mm OD x 31.75mm L
4		84418155		1	LÂMINA
5		10520221		2	ARRUELA PLANA 16.4mm ID x 28mm OD x 3mm Thk
6		88706		2	PARAFUSO Hex, 5/8" - 11 x 1 3/4", Gr 8
7		85801470		8	PORCA 5/8"-11, G8
8		79005965		12	CALÇO DE AFINAÇÃO 16.5mm ID x 30mm OD
9		85801371		6	PERNO DE ARADO #3, 5/8" - 11 x 2 1/4", Cl 12.9
10		84418418		1	DENTE DA NAVALHA RH
11		85820232		1	ALÇA
12		84418417		1	DENTE DA NAVALHA LH
13		84418141		1	CAÇAMBA Assy

580N-RETRO-CARREGADORA (BRASIL)

84.108.01	02	p1	9/2021

CAÇAMBA HD (914 MM (36 POLEGADAS) WIDE)

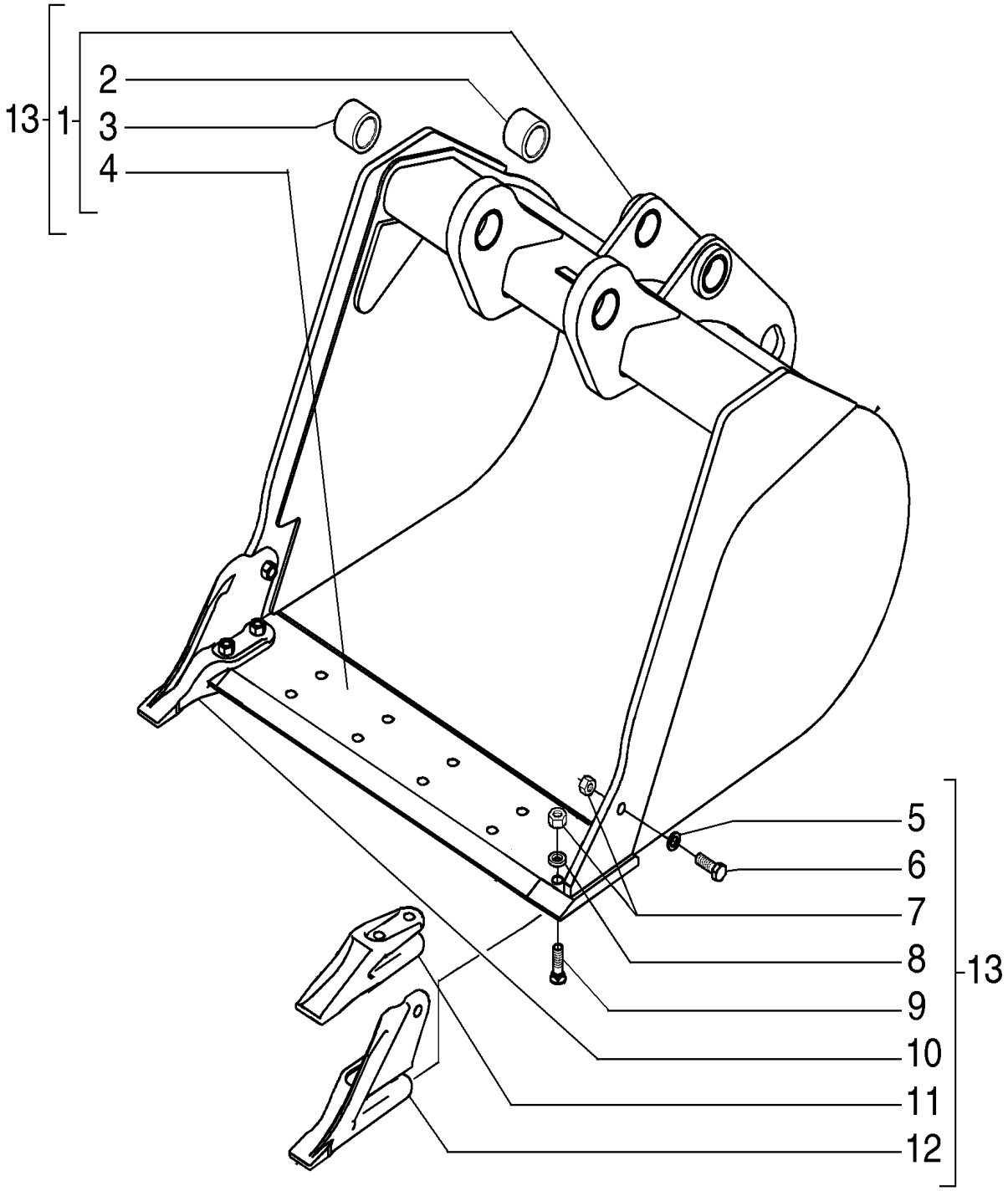

CAÇAMBA HD (914 MM (36 POLEGADAS) WIDE)

REF	FN	PART NUMBER	YR/SN	QTY	DESCRIPTION
1		84418211		1	SUPORTE
2		84244078		2	BUCHA 50.19mm ID x 60mm OD x 31.75mm L
2		48032261		2	BUCHA Alternativa NEXPRO com modal DSH
3		84244076		2	BUCHA 55.19mm ID x 65mm OD x 31.75mm L
4		84418215		1	BORDA
5		10520221		2	ARRUELA PLANA 16.4mm ID x 28mm OD x 3mm Thk
6		88706		2	PARAFUSO Hex, 5/8" - 11 x 1 3/4", Gr 8
7		85801470		14	PORCA 5/8"-11, G8
8		79005965		24	CALÇO DE AFINAÇÃO 16.5mm ID x 30mm OD
9		85801371		1	PERNO DE ARADO #3, 5/8" - 11 x 2 1/4", Cl 12.9
10		84418418		1	DENTE DA NAVALHA RH
11		85820232		4	ALÇA
12		84418417		1	DENTE DA NAVALHA LH
13		84418210		1	SUPORTE Assy

580N-RETRO-CARREGADORA (BRASIL)

84.120.01	01	p1	9/2021

TRAVA DO BOOM

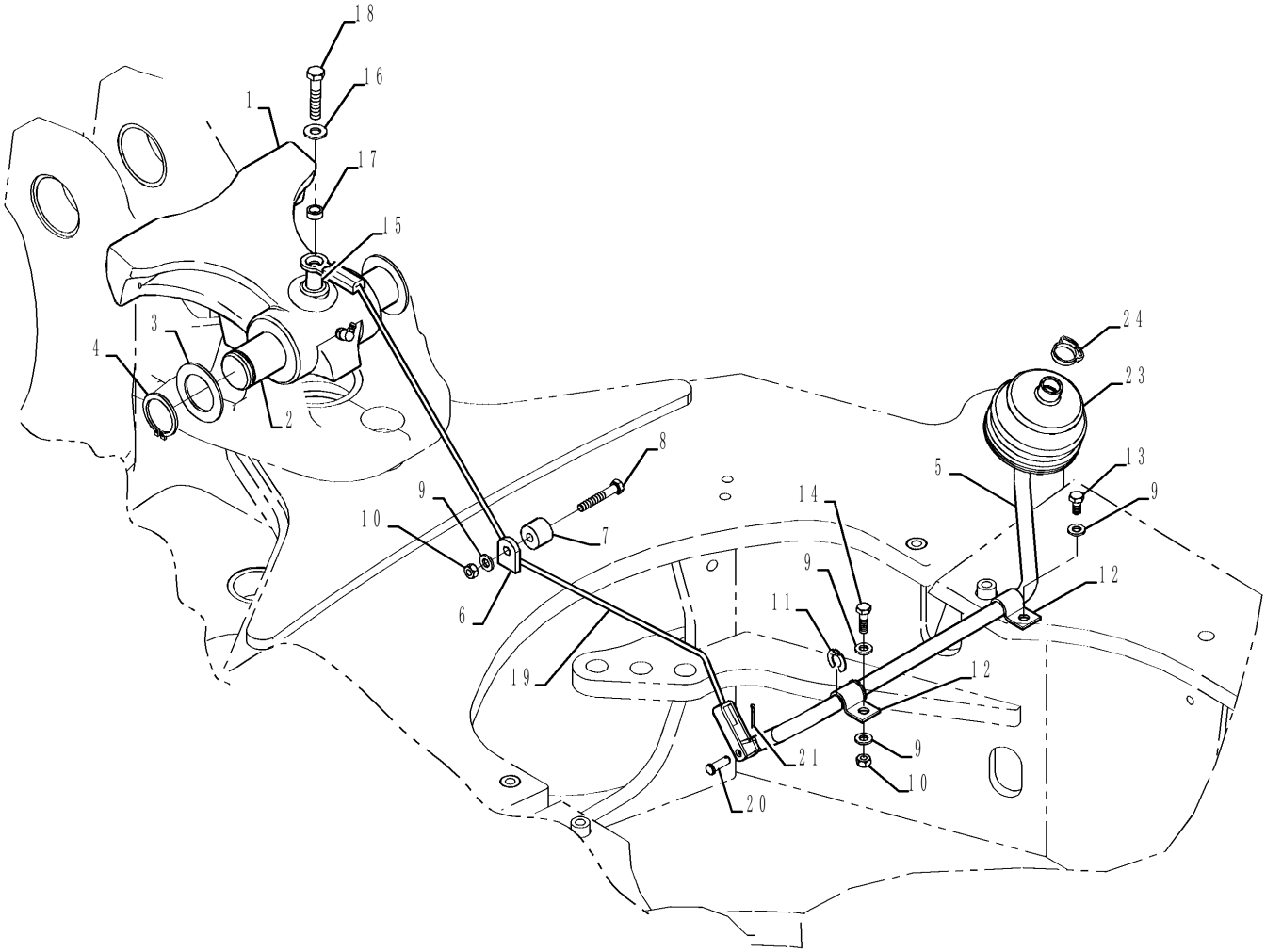

TRAVA DO BOOM

REF	FN	PART NUMBER	YR/SN	QTY	DESCRIPTION
1		84246414		1	TRINCO
2		84247279		1	PINO 39.9mm OD x 227mm L
3		D144592		2	WASHER 41mm ID
4		800-44040		2	ANEL DE PRESSÃO M40, Ext
5		87441850		1	HASTE 15.9mm OD
6		87432811		1	SUPORTE
7		86984547		1	GUIA
8		814-8050		1	PARAFUSO Hex, M8 x 1.25 x 50mm, Cl 8.8
9		87655042		4	ANILHA ESPECIAL 8.8mm ID x 17.5mm OD x 2.2mm Thk
10		829-1408		2	PORCA Hex, M8 x 1.25, Cl 10.9
11		D143591		2	ANEL 12.7mm ID, Ext RING SNAP
12		D143723		2	FREIO
13		614-8016		1	PARAFUSO Hex, M8 x 1.25 x 16mm, Cl 8.8, Full Thd
14		43127		1	PARAFUSO Hex, M8 x 1.25 x 25mm, Cl 8.8
15		396092A1		1	ESPAÇADOR 11.05mm ID x 15.88mm OD x 24mm L
16		87655046		2	ANILHA ESPECIAL 10.65mm ID x 23mm OD x 2.2mm Thk
17		87445245		1	ESPAÇADOR 11.06mm ID x 15.88mm OD x 6.4mm L
18		614-10050		1	PARAFUSO Hex, M10 x 1.5 x 50mm, Cl 8.8, Full Thd
19		84271200		1	CABO 750mm L
20		427-5094		1	PINO DE FORQUILHA 7.92mm OD x 23.88mm L
21		432-612		1	PINO ELÁSTICO 3/32" x 3/4"
22		219-55		1	GRAXEIRA 90 Degree Elbow, 1/8" - 27 NPTF
23		D86664		1	COBERTURA DE PROTECÇ
24		D143735		1	BRACADEIRA MANGUEIRA 19.1mm - 22.2mm

580N-RETRO-CARREGADORA (BRASIL)

84.912.01		p1	9/2021

BACKHOE - DIPPER, STANDARD

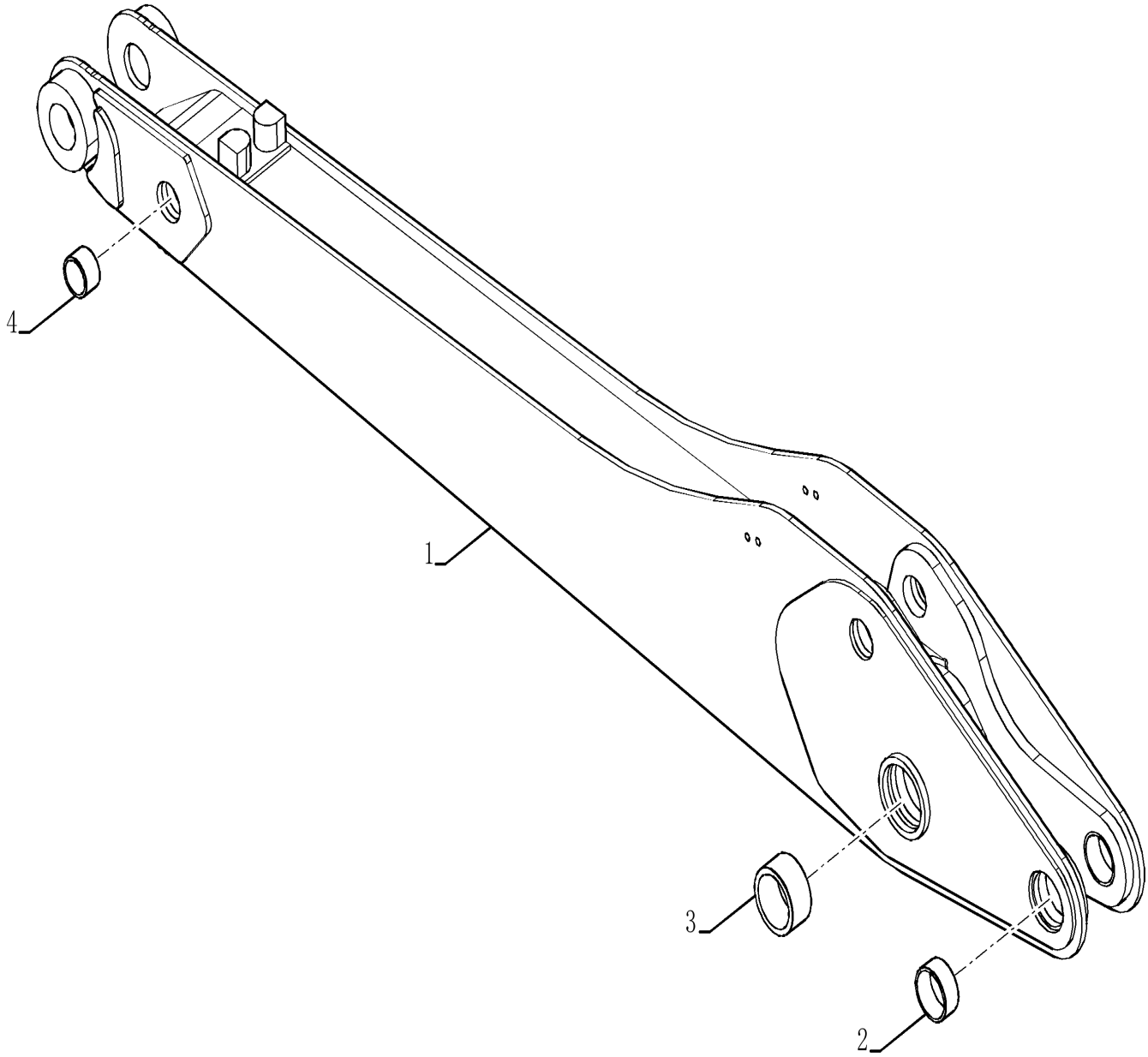

BACKHOE - DIPPER, STANDARD

REF	FN	PART NUMBER	YR/SN	QTY	DESCRIPTION
1		84247050		1	IMERSOR Incl 2 - 4
2		84223633		2	BUCHA 60.19mm ID x 69.98mm OD x 34mm L
3		D137218		2	BUCHA 70.19mm ID x 90mm OD x 44mm L
3		48032262		2	BUCHA Alternativa NEXPRO com modal DSH
4		84170645		2	BUCHA 50.19mm ID x 60mm OD x 36mm L
4		48032693		2	BUCHA Alternativa NEXPRO com modal DSH

580N-RETRO-CARREGADORA (BRASIL)

84.912.02		p1	9/2021

BACKHOE - DIPPER, STANDARD CYLINDER PIN

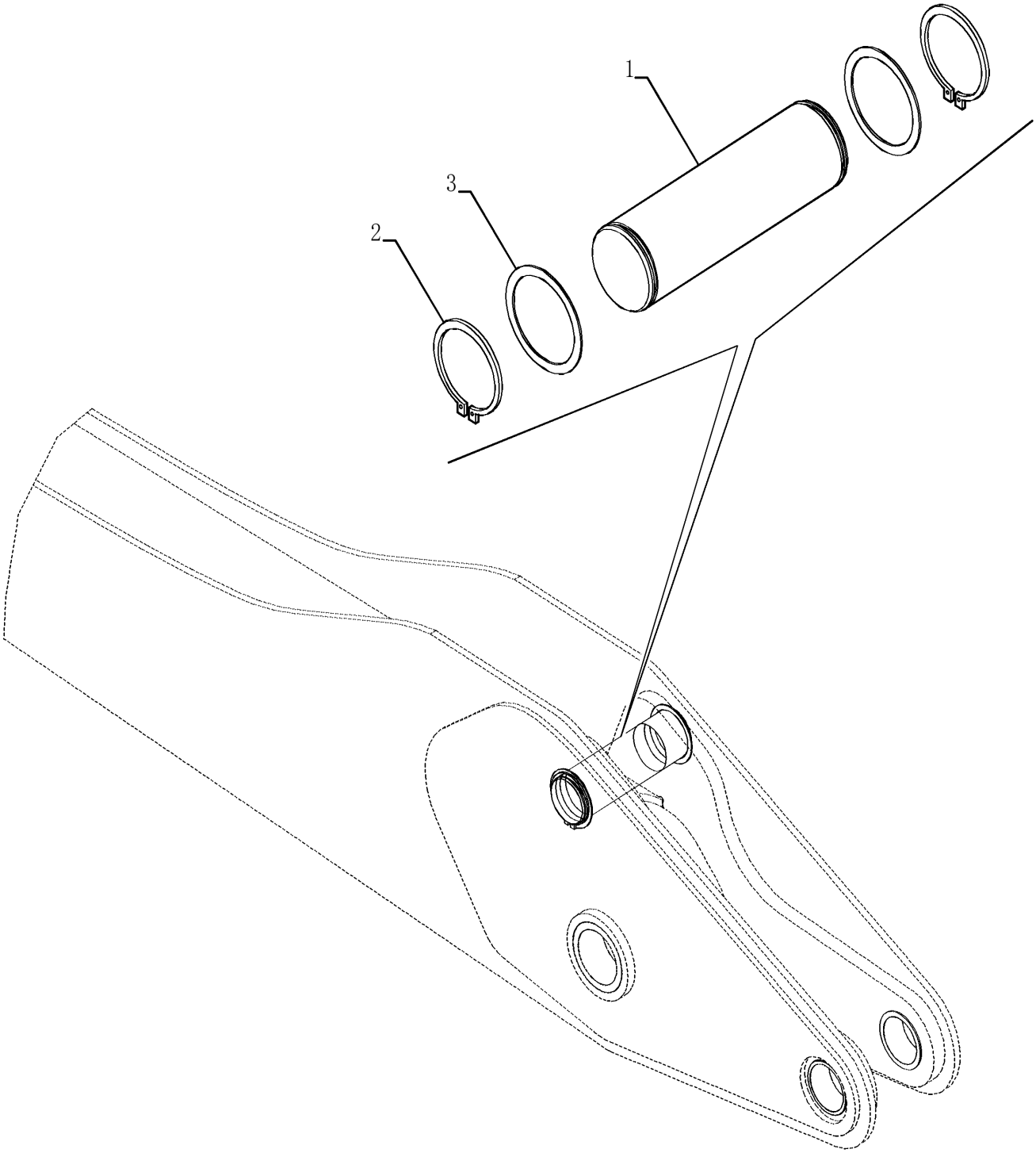

BACKHOE - DIPPER, STANDARD CYLINDER PIN

REF	FN	PART NUMBER	YR/SN	QTY	DESCRIPTION
1		84217320		1	PINO 60mm OD x 199mm L
2		84224886		2	ANEL ELÁSTICO 60mm ID, Ext
3		84224845		2	CALÇO DE AFINAÇÃO 62mm ID x 75mm OD x 1.5mm Thk

580N-RETRO-CARREGADORA (BRASIL)

SECTION INDEX

Acessórios

88.033.01	**DIA KIT, HARNESS, SPRING APPLIED HYDRAULICALLY RELEASED PARK BRAKE**
88.035.01	**DIA KIT, BOOM LOCK, 580N/SN/SN WT**
88.035.02	**DIA KIT, CHAFF SCREEN**
88.088.01	**DIA KIT, DUAL AUXILIARY PILOT EHOE, SERVICE**
88.088.02	**DIA KIT, CONVERSION FROM STD**
88.088.03	**DIA KIT, PARTS TO BE ORDERED FROM P AND C TO**
88.090.01	**DIA KIT, CANOPY DELUXE CONVERSION NARROW AND WIDE**
88.100.55	**DIA KIT, CONJUNTO DE INSTRUMENTOS, MECÂNICO PARA ELECTRÓNICO**

88.033.01		p1	9/2021

DIA KIT, HARNESS, SPRING APPLIED HYDRAULICALLY RELEASED PARK BRAKE

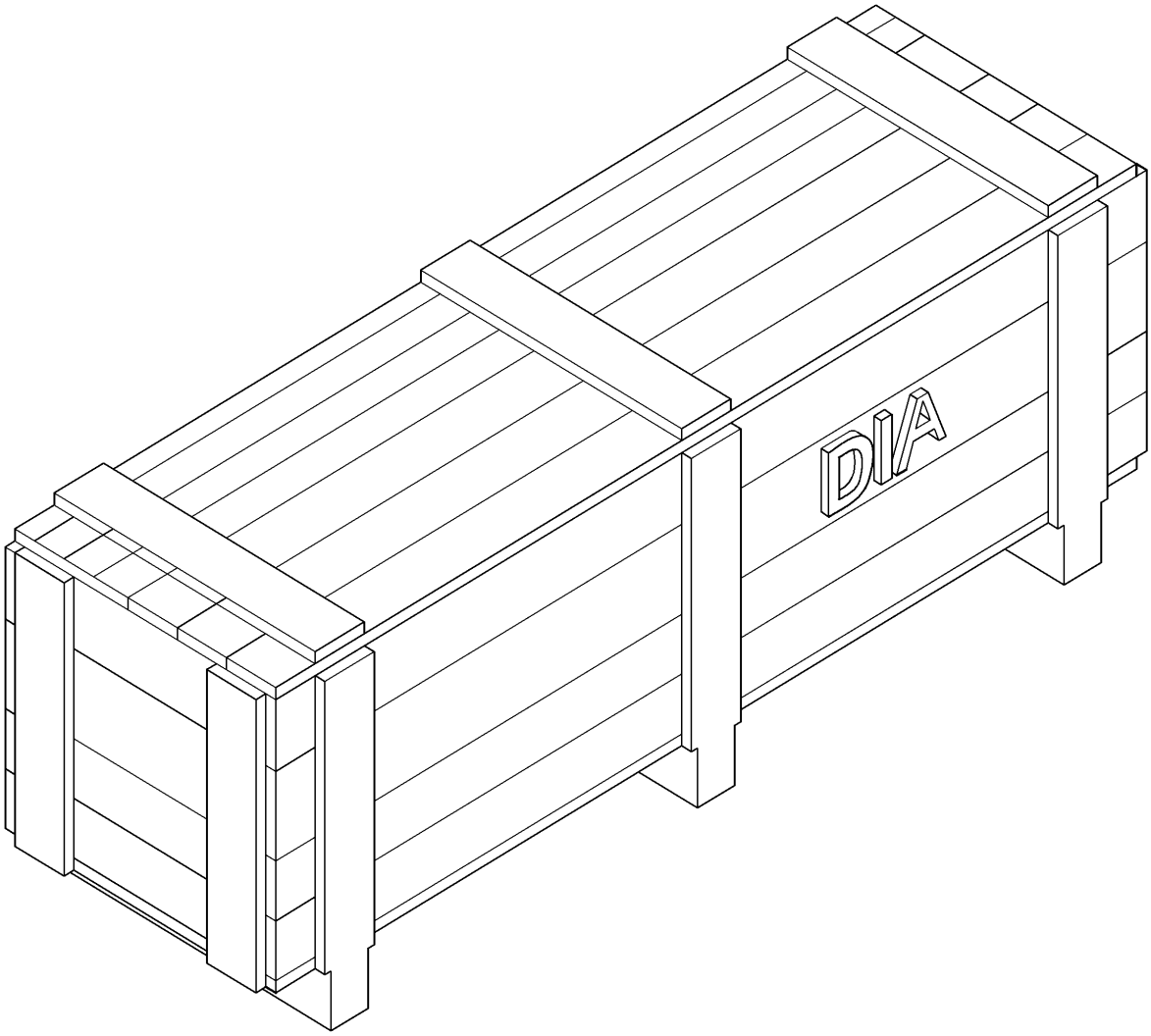

DIA KIT, HARNESS, SPRING APPLIED HYDRAULICALLY RELEASED PARK BRAKE

REF	FN	PART NUMBER	YR/SN	QTY	DESCRIPTION
1		84207754		1	CHICOTE Spring Applied Hydraulically Released Park Brake Kit

580N-RETRO-CARREGADORA (BRASIL)

88.035.01		p1	9/2021

DIA KIT, BOOM LOCK, 580N/SN/SN WT

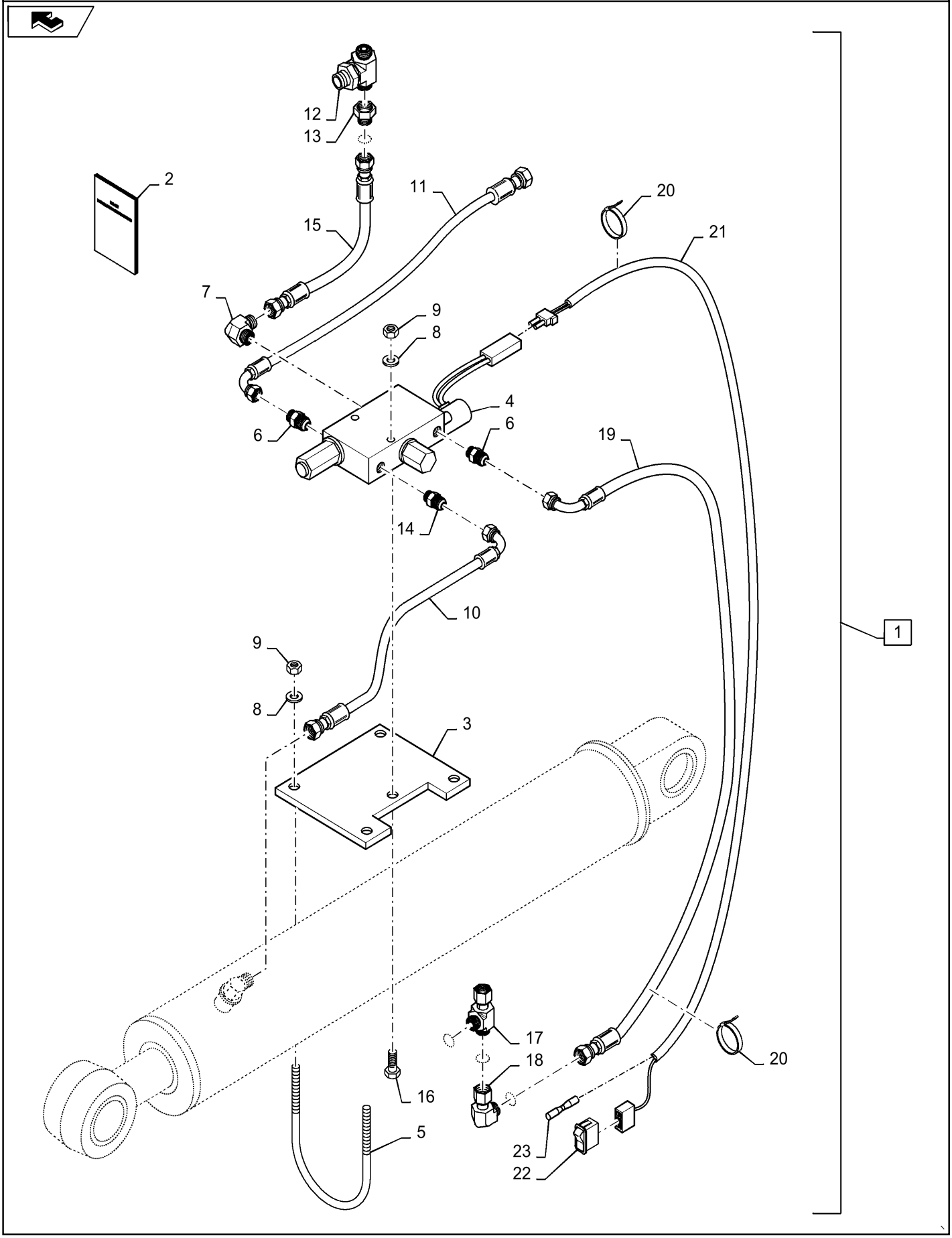

DIA KIT, BOOM LOCK, 580N/SN/SN WT

REF	FN	PART NUMBER	YR/SN	QTY	DESCRIPTION
1		84376464		1	CONJUNTO Boom Lock, 580N/SN/SN WT, Incl 2 - 23
2		84376511		1	INSTRUÇÃO Sheet, Boom Lock
3		84314682		1	PLACA Valve Mounting
4		84312313		1	VÁLVULA Boom Lock
5		D150053		2	PARAFUSO 3/8 -16 UNC-2A x 176mm W U
6		87359470		2	CONECTOR HIDRÁUL 1-3/16" - 12 ORFS x 1-5/16" - 12 ORB Straight - Boss Jump
7		87016877		1	COTOVELO 90 Degree, 13/16"-16 x 9/16"-18, Adj, ORFS Boss Jump
8		495-11041		6	ARRUELA PLANA 0.406" ID x 0.812" OD x 0.065" W
9		231-1446		6	PORCA 3/8" - 16, Gr 5
10		84377302		1	TUBAGEM HIDRÁULICO Assembly, Boom Locking Valve
11		84376467		1	TUBAGEM HIDRÁULICO Assembly, Boom Locking Valve
12		84312236		1	CONECTOR T MACHO Boss
13		84989617		1	CONECTOR HIDRÁUL 1"-14 ORFS x 1-3/16"-12 Fem ORFS Reducer
14		87672176		1	CONECTOR HIDRÁUL 11/16-16 ORFS Boss
15		84376468		1	MANGUEIRA CONJUNTO 8mm ID x 423mm L Boom Lock - Pilot
16		413-648		2	PARAFUSO Hex, 3/8" - 16 x 3", Gr 5
17		84989848		1	CONEXAO T 11/16" - 16 ORFS x 11/16" - 16 ORFS x 11/16" - 16 JIC Union Tee, O-Ring Face Seal Swivel Run
18		84989392		1	COTOVELO 90 Degree, 11/16"-16 ORFS x 11/16"-16 Fem Sw
19		84376470		1	MANGUEIRA CONJUNTO 10mm ID x 3866mm L Hydraulics, Boom Lock - Pilot
20		L11541		11	BRAÇADEIRA DE CABO 203.2mm L, Nylon
21		84342283		1	CHICOTE Jumper, Boom Lock
22		400016A1		1	INTERRUPTOR Rocker Boom Lock
23		84292428		1	CONECTOR DO FIO American Gage Red Butt Seal

580N-RETRO-CARREGADORA (BRASIL)

88.035.02		p1	9/2021

DIA KIT, CHAFF SCREEN

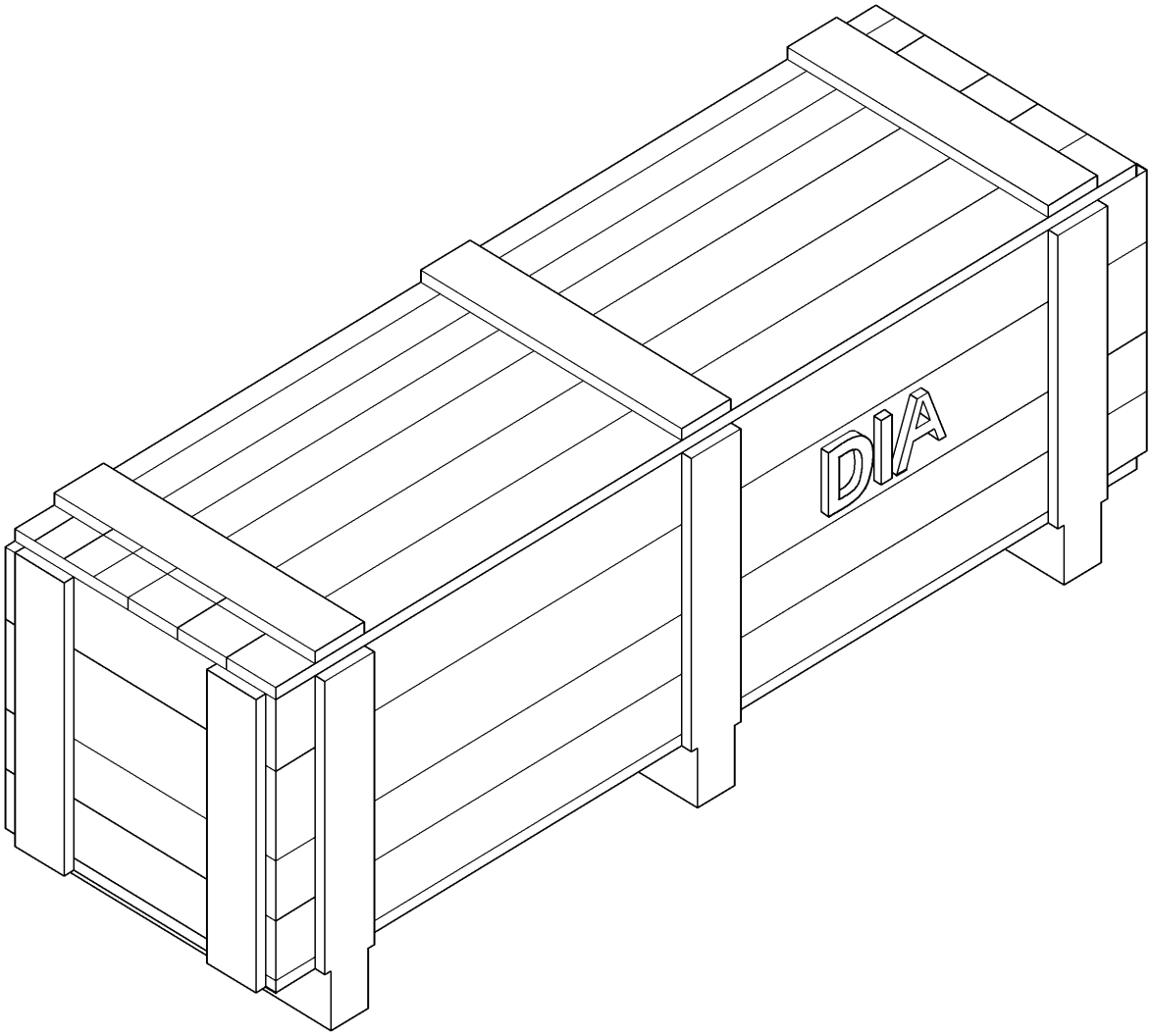

DIA KIT, CHAFF SCREEN

REF	FN	PART NUMBER	YR/SN	QTY	DESCRIPTION
1		87726054		1	KIT DE SERVIÇO Kit, Chaff Screen, Incl 2 - 6
2		84375719		1	INSTRUÇÃO Sheet, Chaf Screen
3		87726055		1	TELA 1.90mm Perforation Chaff
4		255447A1		4	ENCHIMENTO ROSCADO
5		257382A1		4	ARRUELA PLANA 6.6mm ID x 25mm OD x 1.6mm Thk Special Black
6		257381A1		4	PARAFUSO Hex, M6.35 x 19.05mm L, LH Thd, Gr 5 Special Black

580N-RETRO-CARREGADORA (BRASIL)

88.088.01		p1	9/2021

DIA KIT, DUAL AUXILIARY PILOT EHOE, SERVICE

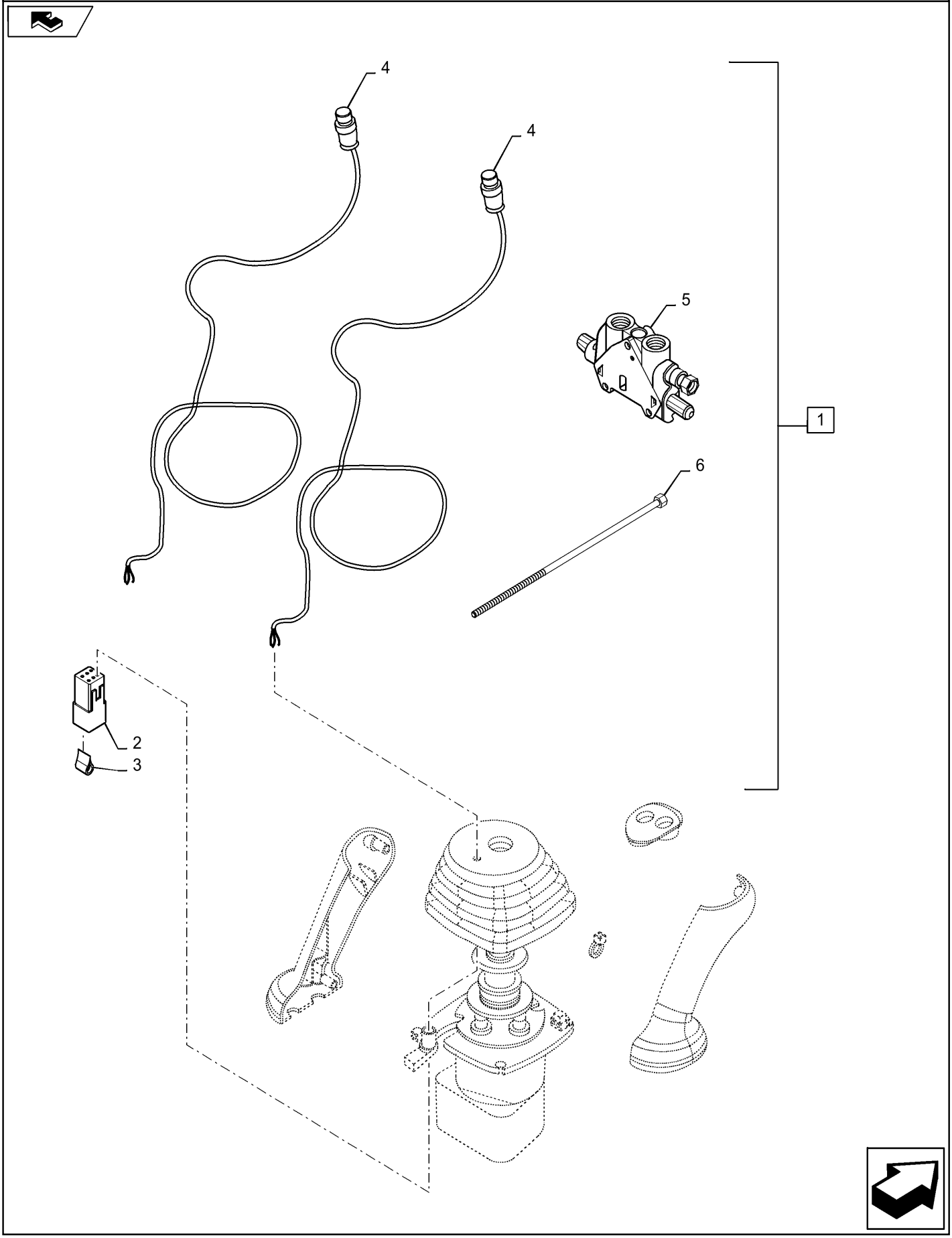

DIA KIT, DUAL AUXILIARY PILOT EHOE, SERVICE

REF	FN	PART NUMBER	YR/SN	QTY	DESCRIPTION
1		84492791		1	KIT DE SERVIÇO Dual Auxiliary Pilot Ehoe, Incl 2 - 6
2		225350C1		1	CONECTOR ELÉC. Male, 6 Pin Type LY FZG3141
3		225353C1		1	CORTE DE TECIDO Lock, Black Type W6P FZG3141
4		84134639		2	INTERRUPTOR, BOTAO Assembly, Push Button Proportional
5		84278691		1	VALVULA HYDR CONTROL Bi-Dir Pilot N Series
6		87447477		1	JOGO DE PEÇAS Spool, Tie Bolt For 8 Spool

580N-RETRO-CARREGADORA (BRASIL)

88.088.02		p1	9/2021

DIA KIT, CONVERSION FROM STD

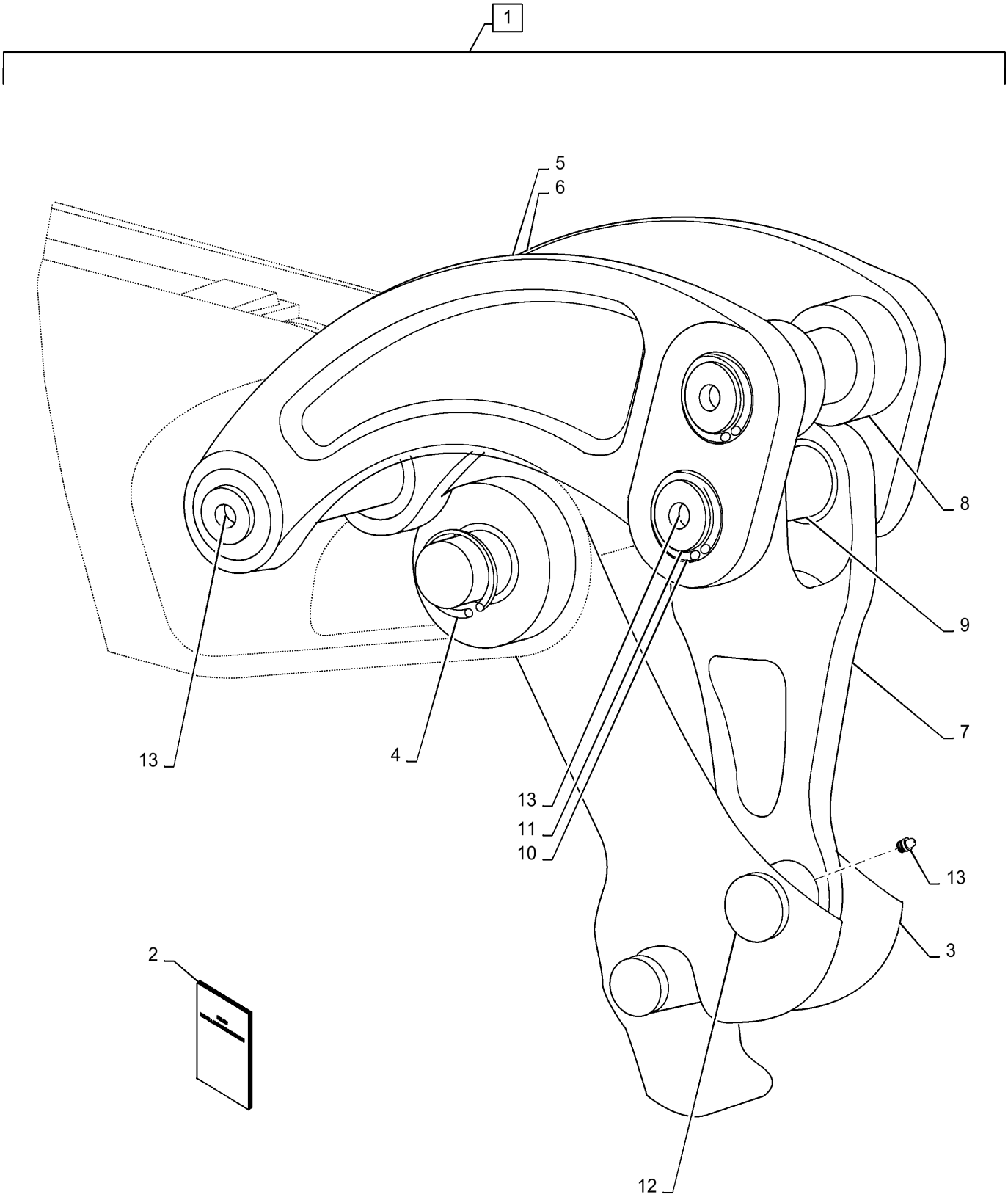

DIA KIT, CONVERSION FROM STD

REF	FN	PART NUMBER	YR/SN	QTY	DESCRIPTION
1		84276528		1	CONJUNTO Conversion From Standard Links To Quick, Incl 2 - 13
2		84276530		1	INSTRUÇÃO Conversion From Standard
3		84229979		1	LINK ASSY. Lift, Mechanic Backhoe Coupler
4		84224880		2	BUCHA 55.28mm ID x 67.53mm OD x 104mm L Dipper, Coupler
5		84229982		1	LINK ASSY. Backhoe Bucket Guide
6		84229983		1	LINK ASSY. Backhoe Bucket Guide
7		84303417		1	LINK ASSY. Backhoe Bucket Dump
8		84170641		2	ESPAÇADOR 60.19mm ID x 94.7mm OD x 52mm L Bucket Cylinder To Guide Links
9		84231908		1	PINO 55mm OD x 291.76mm L Backhoe Link
10		84233536		2	ANEL ELÁSTICO 55mm ID, Ext
11		84231927		2	CALÇO DE AFINAÇÃO 57mm ID x 70mm OD x 2.77mm Thk
12		84223652		1	PINO 50mm OD x 151mm L Dump Link To Coupler
13		219-1		7	GRAXEIRA 1/8" - 27 NPTF

580N-RETRO-CARREGADORA (BRASIL)

88.088.03		p1	9/2021

DIA KIT, PARTS TO BE ORDERED FROM P AND C TO

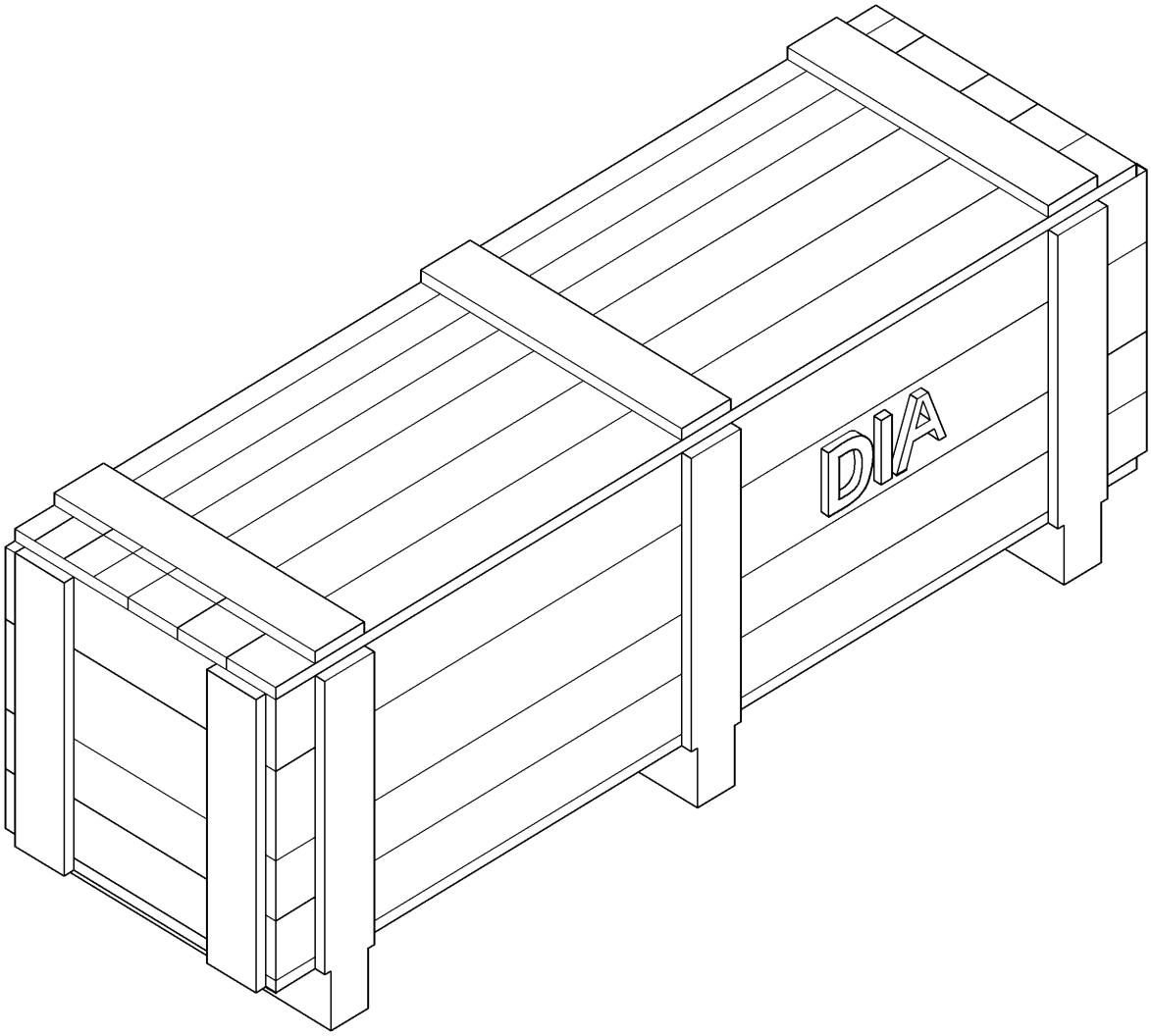

DIA KIT, PARTS TO BE ORDERED FROM P AND C TO

REF	FN	PART NUMBER	YR/SN	QTY	DESCRIPTION
1		84376314		1	KIT DE SERVIÇO Parts To Be Ordered From P And C To, Incl 2 - 3
2		84376313		1	CONJUNTO Valve Section Pilot Controls
3		87366515		1	VÁLVULA HIDRÁULICA Kit, Section Pilot Controls

580N-RETRO-CARREGADORA (BRASIL)

88.090.01		p1	9/2021

DIA KIT, CANOPY DELUXE CONVERSION NARROW AND WIDE

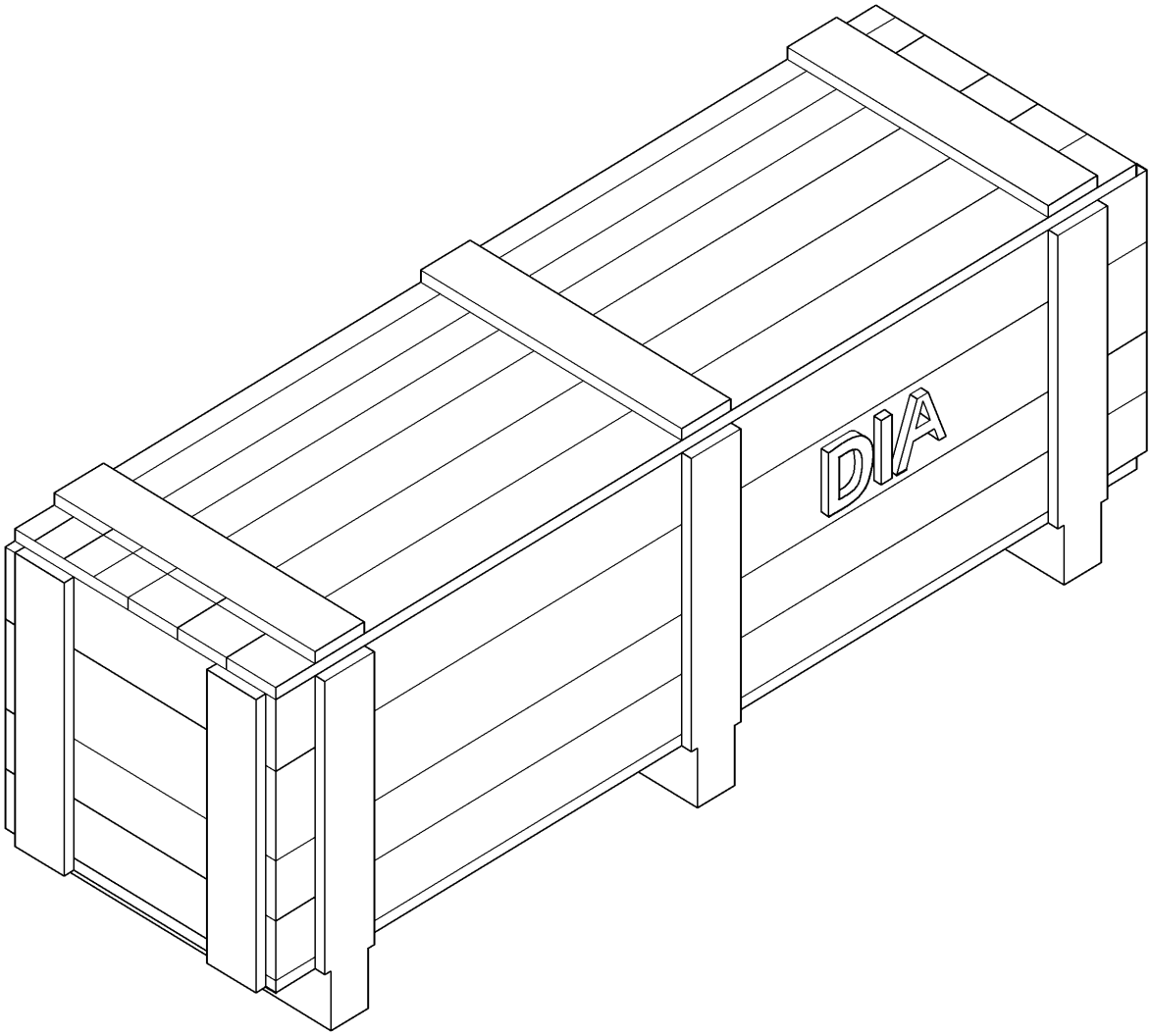

DIA KIT, CANOPY DELUXE CONVERSION NARROW AND WIDE

REF	FN	PART NUMBER	YR/SN	QTY	DESCRIPTION
1		87729468		1	KIT DEPOT ASSEMBLING Canopy Deluxe Convert, Narrow and Wide, Incl 2 - 46
2		{84191916}		1	Instruction, Installation
3		448607A1		1	VIDRO 1363.6mm W x 803mm H Windshield Tempered
4		448608A1		1	VIDRO Front Windshield LH
5		448609A1		1	VIDRO 524.8mm W x 804.8mm H Front Windshield RH
6		391827A1		28	ESPAÇADOR 11.1mm D
7		382677A1		2	SEAL, GLASS Trim, Lower Edge Protective
8		279482A1		2	CLAMP 3,28mm ID x 8mm OD x 14mm L Upper Windshield
9		151-516		2	REBITE POP Pop, 1/8" x .775"
10		431583A1		1	REVESTIMENTO ISOLATE Roof Foam - Front
11		431584A1		1	REVESTIMENTO ISOLATE Roof Foam - Rear
12		87669381		1	MOTOR LIMPA PÁRA-BRI 12V
13		87669391		1	BRACO LIMPA-PARABRIS Single, 550mm L
14		87669761		1	ESCOVA LIMPA PÁRA-BR 600mm L
15		120056		2	PARAFUSO M6 x 1.0 x 54.15mm, Cl 8.8
16		349-109		1	PRIMÁRIO Adhesive, Essex 43518 Glass 1L
17		349-110		1	PRIMÁRIO Adhesive, Essex 43520a Glass 1L
18		349-108		1	PRIMÁRIO Adhesive, Essex 43548 Metal 1L
19		{345-616}		1	Adhesive Essex 57302 Hi-Vis Urethane
20		364180A1		1	PROTECTOR SOLAR Scissor
21		409618A1		2	PLACA Visor Mounting
22		E43769		1	INJETOR WINDSHIELD Nozzle - Windscreen Shieldgicleur
23		87637384		1	PASSA-FIOS 35mm OD, 9mm ID, 12mm L Washer Hose
24		87694305		1	CONSOLA Front W-Washer Resistor
25		87726574		1	CHICOTE Options, Front Console

580N-RETRO-CARREGADORA (BRASIL)

88.090.01		p2	9/2021

DIA KIT, CANOPY DELUXE CONVERSION NARROW AND WIDE

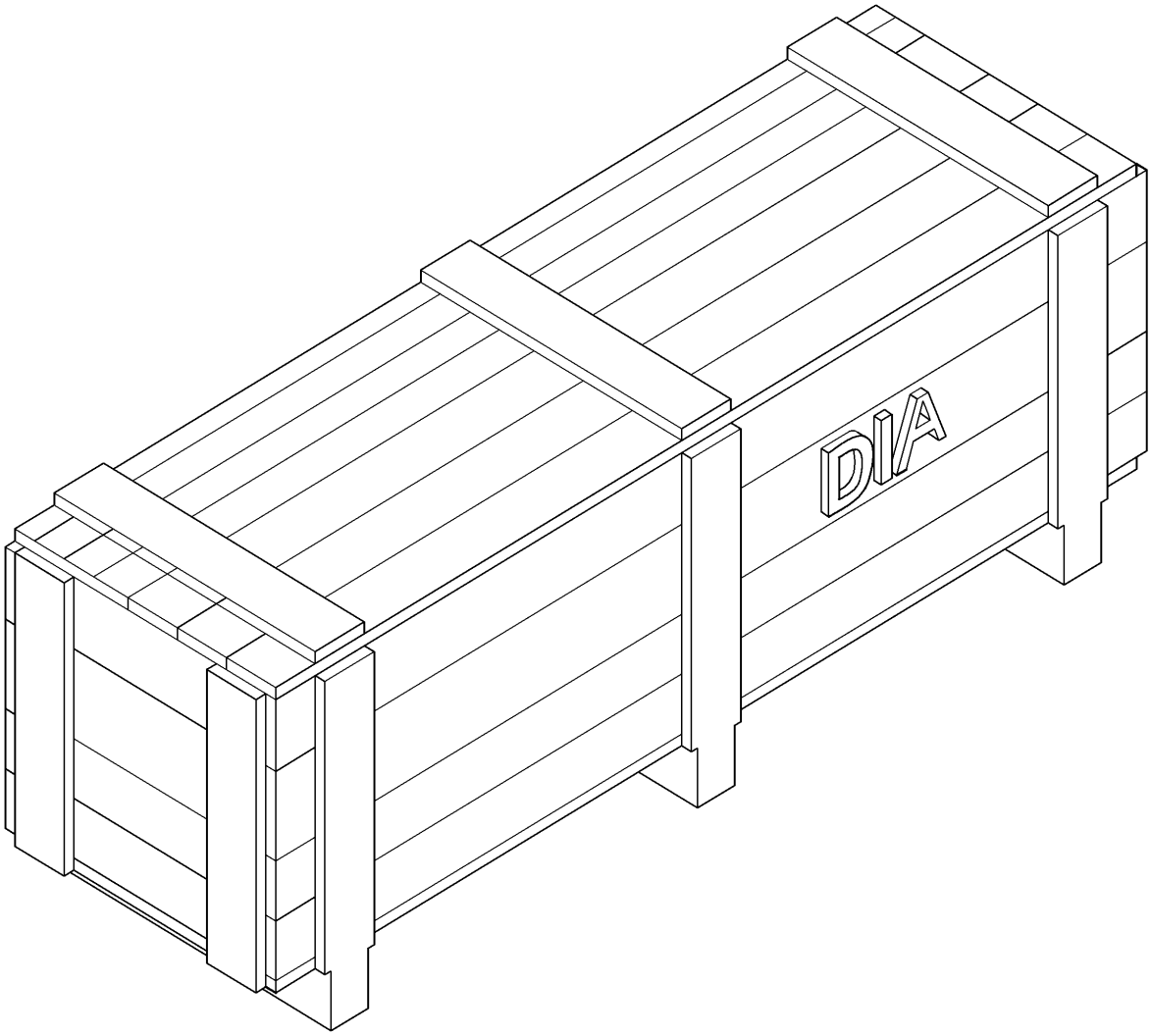

DIA KIT, CANOPY DELUXE CONVERSION NARROW AND WIDE

REF	FN	PART NUMBER	YR/SN	QTY	DESCRIPTION
26		87748047		1	VEDANTE 78mm ID x 106.6mm OD x 7mm Thk Grommet, Console
27		87675209		1	RESERVAT. DE LIMPA-V American Society for Metals, Fluid
28		386785A1		1	COMANDO LIMPA PÁRA-B Rockerfront
29		386787A1		1	COMANDO LAVA PÁRA-BR Rockerfront
30		87699640		1	MANGUEIRA DO LAVADOR 3.56 mm ID, 4.37 mm ID x 700.00 mm, SAE J1037 Front
31		87310085		4	PARAFUSO HWH, M10 x 25.4mm Stainless Steel
32		396516A1		2	SCREW,POINTED Special
33		395795A1		1	CINTA Micropore
34		395796A1		1	DECALQUE Sealant, Sb-190, Everseal 10.3 Oz
35		86517328		2	ANILHA DE RETENÇÃO 6.1mm ID x 11.8mm OD x 1.7mm Thk Helical Spring Lock 6 Reg Znm
36		87441758		1	TAMPA 5,95mm ID x 12,7mm L Round Vinyl
37		86633351		1	BRACADEIRA MANGUEIRA 4.25" - 5.12", Worm Gear Worm Gear Head
38		87491347		1	SUPORTE Reservoir Mounting
39		86625139		2	BUJÃO Plug, Dome 1.187 Hole Black Nylon Case
40		120104		5	PARAFUSO Hex, M8 x 1.25 x 20mm, Cl 8.8
41		412250		2	CONTRA PORCA M8 x 1.25, Cl 8 P/T Non-Metal
42		86625074		3	PORCA-MOLA Multi-Thd, M8 x 1.25 Multi-Thread Short H case
43		86624184		5	ARRUELA PLANA 9mm ID x 16mm OD x 1.6mm Thk
44		87714240		1	MANGUEIRA CONJUNTO Canopy Infinite, Washer Bottle Deluxe
45		84190157		1	TOLDO Assembly, Deluxe Narrow
46		84190158		1	TOLDO Assembly, Deluxe Wide

580N-RETRO-CARREGADORA (BRASIL)

88.100.55		p1	9/2021

DIA KIT, CONJUNTO DE INSTRUMENTOS, MECÂNICO PARA ELECTRÓNICO

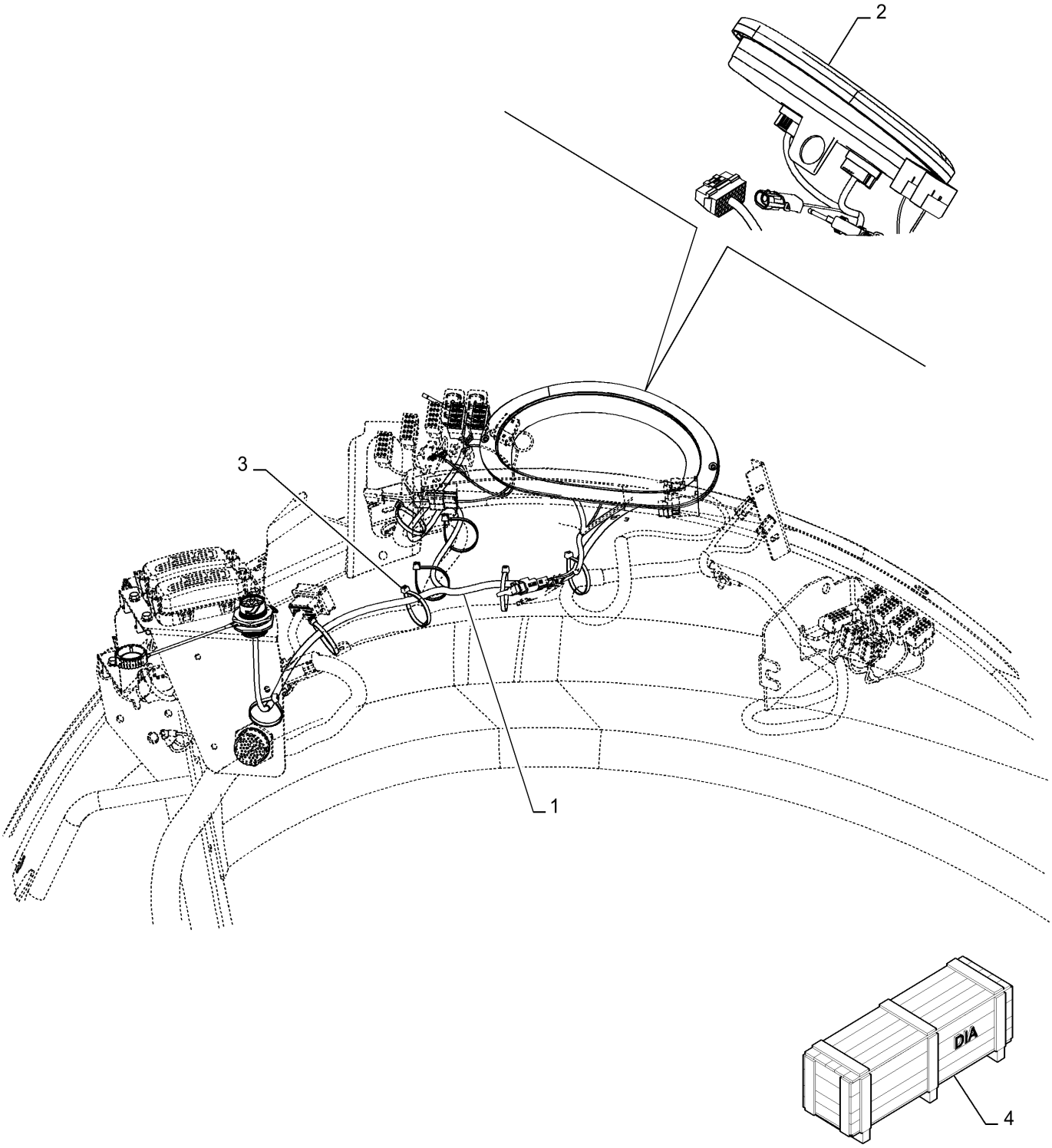

DIA KIT, CONJUNTO DE INSTRUMENTOS, MECÂNICO PARA ELECTRÓNICO

REF	FN	PART NUMBER	YR/SN	QTY	DESCRIPTION
1		51591380		1	CHICOTE
2		48054703		1	QUADRO SINAL. MULTIP Digital
3		87000312		8	BRAÇADEIRA DE CABO 4.8mm W x 203.2mm OAL, Nylon
4		51592129		1	CONJUNTO DIA; Incl 1 - 3

580N-RETRO-CARREGADORA (BRASIL)

SECTION INDEX

Plataforma, cabine, lataria e adesivos

90.100.02	01	CAPÔ - PAINÉIS, LATERAIS
90.100.04	01	CAPÔ - GRADE
90.100.09	01	PAINEL DE INSTRUMENTOS, DIANTEIRO - COBERTURAS
90.100.10	01	PAINEL DE INSTRUMENTOS, LATERAL - COBERTURAS (LADO DIREITO)
90.100.11	01	PAINEL DE INSTRUMENTOS, SUPORTE
90.100.11	02	PAINEL DE INSTRUMENTOS, CONSOLE E TAMPAS
90.108.01	01	DECALQUES
90.108.01	02	DECALQUES
90.108.09	02	DECALQUES - PORTUGUÊS
90.108.09	03	DECALQUES - ESPANHOL
90.108.09	05	DECALQUES - PORTUGUÊS
90.108.09	06	DECALQUES - ESPANHOL
90.116.01	01	PÁRA-LAMA
90.116.08	01	FENDER EXTENSIONS
90.118.01	01	CHAPAS DO PISO
90.120.00	01	ASSENTO DO OPERADOR - MONTAGEM
90.120.01	01	ASSENTO DO OPERADOR
90.120.01	02	ASSENTO DO OPERADOR
90.120.01	03	ASSENTO DO OPERADOR
90.120.02	01	BANCO DO OPERADOR SEM SUSPENSÃO - COM APOIO DE BRAÇO (VINIL)
90.120.02	02	BANCO DO OPERADOR SEM SUSPENSÃO - COM APOIO DE BRAÇO (VINIL)
90.120.03	01	BANCO DO OPERADOR COM SUSPENSÃO - COM APOIO DE BRAÇO (VINIL)
90.120.03	02	BANCO DO OPERADOR COM SUSPENSÃO - COM APOIO DE BRAÇO (VINIL)
90.120.03	03	ASSENTO DO OPERADOR
90.120.04	01	ASSENTO - SUPORTE
90.120.04	02	CONJUNTO DO ASSENTO, SUSPENSÃO MECÂNICA
90.120.05	01	ASSENTO DO OPERADOR - SUSPENSÃO A AR
90.120.05	02	ASSENTO DO OPERADOR - SUSPENSÃO A AR
90.120.06	01	CONJUNTO DO ASSENTO STANDARD - SUPORTE
90.120.07	01	SEAT AIR SUSPENSION, CLOTH, CUSHION, ARMREST, COMPONENTS
90.120.07	02	SEAT AIR SUSPENSION, CLOTH, SWIVEL PIVOT, COMPONENTS
90.120.07	03	SEAT AIR SUSPENSION, CLOTH, SUSPENSION, COMPONENTS
90.120.07	04	CAB, SEAT AIR SUSPENSION, CLOTH, BELLOWS, PEDESTAL, COMPONENTS
90.120.07	05	CAB, SEAT AIR SUSPENSION, CLOTH, SWITCH, HARNESS
90.120.08	01	SEAT AIR SUSPENSION, CLOTH, CUSHION, ARMREST, COMPONENTS

90.120.08	02	**SEAT AIR SUSPENSION, CLOTH, SWIVEL PIVOT, COMPONENTS**
90.120.08	03	**SEAT AIR SUSPENSION, CLOTH, SUSPENSION, COMPONENTS**
90.120.08	04	**CAB, SEAT AIR SUSPENSION, CLOTH, BELLOWS, PEDESTAL, COMPONENTS**
90.120.08	05	**CAB, SEAT AIR SUSPENSION, CLOTH, SWITCH, HARNESS**
90.120.09	01	**CINTO DE SEGURANÇA, ASSENTO SUSPENSO**
90.120.10	01	**CAIXA DE FERRAMENTAS - KIT INSTALAÇÃO RETRO (ACOPLAMENTO TRASEIRO)**
90.120.12	01	**BOLSA DE FERRAMENTAS**
90.150.01	01	**CABINE - TAPETES**
90.150.01	02	**CABINE - TAPETES, VERSÃO CARREGADEIRA**
90.150.02	01	**CABINE - INSTALAÇÃO**
90.150.02	02	**CABINE - REVESTIMENTOS E TAMPAS**
90.150.03	01	**CABINE - ESTRUTURA**
90.150.03	02	**CABINE - ADORNOS E COBERTURAS**
90.150.04	01	**CABINE - TETO**
90.150.05	01	**CABINE - TETO, FILTRO, DIFUSORES E LÂMPADA**
90.150.08	01	**TOLDO - INSTALAÇÃO**
90.150.09	01	**TOLDO, ROPS - ESTRUTURA, COBERTURAS, ESPELHOS, VISOR**
90.150.10	01	**TOLDO, ROPS - DELUXE**
90.150.11	01	**TOLDO, ROPS - FORROS**
90.150.12	01	**TOLDO, ROPS - FORROS**
90.150.13	01	**TOLDO, ROPS - FORROS**
90.154.02	01	**CABINE - PORTAS**
90.154.07	01	**CABINE - MONTAGEM DAS PORTAS**
90.156.01	01	**CABINE - VIDROS**
90.156.02	01	**TOLDO E ROPS - VIDROS**
90.156.03	01	**CABINE - JANELA, TRASEIRA**
90.156.04	01	**CABINE - JANELA, LADO DIREITO, PARA CABINES COM PORTA ÚNICA**
90.156.05	01	**CABINE - VIDROS, ESPELHOS E TRAVAS**
90.158.01	01	**CABINE - JANELA DIREITA**
90.158.02	01	**CABINE - JANELA ESQUERDA**
90.160.01	01	**CABINE, ADORNO, INTERNO - STD**

90.100.02	01	p1	9/2021

CAPÔ - PAINÉIS, LATERAIS

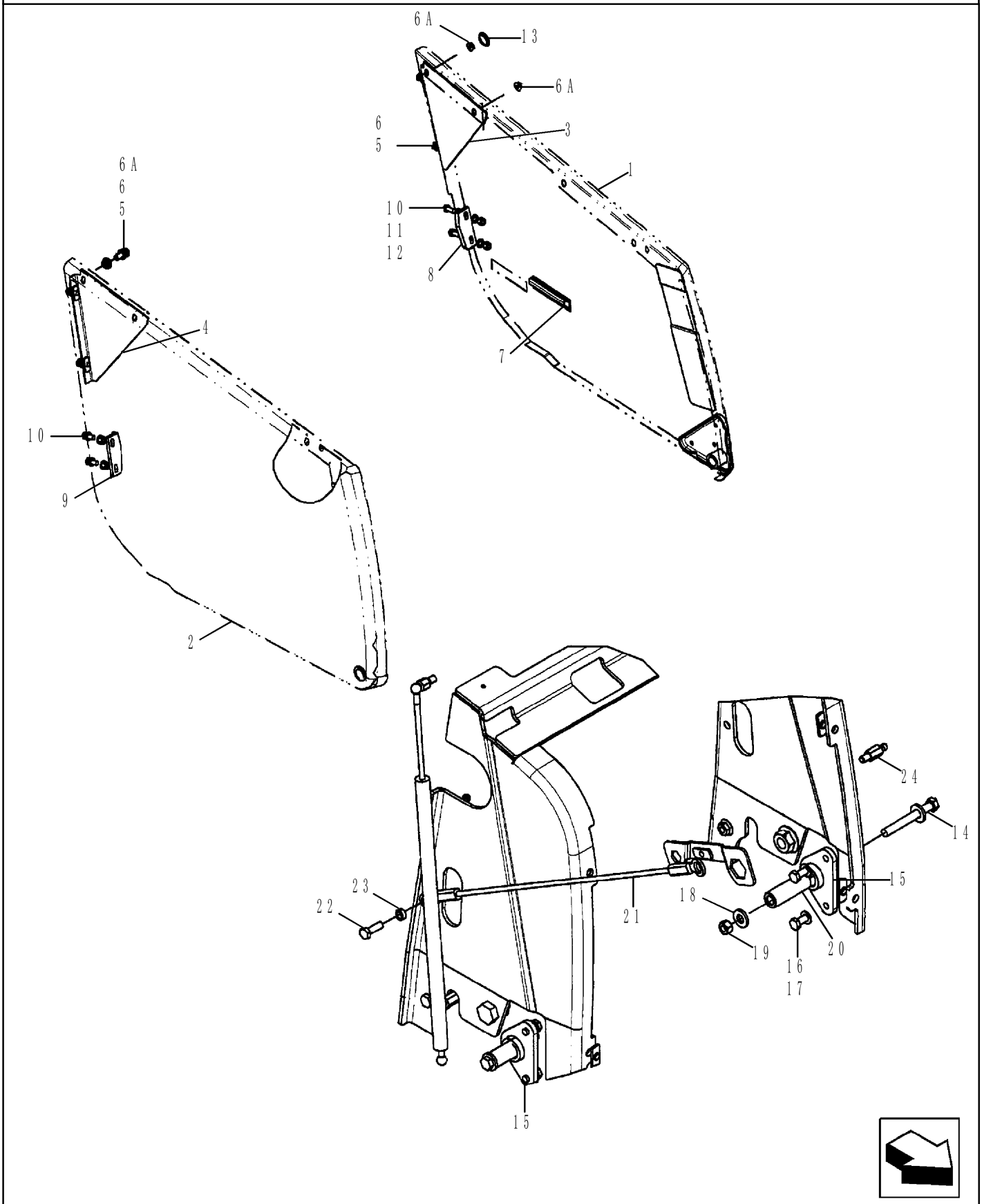

CAPÔ - PAINÉIS, LATERAIS

REF	FN	PART NUMBER	YR/SN	QTY	DESCRIPTION
1		87444148		1	PAINEL LATERAL Left-Hand
2		87444147		1	PAINEL LATERAL Right-Hand
3		362609A1		1	SUPORTE LH
4		362607A1		1	SUPORTE RH
5		614-10025		8	PARAFUSO Hex, M10 x 1.5 x 25mm, Cl 8.8
6		87655046		8	ANILHA ESPECIAL 10.65mm ID x 23mm OD x 2.2mm Thk
6A		825-2410		4	PORCA FLANGEADA M10 x 1.5, Flg, Cl 8
7		183168A1		1	MANILHA Left-Hand
8		D143715		1	SUPORTE Guide, Left-Hand
9		D143714		1	SUPORTE Guide, Right-Hand
10		614-10025		4	PARAFUSO Hex, M10 x 1.5 x 25mm, Cl 8.8
11		895-11010		8	ARRUELA PLANA 11mm ID x 20mm OD x 2mm Thk
12		832-10410		4	CONTRA PORCA M10 x 1.5, Cl 8
13		353-413		2	TAMPÃO PLÁSTICO Dome, 1.187" hole, Nylon
14		814-12100		2	PARAFUSO Hex, M12 x 1.75 x 100mm, Cl 8.8
15		87606502		2	PIVÔ
16		614-10020		4	PARAFUSO Hex, M10 x 1.5 x 20mm, Cl 8.8, Full Thd
17		87655046		4	ANILHA ESPECIAL 10.65mm ID x 23mm OD x 2.2mm Thk
18		86625256		4	ARRUELA PLANA 13.3mm ID x 28.5mm OD x 4mm Thk
19		829-1412		2	PORCA M12 x 1.75, Cl 10.9
20		87412060		2	TUBO 13.5 mm ID x 25.36 mm OD x 76 mm L
21		144908A2		1	CABO 638mm L Hood Retaining
22		614-10030		1	PARAFUSO Hex, M10 x 1.5 x 30mm, Cl 8.8, Full Thd
23		D143417		1	ESPAÇADOR 10.31mm ID x 15.88mm OD x 6.4mm L
24		87561131		2	CAVILHA DE RÓTULA M10 x 1.5mm x 48mm L

580N-RETRO-CARREGADORA (BRASIL)

90.100.04	01	p1	9/2021

CAPÔ - GRADE

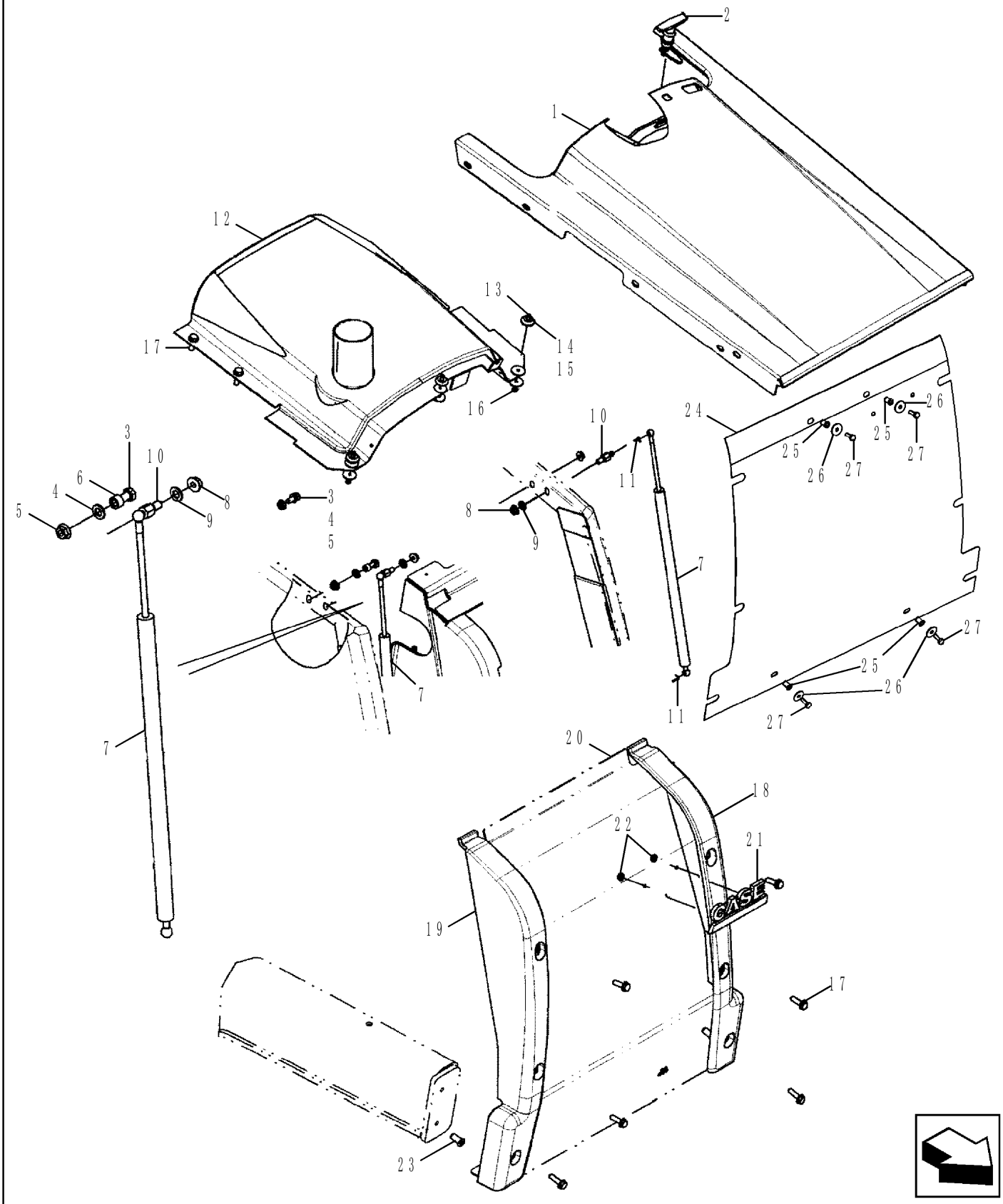

CAPÔ - GRADE

REF	FN	PART NUMBER	YR/SN	QTY	DESCRIPTION
1		87594903		1	CAPÔ DO MOTOR Tilt
2		175599A1		1	TRINCO Sem fechadura
2		51527095		1	TRINCO Com fechadura
3		614-10025		4	PARAFUSO Hex, M10 x 1.5 x 25mm, Cl 8.8
4		87655046		4	ANILHA ESPECIAL 10.65mm ID x 23mm OD x 2.2mm Thk
5		825-2410		4	PORCA FLANGEADA M10 x 1.5, Flg, Cl 8
6		396605A1		1	ESPAÇADOR 10.31mm ID x 15.88mm OD x 10mm L
7		114980A1		2	CILINDRO DE GÁS Spring; Counterbalance
8		825-2410		2	PORCA FLANGEADA M10 x 1.5, Flg, Cl 8
9		87655046		2	ANILHA ESPECIAL 10.65mm ID x 23mm OD x 2.2mm Thk
10		139363A1		2	CAVILHA DE RÓTULA M10 x 1.5mm x 42mm L Stud
11		F44883		4	GRAMPO DIN 71805 - S10
12		87545557		1	CAPÔ DO MOTOR Fixed
12		87439448		1	PLATE ASSY. Fixed
13		440-11014		3	PARAFUSO Cross Pan Hd, #10-24 x 7/8"
14		109879A1		3	ESPAÇADOR 5.5mm ID x 30mm OD
15		185325A1		8	ESPAÇADOR 5.5mm ID x 30mm OD x 2mm L
16		231-14109		3	CONTRA PORCA #10-24, GB
17		392828A2		10	PARAFUSO M10-1.5 x 40mm L W/CAPTURED WASHER With Washer, M10 x 40
18		87719497		1	PARA-CHOQUE 741mm L LH Front
19		87719495		1	PARA-CHOQUE 741mm L RH Front
20		87585167		1	GRELHA DE RADIADOR Dianteiro, Para Emblema 580N
20		47965524		1	TELA 9.5mm Perforation Dianteiro, Para Emblema Águia
21		84478049		1	SÍMBOLO CASE, 580N
21		47948165		1	SÍMBOLO CASE, Águia
22		131-431		2	PORCA DE PRESSÃO Self, Threading, 1/4"
23		87417721		2	ENCHIMENTO ROSCADO M10 x 1.5-6H x 29 L
24		87726055		1	TELA 1.90mm Perforation Chaff

580N-RETRO-CARREGADORA (BRASIL)

90.100.04	01	p2	9/2021

CAPÔ - GRADE

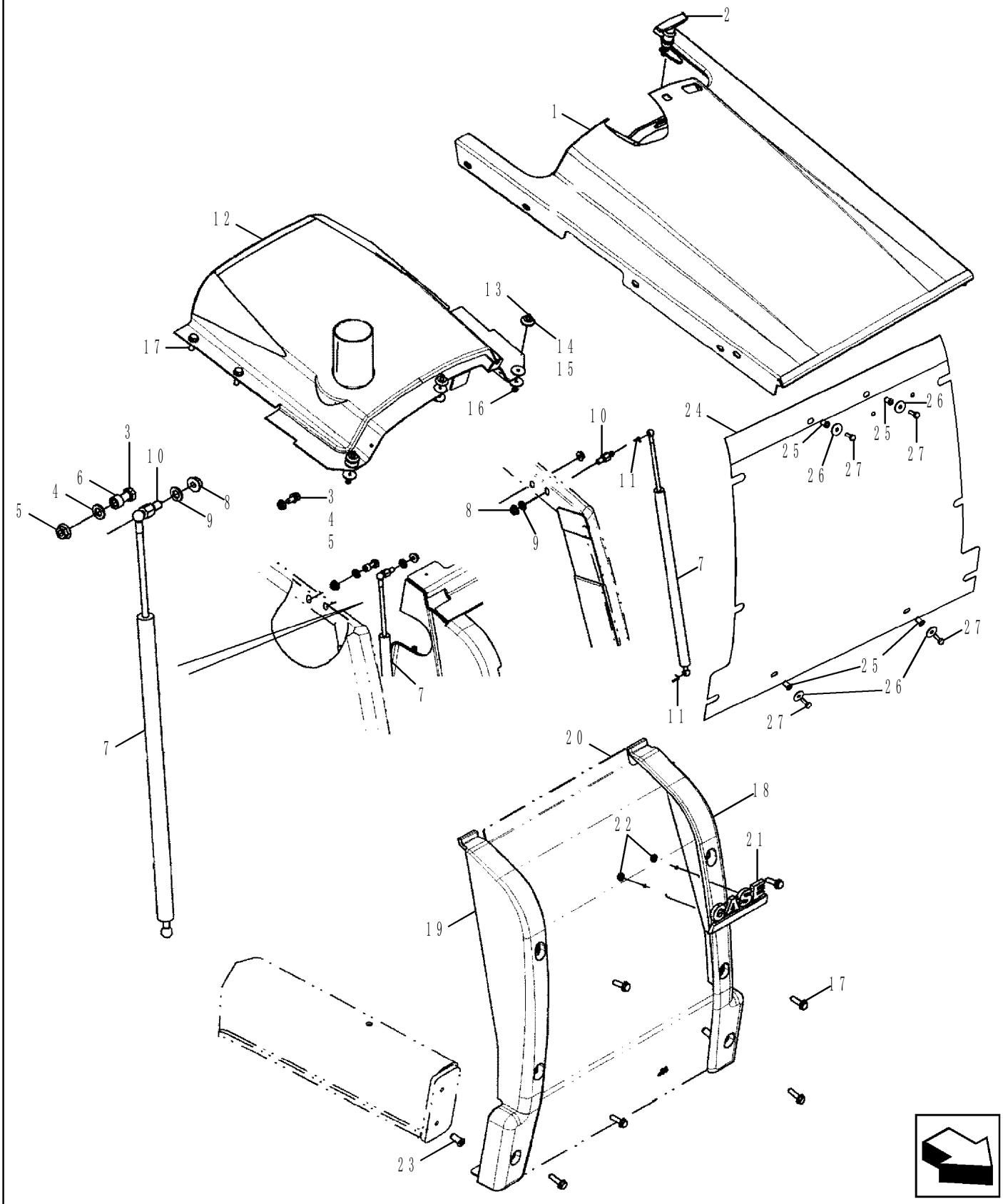

CAPÔ - GRADE

REF	FN	PART NUMBER	YR/SN	QTY	DESCRIPTION
25		255447A1		4	ENCHIMENTO ROSCADO
26		257382A1		4	ARRUELA PLANA 6.6mm ID x 25mm OD x 1.6mm Thk 6.6 x 25 x 1.6 mm
27		257381A1		4	PARAFUSO Hex, M6.35 x 19.05mm L, LH Thd, Gr 5 1/4 NF x 3/4

90.100.09	01	p1	9/2021

PAINEL DE INSTRUMENTOS, DIANTEIRO - COBERTURAS

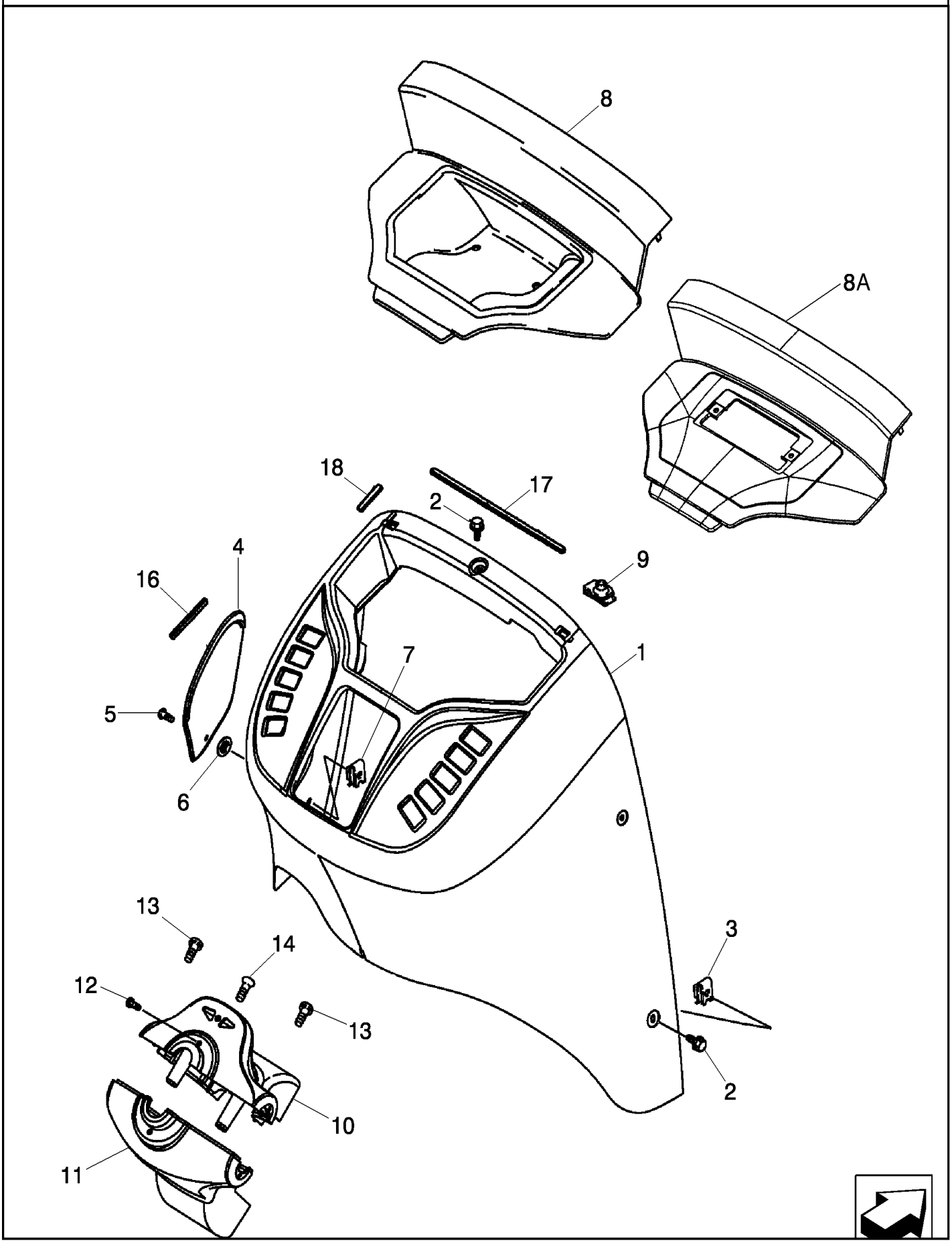

PAINEL DE INSTRUMENTOS, DIANTEIRO - COBERTURAS

REF FN	PART NUMBER	YR/SN	QTY	DESCRIPTION
1	355827A2		1	CONSOLA Front; Standard; If Used, Canopy
1	87694305		1	CONSOLA Dianteiro, Cab Deluxe, Se Equipado
1	47954940		1	CONSOLA Dianteiro, Cab
2	87310152		6	PARAFUSO FLANGEADO M6 x 16 Full SST BLO Hex Flange, M6 x 16, Stainless Steel
3	833-40406		6	PORCA-MOLA M6, U
4	360244A1		1	COBERTURA Acesso Fusível
4	47954913		1	COBERTURA Acesso Fusível
5	87310086		1	PARAFUSO CABECA FLAN SI Pan Hd, #10 - 16 x 17mm, Stainless Steel Includes Washer, Stainless Steel
6	127009A1		1	PORCA DE PRESSÃO 3.86mm ID x 12.7mm OD x 030mm Thk
7	131-861		1	PORCA-MOLA Tinn, U, #10-24
8	360245A2		1	COBERTURA Acesso Relé, Modelos sem Transmissão Powershift
8	47954916		1	PAINEL DA GUARNIÇÃO Acesso Relé
8A	363227A2		1	COBERTURA Relay Access; Models With Powershift Transmission
9	86625077		2	PORCA-MOLA J, Ret, #10-24
10	373689A2		1	COBERTURA Steering Column, Upper; Incl. Ref 10A - 10E; Components Not Illustrated
10	47605302		1	TAMPA CONJUNTO Usar com a coluna de direção 47575687
10A	360242A2		1	COBERTURA
10B	303465A2		1	LÂMPADA 12V, 2W Blinker
10C	303466A1		1	SIMBOLOS SYMBOL RH Flasher
10D	303467A1		1	SIMBOLOS SYMBOL LH Flasher
10E	373693A1		1	PARAFUSO Torx, #8 - 18 x 7/16" Flat Head, No. 8 x 7/16
11	360243A2		1	COBERTURA Steering Column, Lower
12	87310124		2	PARAFUSO Phillips Drive, Pan HD, #10 - 24 x 1/2", SST No. 10 x 1/2, Stainless Steel

580N-RETRO-CARREGADORA (BRASIL)

90.100.09	01	p2	9/2021

PAINEL DE INSTRUMENTOS, DIANTEIRO - COBERTURAS

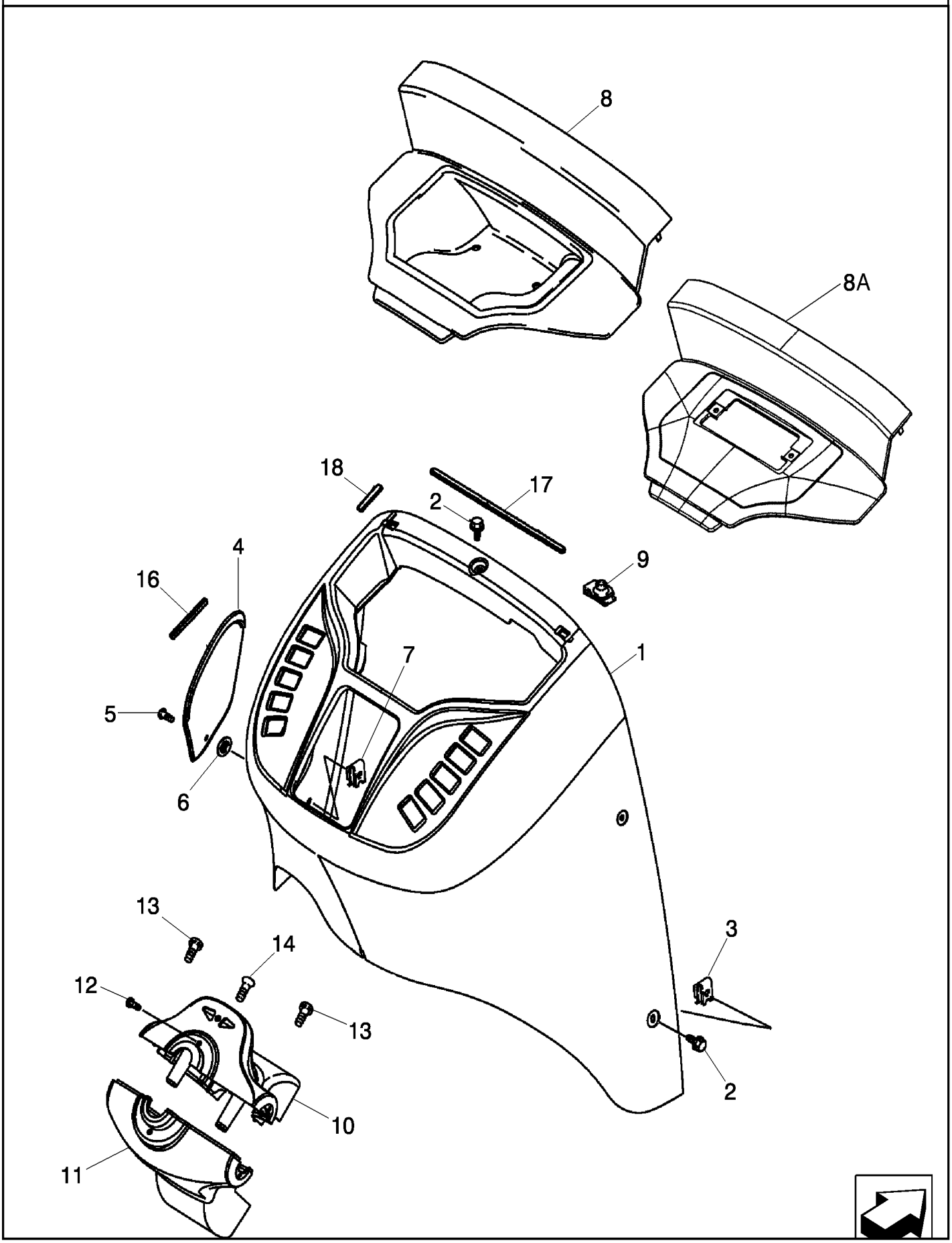

PAINEL DE INSTRUMENTOS, DIANTEIRO - COBERTURAS

REF FN	PART NUMBER	YR/SN	QTY	DESCRIPTION
13	87310124		2	PARAFUSO Phillips Drive, Pan HD, #10 - 24 x 1/2", SST No. 10 x 1/2, Stainless Steel
14	87540980		1	PARAFUSO Phillips Drive, Pan HD, #10 - 16 x 1/2", SST No. 10-16 x 1/2, High Grade Stainless Steel
15	131-121		1	PORCA-MOLA Tinn, U, #10-24 (Not Shown)
16	414572A1		1	CINTA 100mm 100 mm, Adhesive Back
17	414034A1		1	CINTA 330mm 330 mm, Adhesive Back
18	414033A1		4	CINTA 60mm 60 mm, Adhesive Back

580N-RETRO-CARREGADORA (BRASIL)

90.100.10	01	p1	9/2021

PAINEL DE INSTRUMENTOS, LATERAL - COBERTURAS (LADO DIREITO)

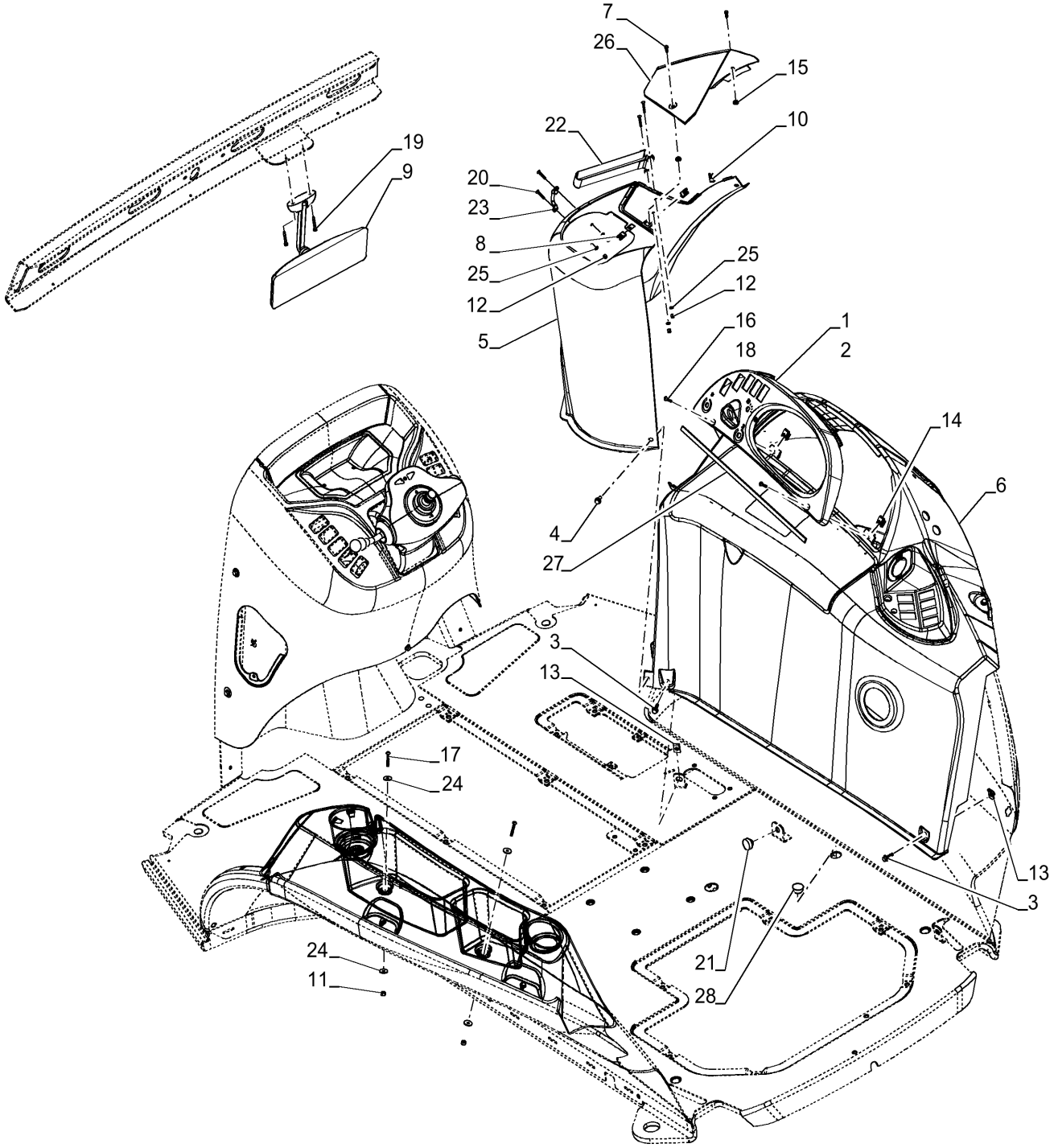

PAINEL DE INSTRUMENTOS, LATERAL - COBERTURAS (LADO DIREITO)

REF	FN	PART NUMBER	YR/SN	QTY	DESCRIPTION
1	1	390255A2		1	BISEL Cab
2	2	391818A2		1	BISEL Canopy
3		87310098		1	PARAFUSO FLANGEADO M6 x 20 Full SST BLO
4		13313217		11	PARAFUSO Pozidriv Oval Hd, Csk, M6 x 20mm, Cl 5.8, Full Thd
5		84328907		1	CONSOLA Para Cabine
5		47954934		1	PAINEL DA GUARNIÇÃO Para Cabine e Toldo
5		87633581		1	CONSOLA Para Toldo
6		355198A2		1	CONSOLA Para Cabine, Até chassi
6		47954910		1	PAINEL DA GUARNIÇÃO Lateral Cabine Uma Porta
6		360250A2		1	CONSOLA Para Toldo
6		47954919		1	PAINEL DA GUARNIÇÃO Para Toldo Deluxe
7		87399709		2	PARAFUSO DE ORELHAS Knurled, 10-24 x 1/2" L
8		131-121		1	PORCA-MOLA Tinn, U, #10-24
9		87406924		1	ESPELHO RETROVISOR
10		131-861		4	PORCA-MOLA Tinn, U, #10-24
11		231-14109		2	CONTRA PORCA #10-24, GB
12		832-10404		4	CONTRA PORCA M4 x 0.7, Cl 8.8
13		833-40406		18	PORCA-MOLA M6, U
14		86625077		2	PORCA-MOLA J, Ret, #10-24
15		127009A1		3	PORCA DE PRESSÃO 3.86mm ID x 12.7mm OD x 030mm Thk
16		87310126		4	PARAFUSO Phillips Drive, Pan HD, #10 - 24 x 3/4", SST
17		87310127		2	PARAFUSO Pan HD, #10 - 24 x 1", SST
18		87310128		2	PARAFUSO Pan Cross Recess Phillips, #10 - 24 x 57.20mm, Stainless
19		286-56520		2	PARAFUSO Cross Fil Hd, #10-24 x 1 1/4"
20		87310184		4	PARAFUSO Phillips Drive, Oval HD, M4 x 0.7 x 16mm, SST

(1) Para Cabine

(2) Para Toldo

580N-RETRO-CARREGADORA (BRASIL)

90.100.10	01	p2	9/2021

PAINEL DE INSTRUMENTOS, LATERAL - COBERTURAS (LADO DIREITO)

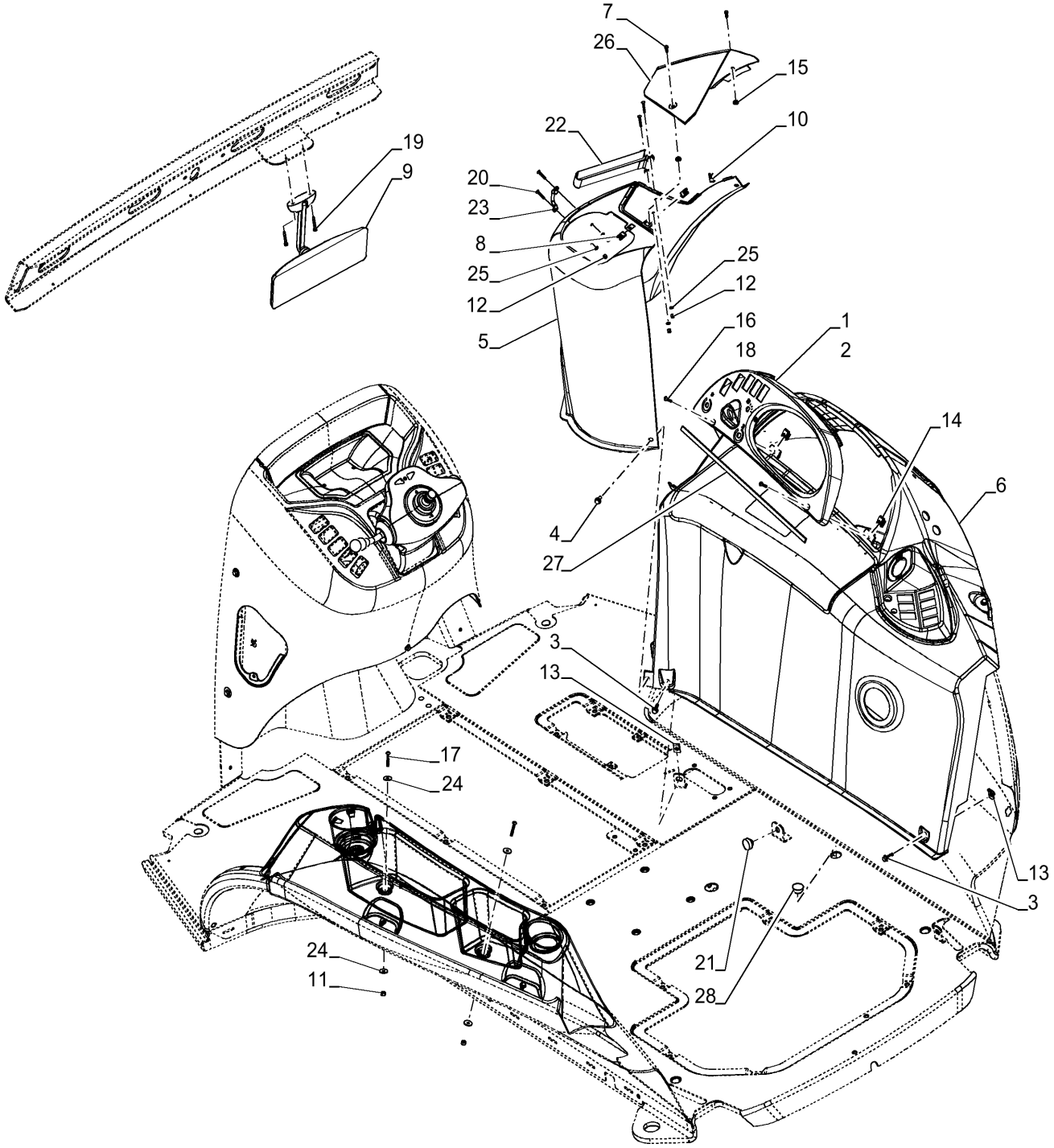

PAINEL DE INSTRUMENTOS, LATERAL - COBERTURAS (LADO DIREITO)

REF FN	PART NUMBER	YR/SN	QTY	DESCRIPTION
21	L60224		1	PARA-CHOQUE 12mm ID x 25,4mm OD x 17,5mm L
22	184726A1		1	TIRA DE FIXAÇÃO Fire Extinguisher Retaining Strap
23	182594A1		2	MANILHA
24	87310146		4	ARRUELA PLANA 5.16mm ID x 19.05mm OD x 1.55mm Thk, SST
25	895-11004		4	ARRUELA PLANA 4.3mm ID x 9mm OD x 0.8mm Thk
26	84328909		1	COBERTURA Painel Fusível
26	47945987		1	COBERTURA Painel Fusível
27	414071A1		1	TIRA VEDADORA 480mm
28	353-411		1	TAMPÃO PLÁSTICO Dome, 1.000" hole, Nylon

90.100.11	01	p1	9/2021

PAINEL DE INSTRUMENTOS, SUPORTE

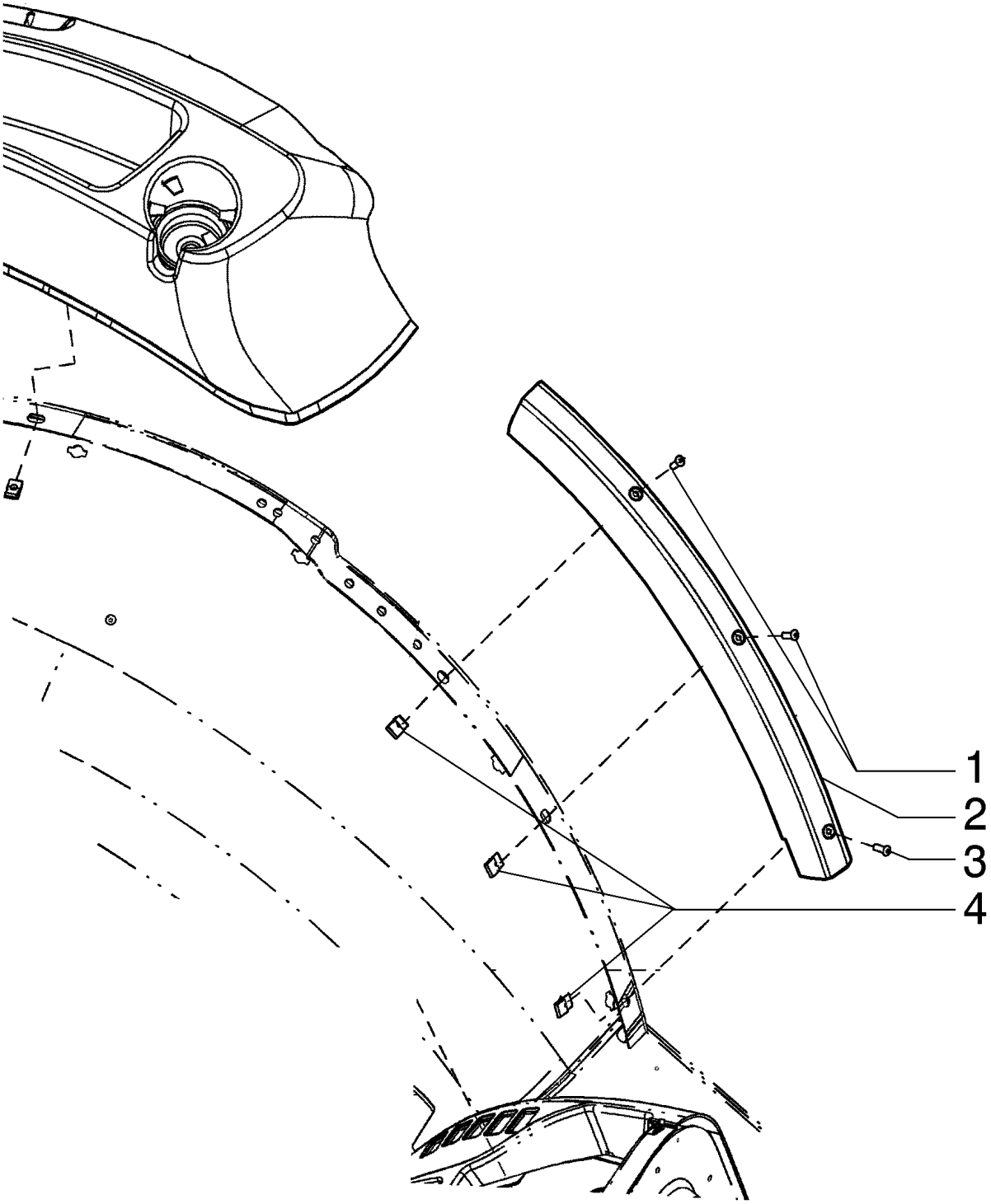

PAINEL DE INSTRUMENTOS, SUPORTE

REF FN	PART NUMBER	YR/SN	QTY	DESCRIPTION
1	87534992		2	PARAFUSO Pan Head, M10 x 28mm, SST
2	397025A2		1	GUARNIÇÃO
3	87310126		1	PARAFUSO Phillips Drive, Pan HD, #10 - 24 x 3/4", SST
4	131-869		3	PORCA-MOLA Ret, J, #10-24

580N-RETRO-CARREGADORA (BRASIL)

90.100.11	02	p1	9/2021

PAINEL DE INSTRUMENTOS, CONSOLE E TAMPAS

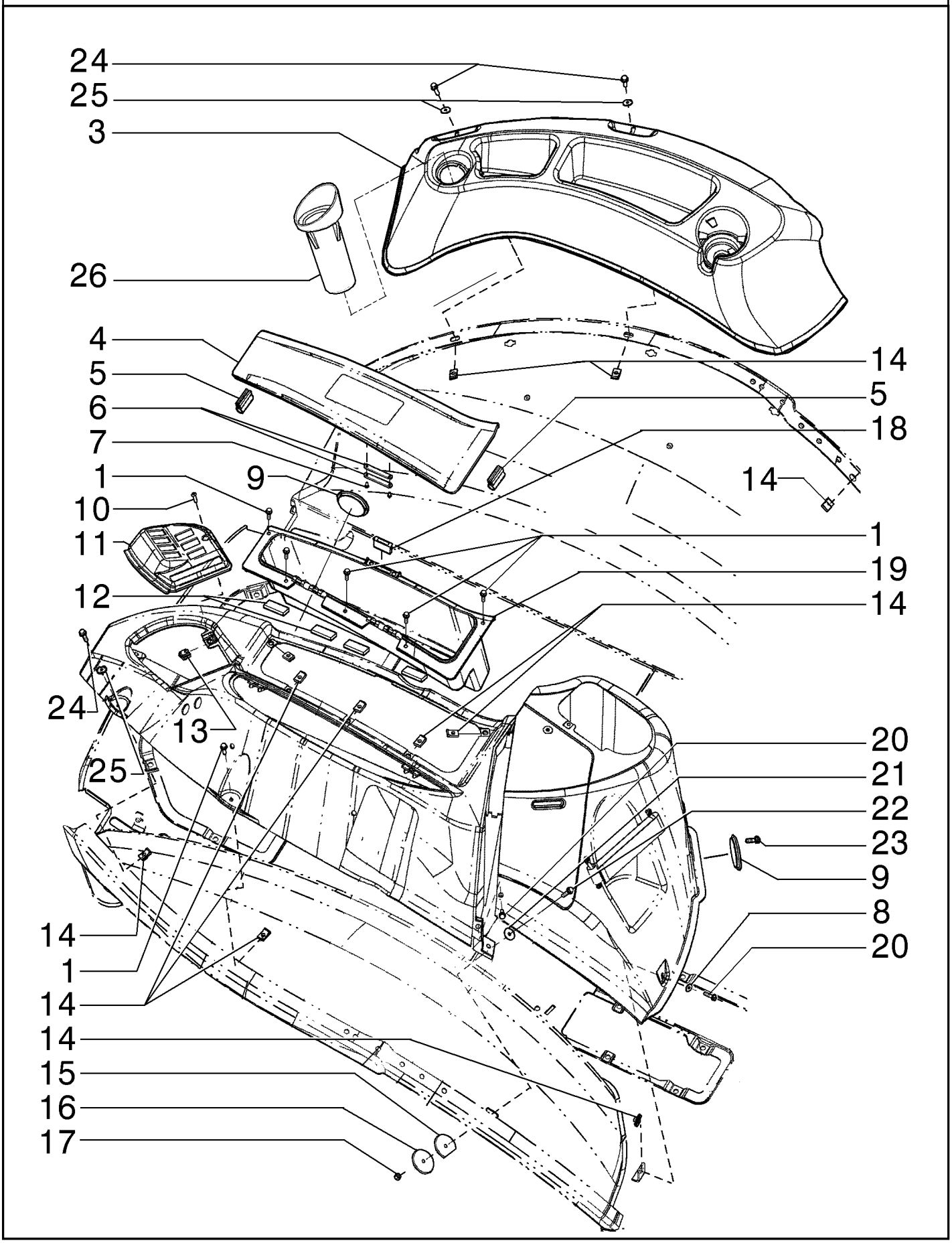

PAINEL DE INSTRUMENTOS, CONSOLE E TAMPAS

REF	FN	PART NUMBER	YR/SN	QTY	DESCRIPTION
1		87310098		11	PARAFUSO FLANGEADO M6 x 20 Full SST BLO
2		87310186		2	ARRUELA PLANA 6.6mm ID x 25mm OD x 1.6mm Thk, SST
3	1	86992243		1	TAMPA CONJUNTO
3	2	86992247		1	COBERTURA
4		366633A3		1	JANELA (TAMPA)
4		47954923		1	COBERTURA
5		47869425		2	VEDANTE
6		375112A1		2	PLACA DO BATENTE
7		440-1066		2	PARAFUSO Cross Pan Hd, #6-32 x 3/8"
8		86639315		1	ARRUELA PLANA 6.6mm ID x 18mm OD x 1.6mm Thk
9		D93716		2	BUJÃO 73.mm ID x 88.9mm OD
10		87310126		2	PARAFUSO Phillips Drive, Pan HD, #10 - 24 x 3/4", SST
11		353068A2		1	BISEL
12		414092A1		4	TIRA VEDADORA 100mm
13		131-861		1	PORCA-MOLA Tinn, U, #10-24
14		833-40406		8	PORCA-MOLA M6, U
15		426334A1		1	ANILHA ESPECIAL 6.96mm ID x 50mm OD x 1.5mm Thk, Cl 5A
16		407660A1		1	ARRUELA PLANA 6.96mm ID x 50mm OD x 1.5mm Thk
17		832-10406		1	CONTRA PORCA M6 x 1, Cl 8
18		D127335		1	LINGUETA
19		366632A1		1	CAIXA DE FERRAMENTAS
19		47954921		1	CAIXA Direito
20		13313217		2	PARAFUSO Pozidriv Oval Hd, Csk, M6 x 20mm, Cl 5.8, Full Thd
21		895-15006		1	ARRUELA PLANA 6.6mm ID x 25mm OD x 1.6mm Thk
22		844-6025		1	PARAFUSO FLANGEADO Hvy Hex, M6 x 1.0 x 25mm, Cl 8.8
23		87310144		4	PARAFUSO Pan Head, M6 x 12.7mm
24		13313217		13	PARAFUSO Pozidriv Oval Hd, Csk, M6 x 20mm, Cl 5.8, Full Thd

(1) Para Toldo

(2) Para Cabine

580N-RETRO-CARREGADORA (BRASIL)

90.100.11	02	p2	9/2021

PAINEL DE INSTRUMENTOS, CONSOLE E TAMPAS

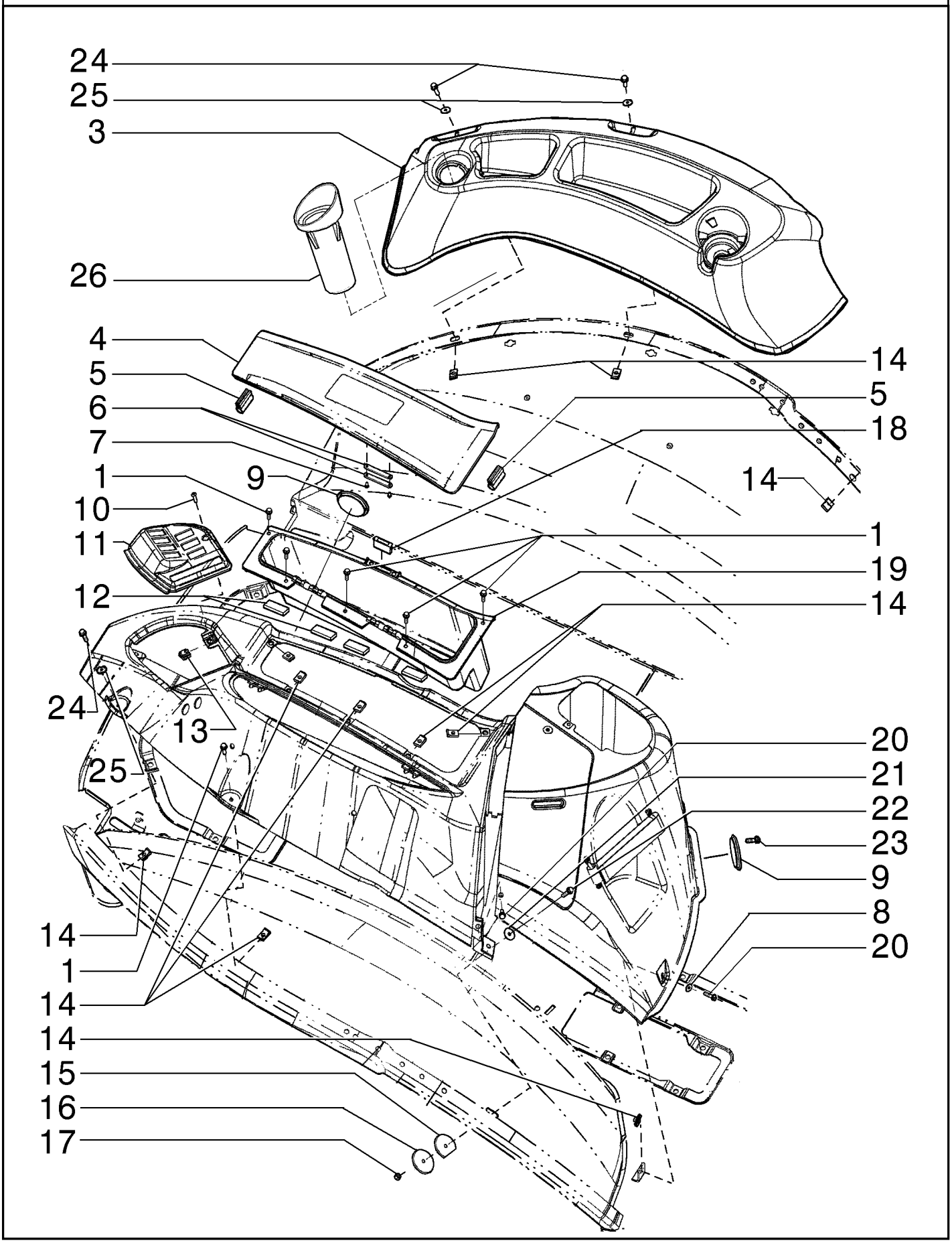

PAINEL DE INSTRUMENTOS, CONSOLE E TAMPAS

REF	FN	PART NUMBER	YR/SN	QTY	DESCRIPTION
25		85801991		15	ARRUELA PLANA 6.3mm OD x 18mm ID x 4mm Thk
26		378742A3		1	ENCHIMENTO

580N-RETRO-CARREGADORA (BRASIL)

90.108.01	01	p1	9/2021

DECALQUES

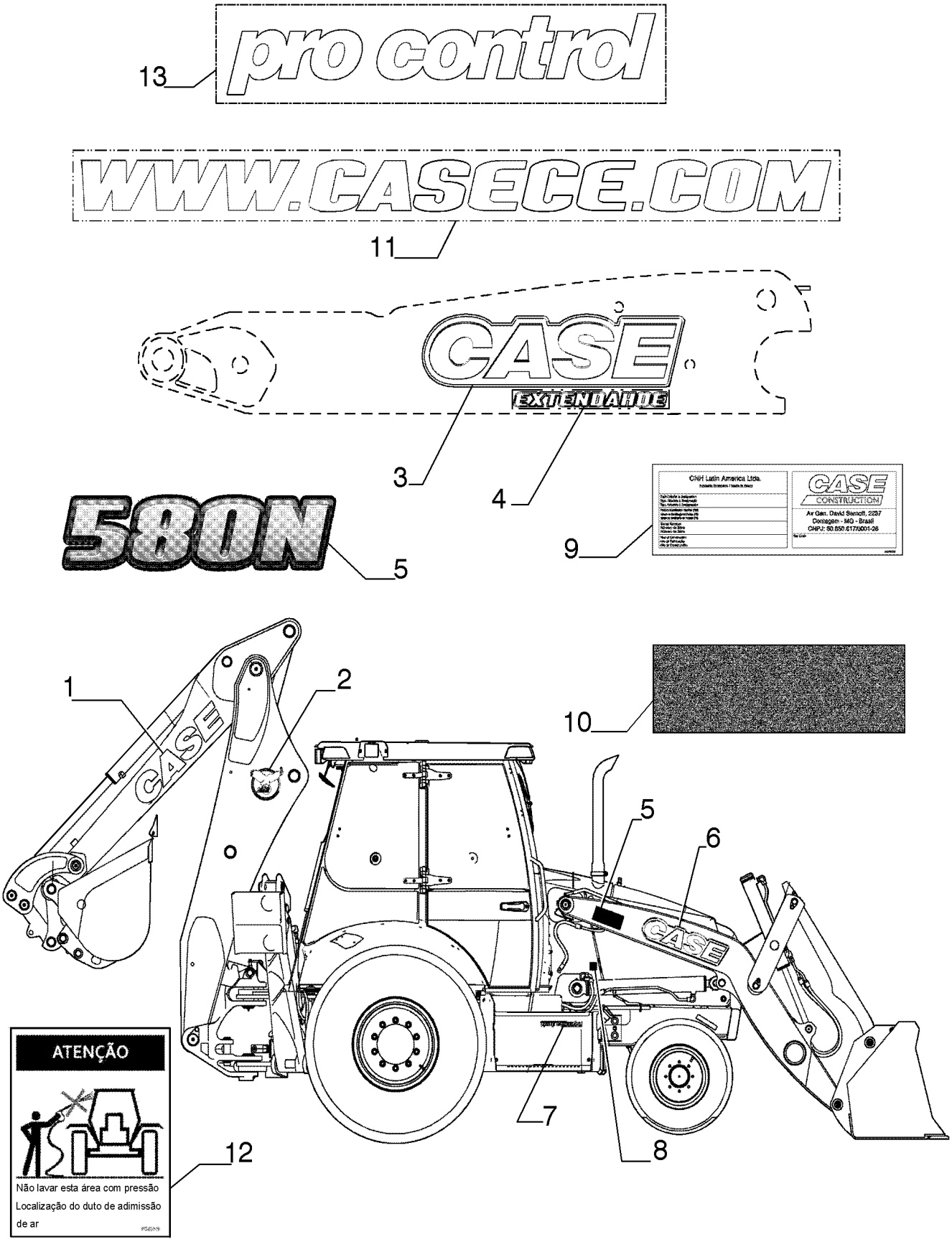

DECALQUES

REF	FN	PART NUMBER	YR/SN	QTY	DESCRIPTION
1		84492069		2	DECALQUE 200mm H x 786mm L
1		48002470		2	DECALQUE 187mm H x 819mm L
2		84495413		2	DECALQUE 220mm
3		84495419		2	DECALQUE 834mm x 212mm H
4		84495411		2	DECALQUE
5		84495423		2	DECALQUE
5		47920479		2	DECALQUE
6		84495417		2	DECALQUE 170mm H x 668mm L
6		47930875		2	DECALQUE 183mm H x 768mm L
7		84493112		2	DECALQUE
8		87747255		1	DECALQUE
9		84279037		1	PLACA DE COBERTURA
10		84319013		1	ISOLAMENTO
11		84468361		2	DECALQUE 436mm x 27mm H
12		84580949		1	DECALQUE IMPORTANTE
13		84228433		2	DECALQUE

580N-RETRO-CARREGADORA (BRASIL)

90.108.01	02	p1	9/2021

DECALQUES

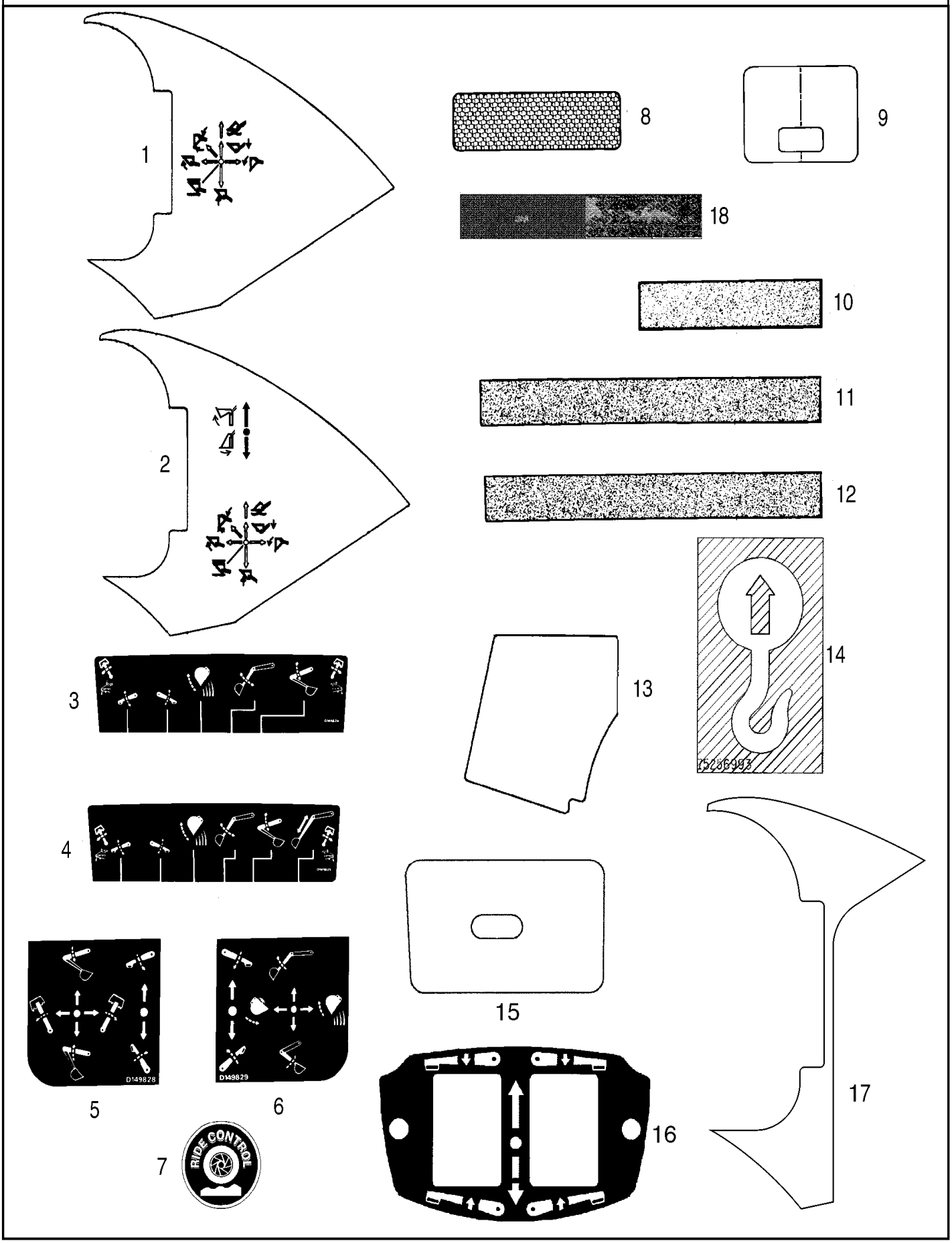

DECALQUES

REF	FN	PART NUMBER	YR/SN	QTY	DESCRIPTION
1		84237467		1	DECALQUE Two Function Loader Control
2		84237478		1	DECALQUE Three Function Loader Control
3		D149824		1	DECALQUE Upper; Standard Backhoe Control Pattern
4		D149825		1	DECALQUE Upper; Extendahoe Control Pattern; With Foot Swing
5		D149828		1	DECALQUE Upper; Standard Backhoe Control Pattern; With Hand Swing; Left-Hand Side Of Console
6		D149829		1	DECALQUE Upper; Standard Backhoe Control Pattern; With Hand Swing; Right-Hand Side Of Console
7		NS		2	SEM SERVIÇO Not Used
8		449842A1		2	REFLETOR 160mm x 50.8mm H - Red 2 x 6-5/16 in; Red, Reflector
9		192450A1		1	DECALQUE Clear Vinyl; Hood
10		D55216		2-11	FITA ANTI-DESLIZAMEN 2" x 9" 2 x 9 in
11		D80270		3-4	FITA ANTI-DESLIZAMEN 51mm W x 635mm L 635 mm (25 in); Canopy
11		87694065		1	FITA ANTI-DESLIZAMEN 676 mm 676 mm (26.61 in); Toolbox
12		87719444		1	FITA ANTI-DESLIZAMEN Cab and Canopy
13		367848A2		1	PASTILHA Anti-Skid; Canopy Models
14		75256993		4	DECALQUE Tie Down
15		406723A1		1	DECALQUE Poly Film; Lockup Cover; Canopy Models
16		87423812		1	DECALQUE Stabilizer Switch; Models With Pilot Controls
17		84292386		1	DECALQUE Loader Control
18		47599458		10	DECALQUE

580N-RETRO-CARREGADORA (BRASIL)

DECALQUES - PORTUGUÊS

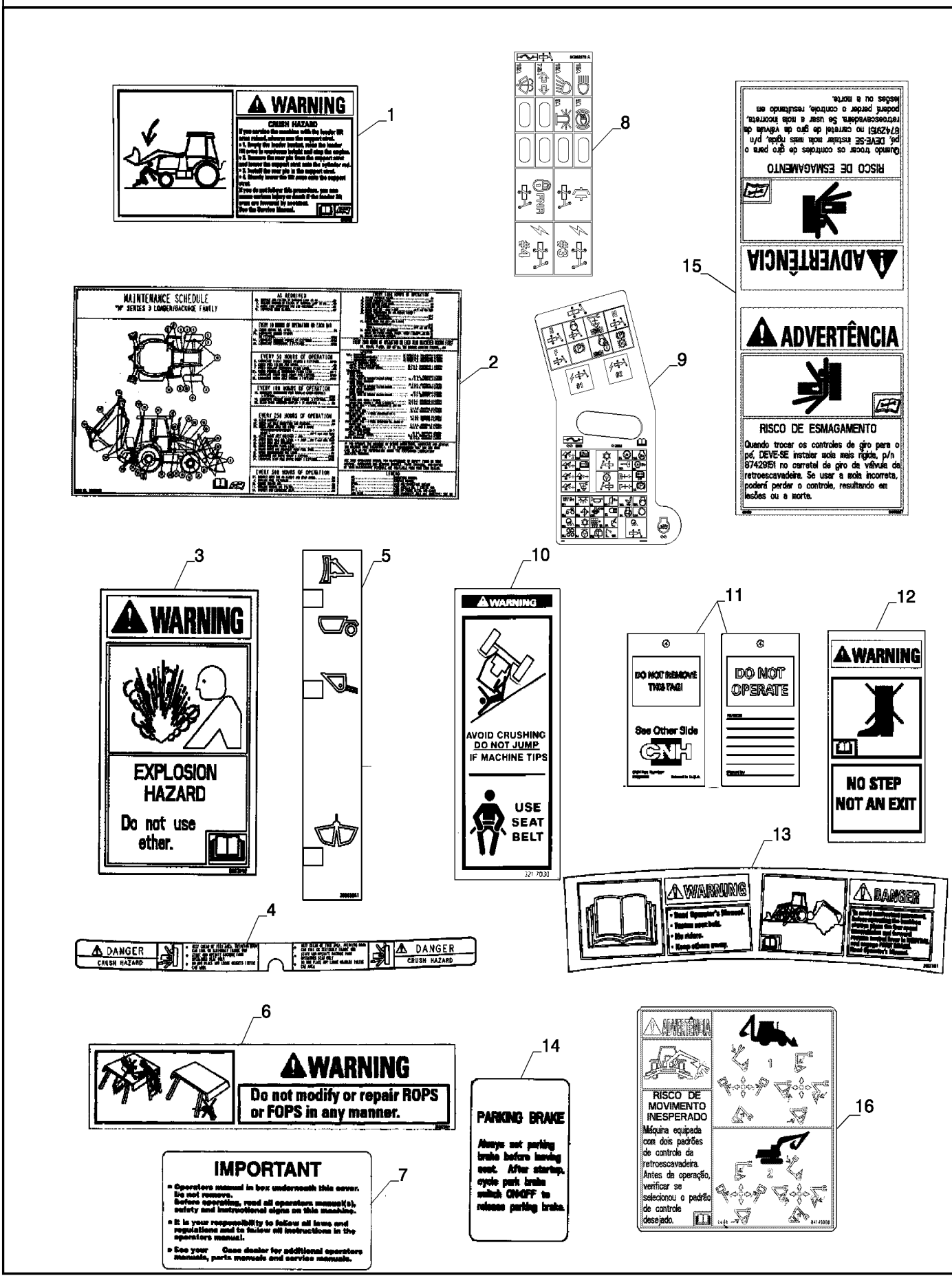

DECALQUES - PORTUGUÊS

REF	FN	PART NUMBER	YR/SN	QTY	DESCRIPTION
1		87413674		1	DECALQUE Crush Hazard; Loader Arm Support Strut
2		84539575		1	DECALQUE Tabela Manutenção, Até chassi
2		48102878		1	DECALQUE Tabela Manutenção, Português, A partir do chassi
2		48051611		1	DECALQUE Tabela Manutenção, Espanhol, A partir do chassi
3		8603095		1	DÍSTICO DE AVISO Explosion Hazard, Do Not Use Ether
4		87592654		1	DECALQUE Crush Hazard
5		398658A1		1	DECALQUE Clam Bucket Position
6		84600740		1	DECALQUE
7		148554A1		1	DECALQUE Operator's Manual In Box Underneath This Cover; Glove Box Lid
8		84262076		1	DECALQUE 45mm W x 120mm L Fuse and Relay Standard Transmisson
9		84373235		1	DECALQUE Fuse and Relay Mechanical Standard Transmission
10		124273A1		2	DECALQUE Avoid Crushing; Do Not Jump / Use Seat Belt
11		147783A1		1	ETIQUETA Do Not Operate
12		87595723		2	DECALQUE No Step/Not An Exit; Canopy
13		87395724		1	PLACA /Danger; Read the Operator's Manual
14		47584090		1	DECALQUE Parking Brake
15		84149987		1	DECALQUE
16		84149988		1	DECALQUE
17		{47973716}		1	Não Ilustrado

580N-RETRO-CARREGADORA (BRASIL)

DECALQUES - ESPANHOL

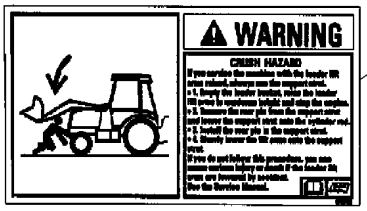

1

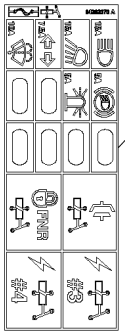

8

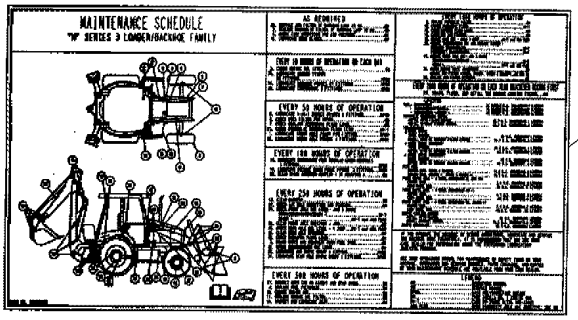

2

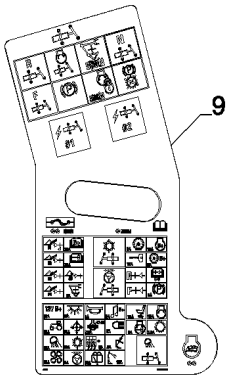

9

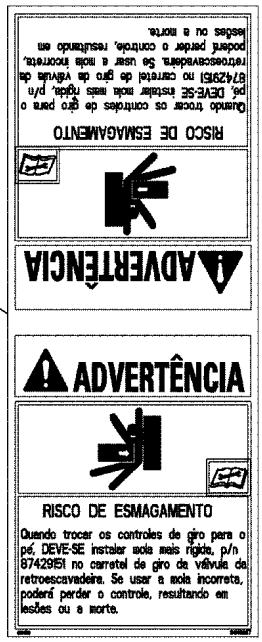

15

3

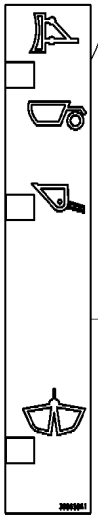

5

10

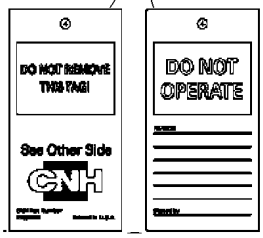

11

12

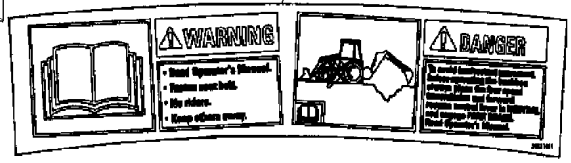

13

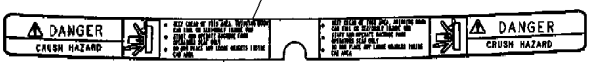

4

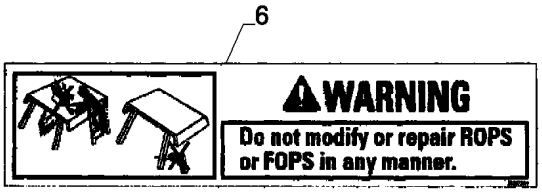

6

14

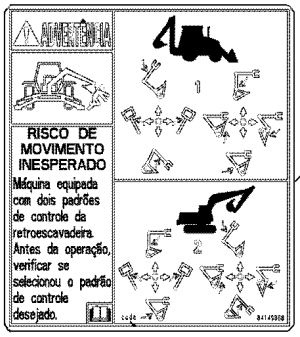

16

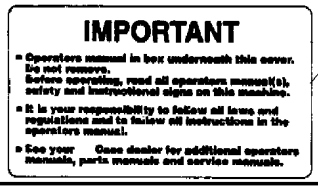

7

DECALQUES - ESPANHOL

REF	FN	PART NUMBER	YR/SN	QTY	DESCRIPTION
1		398576A1		1	DÍSTICO DE AVISO Crush Hazard; Loader Arm Support Strut
2		84263052		1	DECALQUE Maintenance Schedule
3		8603094		1	DÍSTICO DE AVISO Explosion Hazard, Do Not Use Ether
4		86992981		1	DÍSTICO DE PERIGO Crush Hazard
5		398658A1		1	DECALQUE Clam Bucket Position
6		389729A1		1	DÍSTICO DE AVISO
7		398662A1		1	DECALQUE IMPORTANTE Operator's Manual In Box Underneath This Cover; Glove Box Lid
8		84262076		1	DECALQUE 45mm W x 120mm L Fuse and Relay Standard Transmisson
9		84373235		1	DECALQUE Fuse and Relay Mechanical Standard Transmission
10		398672A1		2	DÍSTICO DE AVISO Avoid Crushing; Do Not Jump / Use Seat Belt
11		87390559		1	PARADA Do Not Operate
12		86992980		2	DÍSTICO DE AVISO No Step/Not An Exit; Canopy
13		398598A1		1	DÍSTICO DE AVISO /Danger; Read the Operator's Manual
14		47584086		1	DECALQUE Parking Brake
15		87307893		1	DÍSTICO DE AVISO
16		87336843		1	DÍSTICO DE AVISO

580N-RETRO-CARREGADORA (BRASIL)

DECALQUES - PORTUGUÊS

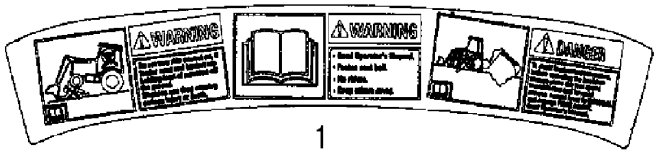

1

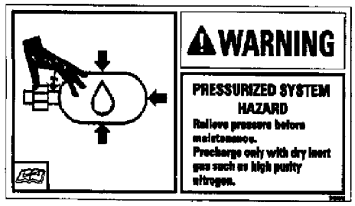

9

11

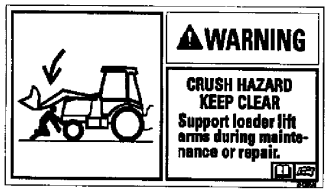

2

10

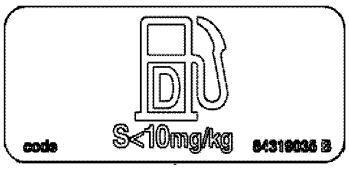

17

16

18A

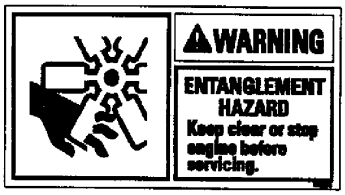

3

12B

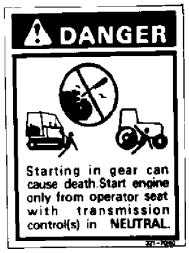

4

18

5

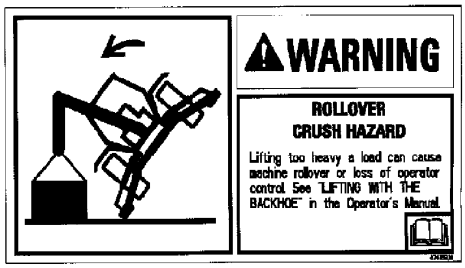

12

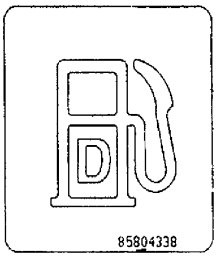

7A

7

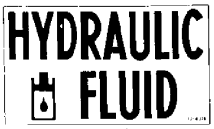

8A

8

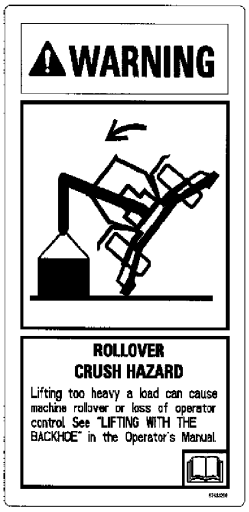

12A

14

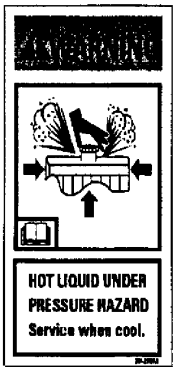

6

19 13

15

DECALQUES - PORTUGUÊS

REF FN	PART NUMBER	YR/SN	QTY	DESCRIPTION
1	87595725		1	DECALQUE
2	87413676		1	DECALQUE Crush Hazard; Keep Clear; Support Loader Lift Arms During Maintenance
3	87413685		2	DECALQUE Entanglement Hazard, Fan; Keep Clear or Stop Engine Before Servicing
4	147114A1		1	DECALQUE Starting in gear
5	87413688		2	DECALQUE Jump Start
6	87413683		1	DECALQUE Warning; Hot Liquid Under Pressure
7	E155859		1	DECALQUE Diesel Fuel; BSN
7A	85804338		1	DECALQUE 50mm x 50mm H ASN
8	321-2403		1	DECALQUE Fluido Hidráulico, Somente Decal Inglês, Até chassi
8A	85804341		1	DECALQUE Fluido Hidráulico, A partir do chassi
9	84149134		1	DECALQUE
10	147675A1		1	DECALQUE Caution; For All Models With Foot Swing Backhoe Controls and Standard Backhoe Models With Hand Swing
11	147679A1		1	DECALQUE Caution; Extendahoe Backhoe Models With Hand Swing
12	87413692		1	DECALQUE Rollover Crush Hazard; Lifting Too Heavy A Load; Models Without Pilot Controls
12A	84149131		1	DECALQUE Rollover Crush Hazard; Lifting Too Heavy A Load; Models With Pilot Controls
12B	48074543		1	DECALQUE Rollover Crush Hazard; Lifting Too Heavy A Load; Models Without Pilot Controls
13	148017A1		1	DECALQUE Seat Spring
14	87595756		2	DECALQUE Unexpected Movement Hazard; Before Adjusting Windows
15	84149135		2	ETIQUETA Pressurized System Hazard
16	84149986		2	DECALQUE
17	84319035		1	DECALQUE Diesel

580N-RETRO-CARREGADORA (BRASIL)

DECALQUES - PORTUGUÊS

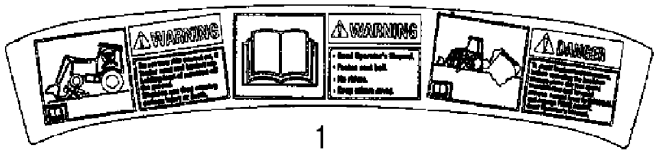

1

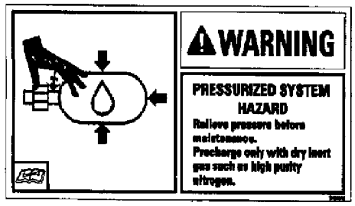

9

11

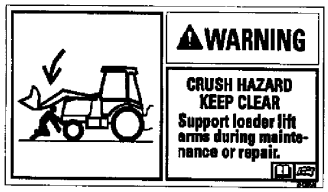

2

10

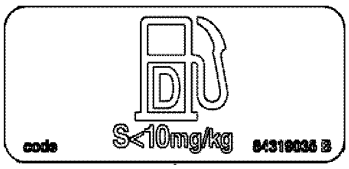

17

16

18A

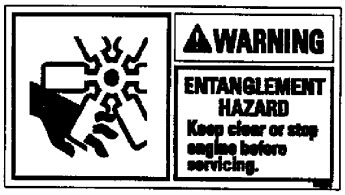

3

12B

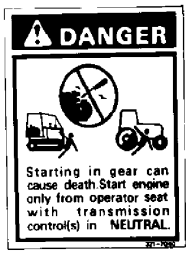

4

18

5

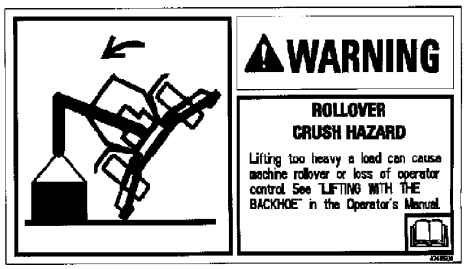

12

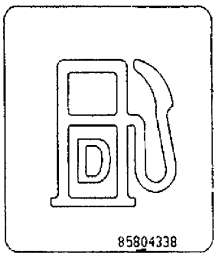

7A

7

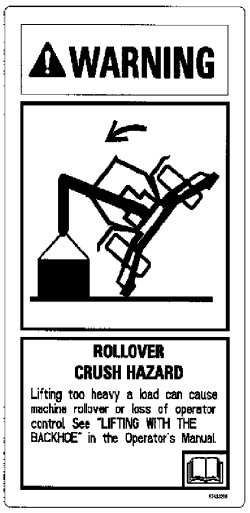

12A

14

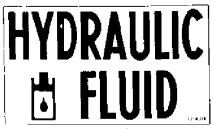

8A

8

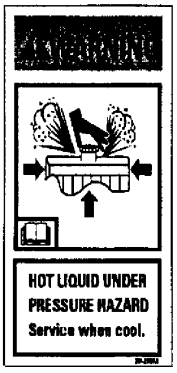

6

19 13

15

DECALQUES - PORTUGUÊS

REF	FN	PART NUMBER	YR/SN	QTY	DESCRIPTION
18		395910A2		1	DECALQUE
18A		47373994		1	DECALQUE
19		84228433		2	DECALQUE

580N-RETRO-CARREGADORA (BRASIL)

DECALQUES - ESPANHOL

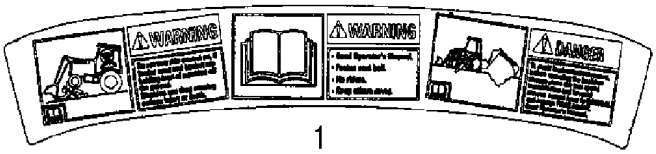

1

2

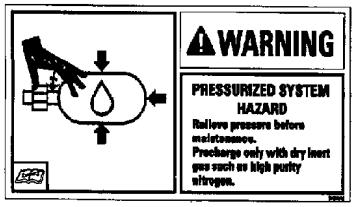

9

11

10

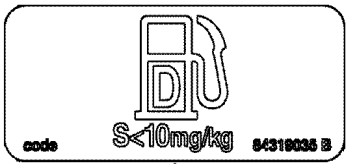

17

16

18A

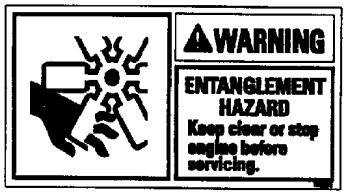

3

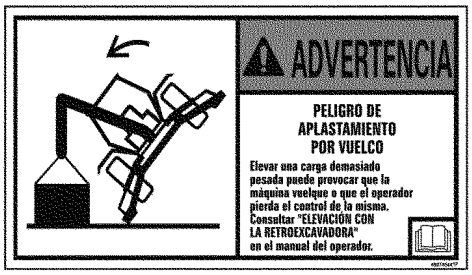

12B

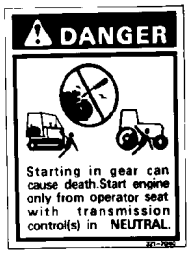

4

18

5

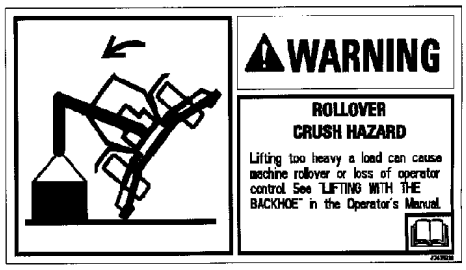

12

7

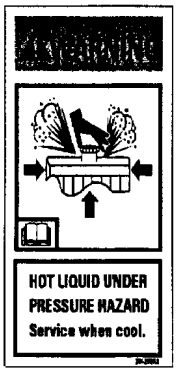

6

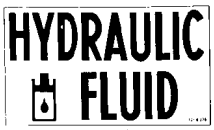

8A

8

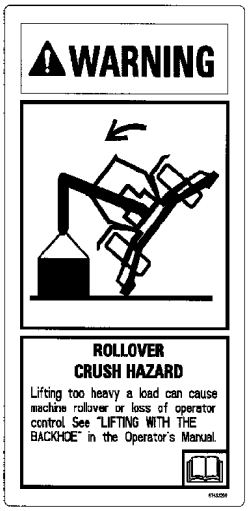

12A

14

13

15

19

DECALQUES - ESPANHOL

REF FN	PART NUMBER	YR/SN	QTY	DESCRIPTION
1	398600A1		1	DÍSTICO DE AVISO
2	398578A1		1	DÍSTICO DE AVISO Crush Hazard; Keep Clear; Support Loader Lift Arms During Maintenance
3	398580A1		2	DÍSTICO DE AVISO Entanglement Hazard, Fan; Keep Clear or Stop Engine Before Servicing
4	398674A1		1	DÍSTICO DE PERIGO Starting in gear
5	398582A1		2	DÍSTICO DE PERIGO Jump Start
6	398570A1		1	DÍSTICO DE AVISO Hot Liquid Under Pressure
7	398667A1		1	DECALQUE Diesel Fuel
8	398665A1		1	DECALQUE Hydraulic Fluid; English Decal Only
9	398572A1		1	DÍSTICO DE AVISO
10	398677A1		1	DÍSTICO DE ATENÇÃO For All Models With Foot Swing Backhoe Controls and Standard Backhoe Models With Hand Swing
11	398669A1		1	DÍSTICO DE ATENÇÃO Extendahoe Backhoe Models With Hand Swing
12	87435939		1	DÍSTICO DE AVISO Rollover Crush Hazard; Lifting Too Heavy A Load; Models Without Pilot Controls
12A	87434771		1	DÍSTICO DE AVISO Rollover Crush Hazard; Lifting Too Heavy A Load; Models With Pilot Controls
12B	48074544		1	DECALQUE Rollover Crush Hazard; Lifting Too Heavy A Load; Models With Pilot Controls
13	398670A1		1	DÍSTICO DE AVISO Seat Spring
14	87429163		2	DÍSTICO DE AVISO Unexpected Movement Hazard; Before Adjusting Windows
15	87622505		2	DÍSTICO DE AVISO Pressurized System Hazard
16	87738597		2	ETIQUETA
17	84319035		1	DECALQUE Diesel, No mostrado
18	395910A2		1	DECALQUE
18A	47373994		1	DECALQUE

580N-RETRO-CARREGADORA (BRASIL)

DECALQUES - ESPANHOL

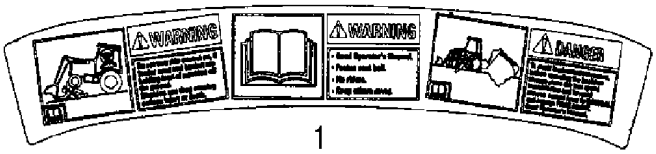

1

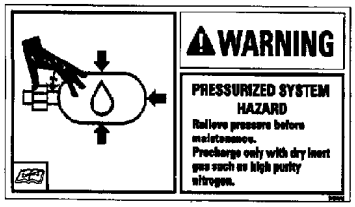

9

11

2

10

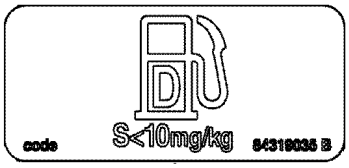

17

16

18A

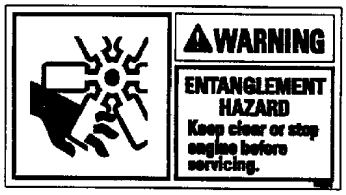

3

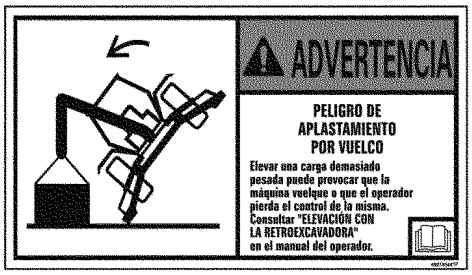

12B

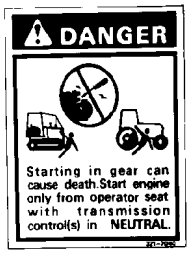

4

18

5

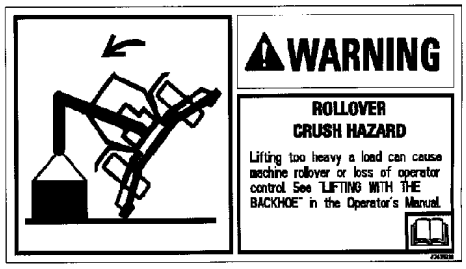

12

7

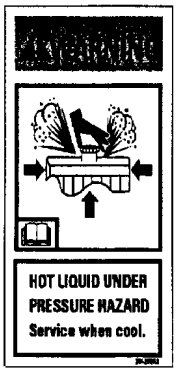

6

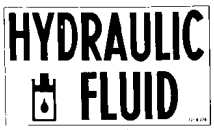

8A

8

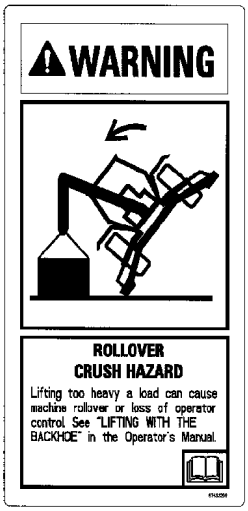

12A

14

13

19

15

DECALQUES - ESPANHOL

REF	FN	PART NUMBER	YR/SN	QTY	DESCRIPTION
19		84228433		2	DECALQUE

580N-RETRO-CARREGADORA (BRASIL)

90.116.01	01	p1	9/2021

PÁRA-LAMA

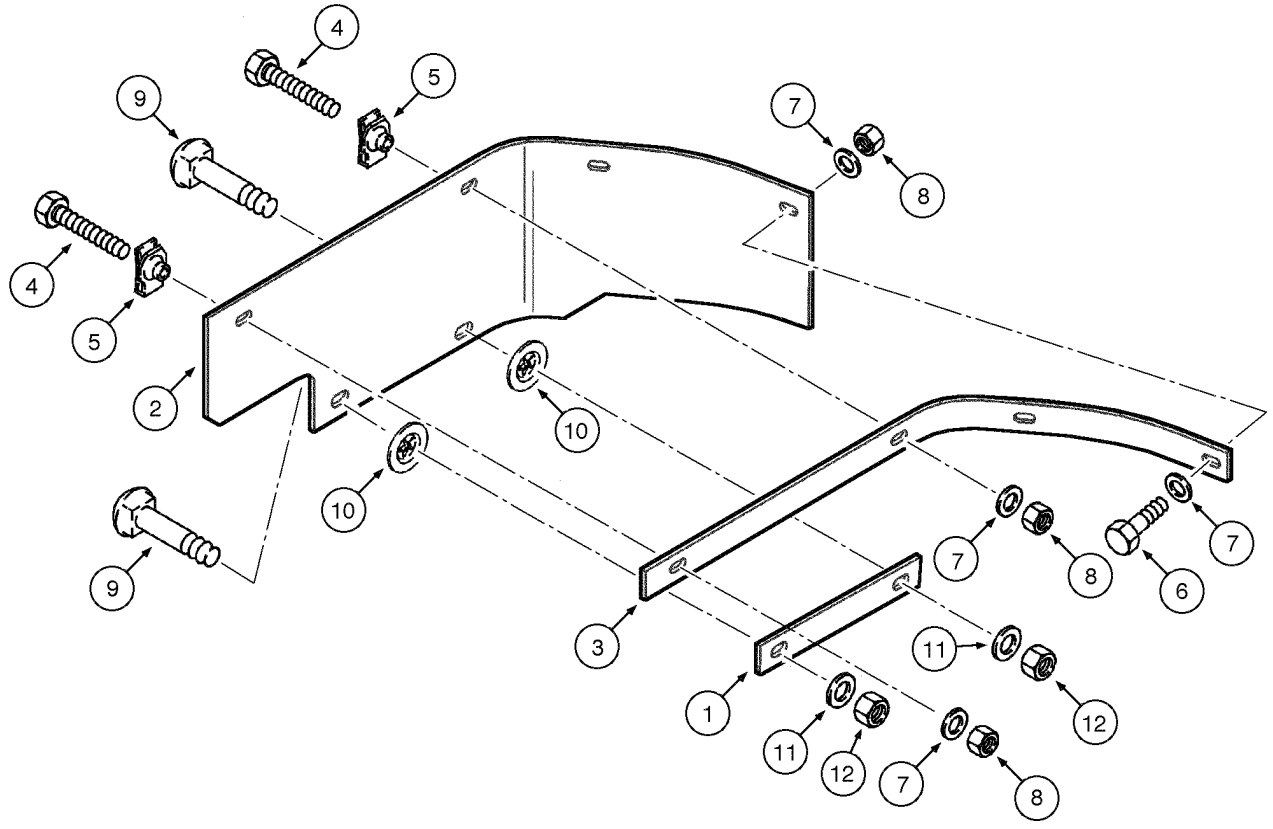

PÁRA-LAMA

REF	FN	PART NUMBER	YR/SN	QTY	DESCRIPTION
1		362557A1		1	CINTA angle
2		362556A2		1	PROTEÇÃO
3		362558A1		1	CINTA straight
4		614-8040		2	PARAFUSO Hex, M8 x 1.25 x 40mm, Cl 8.8, Full Thd
5		833-40408		2	PORCA-MOLA M8, U
6		614-8030		2	PARAFUSO Hex, M8 x 1.25 x 30mm, Cl 8.8, Full Thd
7		495-21038		6	ARRUELA PLANA 5/16"
8		832-10408		4	CONTRA PORCA M8 x 1.25, Cl 8.8
9		43473		2	PARAFUSO Sq Nk, M10 x 1.5 x 40mm, Cl 8.8, Full Thd
10		368417A1		2	ARRUELA PLANA
11		895-11010		2	ARRUELA PLANA 11mm ID x 20mm OD x 2mm Thk
12		832-10410		2	CONTRA PORCA M10 x 1.5, Cl 8

580N-RETRO-CARREGADORA (BRASIL)

90.116.08	01	p1	9/2021

FENDER EXTENSIONS

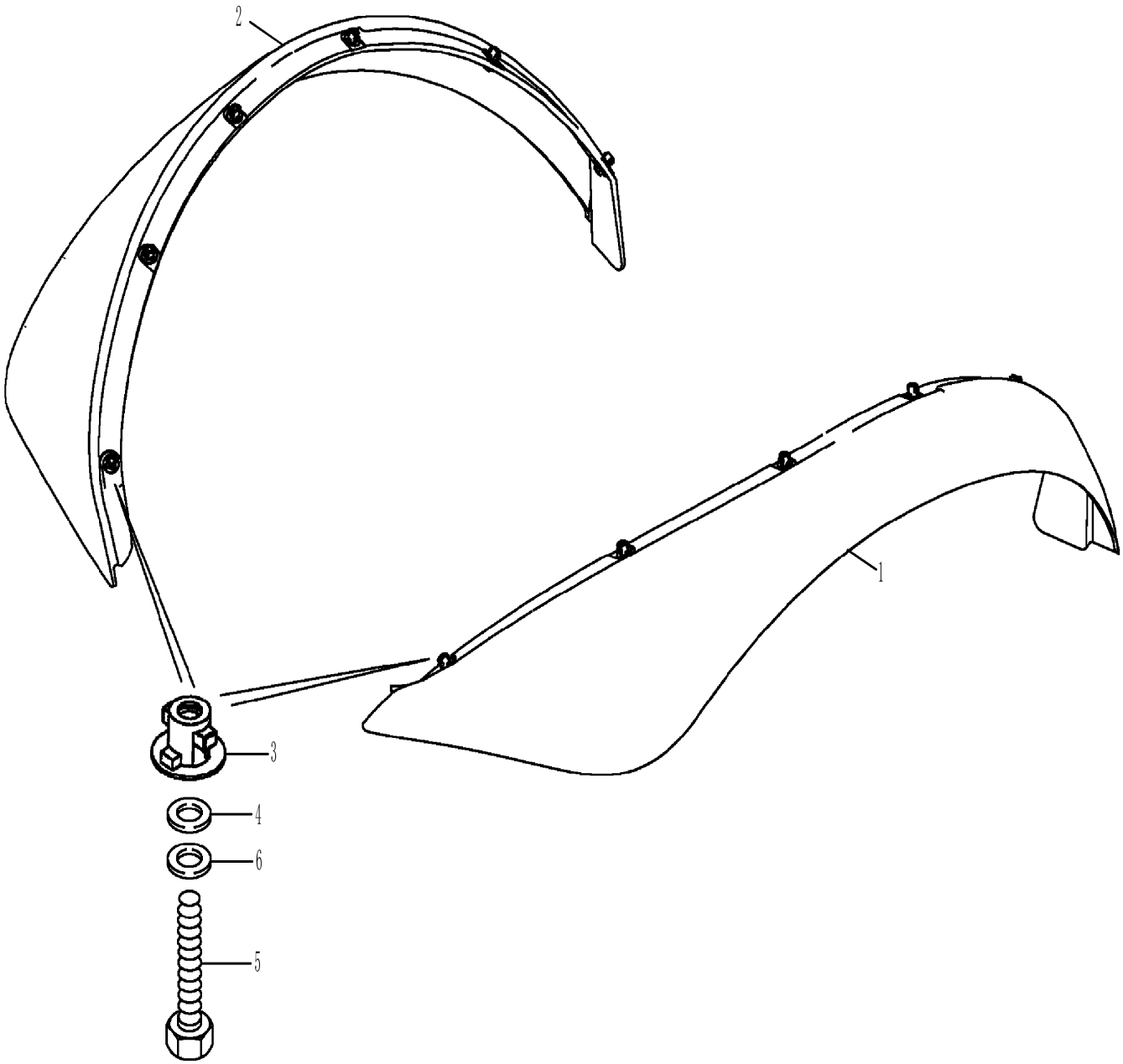

FENDER EXTENSIONS

REF FN	PART NUMBER	YR/SN	QTY	DESCRIPTION
1	340998A3		1	EXTENSOR PARA-LAM Right-Hand
2	340997A3		1	EXTENSOR PARA-LAM Left-Hand
3	345231A1		12	FIXADOR M8
4	496-41041		12	ARRUELA PLANA 13/32" x 1 1/8" x .134"
5	614-8030		12	PARAFUSO Hex, M8 x 1.25 x 30mm, Cl 8.8, Full Thd
6	892-11008		12	ANILHA DE RETENÇÃO 8mm ID

580N-RETRO-CARREGADORA (BRASIL)

90.118.01	01	p1	9/2021

CHAPAS DO PISO

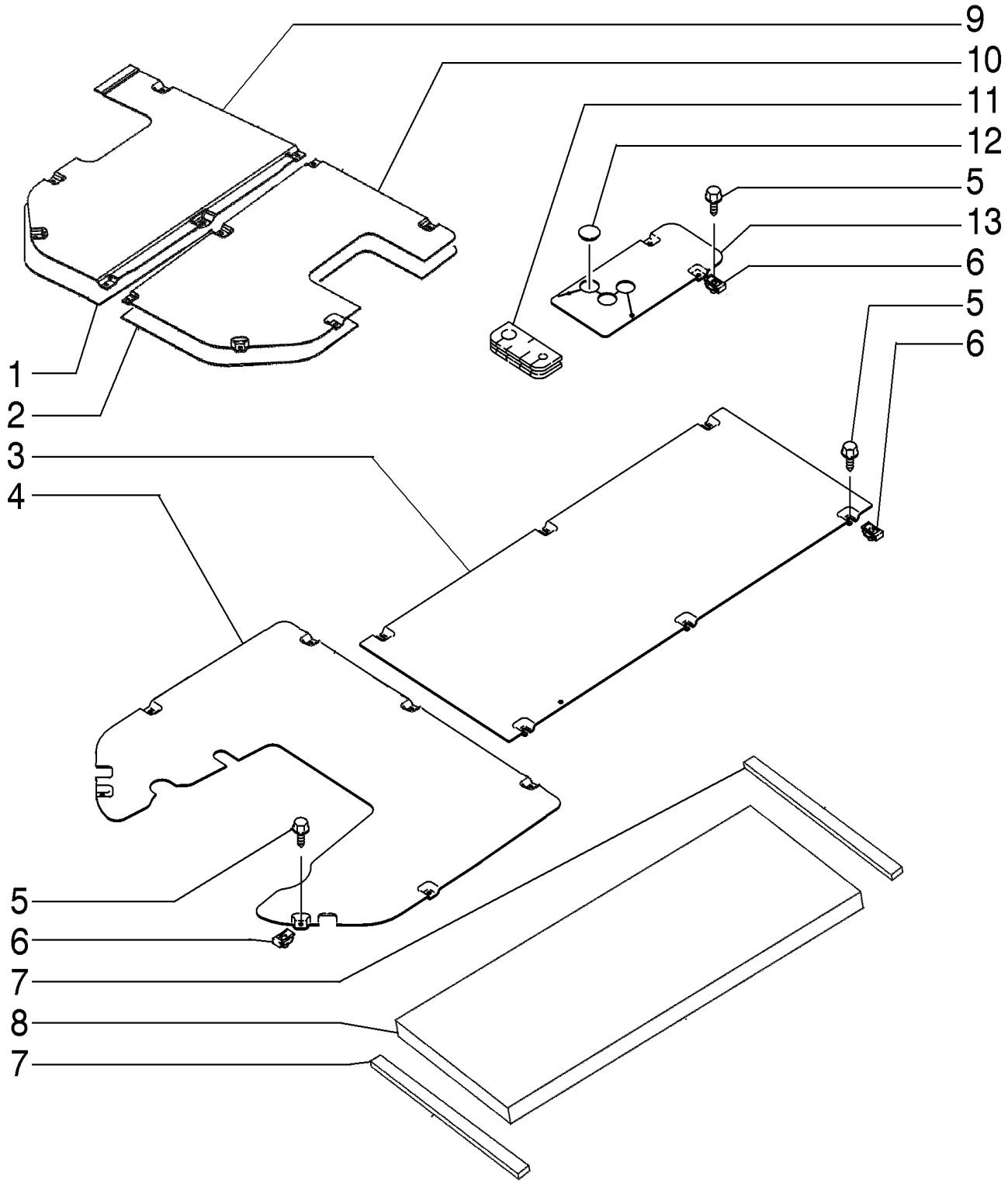

CHAPAS DO PISO

REF	FN	PART NUMBER	YR/SN	QTY	DESCRIPTION
1		87442376		1	ESPUMA ISOLANTE Right-Hand
2		87442377		1	ESPUMA ISOLANTE Left-Hand
3		47387506		1	PLACA
4		84399303		1	COBERTURA
5		87310096		17	PARAFUSO Hex, M6 x 25, Cl. 8.8, W/ Washer
6		833-40406		17	PORCA-MOLA M6, U
7		181981A1		2	TIRA VEDADORA 6mm x 20mm x 355mm L
8		411074A1		1	ESPUMA ISOLANTE
9		87434049		1	PISO
10		87434050		1	PISO
11		84236841		1	PASSA-FIOS 131mm L, 56mm L, 20mm L, 33mm ID,
12		353-422		1	TAMPÃO PLÁSTICO Dome, 1.250" hole, Nylon
13		87436076		1	COBERTURA

580N-RETRO-CARREGADORA (BRASIL)

ASSENTO DO OPERADOR - MONTAGEM

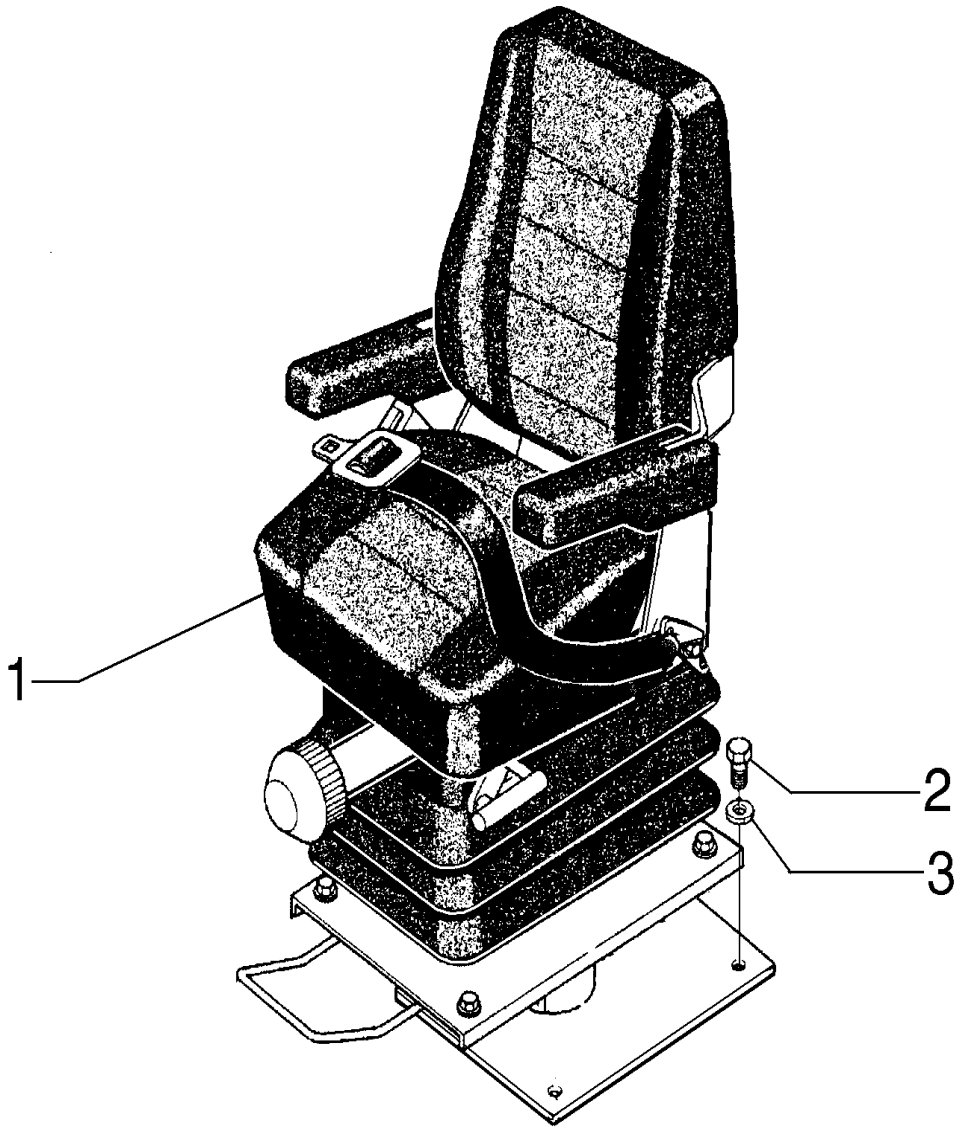

ASSENTO DO OPERADOR - MONTAGEM

REF	FN	PART NUMBER	YR/SN	QTY	DESCRIPTION
1		87604194		1	BANCO Sem Suspensão, Vinil
1		87604195		1	BANCO Com Suspensão, Vinil
1		87604196		1	ASSENTO Com Suspensão, Tecido
1		397137A1		1	SEAT ASSY. Com Suspensão, Tecido
1		47958787		1	BANCO Sem Suspensão Mec., A partir de MAR/2017
1		47958788		1	BANCO Com Suspensão Mec., Vinil, A partir de MAR/2017
1		47958789		1	BANCO Com Suspensão Mec., Tecido, A partir de MAR/2017
1		47945898		1	BANCO Suspensão a Ar, Tecido, A partir de MAR/2017
1		47946001		1	BANCO Suspensão a Ar, Vinil A partir de MAR/2017
2		614-12040		4	PARAFUSO Hex, M12 x 1.75 x 40mm, Cl 8.8, Full Thd
3		896-15012		1	ARRUELA PLANA 13.5mm ID x 28mm OD x 4mm Thk

580N-RETRO-CARREGADORA (BRASIL)

90.120.01	01	p1	9/2021

ASSENTO DO OPERADOR

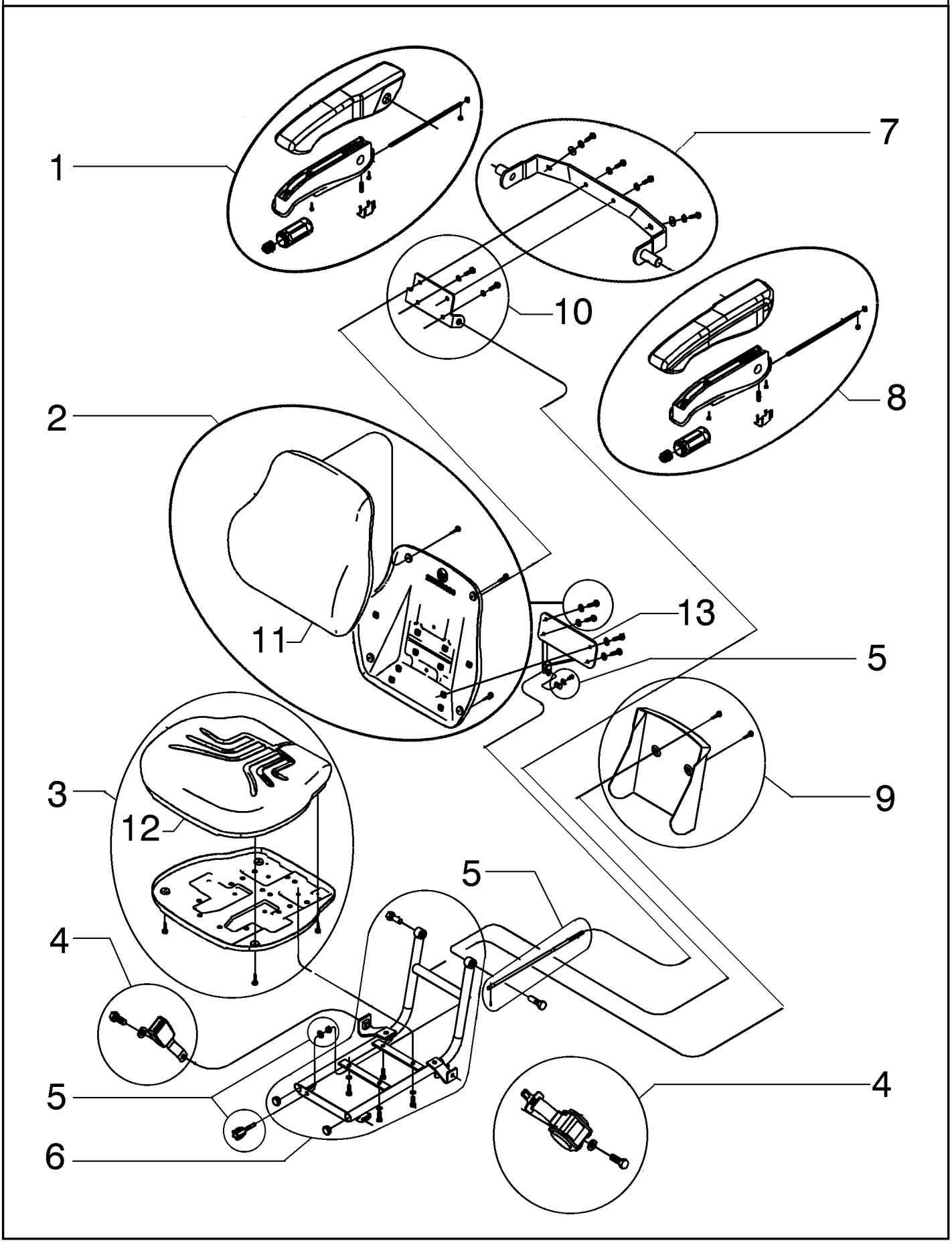

ASSENTO DO OPERADOR

REF FN	PART NUMBER	YR/SN	QTY	DESCRIPTION
	87604196		1	ASSENTO Conj.
1	71104177		1	CONJUNTO Arm rest
2	71104030		1	CONJUNTO
3	71104033		1	CONJUNTO
4	71104029		1	CINTO DE SEGURANÇA Kit
5	71103445		1	ACESSÓRIO BANCO
6	71103444		1	CONJUNTO
7	71104178		1	SUPORTE Kit
8	71104176		1	CONJUNTO Arm rest
9	71103454		1	COBERTURA
10	71103453		1	SUPORTE Kit
11	71104031		1	CONJUNTO
12	71104033		1	CONJUNTO
13	47820609		1	SUPORTE

90.120.01	02	p1	9/2021

ASSENTO DO OPERADOR

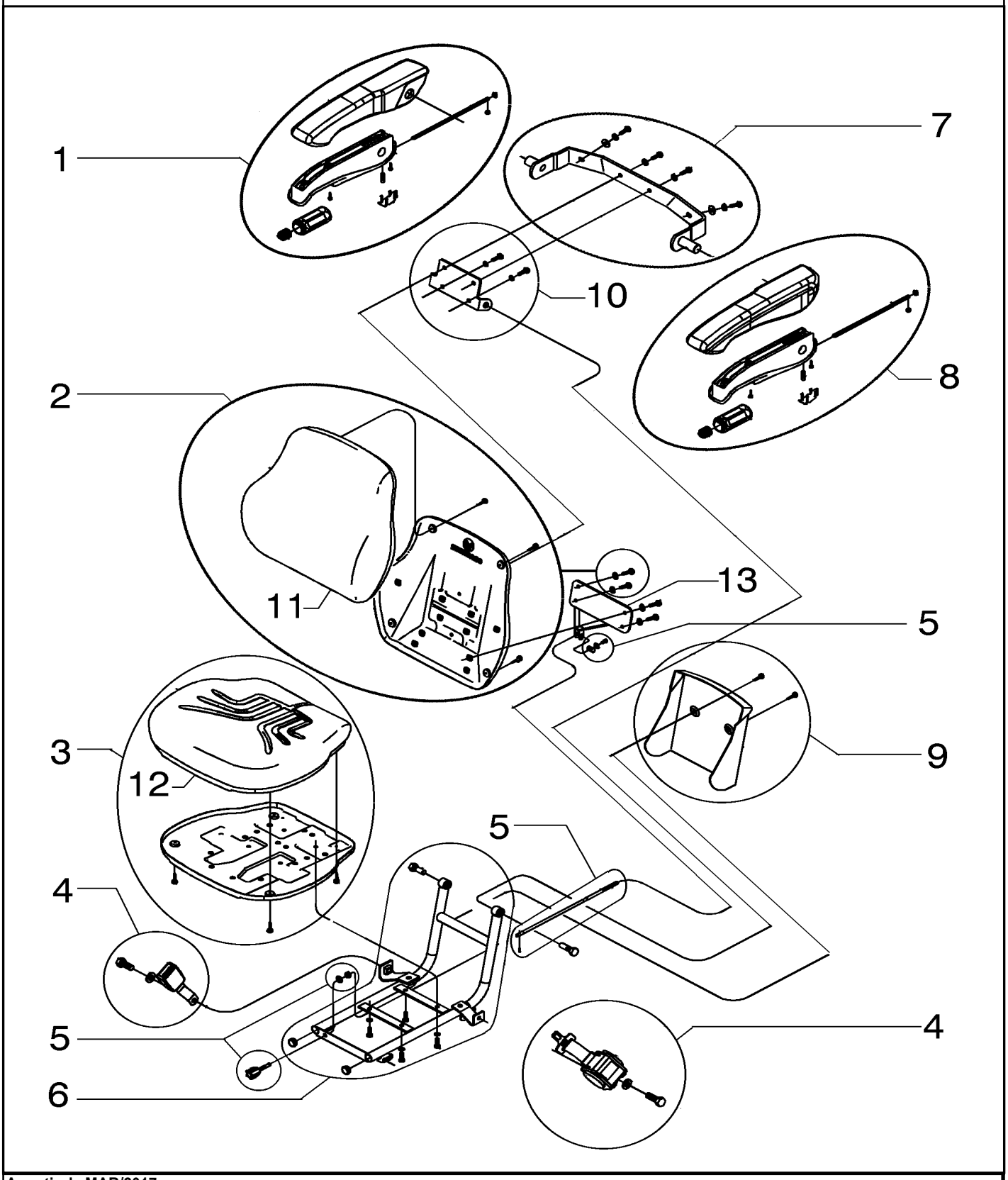

A partir de MAR/2017

ASSENTO DO OPERADOR

REF	FN	PART NUMBER	YR/SN	QTY	DESCRIPTION
		47958789		1	BANCO Conj.
1		71104177		1	CONJUNTO Arm rest
2		47958772		1	ENCOSTO
3		47958774		1	COXIM
4		71104029		1	CINTO DE SEGURANÇA Kit
5		71103445		1	ACESSÓRIO BANCO
6		71103444		1	CONJUNTO
7		71104178		1	SUPORTE Kit
8		71104176		1	CONJUNTO Arm rest
9		71103454		1	COBERTURA
10		71103453		1	SUPORTE Kit
11		47958773		1	ENCOSTO
12		47958775		1	COXIM
13		47820609		1	SUPORTE

580N-RETRO-CARREGADORA (BRASIL)

90.120.01	03	p1	9/2021

ASSENTO DO OPERADOR

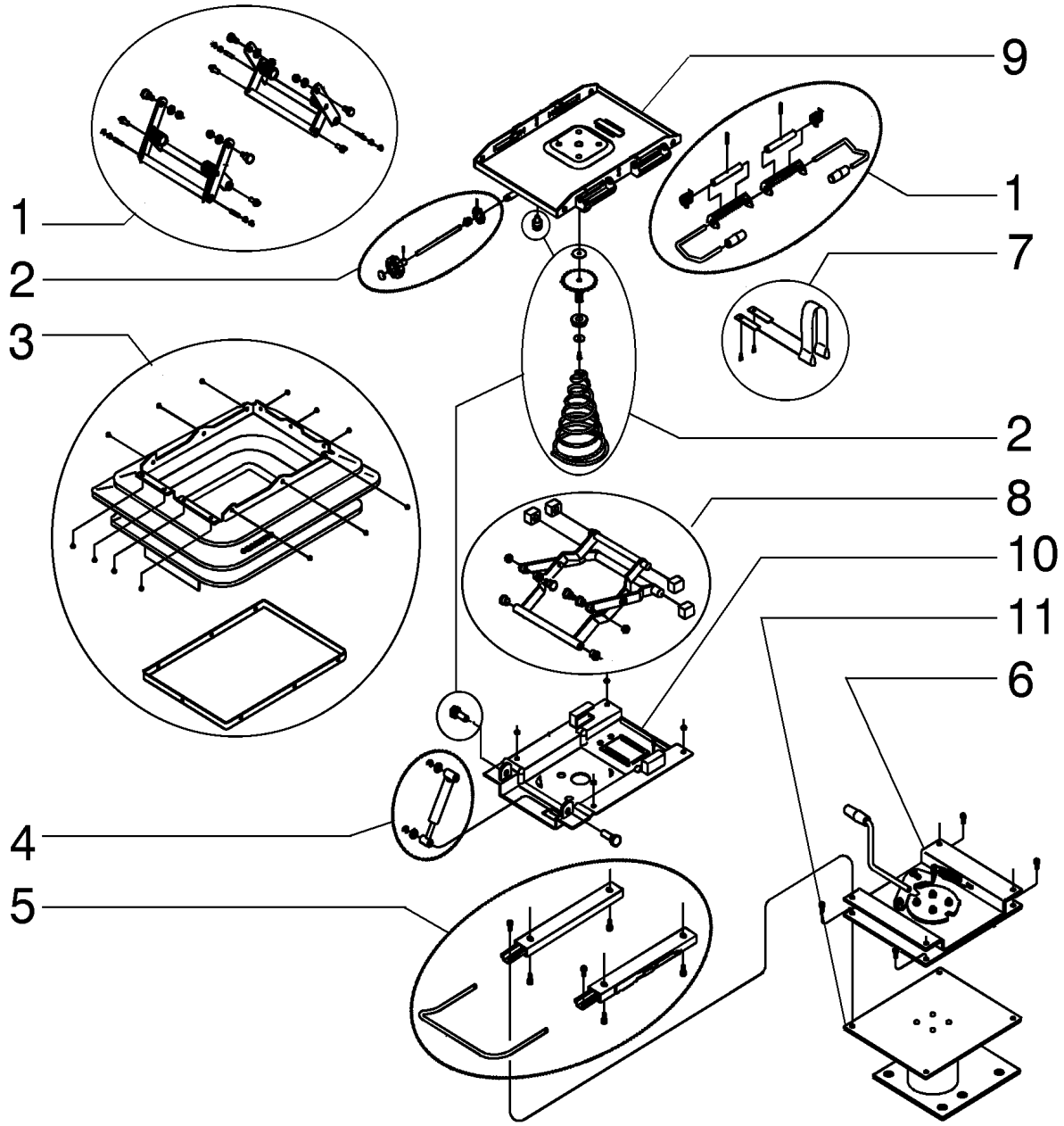

ASSENTO DO OPERADOR

REF FN	PART NUMBER	YR/SN	QTY	DESCRIPTION
	47958789		1	BANCO Conjunto, A partir de MAR/2017
1	71103455		1	REGULADOR Kit
2	75313886		1	CJ. REVISAO DO MOTOR Regulator
3	71103447		1	KIT DE VEDAÇÃO Kit
4	71102984		1	CONJUNTO Shock absorber
5	71103449		1	CONJUNTO Regulator
6	47817742		1	CONJUNTO
7	71103448		1	SUPORTE Kit
8	71103446		1	BRAÇO Kit
9	47820605		1	CONJUNTO
10	47820607		1	CONJUNTO
11	47820611		1	SUPORTE

580N-RETRO-CARREGADORA (BRASIL)

90.120.02	01	p1	9/2021

BANCO DO OPERADOR SEM SUSPENSÃO - COM APOIO DE BRAÇO (VINIL)

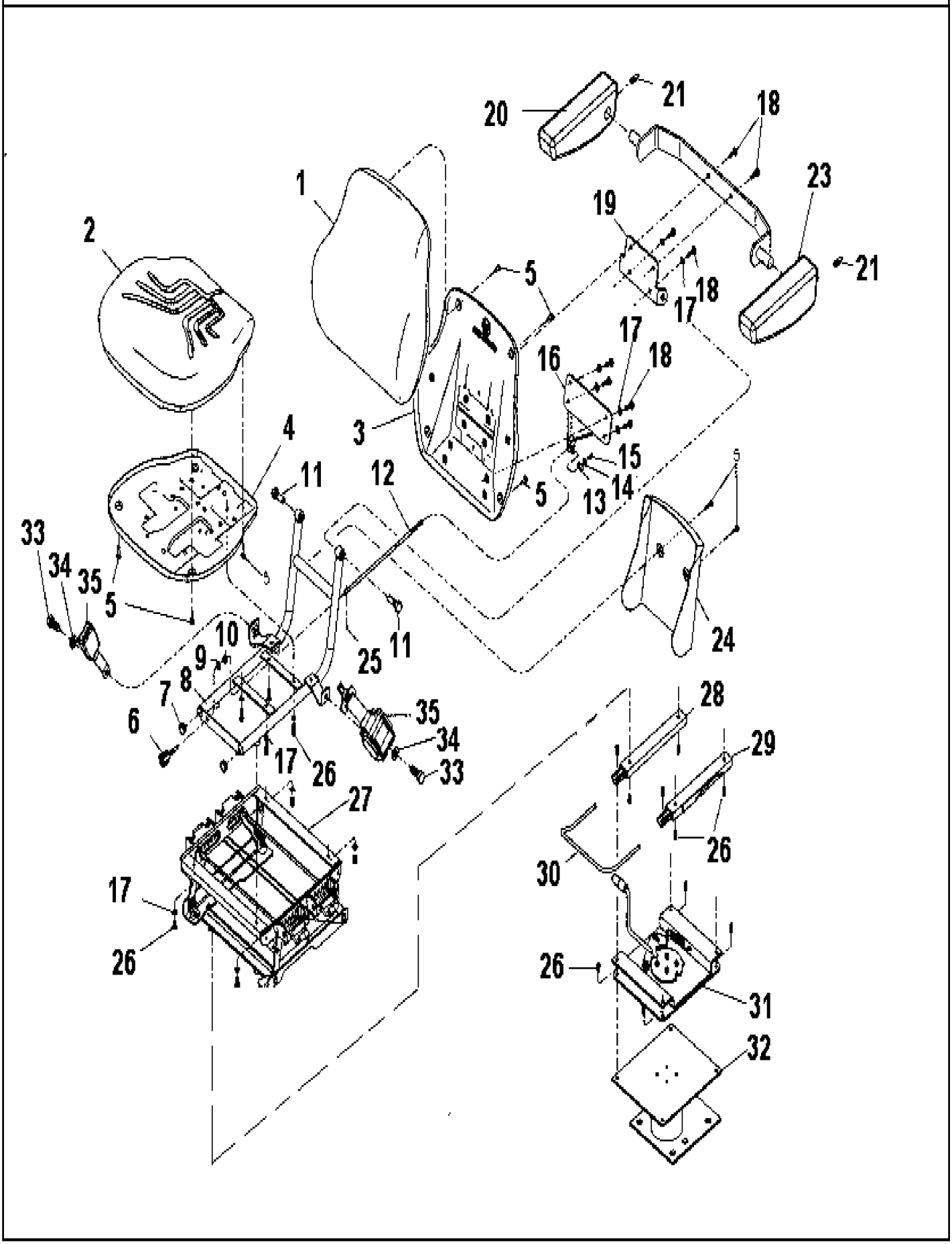

BANCO DO OPERADOR SEM SUSPENSÃO - COM APOIO DE BRAÇO (VINIL)

REF FN	PART NUMBER	YR/SN	QTY	DESCRIPTION
	87604194		1	BANCO Conj, Até Chassi
	47958787		1	BANCO Conj., A partir do Chassi
1	71103440		1	DISP. AJUSTE DE ENCO Incl 1,3,5,17 and 18
2	71103441		1	ACESSÓRIO BANCO Incl 1
3	71103442		1	ASSENTO Incl 2,4,5,17 and 26
4	71103443		1	ACESSÓRIO BANCO Incl 2
5	71104027		1	CONJUNTO Incl 7,8,11,17 and 26
6	71103445		1	ACESSÓRIO BANCO Incl 6,9,10,12-15 and 25
7	71103449		1	CONJUNTO Incl 26 and 28 - 30
8	71103452		1	SUPORTE Rear
9	71103454		1	COBERTURA Incl 17 - 19
10	71103453		1	SUPORTE Incl 5,24
11	71104153		1	SUPORTE
12	71103458		1	PEDAL
13	71104459		1	REGULADOR
14	71104028		1	CONJUNTO Incl 20 - 23
15	71104029		1	CINTO DE SEGURANÇA Incl 33 - 35
16	47820577		1	SUPORTE
27	47820600		1	CONJUNTO
31	47817742		1	CONJUNTO
32	47820591		1	CONJUNTO

580N-RETRO-CARREGADORA (BRASIL)

90.120.02	02	p1	9/2021

BANCO DO OPERADOR SEM SUSPENSÃO - COM APOIO DE BRAÇO (VINIL)

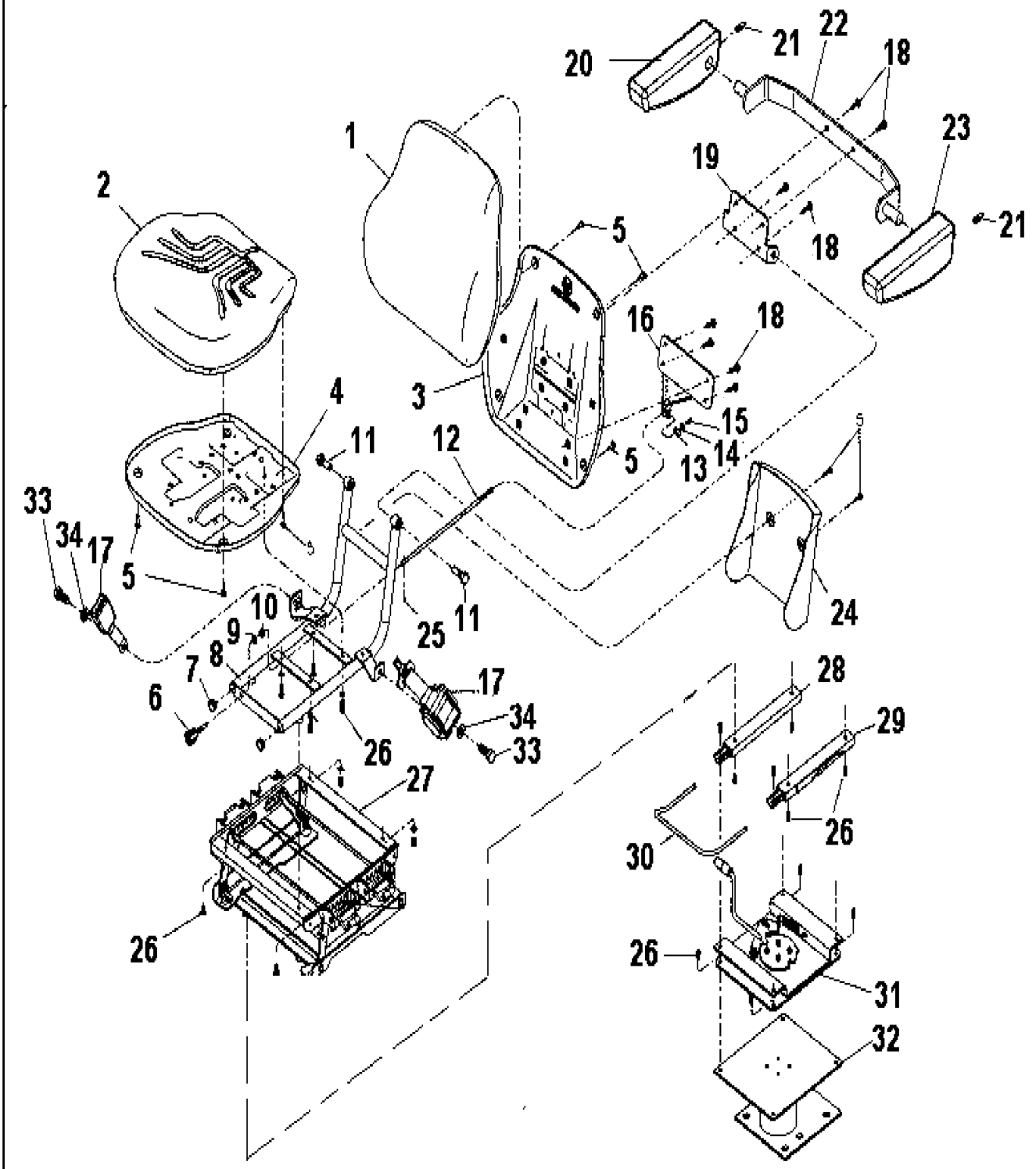

A partir de MAR/2017

BANCO DO OPERADOR SEM SUSPENSÃO - COM APOIO DE BRAÇO (VINIL)

REF	FN	PART NUMBER	YR/SN	QTY	DESCRIPTION
		47958787		1	BANCO
1		47958769		1	ENCOSTO
2		47958771		1	COXIM
3		47958768		1	ENCOSTO Incl 1,3,5, e 18
4		47958770		1	COXIM Incl 2, 4, 5 e 26
5		NSS		1	NO SE VENDE SEPARADO Parafuso
6		NSS		1	NO SE VENDE SEPARADO Parafuso
7		NSS		1	NO SE VENDE SEPARADO
8		71104027		1	CONJUNTO Incl 7, 11 e 26
9		NSS		1	NO SE VENDE SEPARADO Porca
10		NSS		1	NO SE VENDE SEPARADO Porca
11		NSS		1	NO SE VENDE SEPARADO Parafuso
12		71103445		1	ACESSÓRIO BANCO Incl 6, 9, 10, 13, 14, 15 e 25
13		NSS		1	NO SE VENDE SEPARADO
14		NSS		1	NO SE VENDE SEPARADO
15		NSS		1	NO SE VENDE SEPARADO
16		47820577		1	SUPORTE
17		71104029		1	CINTO DE SEGURANÇA Incl 33 e 34
18		NSS		1	NO SE VENDE SEPARADO Parafuso
19		71103453		1	SUPORTE Incl 18
20		NSS		1	NO SE VENDE SEPARADO
21		NSS		1	NO SE VENDE SEPARADO
22		71104028		1	CONJUNTO Incl 20, 21 e 23
23		NSS		2	NO SE VENDE SEPARADO
24		71103454		1	COBERTURA Incl 5
25		NSS		1	NO SE VENDE SEPARADO
26		NSS		4	NO SE VENDE SEPARADO
27		47820600		1	CONJUNTO
28		71103449		1	CONJUNTO Incl 26, 29 e 30
29		NSS		1	NO SE VENDE SEPARADO
30		NSS		1	NO SE VENDE SEPARADO
31		47817742		1	CONJUNTO

580N-RETRO-CARREGADORA (BRASIL)

90.120.02	02	p2	9/2021

BANCO DO OPERADOR SEM SUSPENSÃO - COM APOIO DE BRAÇO (VINIL)

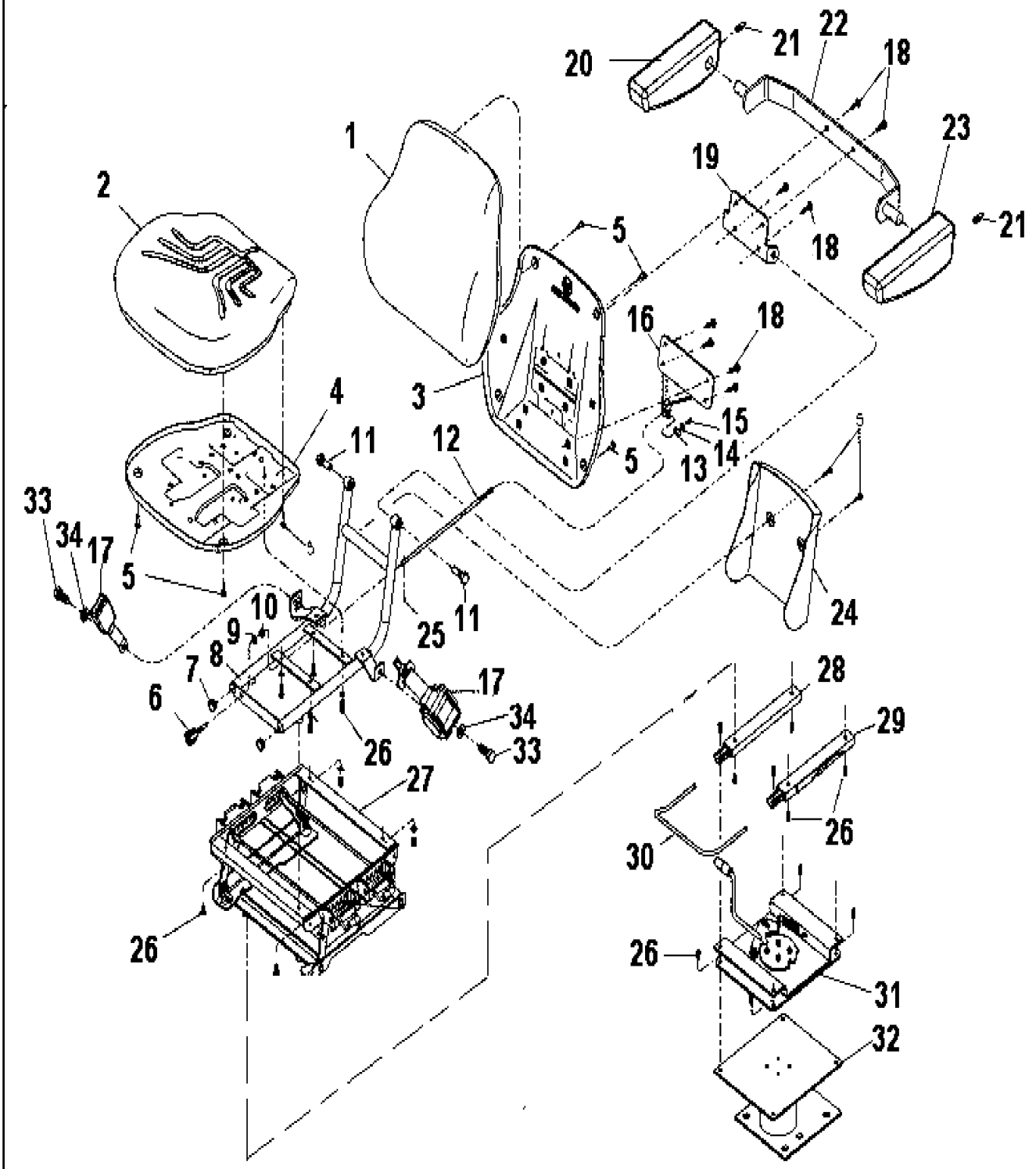

A partir de MAR/2017

BANCO DO OPERADOR SEM SUSPENSÃO - COM APOIO DE BRAÇO (VINIL)

REF	FN	PART NUMBER	YR/SN	QTY	DESCRIPTION
32		47820591		1	CONJUNTO
33		NSS		2	NO SE VENDE SEPARADO
34		NSS		2	NO SE VENDE SEPARADO

580N-RETRO-CARREGADORA (BRASIL)

90.120.03	01	p1	9/2021

BANCO DO OPERADOR COM SUSPENSÃO - COM APOIO DE BRAÇO (VINIL)

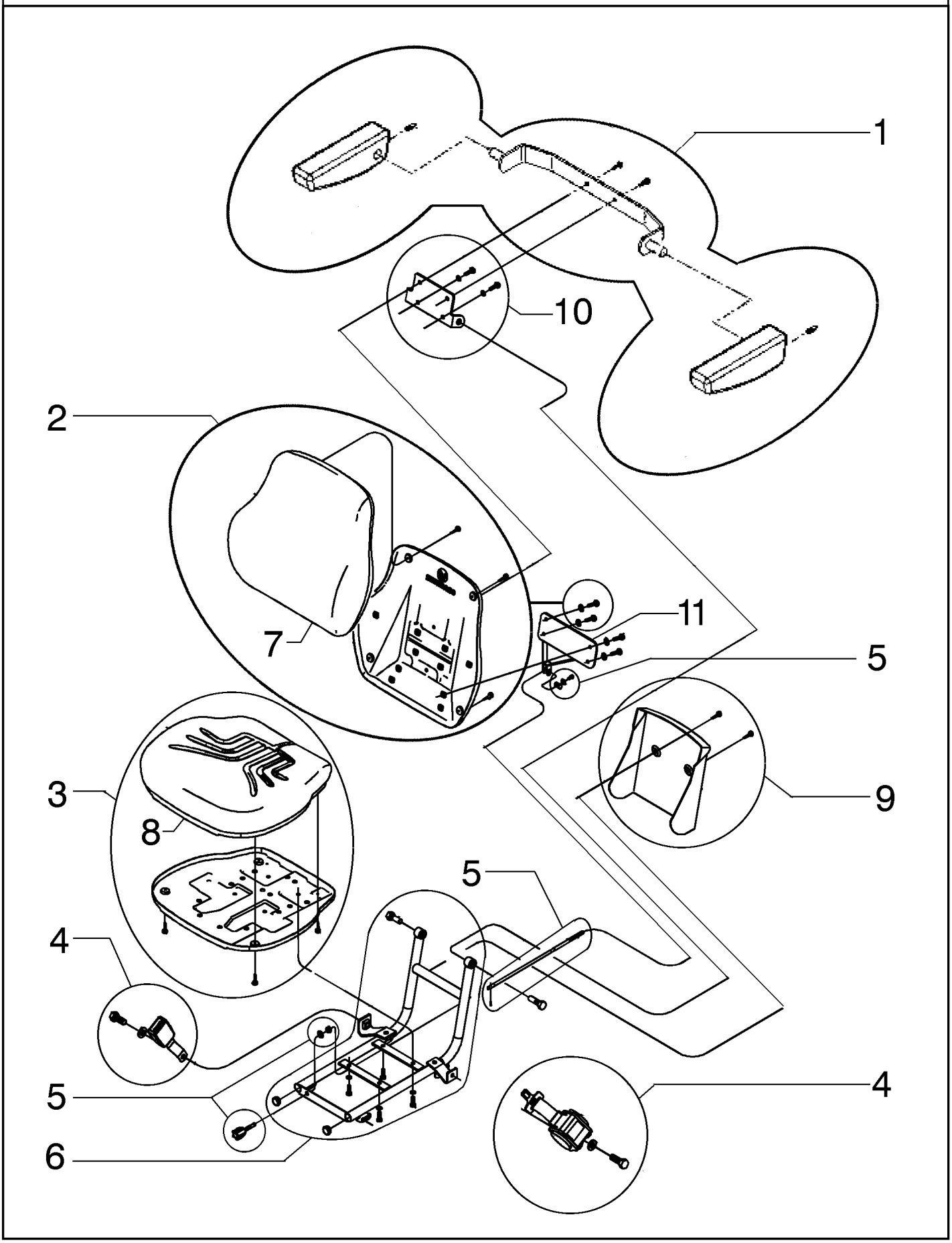

BANCO DO OPERADOR COM SUSPENSÃO - COM APOIO DE BRAÇO (VINIL)

REF	FN	PART NUMBER	YR/SN	QTY	DESCRIPTION
		47958788		1	BANCO
1		71104028		1	CONJUNTO
2		47958768		1	ENCOSTO
3		47958770		1	COXIM
4		71104029		1	CINTO DE SEGURANÇA
5		71103445		1	ACESSÓRIO BANCO
6		71103444		1	CONJUNTO
7		47958769		1	ENCOSTO
8		47958771		1	COXIM
9		71103454		1	COBERTURA
10		71103453		1	SUPORTE
11		47820609		1	SUPORTE

90.120.03	02	p1	9/2021

BANCO DO OPERADOR COM SUSPENSÃO - COM APOIO DE BRAÇO (VINIL)

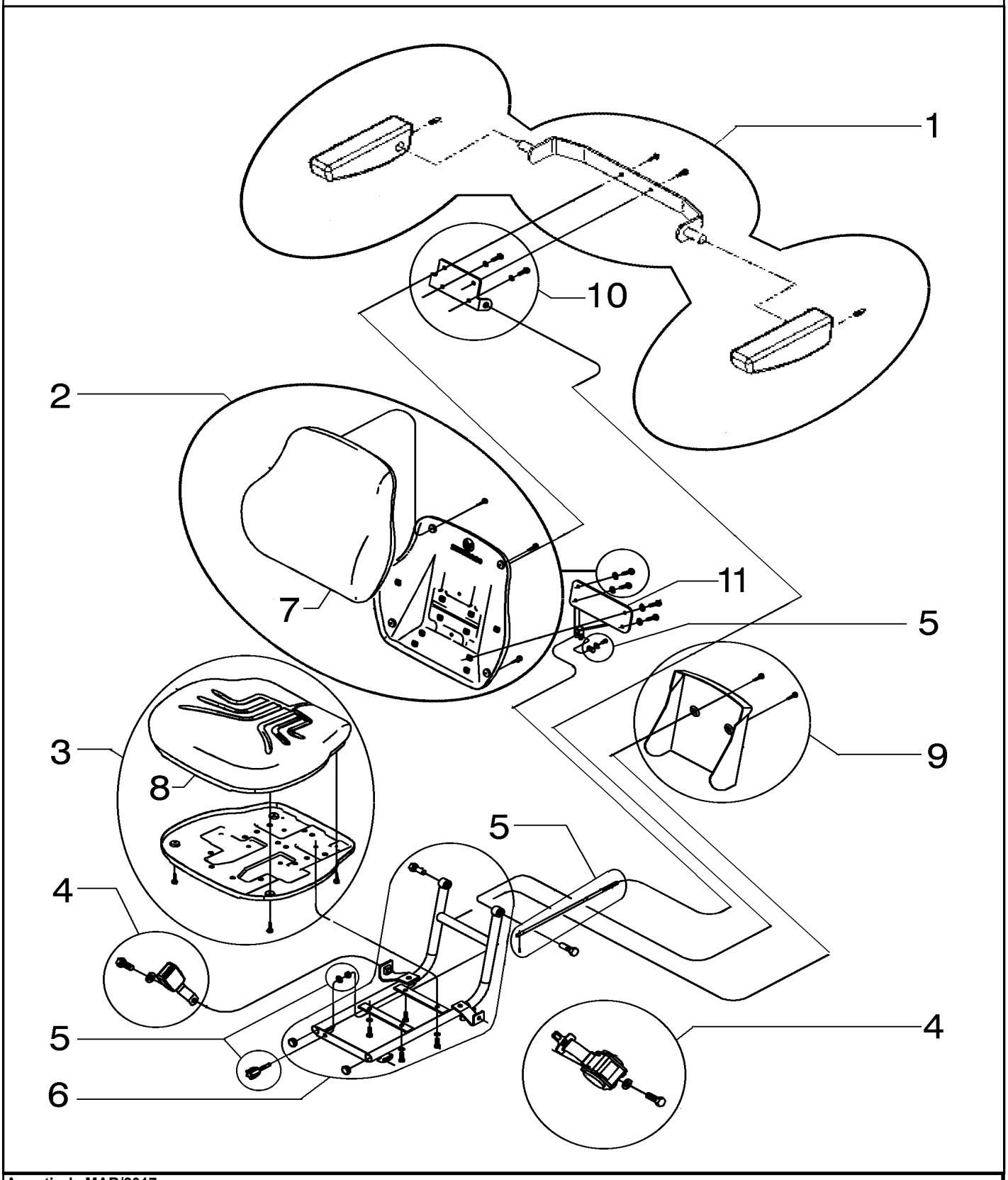

A partir de MAR/2017

BANCO DO OPERADOR COM SUSPENSÃO - COM APOIO DE BRAÇO (VINIL)

REF	FN	PART NUMBER	YR/SN	QTY	DESCRIPTION
		47958788		1	BANCO
1		71104028		1	CONJUNTO
2		47958768		1	ENCOSTO
3		47958770		1	COXIM
4		71104029		1	CINTO DE SEGURANÇA
5		71103445		1	ACESSÓRIO BANCO
6		71103444		1	CONJUNTO
7		47958769		1	ENCOSTO
8		47958771		1	COXIM
9		71103454		1	COBERTURA
10		71103453		1	SUPORTE
11		47820609		1	SUPORTE

90.120.03	03	p1	9/2021

ASSENTO DO OPERADOR

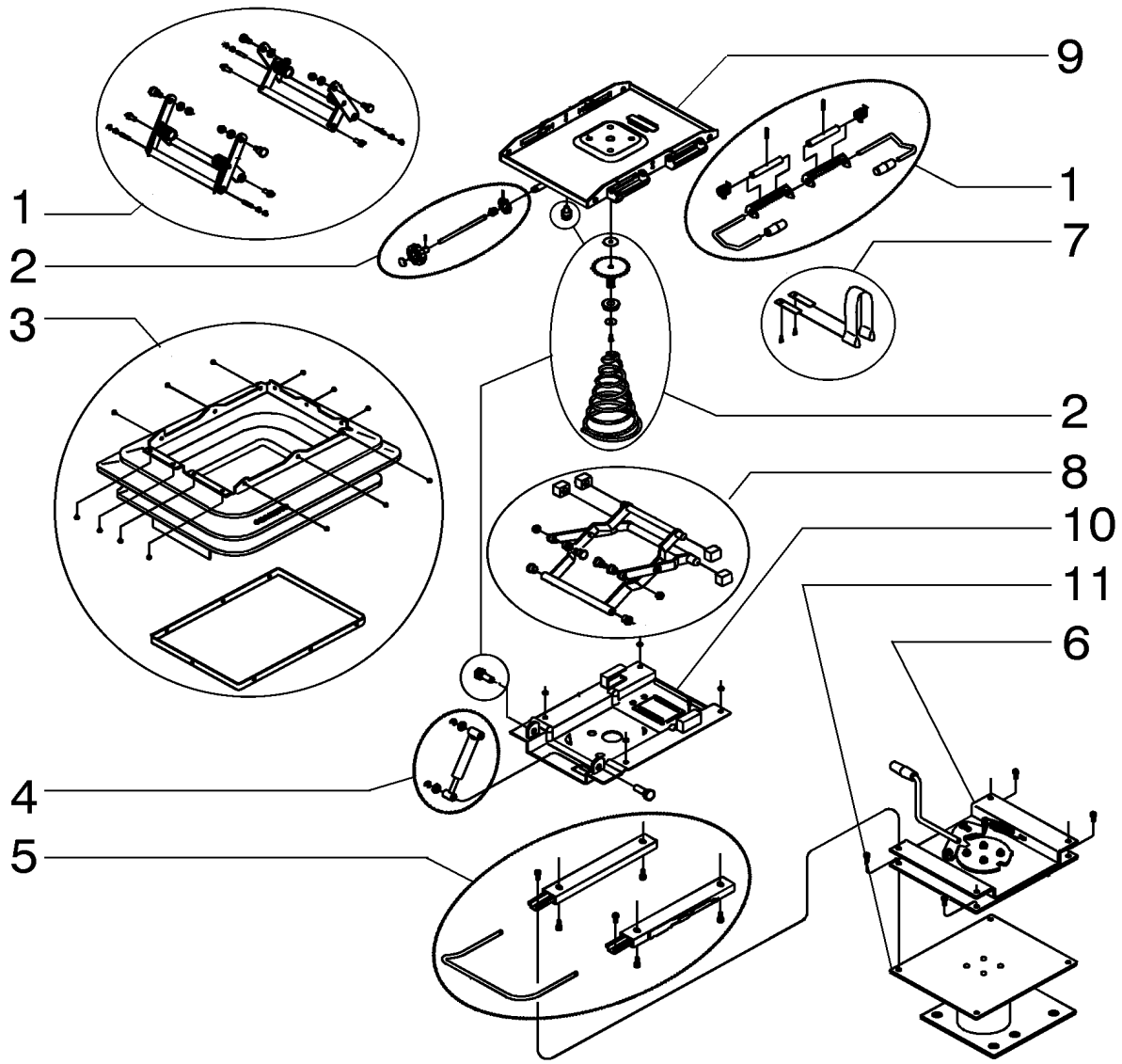

A partir de MAR/2017

ASSENTO DO OPERADOR

REF FN	PART NUMBER	YR/SN	QTY	DESCRIPTION
	47958789		1	BANCO Conjunto, A partir de MAR/2017
1	71103455		1	REGULADOR Kit
2	75313886		1	CJ. REVISAO DO MOTOR Regulator
3	71103447		1	KIT DE VEDAÇÃO Kit
4	71102984		1	CONJUNTO Shock absorber
5	71103449		1	CONJUNTO Regulator
6	47817742		1	CONJUNTO
7	71103448		1	SUPORTE Kit
8	71103446		1	BRAÇO Kit
9	47820605		1	CONJUNTO
10	47820607		1	CONJUNTO
11	47820611		1	SUPORTE

580N-RETRO-CARREGADORA (BRASIL)

90.120.04	01	p1	9/2021

ASSENTO - SUPORTE

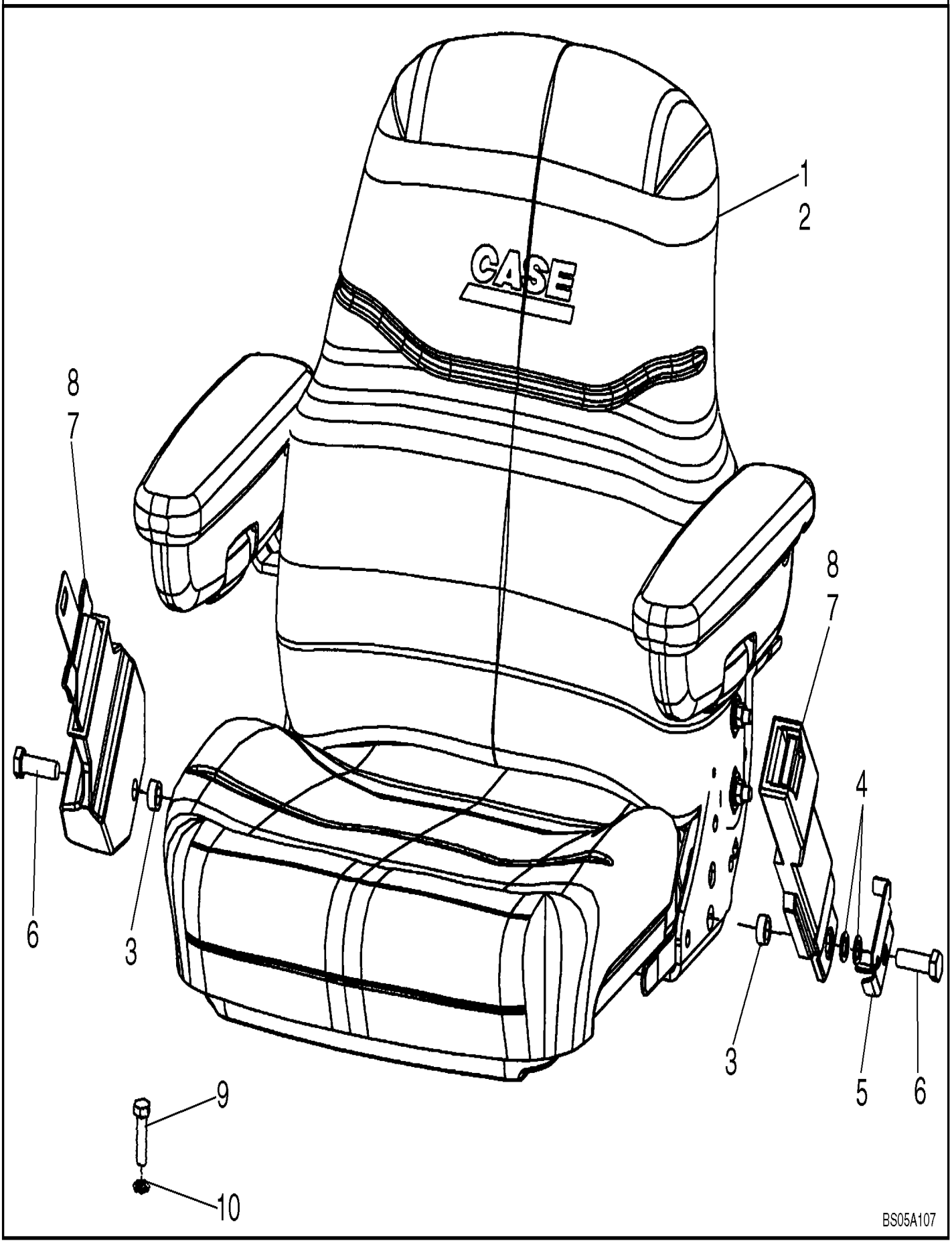

ASSENTO - SUPORTE

REF	FN	PART NUMBER	YR/SN	QTY	DESCRIPTION
1		87399492		1	BANCO Mechanical Suspension, Vinyl, With Armrests; This Seat is Located 19 mm (3/4 in) Farther Forward From Center of Pedestal
2		87399491		1	BANCO Mechanical Suspension, Cloth, With Armrests; This Seat is Located 19 mm (3/4 in) Farther Forward From Center of Pedestal
3		87311572		2	ESPAÇADOR 12.7mm x 19mm x 9mm
4		895-18012		2	ARRUELA PLANA 13.5mm ID x 20mm OD x 2mm Thk Left-Hand Side
5		87310149		1	SUPORTE Belt Mounting
6		614-12040		2	PARAFUSO Hex, M12 x 1.75 x 40mm, Cl 8.8, Full Thd
7		87408888		1	CINTO DE SEGURANÇA 3" (76.20 mm) W Retractable, If used
8		87408889		1	CINTO DE SEGURANÇA 2" (50.80 mm) W If used
9		604-12030		4	PARAFUSO Hex, M12 x 30mm, Cl 8.8 Seat Pedestal to Floor
10		896-15012		4	ARRUELA PLANA 13.5mm ID x 28mm OD x 4mm Thk

580N-RETRO-CARREGADORA (BRASIL)

CONJUNTO DO ASSENTO, SUSPENSÃO MECÂNICA

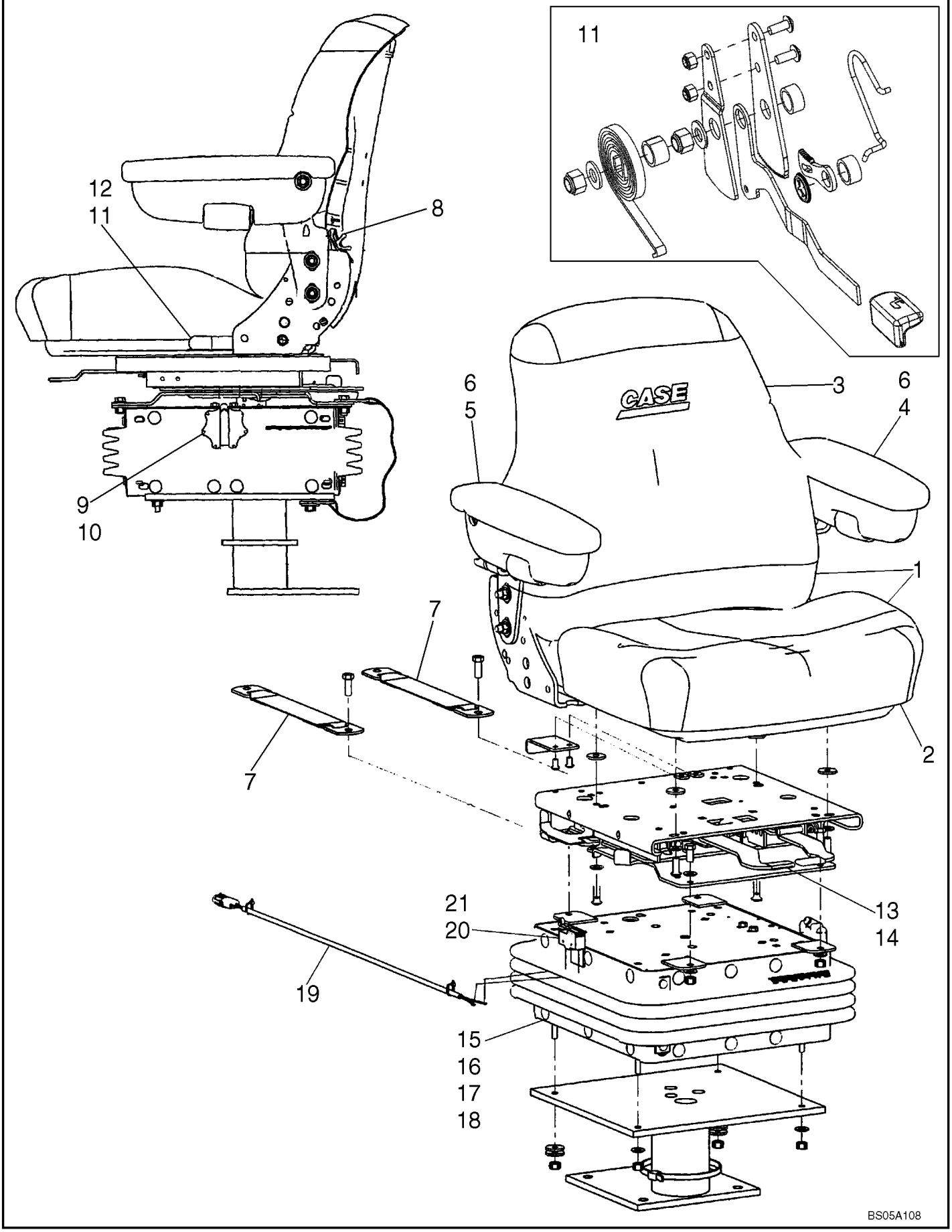

CONJUNTO DO ASSENTO, SUSPENSÃO MECÂNICA

REF FN	PART NUMBER	YR/SN	QTY	DESCRIPTION
	87399492		1	BANCO Vinyl, Mechanical Suspension, This Seat is Located 19 mm (3/4 in) Farther Forward From Center of Pedestal; Incl 1 - 21; Also Incl 87555125 Pedestal Assy; Replaces 87454295 Seat Assy, Which Incl 87349995 Pedestal
	87399491		1	BANCO Cloth, Mechanical Suspension, This Seat is Located 19 mm (3/4 in) Farther Forward From Center of Pedestal; Incl 1 - 21; Also Incl 87555125 Pedestal Assy; Replaces 87454294 Seat Assy, Which Incl 87349995 Pedestal
	87555125		1	SUPORTE Assembly
1	87308118		1	ASSENTO Wheat, Vinyl Top Assy, Vinyl; Incl Back and Seat Cushions
1	87308157		1	ENCOSTO Wheat, Cloth Top Assy, Cloth; Incl Back and Seat Cushions
2	87308119		1	COXIM Wheat, Vinyl Vinyl
2	87308158		1	COXIM Wheat, Cloth Cloth
3	87308127		1	ENCOSTO Wheat, Vinyl Vinyl
3	87308159		1	COXIM Wheat, Cloth Cloth
4	87308153		1	APOIO DE BRAÇO Left-Hand
5	87308152		1	APOIO DE BRAÇO Right-Hand
6	87308154		2	ACESSÓRIO BANCO Kit, Arm Pad; Incl (1) Arm Pad, (1) Screw
7	87308128		1	ACESSÓRIO BANCO Kit, Tether Belt; Incl (2) Tether Belts, (2) Bolts, (4) Washers, (2) Lock Nuts
8	87037462		1	DISP. AJUSTE DE ENCO Lumbar Knob Kit; Incl Knob, 1/8 x 5/8 Roll Pin
	87308130		1	DISP. AJUSTE DE ENCO Kit, Lumbar; Incl (2) Screws, (2) Rivets, (1) Back Support, (1) Lumbar Shaft Yoke
9	123969A1		1	ACESSÓRIO BANCO Kit, Height/Weight Adjustment; Incl (1) Knob, (1) Shaft, (1) 5/32 x 1 in Roll Pin
10	38-11016		1	PINO DE FIXAÇÃO 5/32" x 1", Slotted

580N-RETRO-CARREGADORA (BRASIL)

CONJUNTO DO ASSENTO, SUSPENSÃO MECÂNICA

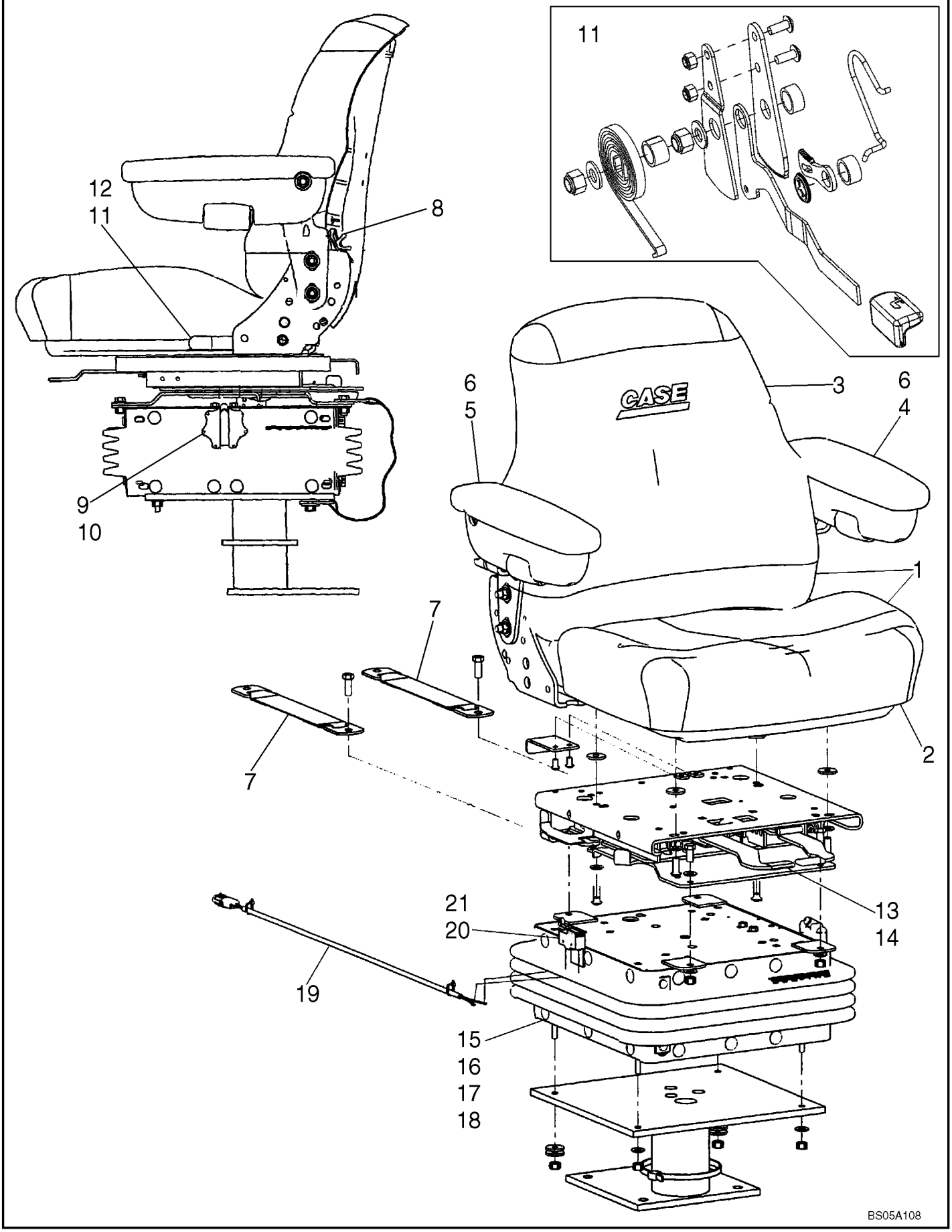

CONJUNTO DO ASSENTO, SUSPENSÃO MECÂNICA

REF FN	PART NUMBER	YR/SN	QTY	DESCRIPTION
	130674A1		1	JOGO Kit, Weight Adjustment; Incl (1) Thrust Washer, (2) Shaft and Gear
	87308145		1	ANEL DE ENCOSTO 2 OD x .6 in ID
11	86994165		1	ACESSÓRIO BANCO Recliner Kit; Incl (2) Brackets, (3) Spacers, (2) Springs, Knob, Latch, Lever, (2) Bolts, (2) Washers, (5) Nuts
12	87416475		1	MAÇANETA Recliner Cap
	87308143		1	SUPORTE ASSENTO Upper Housing, Boxed
	1977725C1		1	DESLIZADOR Kit, Bearing, Slider Block; Incl (4) Tube Bearings, (1) Ride Indicator, (1) A45512 Slider Block, (1) A45515 Slider Block, (1) A45516 Slider Block, (1) NSS Slider Block
13	87308131		1	ACESSÓRIO BANCO Swivel Assembly
14	87308132		1	ROLAMENTO COMPLETO Swivel Bearing; Incl (1) Bolt, (8) Ball Bearings, (1) Clip, (1) Nut, (1) Cotter Pin, (1) Plastic Washer, (1) Ball Retainer
15	87308141		1	SUPORTE ASSENTO Kit, Suspension Assembly, Boxed
16	87308144		1	SUPORTE ASSENTO Suspension Arm, Boxed
17	87308146		1	ACESSÓRIO BANCO Kit, Spring, Suspension
18	87308147		1	ACESSÓRIO BANCO Kit, Boot, Suspension, Boxed; Incl (1) Boot, (26) Buttons
	87308148		1	CILINDRO DE GÁS Kit, Shock Absorber, Boxed; Incl (1) Shock Absorber, (2) Bushings
	51200906		1	SUPORTE Shaft, Suspension
	112884A1		2	EIXO 368mm L Bearing Shaft Weldment, Boxed
	A45504		1	MOLA DA ARRUELA Spring, Square, With Weldnut
	A45505		1	ENGRENAGEM Large Gear and Shaft Weldment
	A45513		1	ENGRENAGEM Gear and Shaft Weldment

580N-RETRO-CARREGADORA (BRASIL)

CONJUNTO DO ASSENTO, SUSPENSÃO MECÂNICA

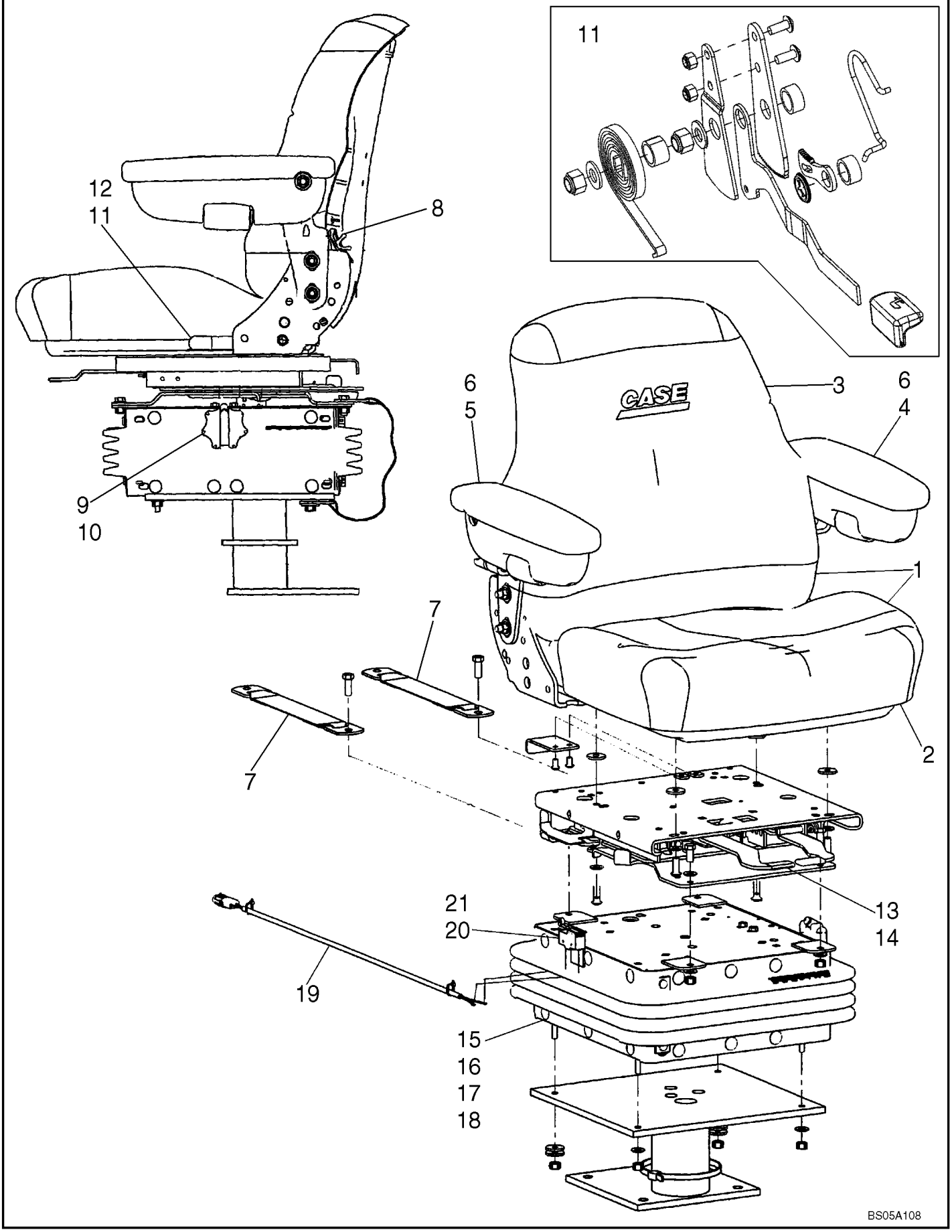

CONJUNTO DO ASSENTO, SUSPENSÃO MECÂNICA

REF FN	PART NUMBER	YR/SN	QTY	DESCRIPTION
	A45054		2	PARA-CHOQUE Neoprene Rubber, Black
	87308142		1	SUPORTE ASSENTO Lower Housing, Boxed
19	87308149		1	CHICOTE
20	87308150		1	INTERRUPTOR Seat
21	87308151		1	ACESSÓRIO BANCO Kit, Switch and Actuator Lever; Incl Switch, Actuator, (4) Screws, (2) Lock Washers, (2) Nuts

580N-RETRO-CARREGADORA (BRASIL)

90.120.05	01	p1	9/2021

ASSENTO DO OPERADOR - SUSPENSÃO A AR

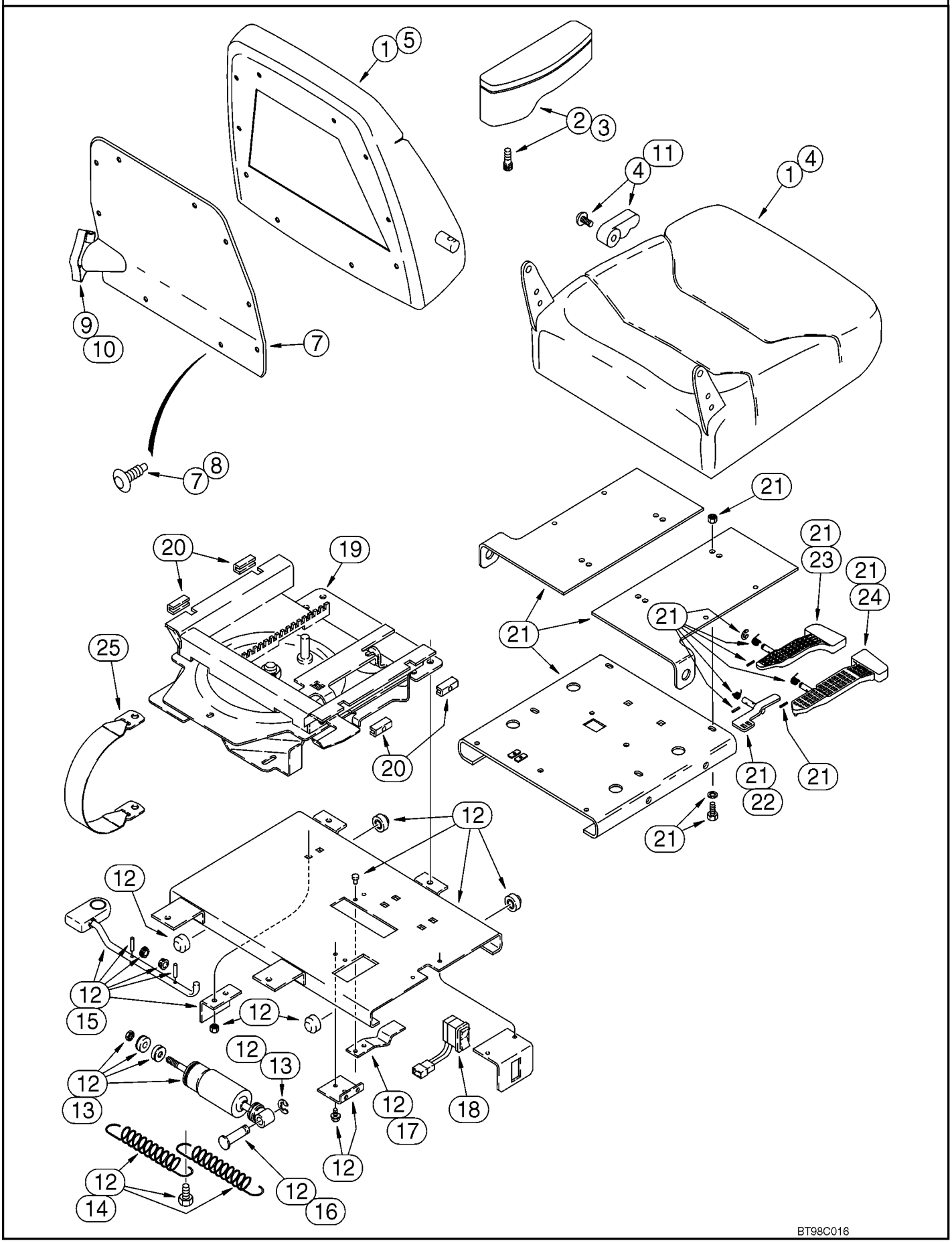

ASSENTO DO OPERADOR - SUSPENSÃO A AR

REF FN	PART NUMBER	YR/SN	QTY	DESCRIPTION
	121414A1		1	FUSÍVEL 20A, Mini, Yellow Not Illustrated
	604-12030		4	PARAFUSO Hex, M12 x 30mm, Cl 8.8
	896-15012		4	ARRUELA PLANA 13.5mm ID x 28mm OD x 4mm Thk
	397137A1		1	SEAT ASSY. Air Suspension Seat, Cloth, With Armrests, Incl 1 - 25; Also Incl Parts On Figure 09-52
1	400981A1		1	CONJUNTO Seat Cushion and Backrest, Incl Seat, Backrest, Backrest Cover and Hardware
2	300659A1		1	CONJUNTO Armrest, Right-Hand, Incl Armrest Knob and Shaft, Groove Pin, Pivot Stud and Screw
3	300661A1		1	CONJUNTO Armrest, Left-Hand, Incl Armrest Knob and Shaft, Groove Pin, Pivot Stud and Screw
4	400837A1		1	CONJUNTO Seat Cushion, With Frame, Incl (5) Clips, (18) Rings, (1) Screw and Recliner Handle
5	400838A1		1	CONJUNTO Backrest Cushion, With Frame, Incl (23) Rings, Lumbar, (2) Screws and (2) Clips
6	176091A1		1	PACKAGE,SERVICE Package of 48 Rings For Cushions, Not Illustrated
7	300664A1		1	CONJUNTO Backrest Cover and Retainers, Incl 8
8	1999693C1		1	CONJUNTO Clip, Package of 14
9	300665A1		1	CONJUNTO Lumbar, Incl Actuator
10	300667A1		1	MAÇANETA Lumbar
11	1987212C1		1	PACOTE Seat Cushion Back Tilt Knob, Incl Knob, Recliner Handle and (1) Screw
12	300670A1		1	CONJUNTO Lateral Isolator Assy, Incl 13 - 17
13	1987219C2		1	JOGO DE PEÇAS Lateral Isolator Shock, Incl Shock Absorber, (1) Bearing, (2) Bushings, (1) Nut, (2) Washers, (1) Spacer, (1) Ring

90.120.05	01	p2	9/2021

ASSENTO DO OPERADOR - SUSPENSÃO A AR

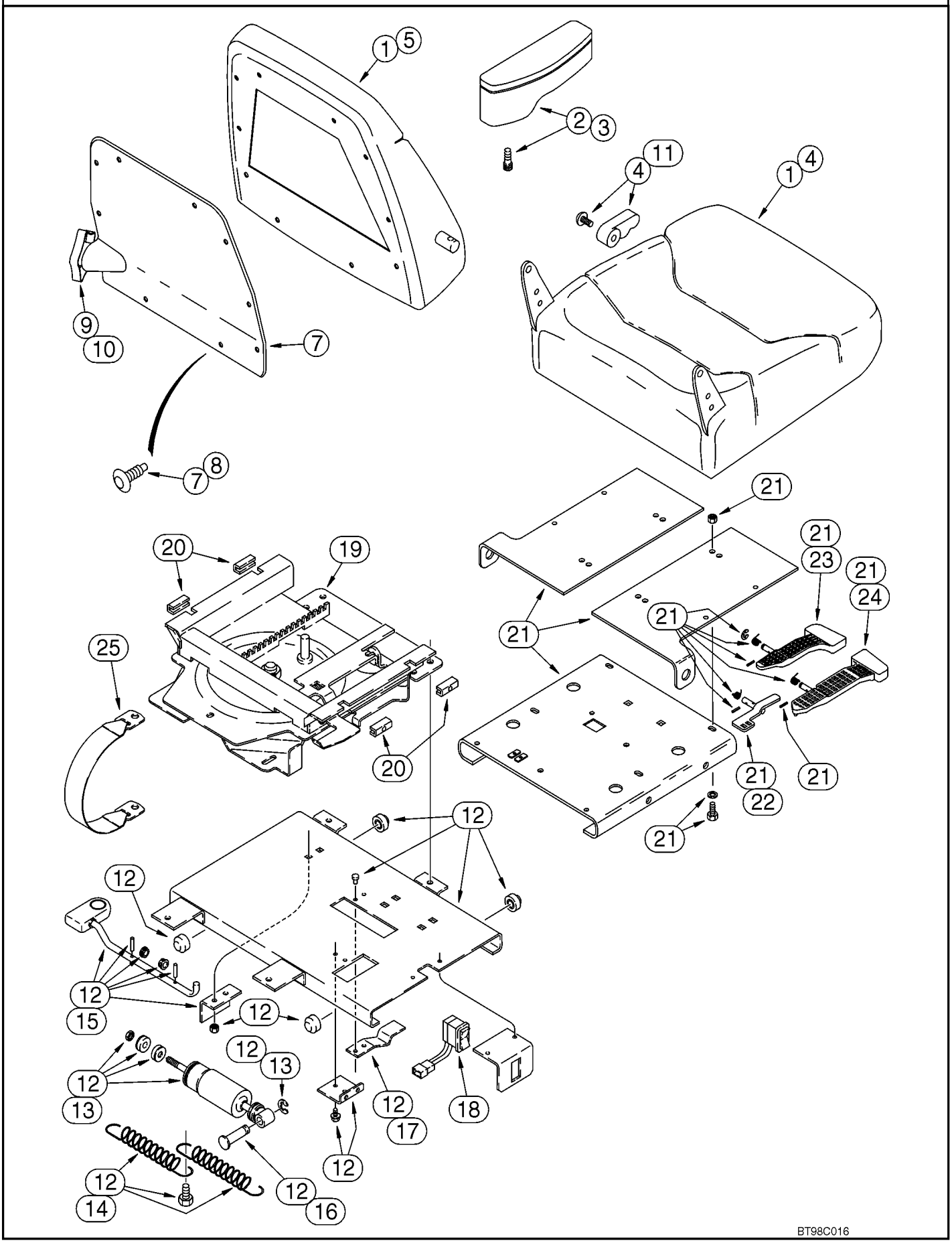

ASSENTO DO OPERADOR - SUSPENSÃO A AR

REF FN	PART NUMBER	YR/SN	QTY	DESCRIPTION
14	1987290C1		1	JOGO DE PEÇAS Spring, Incl (2) Springs, (1) Bolt
15	259054A1		1	JOGO DE PEÇAS Lock, Incl Latch Rod, Bracket, (2) Bearings, Knob, (2) Roll Pins
16	1344025C1		1	PERNO
17	1344026C1		1	MOLA
18	300672A1		1	INTERRUPTOR Rocker, Height Adjustment
	300674A1		1	CHICOTE Swivel Switch, Not Illustrated
19	300675A1		1	CONJUNTO Slide/Swivel Assy, Incl 21
20	300680A1		1	CONJUNTO Slide Blocks, Incl (2) Adjustable Slider Blocks, (2) Stationary Slider Blocks, (2) Setscrews
21	300677A1		1	CONJUNTO Upper Slide Plate Assy, Incl Upper Slide Plate, Slide and Swivel Levers, (3) Springs, (3) Roll Pins, (3) E-Rings and Slide Latch, Incl. Ref 22 - 24
22	300679A1		1	DESLIZADOR Latch
23	300681A1		1	ALAVANCA DE CONTROLE Slide
24	300683A1		1	LEVER Swivel
25	300684A1		1	CINTO DE SEGURANÇA SAFETY BELT

90.120.05	02	p1	9/2021

ASSENTO DO OPERADOR - SUSPENSÃO A AR

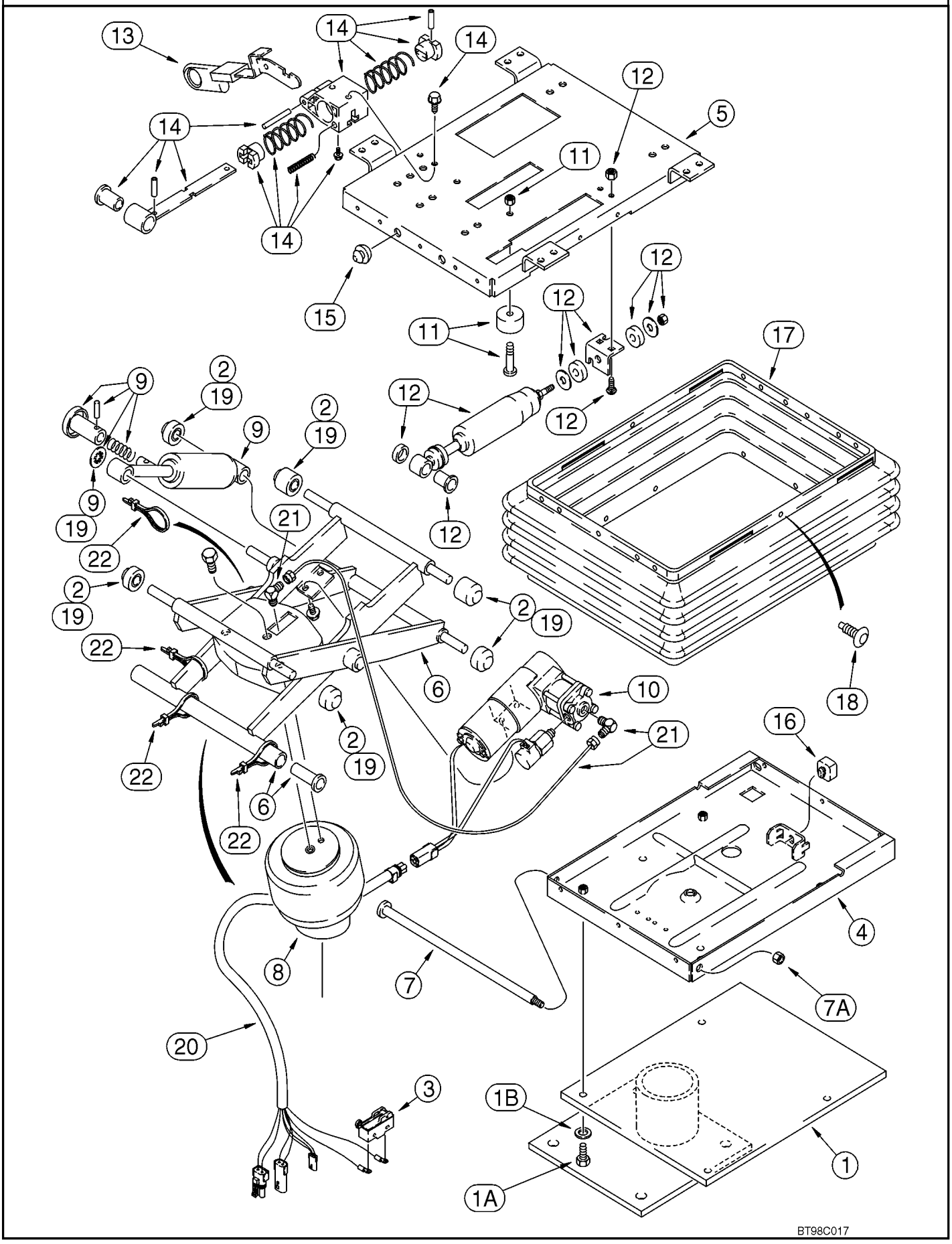

ASSENTO DO OPERADOR - SUSPENSÃO A AR

REF FN	PART NUMBER	YR/SN	QTY	DESCRIPTION
	397137A1		1	SEAT ASSY. Air Suspension Seat, Cloth, With Armrests, Incl 1 - 22; Also Includes Parts On Figure 09-51
1	300669A1		1	SUPORTE Support, Base
1A	614-8025		4	PARAFUSO Hex, M8 x 1.25 x 25mm, Cl 8.8, Full Thd
1B	NSS		2	NO SE VENDE SEPARADO Washer, Incl in 397137A1
	300685A1		1	CONJUNTO Air Suspension Assembly, Incl Parts From Upper To Lower Housing Plates, Incl. Ref 2 - 16, 18 - 22, Includes all items shown except for the boot and pedestal, Ref 1 and 17
2	135512A3		1	PACOTE Roller Bearing, Isolator, Incl (4) Narrow Rollers, (2) Wide Rollers, (1) Bushing, (1) Spacer, (1) Retaining Ring, Isolator
3	D137363		1	INTERRUPTOR Contact, Swivel Limit Switch
4	226560A1		1	HOUSING Lower, With Upper Stop Bracket
5	300688A1		1	HOUSING Upper
6	132862A1		1	IMERSOR Arm, Suspension
7	143786A1		1	EIXO 308.9mm L
7A	230-4216		1	CONTRA PORCA 3/8"-16, GA
8	197793A1		1	MOLA Air Spring, Incl Air Spring, J-Clip and (3) Ties
9	132866A1		1	SHOCK ABSORBER Kit, Incl Shock, (2) Bearings, Fastener, Actuator Arm, Roll Pin, Bracket and Retaining Ring
	132864A1		1	CONJUNTO Kit, Compressor/Valve, Includes Compressor, Valve, Mount, Air Line Tubing, (2) Screws, (2) Sleeves and (2) Nuts, Incl 300689A1, 300690A1
10	300689A1		1	CONJUNTO Compressor/Valve
	300690A1		1	PEÇAS DE MONTAGEM Compressor

580N-RETRO-CARREGADORA (BRASIL)

90.120.05	02	p2	9/2021

ASSENTO DO OPERADOR - SUSPENSÃO A AR

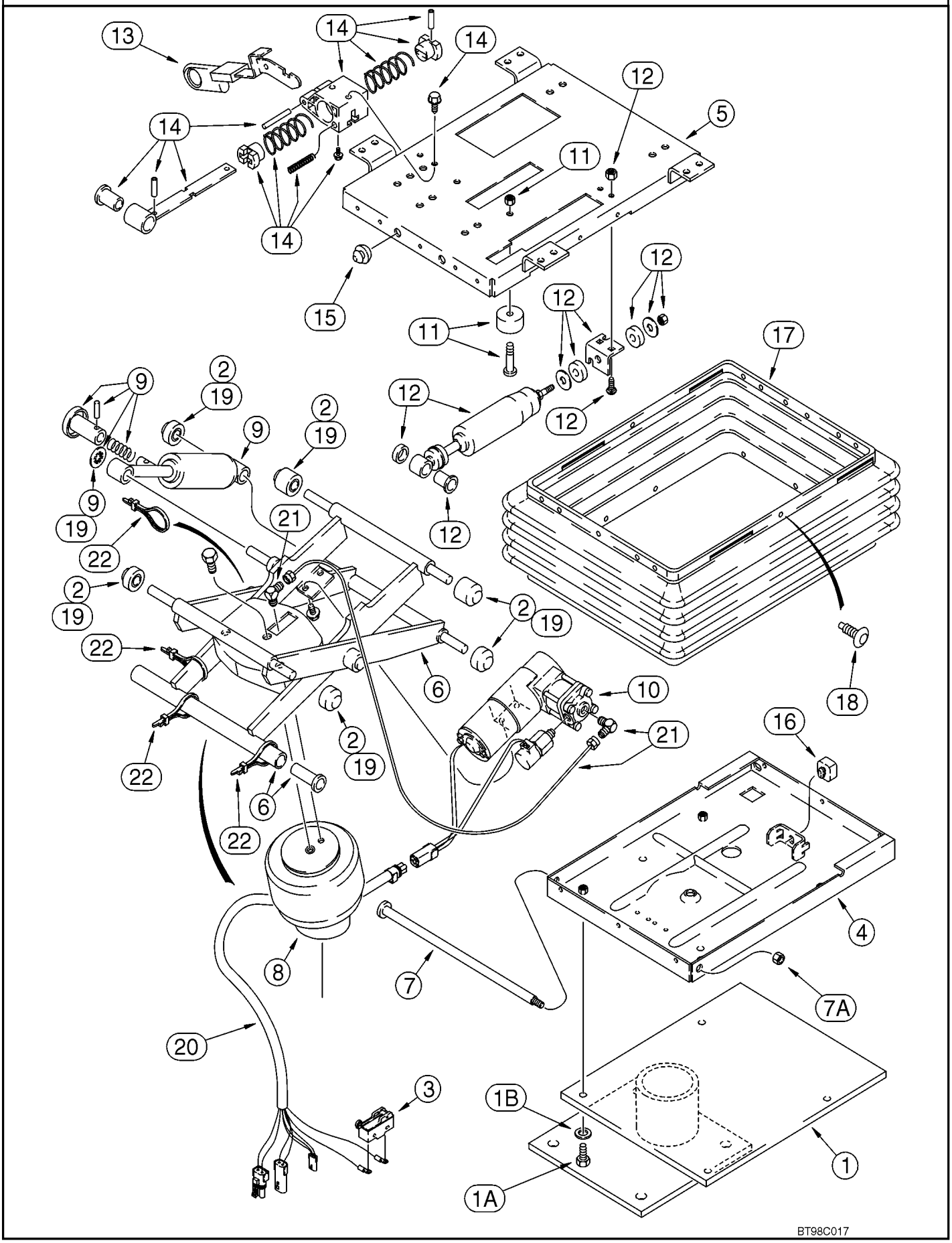

ASSENTO DO OPERADOR - SUSPENSÃO A AR

REF FN	PART NUMBER	YR/SN	QTY	DESCRIPTION
11	180593A1		1	CONJUNTO Bumper, Incl 231-1444, 340-12520
	231-1444		2	PORCA 1/4"-20, GB
	340-12520		2	PARAFUSO Cross Pan Hd, 1/4"-20 x 1 1/4"
12	300691A1		1	SPARE PART SET Fore/Aft Isolator Latch, Incl Shock Absorber, (3) Nuts, (2) Washers, (2) Grommets, (1) Bearing and (15) Clips
13	1981850C1		1	MAÇANETA Knob, Isolator Control, Fore/Aft
14	300692A1		1	SPARE PART SET Fore/Aft Isolator Latch, Incl Latch Assy and (2) Screws
15	133422A1		2	PARA-CHOQUE Rubber
16	A45054		1	PARA-CHOQUE Neoprene Seat
17	133421A1		1	PACOTE Boot, With Pins
18	132872A1		1	CONJUNTO Boot Pin, Package of 23 Retainers and (3) Dome Nuts
19	180594A3		1	CONJUNTO Rollers and Bearings, Includes (2) Bushings, (6) Rollers, (1) Push Nut, (5) Bearings and (2) Spacers, Incl 131-425 Nut
	131-425		1	PORCA DE PRESSÃO Push, 1/2"
20	300896A1		1	CHICOTE
21	1990548C4		1	CONJUNTO Air Line and Fittings, Includes (2) Elbows, (1) Tee, (2) Adapters, 3.5 Feet Nylon Tubing, (5) Ties and (1) J-Clip, Incl 22
22	L18337		4	BRAÇADEIRA DE CABO 9.95"-12.1" lg CABLE STRAP 15 in

90.120.06	01	p1	9/2021

CONJUNTO DO ASSENTO STANDARD - SUPORTE

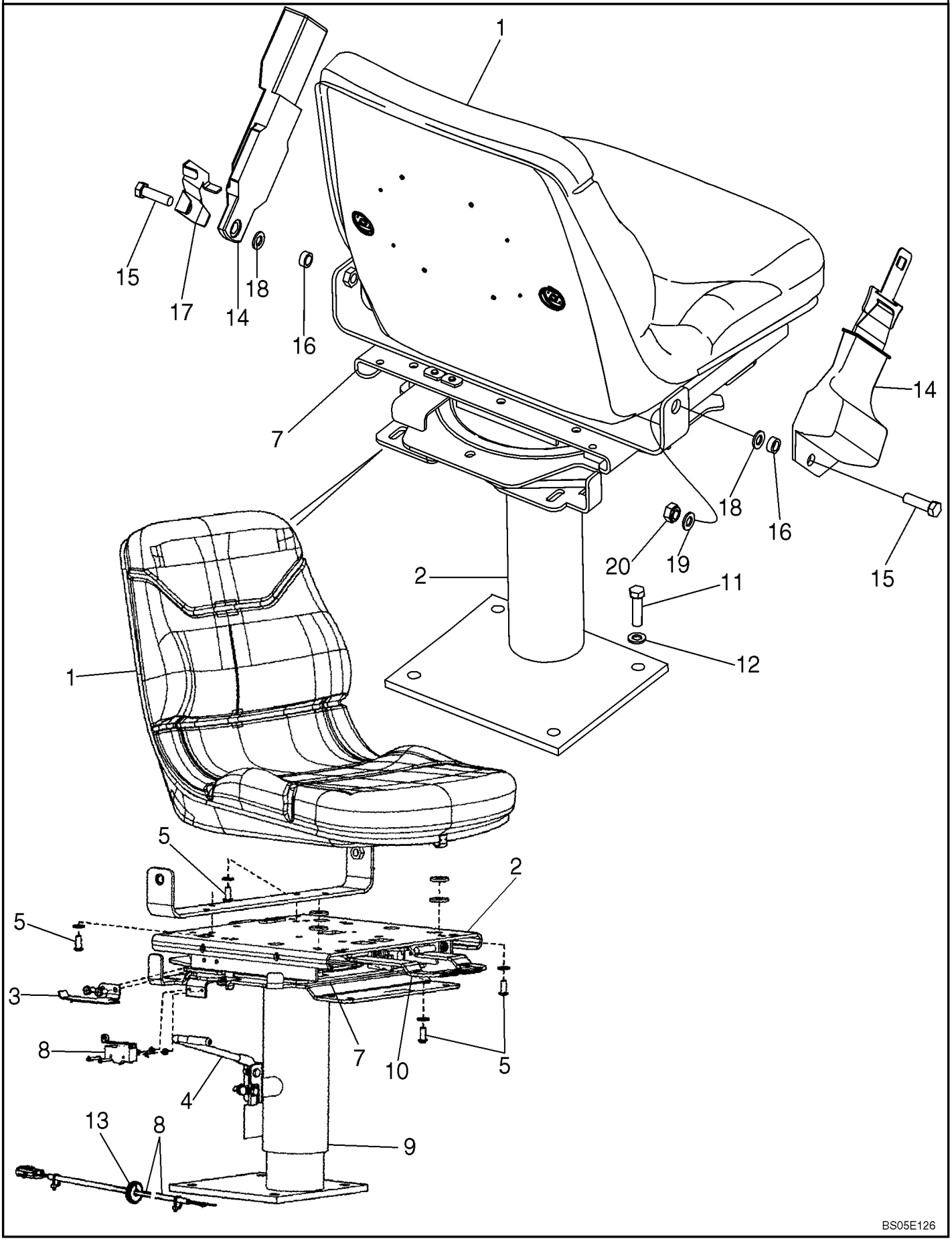

CONJUNTO DO ASSENTO STANDARD - SUPORTE

REF FN	PART NUMBER	YR/SN	QTY	DESCRIPTION
	87454292		1	SEAT ASSY. Standard, Vinyl, Without Armrest, Sears Brand; Includes Seat, Swivel and Pedestal, and Swivel Bearing Kit, Ref 1 - 10
1	87338681		1	ENCOSTO Seat Only
2	87346606		1	ACESSÓRIO BANCO Swivel and Pedestal; Component Parts Not Serviced Separately
3	87346607		1	ACESSÓRIO BANCO Lever, Switch Actuator
4	87346611		1	ACESSÓRIO BANCO Handle, Height Adjustment
5	87346612		4	ACESSÓRIO BANCO Button Head Screw, 5/16 x 3/4
6	87346615		1	ACESSÓRIO BANCO Spring Not Illustrated
7	87308132		1	ROLAMENTO COMPLETO Swivel Bearing; Includes (1) Bolt, (8) Bearings, (1) Clip, (1) Nut, (1) Cotter Pin, (1) Plastic Washer, (1) Ball Retainer; Component Parts Not Serviced Separately
8	87346625		1	CONJUNTO Kit, Switch/Harness, Adj. Height
9	87346633		1	ACESSÓRIO BANCO Kit, Pedestal
10	87346634		1	ACESSÓRIO BANCO Kit, Slide/Swivel
11	604-12030		4	PARAFUSO Hex, M12 x 30mm, Cl 8.8
12	896-15012		4	ARRUELA PLANA 13.5mm ID x 28mm OD x 4mm Thk
13	248-2373		1	PASSA-FIOS 1/2" ID x 1 1/4" Groove Dia, Str Cut
14	87408888		1	CINTO DE SEGURANÇA 3" (76.20 mm) W Retractable, If used
14	87408889		1	CINTO DE SEGURANÇA 2" (50.80 mm) W Retractable, If used
15	414-724		2	PARAFUSO Hex, 7/16" - 20 x 1-1/2", Gr 5
16	87311572		2	ESPAÇADOR 12.7mm x 19mm x 9mm

580N-RETRO-CARREGADORA (BRASIL)

90.120.06	01	p2	9/2021

CONJUNTO DO ASSENTO STANDARD - SUPORTE

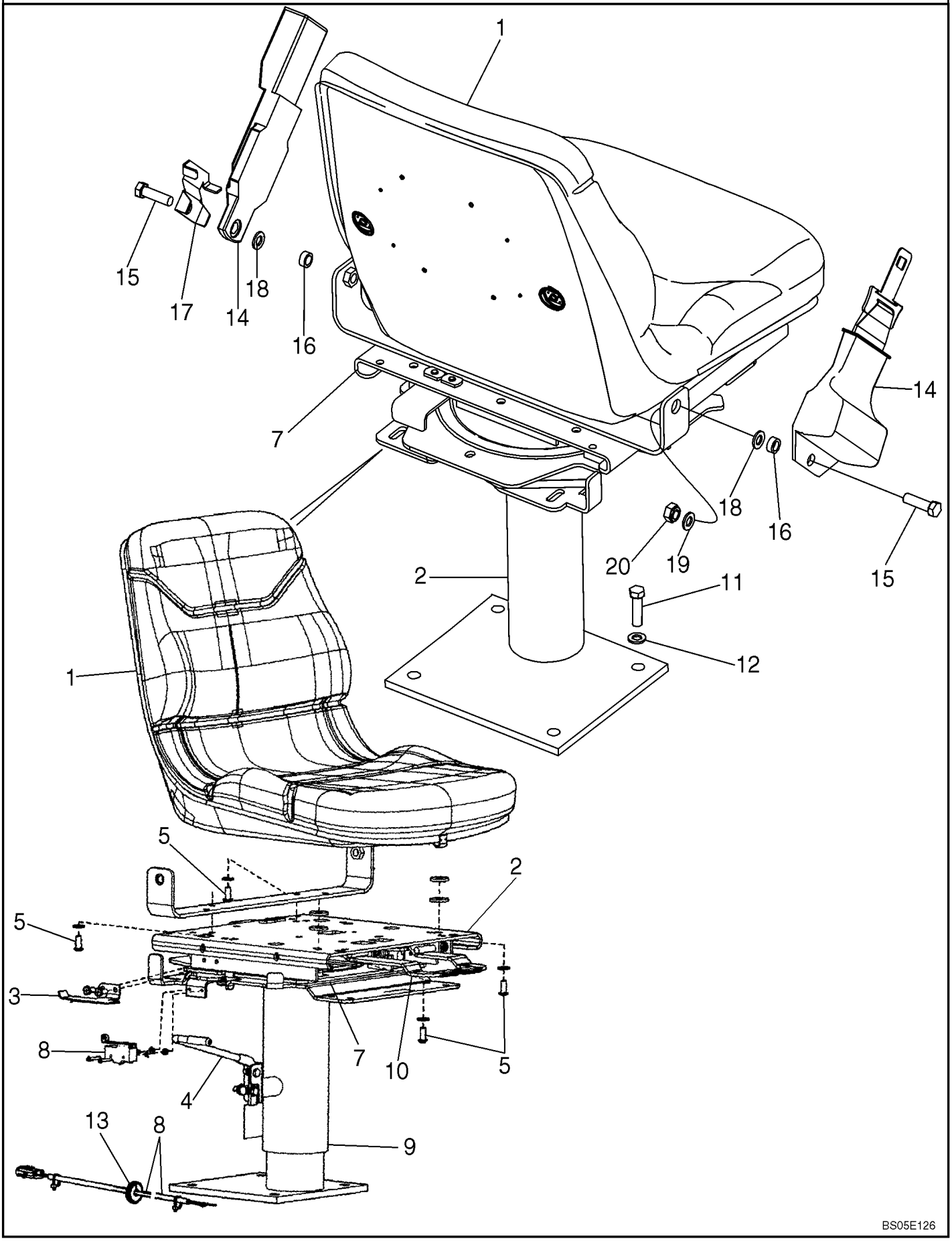

CONJUNTO DO ASSENTO STANDARD - SUPORTE

REF FN	PART NUMBER	YR/SN	QTY	DESCRIPTION
17	87310149		1	SUPORTE Left-Hand; Seat Belt Mounting/Standard Seat
18	495-81169		2	ARRUELA PLANA 17/32" x 2 1/2" x .120"
19	496-81010		4	ARRUELA PLANA 15/32 x 1 x 7/64
20	232-4617		2	CONTRA PORCA 7/16"-20, GC

580N-RETRO-CARREGADORA (BRASIL)

90.120.07	01	p1	9/2021

SEAT AIR SUSPENSION, CLOTH, CUSHION, ARMREST, COMPONENTS

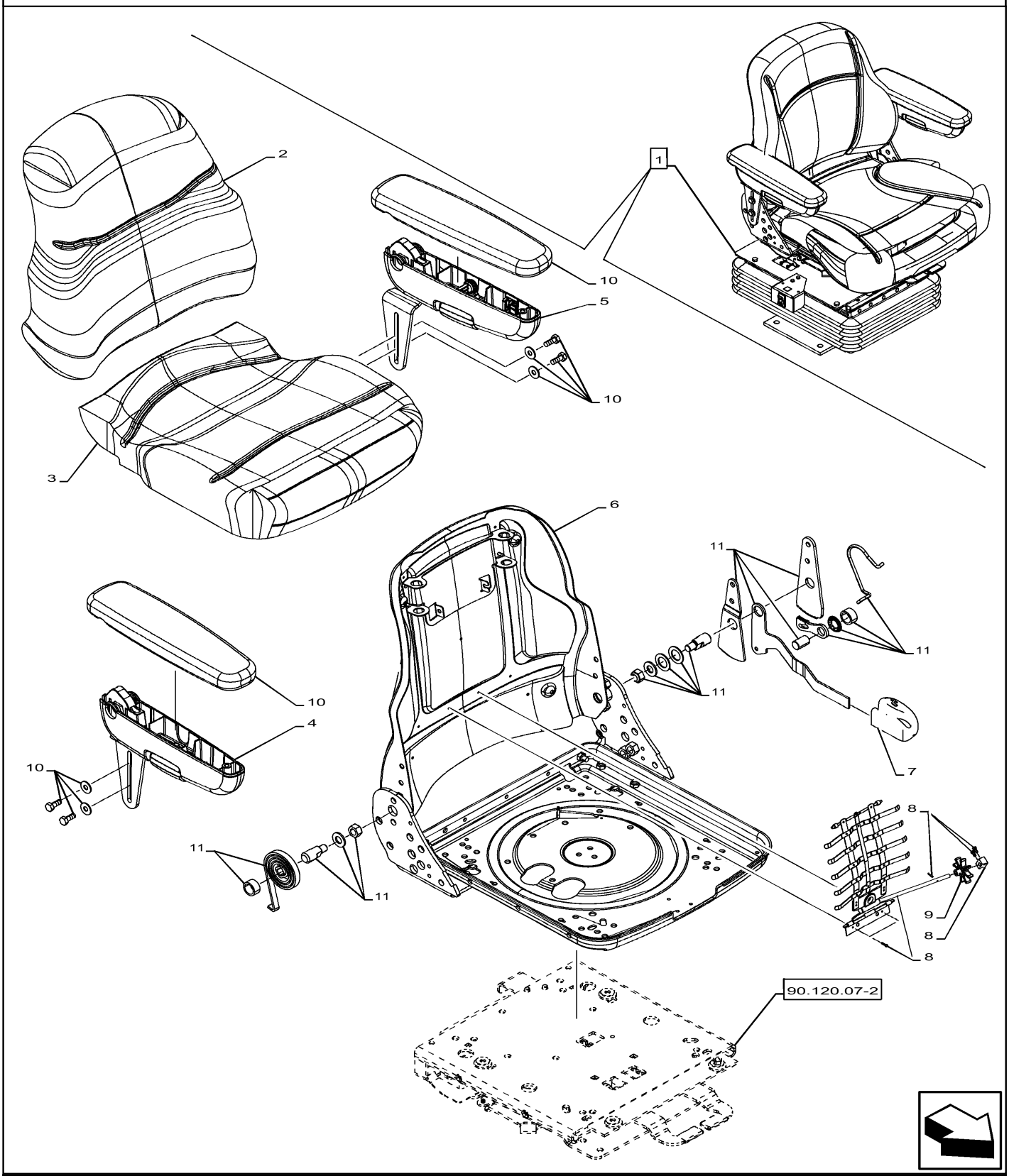

A partir de JAN/2017

SEAT AIR SUSPENSION, CLOTH, CUSHION, ARMREST, COMPONENTS

REF	FN	PART NUMBER	YR/SN	QTY	DESCRIPTION
1	1	47945898		1	BANCO ASSY, Cloth, Gray Fabric, Incl 2 - 11
2		47944830		1	ENCOSTO Vinyl, Grey Gray Fabric
3		47944829		1	COXIM Vinyl, Grey Gray Fabric
4		87308152		1	APOIO DE BRAÇO RH
5		87308153		1	APOIO DE BRAÇO LH
6		47944828		1	ENCOSTO
7	2	87339800		1	MAÇANETA Recliner
7	3	87416475		1	MAÇANETA Recliner
8		87308130		1	DISP. AJUSTE DE ENCO Lumbar Sears
9		87037462		1	DISP. AJUSTE DE ENCO Lumbar Knob
10		87308154		2	ACESSÓRIO BANCO Arm Pad
11		86994165		1	ACESSÓRIO BANCO Service Recliner

(1) See also Driver Seat Components in Figures 90.120.07[01], 90.120.07[02], 90.120.07[03], 90.120.07[04] and 90.120.07[05]

(2) BSN

(3) ASN

580N-RETRO-CARREGADORA (BRASIL)

90.120.07	02	p1	9/2021

SEAT AIR SUSPENSION, CLOTH, SWIVEL PIVOT, COMPONENTS

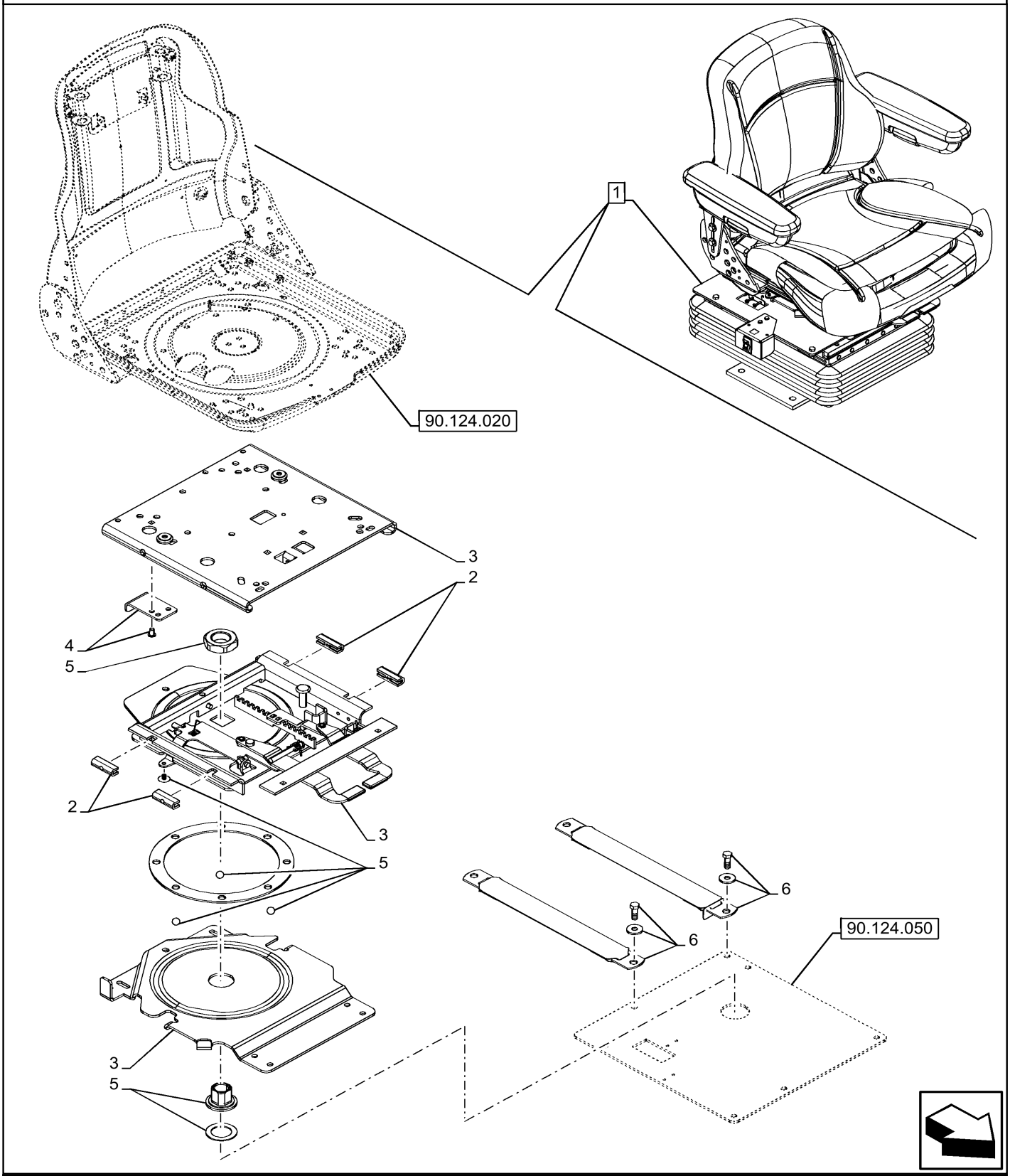

A partir de JAN/2017

SEAT AIR SUSPENSION, CLOTH, SWIVEL PIVOT, COMPONENTS

REF	FN	PART NUMBER	YR/SN	QTY	DESCRIPTION
1	1	47945898		1	BANCO ASSY, Cloth, Gray Fabric Incl 2 - 6
2		300680A1		1	CONJUNTO Slide Puck
3		87308131		1	ACESSÓRIO BANCO Swivel Sears
4		84174986		1	SUPORTE Front Stop
5		87308132		1	ROLAMENTO COMPLETO Swivel
6		87475826		1	KIT DE SERVIÇO Tether Belt

(1) See also Driver Seat Components in Figures 90.120.08[01], 90.120.08[02], 90.120.08[03], 90.120.08[04] and 90.120.08[05]

90.120.07	03	p1	9/2021

SEAT AIR SUSPENSION, CLOTH, SUSPENSION, COMPONENTS

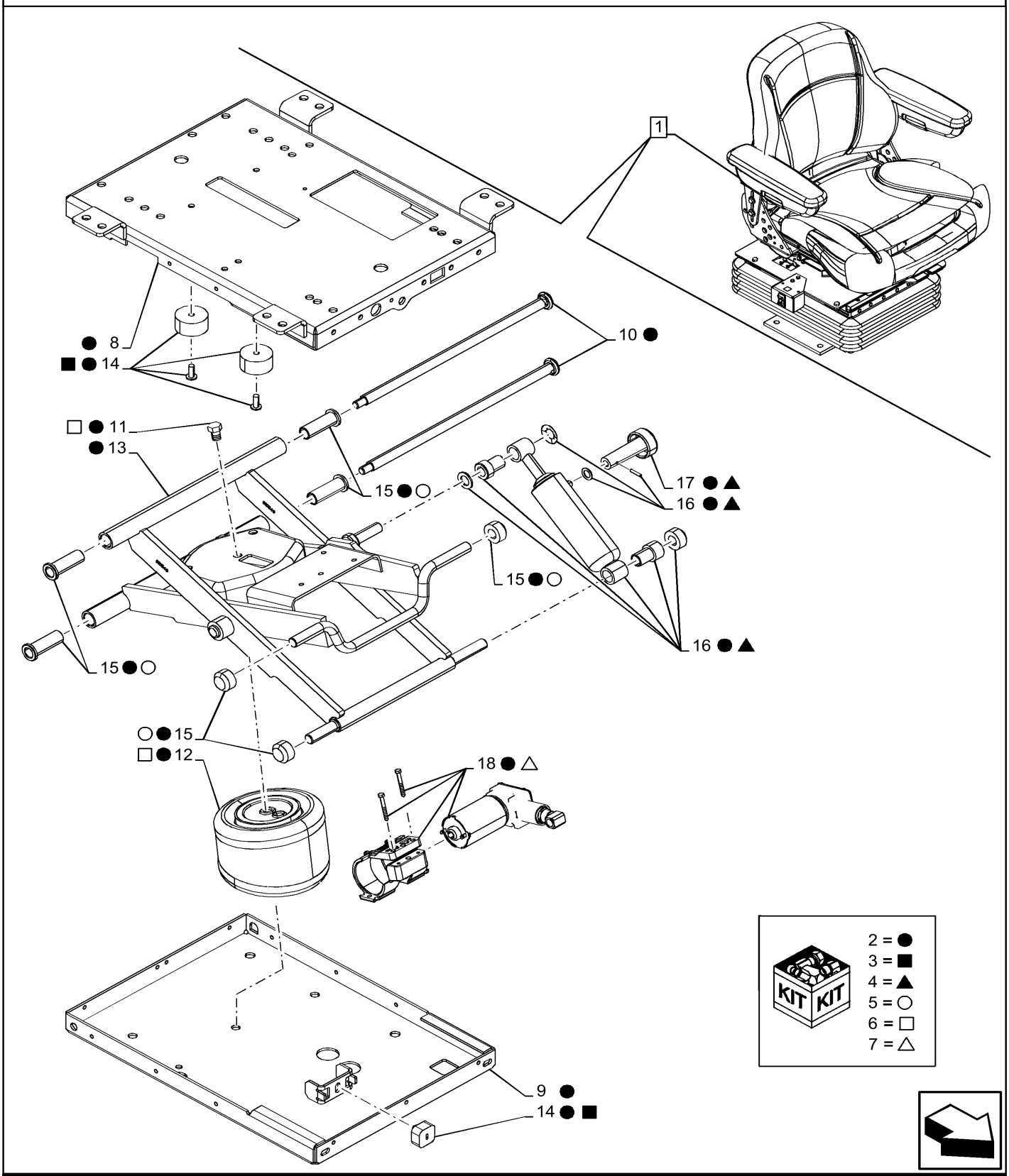

A partir de JAN/2017

SEAT AIR SUSPENSION, CLOTH, SUSPENSION, COMPONENTS

REF	FN	PART NUMBER	YR/SN	QTY	DESCRIPTION
1	1	47945898		1	BANCO ASSY, Cloth, Gray Fabric Incl 2 - 18
2		84276127		1	KIT DE SERVIÇO ASSY, Air Suspension, Incl 3 - 18
3		87475838		1	KIT DE SERVIÇO Bumper
4		87475837		1	KIT DE SERVIÇO ASSY, Shock Absorber, Incl 16, 17
5		87475841		1	JOGO DE ROLAMENTOS
6		87475834		1	KIT DE SERVIÇO Airline and Fitting
7		87475827		1	KIT DE SERVIÇO Compressor, Ind. Boxed Service
8		87475830		1	KIT DE SERVIÇO Upper Housing Weldment
9		86556264		1	ALOJAMENTO Lower Housing Weldment
10		143786A1		2	EIXO 308.9mm L
11		333279A2		1	CONJUNTO Air Spring Service
12		9845760		1	MOLA 91mm OD x 131mm L Air
13		87475831		1	KIT DE SERVIÇO Suspension Arm Weldment
14		NSS		1	NO SE VENDE SEPARADO Bumper, Incl in 2, Incl in 1
15		NSS		1	NO SE VENDE SEPARADO Roller, Incl in 2, Incl in 1
16		NSS		1	NO SE VENDE SEPARADO Shock Absorber, Incl in 2, Incl in 1
17		87347974		1	KIT DE SERVIÇO Knob
18		NSS		1	NO SE VENDE SEPARADO Compressor, Incl in 2, 7, Incl in 1

(1) See also Driver Seat Components in Figures 90.120.07[01], 90.120.07[02], 90.120.07[03], 90.120.07[04] and 90.120.07[05]

580N-RETRO-CARREGADORA (BRASIL)

90.120.07	04	p1	9/2021

CAB, SEAT AIR SUSPENSION, CLOTH, BELLOWS, PEDESTAL, COMPONENTS

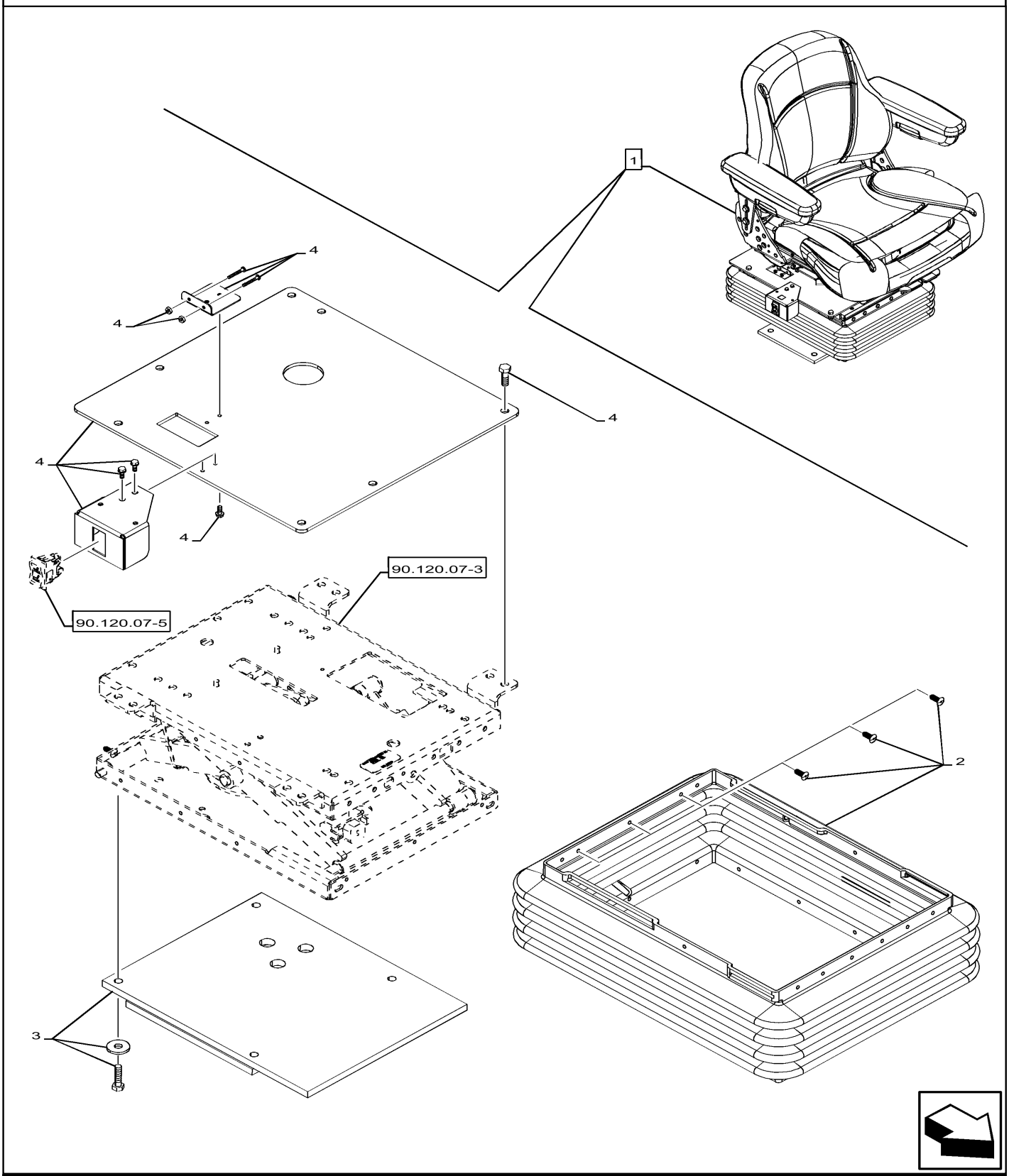

A partir de JAN/2017

CAB, SEAT AIR SUSPENSION, CLOTH, BELLOWS, PEDESTAL, COMPONENTS

REF	FN	PART NUMBER	YR/SN	QTY	DESCRIPTION
1	1	47945898		1	BANCO ASSY, Cloth, Gray Fabric Incl 2 - 4
2		84468479		1	CONJUNTO Boots Part
3		87475833		1	KIT DE SERVIÇO Pedestal
4		84468480		1	CONJUNTO Swivel Switch

(1) See also Driver Seat Components in Figures 90.120.07[01], 90.120.07[02], 90.120.07[03], 90.120.07[04] and 90.120.07[05]

580N-RETRO-CARREGADORA (BRASIL)

90.120.07	05	p1	9/2021

CAB, SEAT AIR SUSPENSION, CLOTH, SWITCH, HARNESS

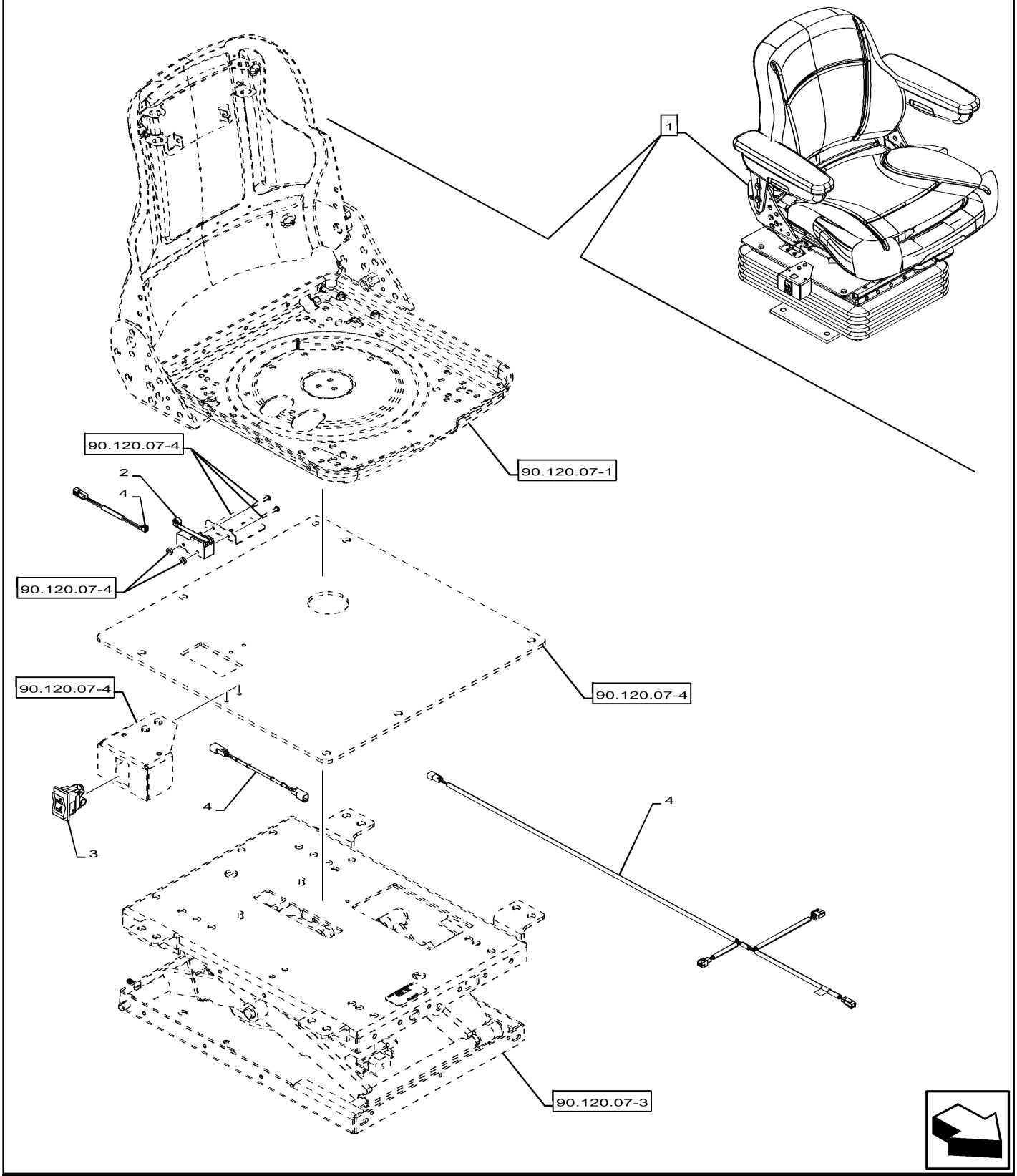

A partir de JAN/2017

CAB, SEAT AIR SUSPENSION, CLOTH, SWITCH, HARNESS

REF	FN	PART NUMBER	YR/SN	QTY	DESCRIPTION
1	1	47945898		1	BANCO ASSY, Cloth, Gray Fabric Incl 2 - 4
2	2	84276125		1	INTERRUPTOR, BOTAO Push Button
3		87475861		1	TECLA
4		84276128		1	KIT DE SERVIÇO Wire Harness

(1) See also Driver Seat Components in Figures 90.120.07[01], 90.120.07[02], 90.120.07[03], 90.120.07[04] and 90.120.07[05]

(2) BSN

580N-RETRO-CARREGADORA (BRASIL)

90.120.08	01	p1	9/2021

SEAT AIR SUSPENSION, CLOTH, CUSHION, ARMREST, COMPONENTS

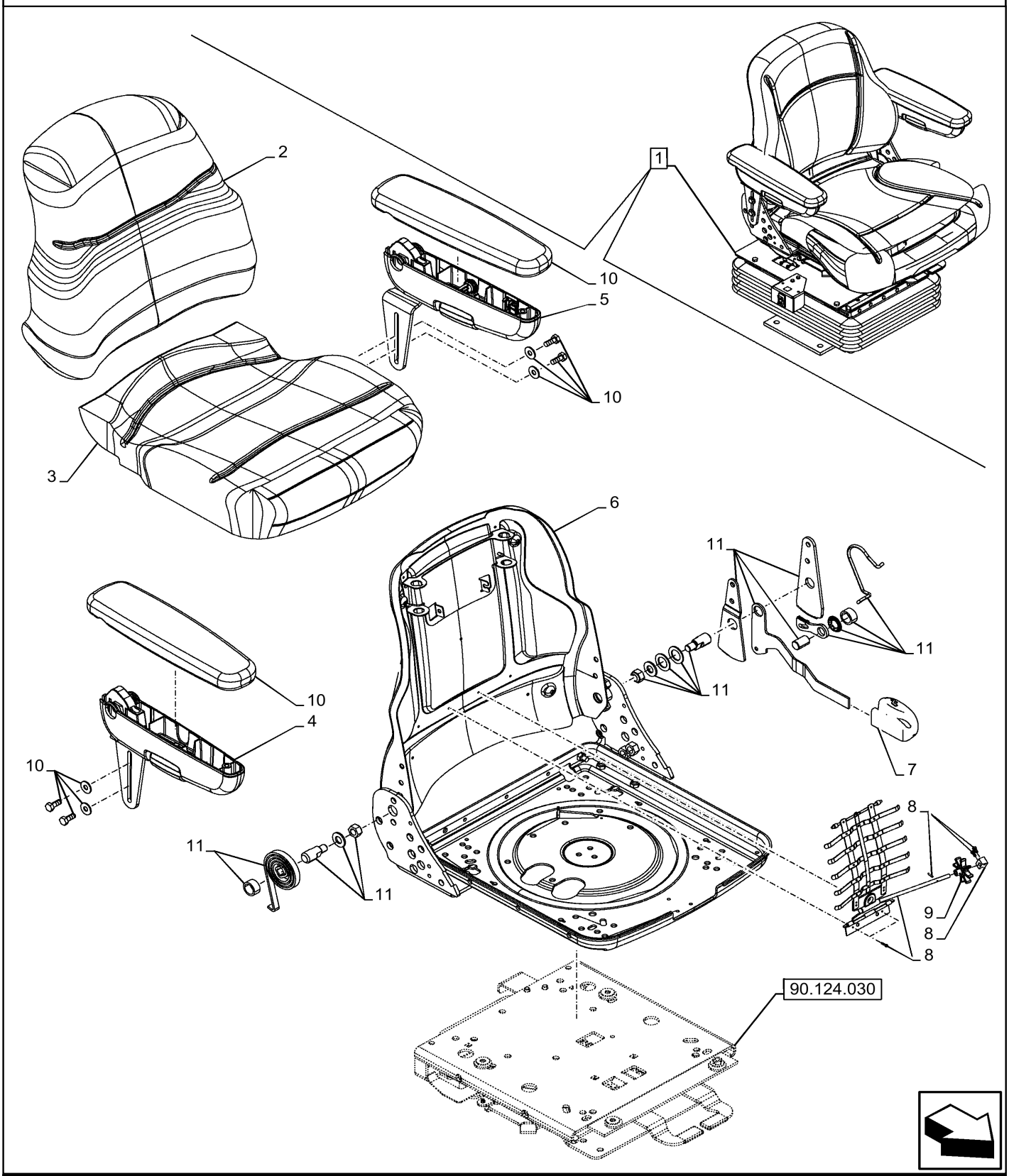

A partir de JAN/2017

SEAT AIR SUSPENSION, CLOTH, CUSHION, ARMREST, COMPONENTS

REF	FN	PART NUMBER	YR/SN	QTY	DESCRIPTION
1	1	47945898		1	BANCO ASSY, Cloth, Gray Fabric, Incl 2 - 11
2		47946000		1	ENCOSTO Gray Fabric
3		47945895		1	COXIM Fabric, Grey Gray Fabric
4		87308152		1	APOIO DE BRAÇO RH
5		87308153		1	APOIO DE BRAÇO LH
6		47945892		1	ENCOSTO
7	2	87339800		1	MAÇANETA Recliner
7	3	87416475		1	MAÇANETA Recliner
8		87308130		1	DISP. AJUSTE DE ENCO Lumbar Sears
9		87037462		1	DISP. AJUSTE DE ENCO Lumbar Knob
10		87308154		2	ACESSÓRIO BANCO Arm Pad
11		86994165		1	ACESSÓRIO BANCO Service Recliner

(1) See also Driver Seat Components in Figures 55.512.260, 90.124.030, 90.124.040, 90.124.050

(2) BSN

(3) ASN

580N-RETRO-CARREGADORA (BRASIL)

90.120.08	02	p1	9/2021

SEAT AIR SUSPENSION, CLOTH, SWIVEL PIVOT, COMPONENTS

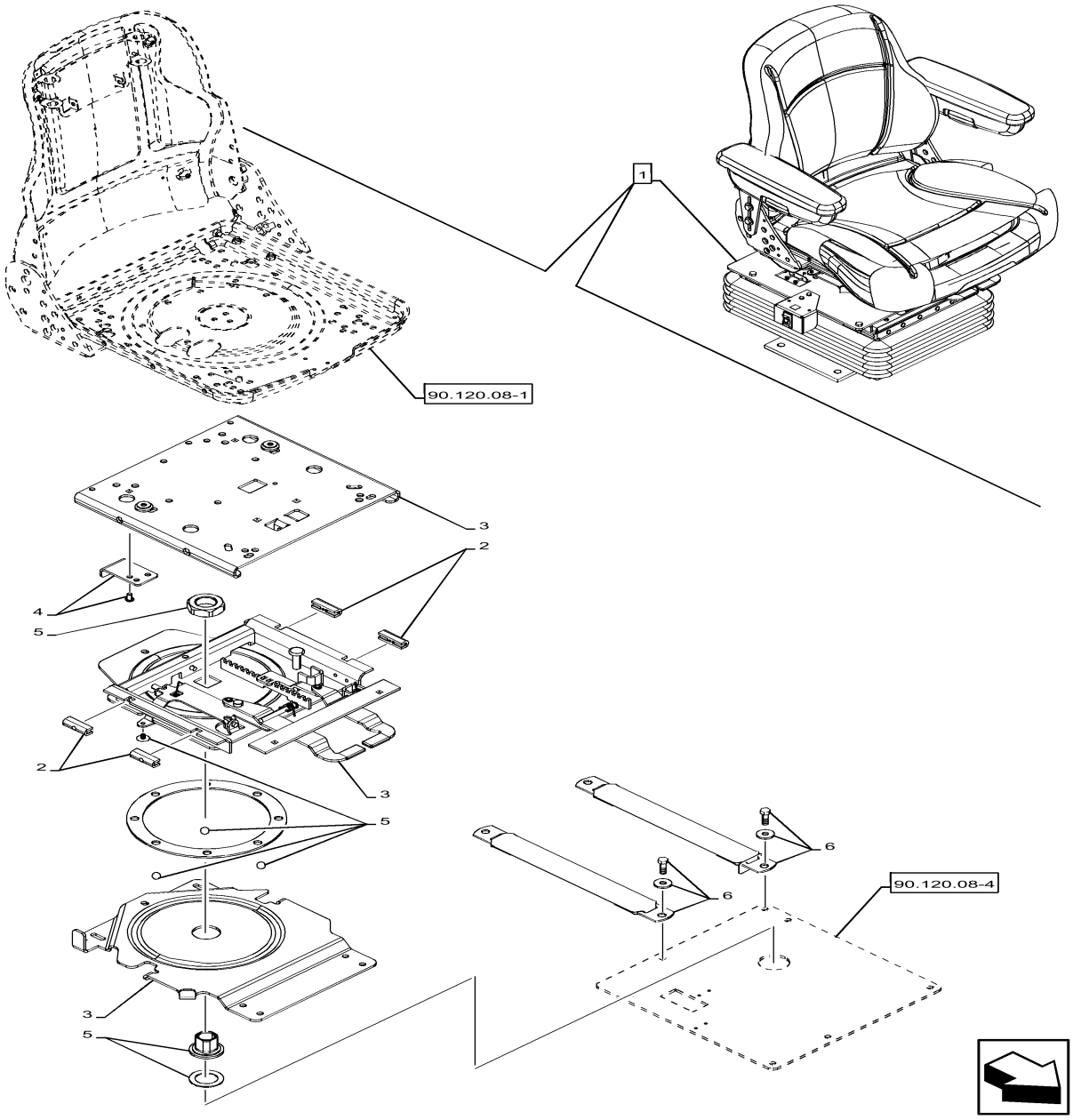

A partir de JAN/2017

SEAT AIR SUSPENSION, CLOTH, SWIVEL PIVOT, COMPONENTS

REF	FN	PART NUMBER	YR/SN	QTY	DESCRIPTION
1	1	47946001		1	BANCO ASSY, Vinyl, Incl 2 - 6
2		300680A1		1	CONJUNTO Slide Puck
3		87308131		1	ACESSÓRIO BANCO Swivel Sears
4		84174986		1	SUPORTE Front Stop
5		87308132		1	ROLAMENTO COMPLETO Swivel
6		87475826		1	KIT DE SERVIÇO Tether Belt

(1) See also Driver Seat Components in Figures 90.120.08[01], 90.120.08[02], 90.120.08[03], 90.120.08[04] and 90.120.08[05]

90.120.08	03	p1	9/2021

SEAT AIR SUSPENSION, CLOTH, SUSPENSION, COMPONENTS

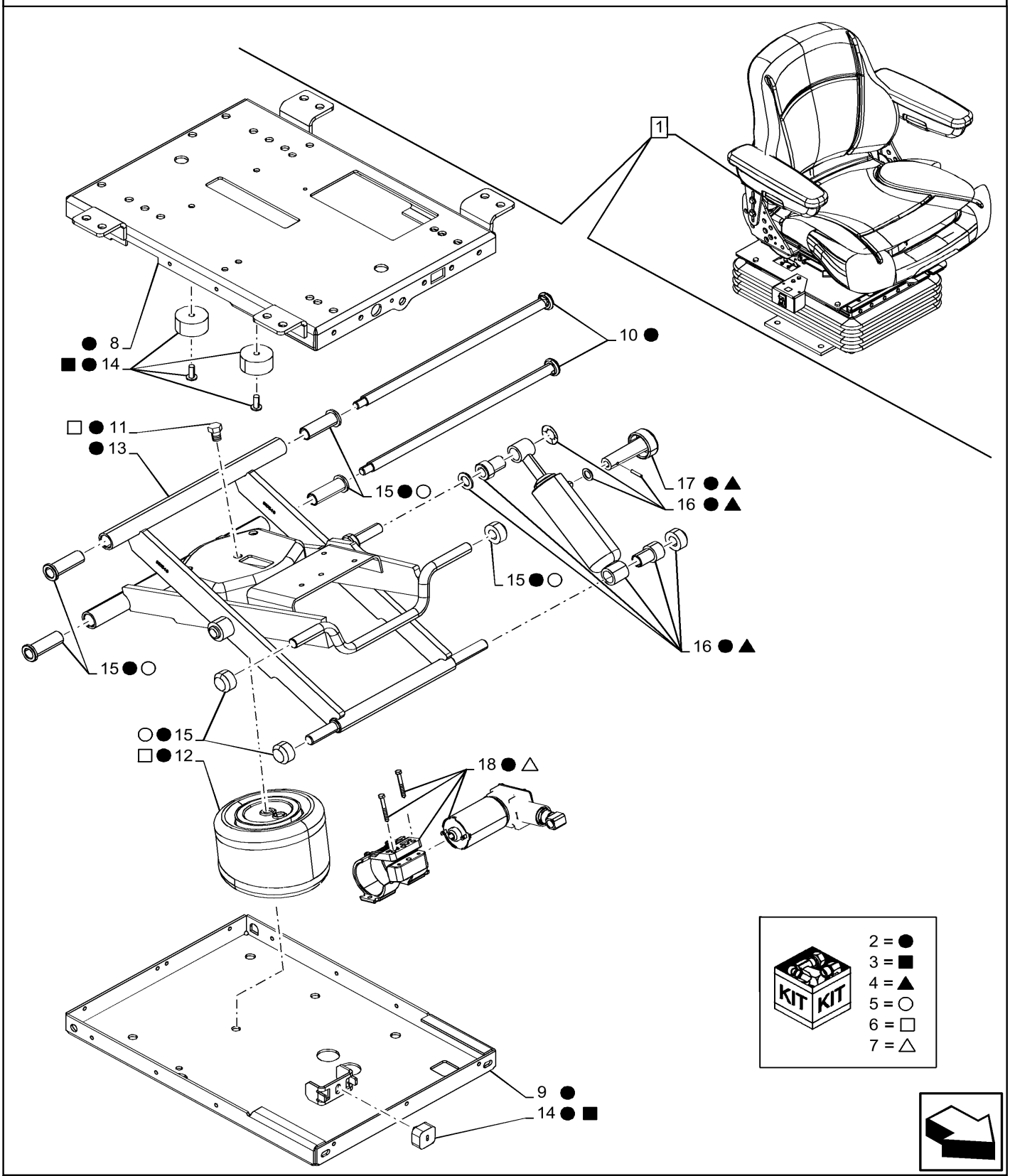

A partir de JAN/2017

SEAT AIR SUSPENSION, CLOTH, SUSPENSION, COMPONENTS

REF	FN	PART NUMBER	YR/SN	QTY	DESCRIPTION
1	1	47945898		1	BANCO ASSY, Cloth, Gray Fabric, Incl 2 - 18
2		84276127		1	KIT DE SERVIÇO Air Suspension, Incl 3 - 18
3		87475838		1	KIT DE SERVIÇO Bumper
4		87475837		1	KIT DE SERVIÇO Shock Absorber, Incl 18
5		87475841		1	JOGO DE ROLAMENTOS
6		87475834		1	KIT DE SERVIÇO Airline and Fitting
7		87475827		1	KIT DE SERVIÇO Compressor, Ind. Boxed Service
8		87475830		1	KIT DE SERVIÇO Upper Housing Weldment
9		86556264		1	ALOJAMENTO Lower Housing Weldment
10		143786A1		2	EIXO 308.9mm L
11		333279A2		1	CONJUNTO Air Spring Service
12		9845760		1	MOLA 91mm OD x 131mm L Air
13		87475831		1	KIT DE SERVIÇO Suspension Arm Weldment
14		NSS		1	NO SE VENDE SEPARADO Bumper, Incl in 2, Incl in 1
15		NSS		1	NO SE VENDE SEPARADO Roller, Incl in 2, Incl in 1
16		NSS		1	NO SE VENDE SEPARADO Shock Absorber, Incl in 2, Incl in 1
17		87347974		1	KIT DE SERVIÇO Knob
18		NSS		1	NO SE VENDE SEPARADO Compressor, Incl in 2, 4, Incl in 1

(1) See also Driver Seat Components in Figures 55.512.260, 90.124.020, 90.124.030, 90.124.050

580N-RETRO-CARREGADORA (BRASIL)

90.120.08	04	p1	9/2021

CAB, SEAT AIR SUSPENSION, CLOTH, BELLOWS, PEDESTAL, COMPONENTS

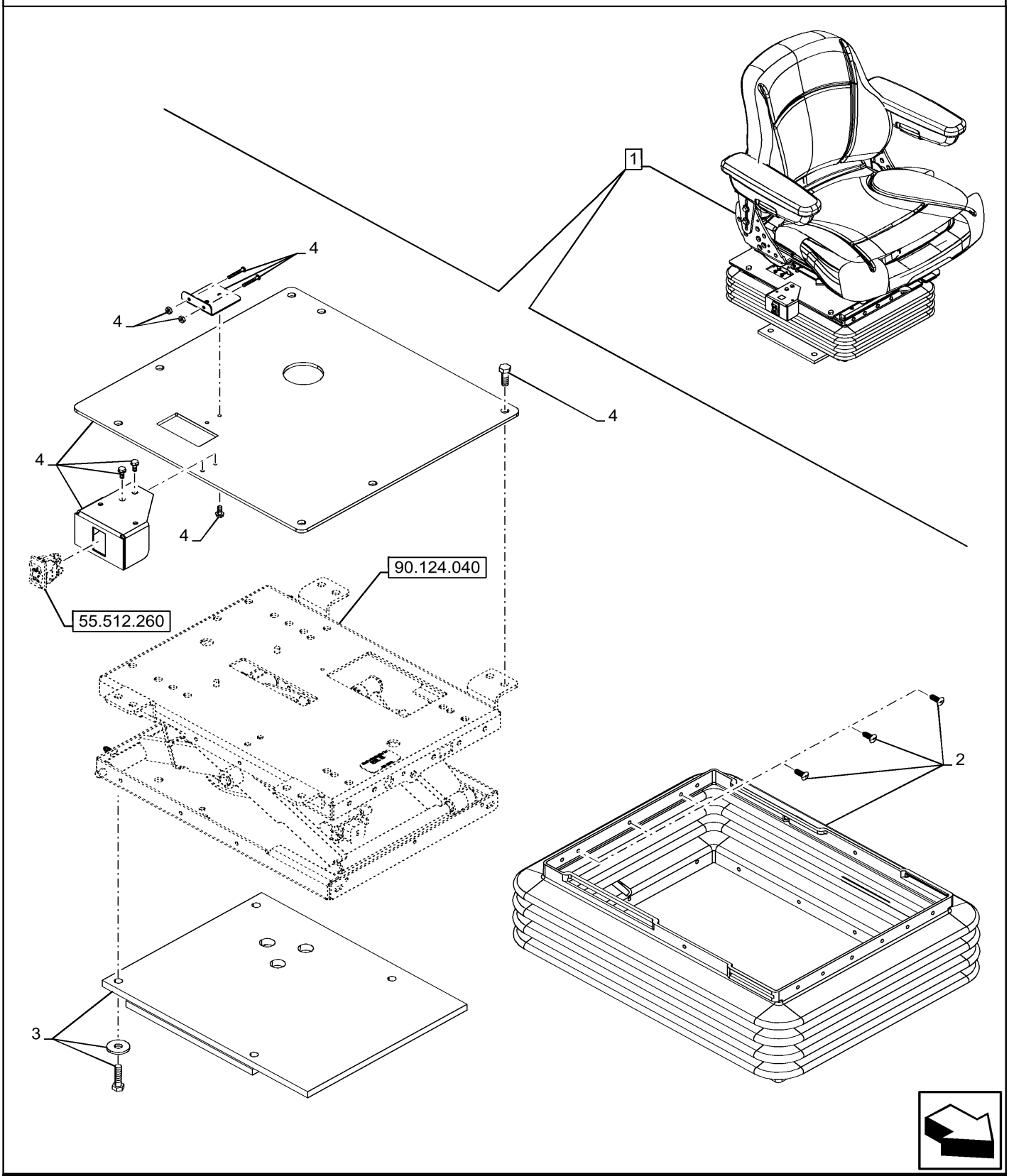

A partir de JAN/2017

CAB, SEAT AIR SUSPENSION, CLOTH, BELLOWS, PEDESTAL, COMPONENTS

REF	FN	PART NUMBER	YR/SN	QTY	DESCRIPTION
1	1	47945898		1	BANCO ASSY, Cloth, Gray Fabric, Incl 2 - 4
2		84468479		1	CONJUNTO Boots Part
3		87475833		1	KIT DE SERVIÇO Pedestal
4		84468480		1	CONJUNTO Swivel Switch

(1) See also Driver Seat Components in Figures 55.512.260, 90.124.020, 90.124.030, 90.124.040

580N-RETRO-CARREGADORA (BRASIL)

90.120.08	05	p1	9/2021

CAB, SEAT AIR SUSPENSION, CLOTH, SWITCH, HARNESS

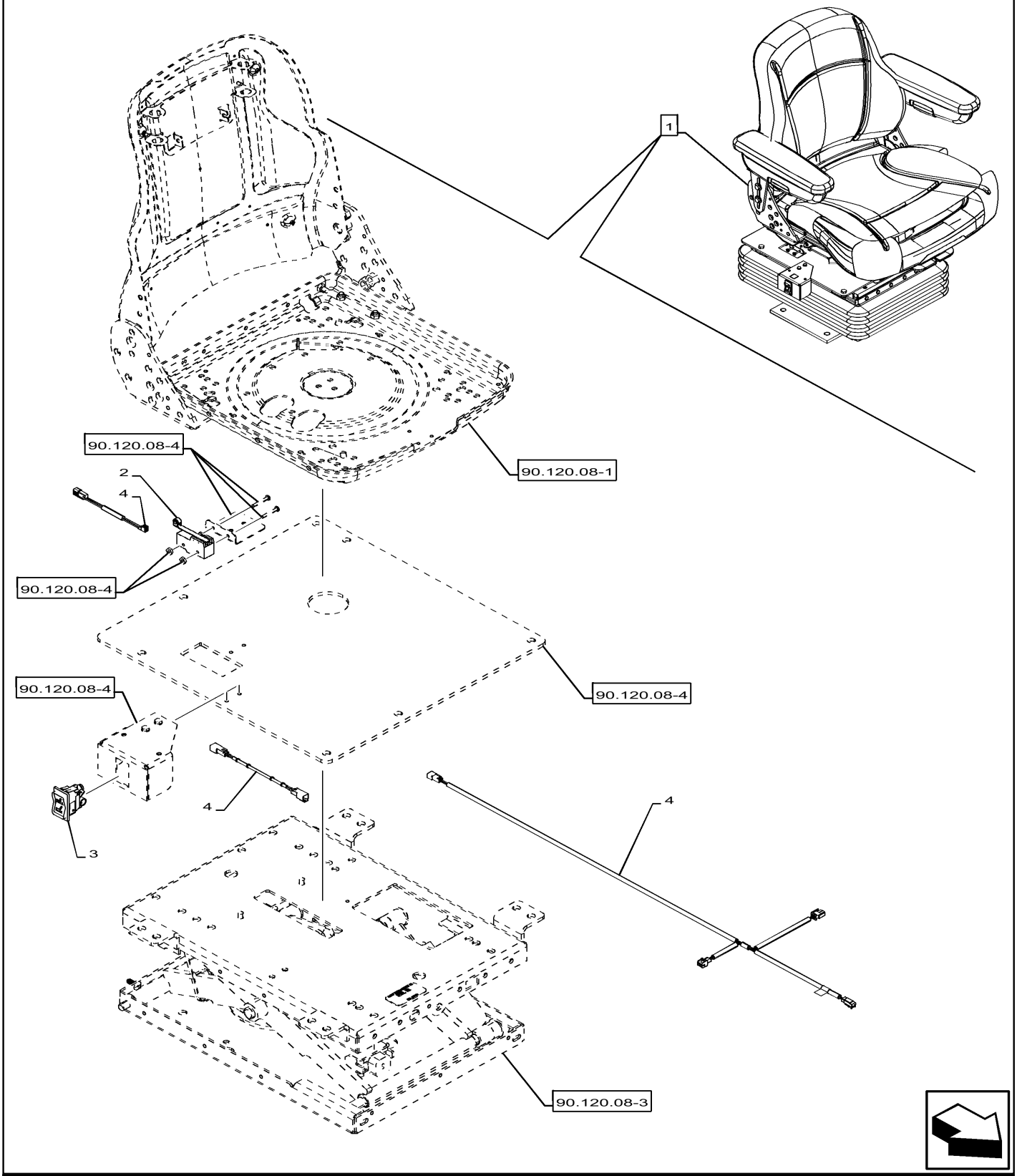

A partir de JAN/2017

CAB, SEAT AIR SUSPENSION, CLOTH, SWITCH, HARNESS

REF	FN	PART NUMBER	YR/SN	QTY	DESCRIPTION
1	1	47946001		1	BANCO ASSY, Vinyl, Incl 2 - 4
2	2	84276125		1	INTERRUPTOR, BOTAO Push Button
3		87475861		1	TECLA
4		84276128		1	KIT DE SERVIÇO Wire Harness

(1) See also Driver Seat Components in Figures 90.120.08[01], 90.120.08[02], 90.120.08[03], 90.120.08[04] and 90.120.08[05]

(2) BSN

90.120.09	01	p1	9/2021

CINTO DE SEGURANÇA, ASSENTO SUSPENSO

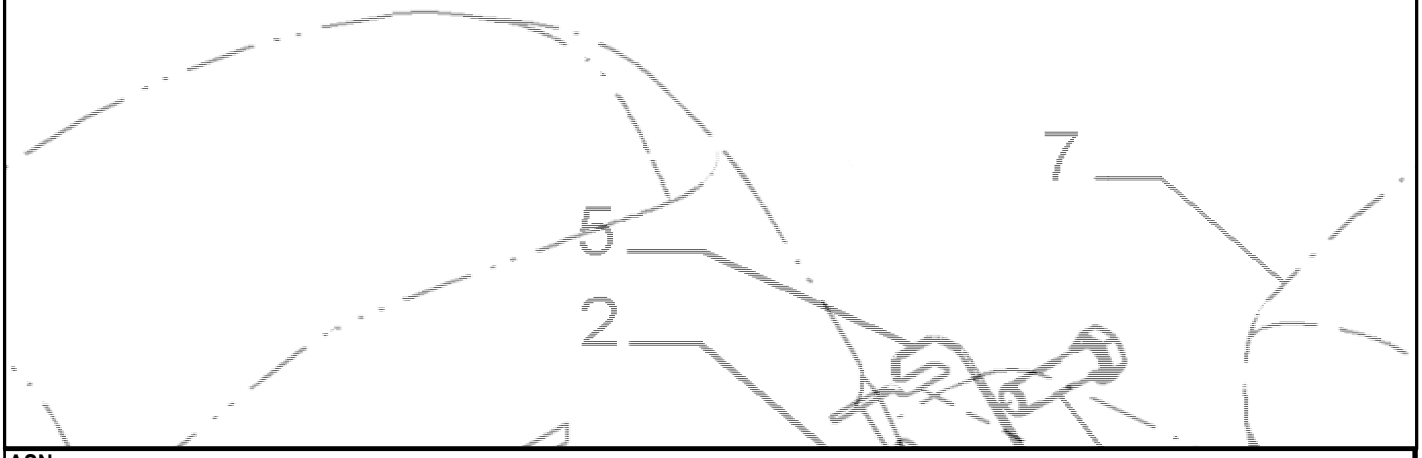

ASN

CINTO DE SEGURANÇA, ASSENTO SUSPENSO

REF	FN	PART NUMBER	YR/SN	QTY	DESCRIPTION
1		87311572		2	ESPAÇADOR 12.7mm x 19mm x 9mm
2		87655043		2	ARRUELA PLANA M12, 13.65mm ID x 24.90mm OD x 3.20mm, HT Boron, ZNM
3		47600159		1	CINTO DE SEGURANÇA 2 inch Wide Belt
4		614-12040		2	PARAFUSO Hex, M12 x 1.75 x 40mm, Cl 8.8, Full Thd
5		87310149		1	SUPORTE
6		86637780		1	PASSA-FIOS 5/8" ID x 1 1/4" Groove Dia, Str Cut
7		47946001		1	BANCO
7		47945898		1	BANCO

580N-RETRO-CARREGADORA (BRASIL)

90.120.10	01	p1	9/2021

CAIXA DE FERRAMENTAS - KIT INSTALAÇÃO RETRO (ACOPLAMENTO TRASEIRO)

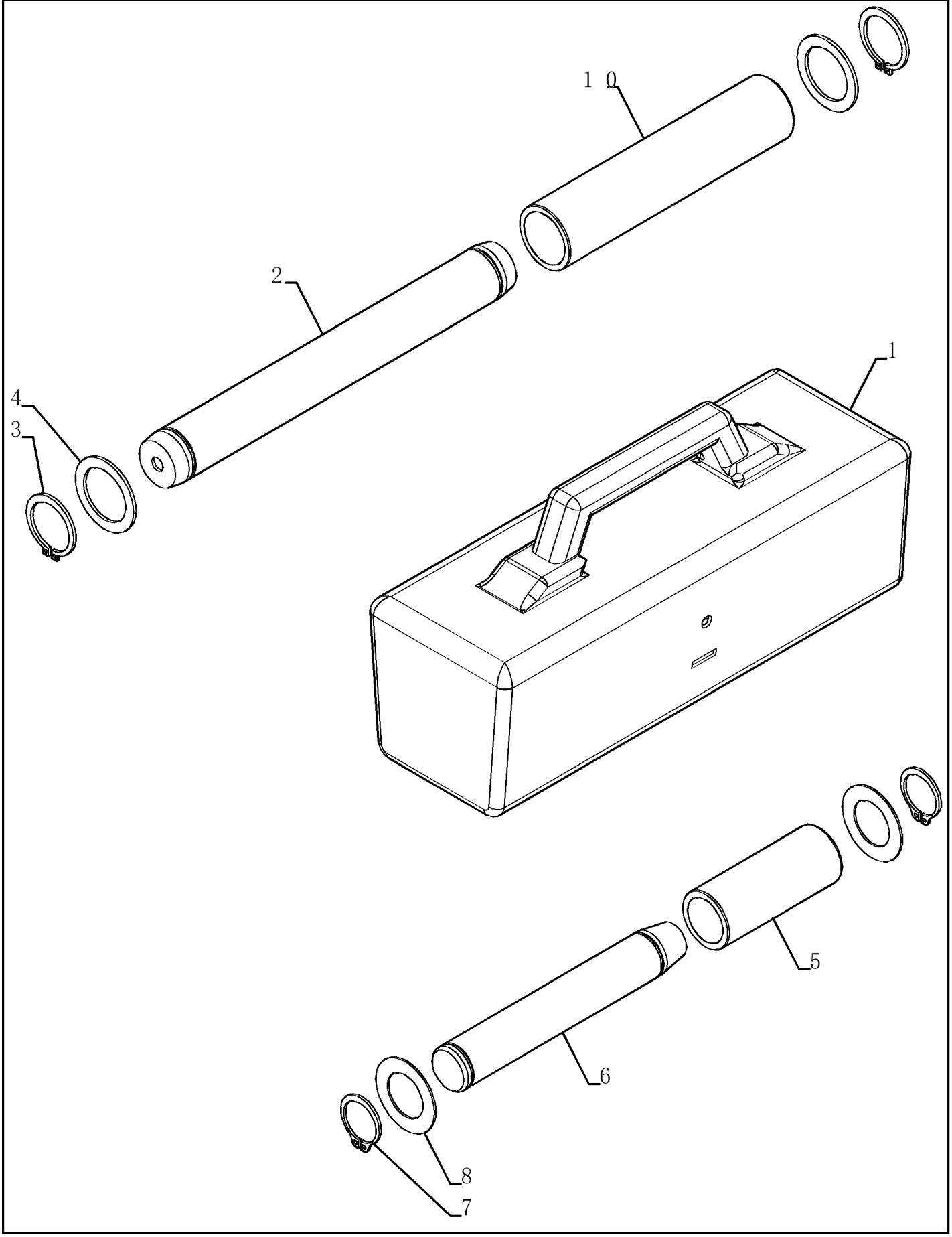

CAIXA DE FERRAMENTAS - KIT INSTALAÇÃO RETRO (ACOPLAMENTO TRASEIRO)

REF FN	PART NUMBER	YR/SN	QTY	DESCRIPTION
1	87590309		1	CAIXA DE FERRAMENTAS
2	84306037		1	PINO 44.29mm OD x 372.6mm L
3	103-16175		2	ANEL DE PRESSÃO #175, Ext
4	495-81226		2	ARRUELA PLANA 46.02mm ID x 63.5mm OD x 3.35mm Thk
5	84300835		1	LUVA 38.3mm ID x 50mm OD x 125mm L
6	D37614		1	PINO 38mm OD x 246mm L
6	48041974		1	PINO Alternativa NEXPRO com modal DSH
7	D25279		2	ANEL DE PRESSÃO M35, Int
8	D143324		2	WASHER 38.15mm ID x 64mm OD x 1.7mm Thk
9	84305928		1	INSTRUÇÃO
10	84305919		1	LUVA 44.5mm ID x 55mm OD x 246mm L

580N-RETRO-CARREGADORA (BRASIL)

90.120.12	01	p1	9/2021

BOLSA DE FERRAMENTAS

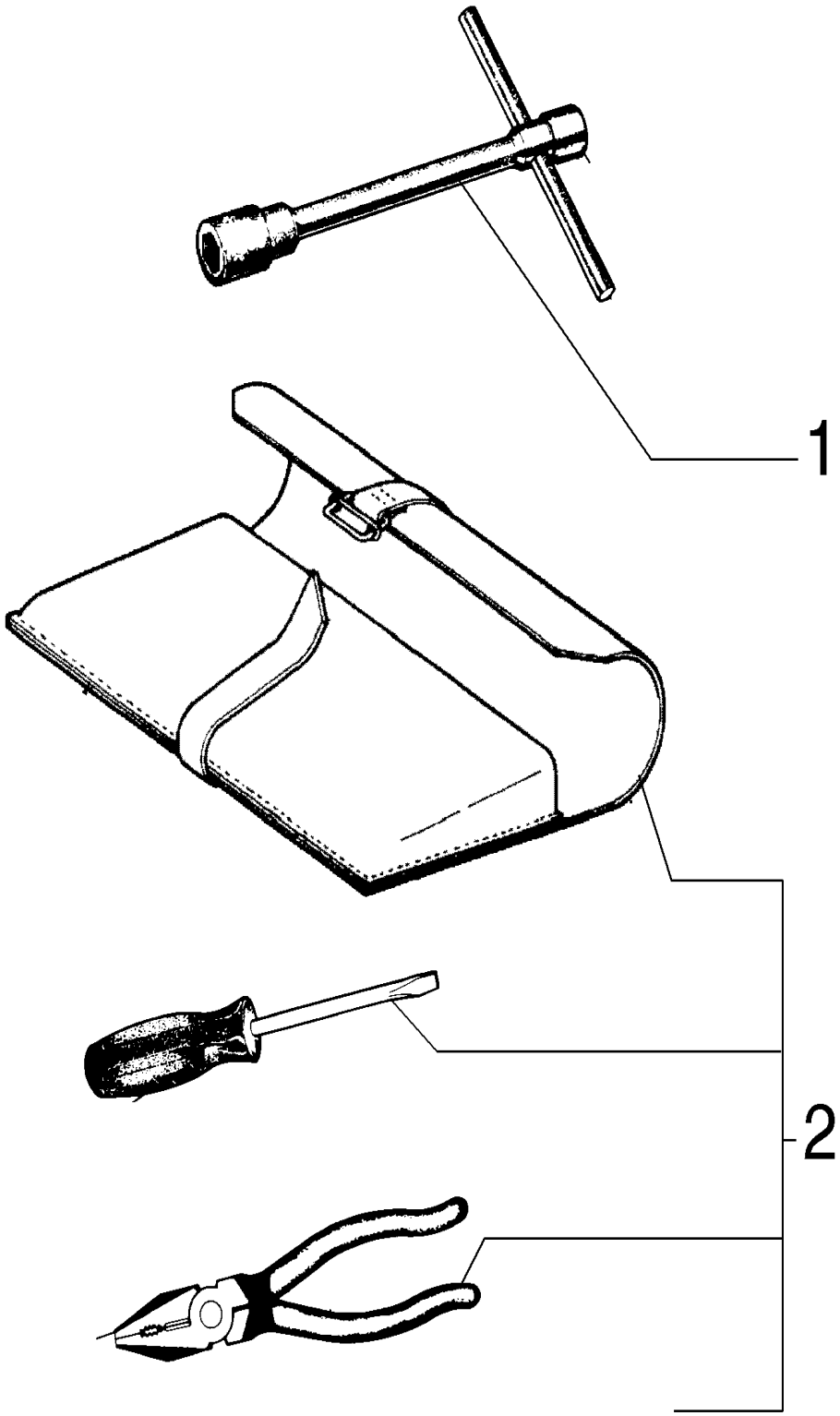

BOLSA DE FERRAMENTAS

REF	FN	PART NUMBER	YR/SN	QTY	DESCRIPTION
1		147491A1		1	CHAVE COM TRAVA
1		84274648		1	FERRAMENTA
2		E155218		12	JOGO

580N-RETRO-CARREGADORA (BRASIL)

90.150.01	01	p1	9/2021

CABINE - TAPETES

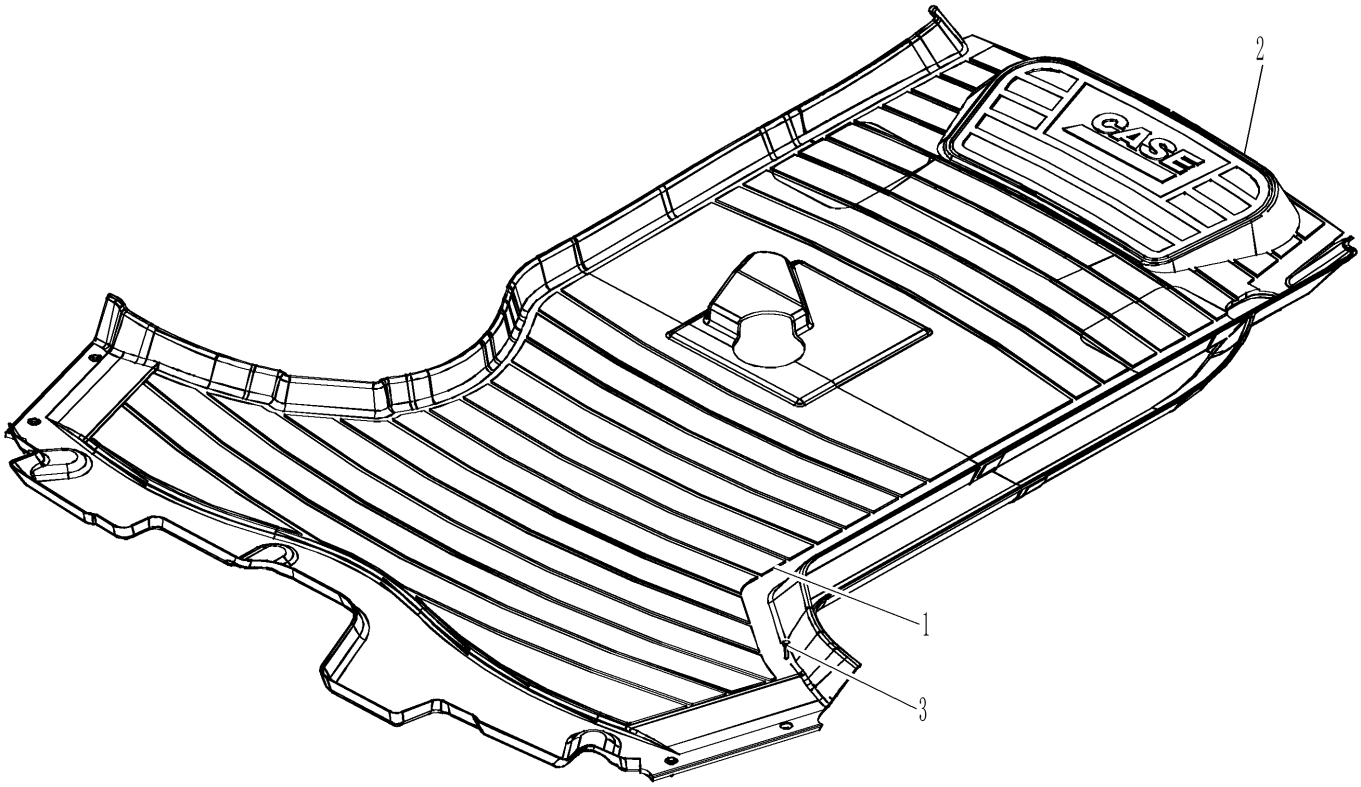

CABINE - TAPETES

REF	FN	PART NUMBER	YR/SN	QTY	DESCRIPTION
1		87596207		1	TAPETE DO PISO Cardboard Prtotection
2		390551A2		1	TAPETE DO PISO With Mechanical Controls
2		84224307		1	TAPETE DO PISO With Pilot Controls
3		280-16516		4	PARAFUSO Hex Wash Hd, #10 x 1"

580N-RETRO-CARREGADORA (BRASIL)

90.150.01	02	p1	9/2021

CABINE - TAPETES, VERSÃO CARREGADEIRA

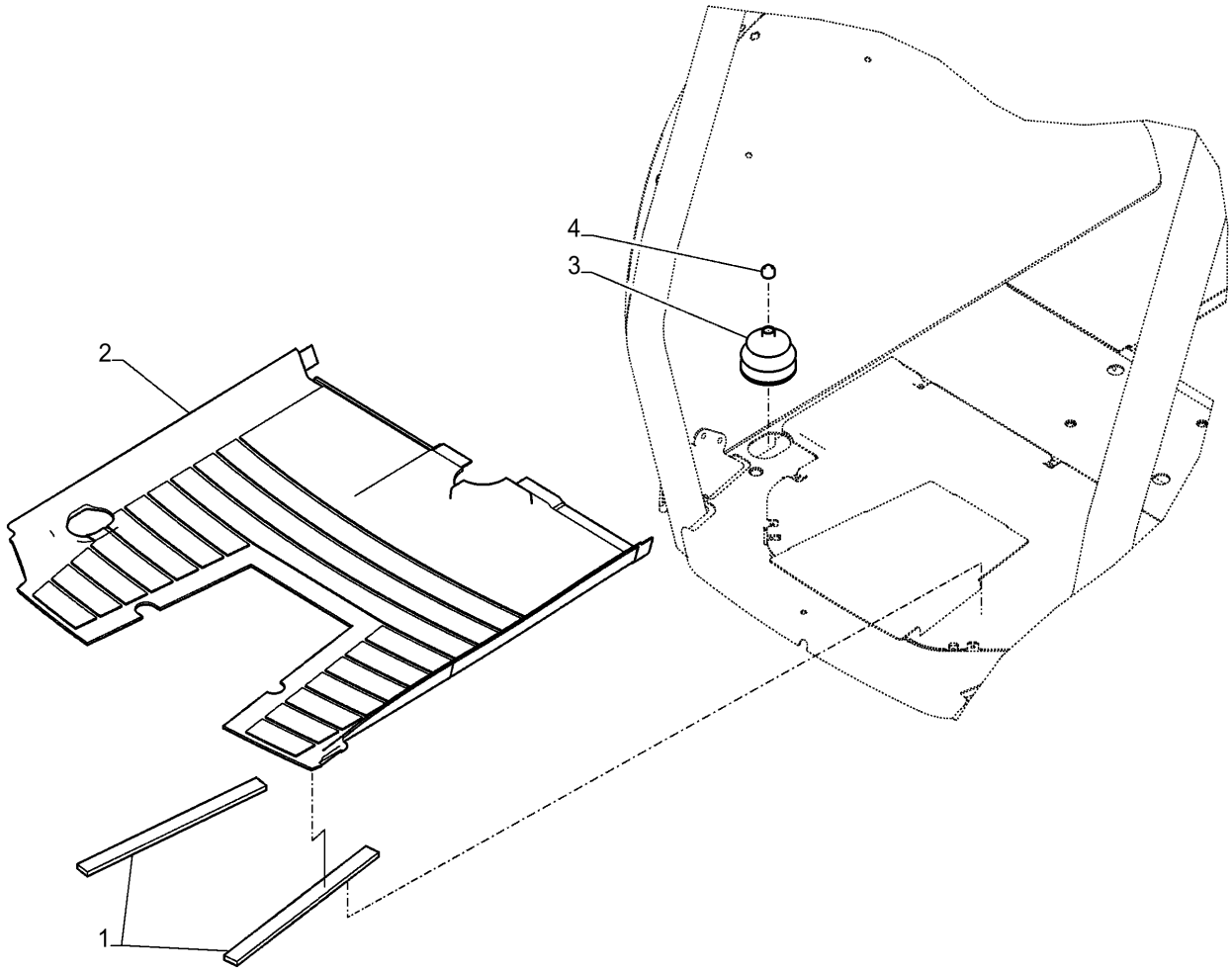

CABINE - TAPETES, VERSÃO CARREGADEIRA

REF	FN	PART NUMBER	YR/SN	QTY	DESCRIPTION
1		84326486		2	ESPUMA ISOLANTE
2		86983325		1	TAPETE DO PISO
3		D86664		1	COBERTURA DE PROTECÇ
4		87565124		1	PORCA

580N-RETRO-CARREGADORA (BRASIL)

90.150.02	01	p1	9/2021

CABINE - INSTALAÇÃO

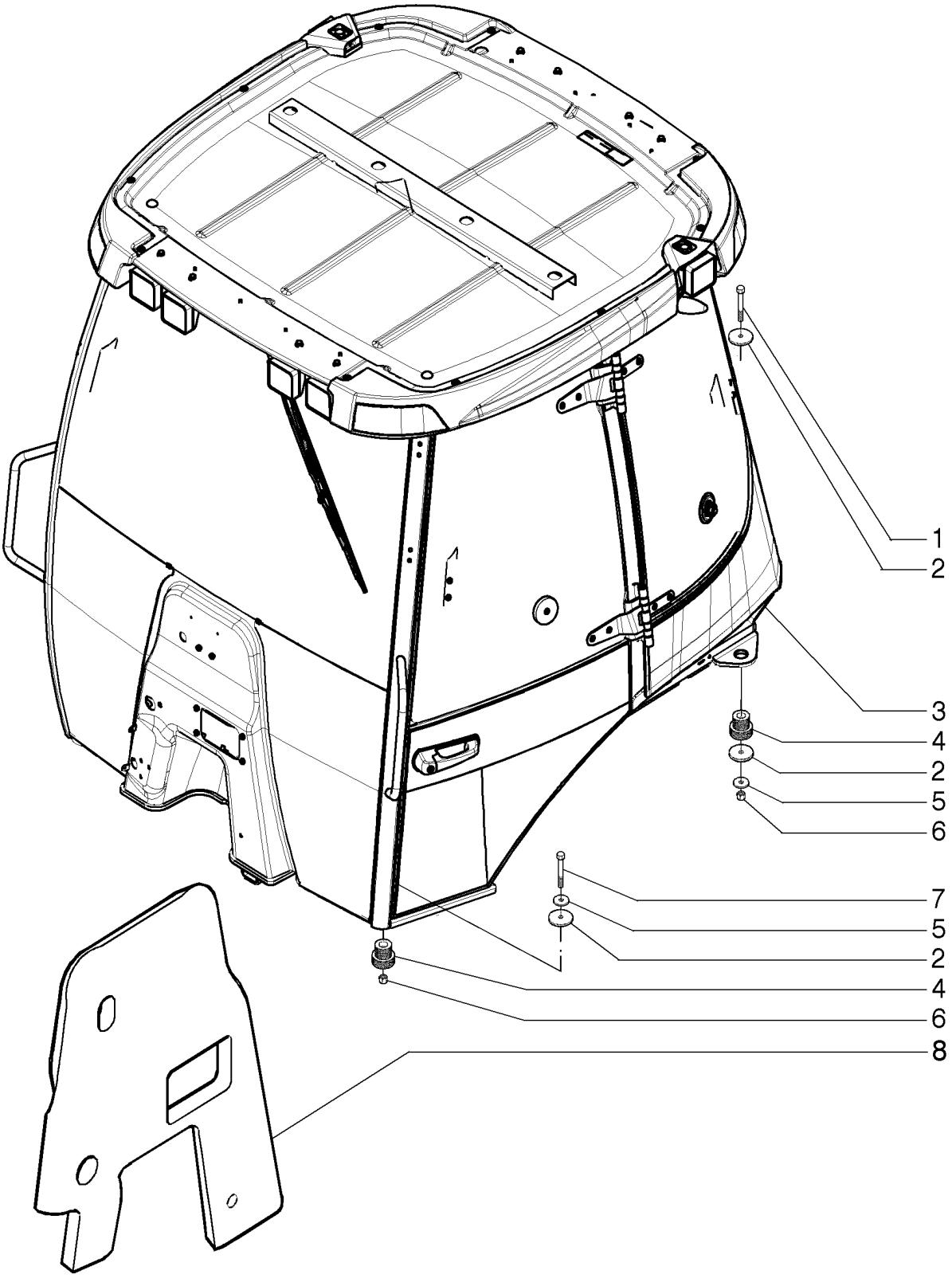

CABINE - INSTALAÇÃO

REF	FN	PART NUMBER	YR/SN	QTY	DESCRIPTION
1		827-16100		2	PARAFUSO Hex, M16 x 2 x 100mm, Cl 10.9
2		47384148		6	ARRUELA PLANA 17mm ID x 70mm OD x 4.50mm, HTS ZNM
3		47522722		1	CABINE Narrow One Door
3		48064803		1	CABINE Narrow One Door; ASN
4		411892A1		4	ISOLADOR
5		87655044		4	ANILHA ESPECIAL 17.75mm ID x 31.50mm OD x 4.20mm, HTS Boron, ZNM
6		829-1416		4	PORCA M16, Cl 10
7		827-16085		2	PARAFUSO Hex, M16 x 2 x 85mm, Cl 10.9
8		84410183		1	COBERTURA
8		84530619		1	COBERTURA

580N-RETRO-CARREGADORA (BRASIL)

90.150.02	02	p1	9/2021

CABINE - REVESTIMENTOS E TAMPAS

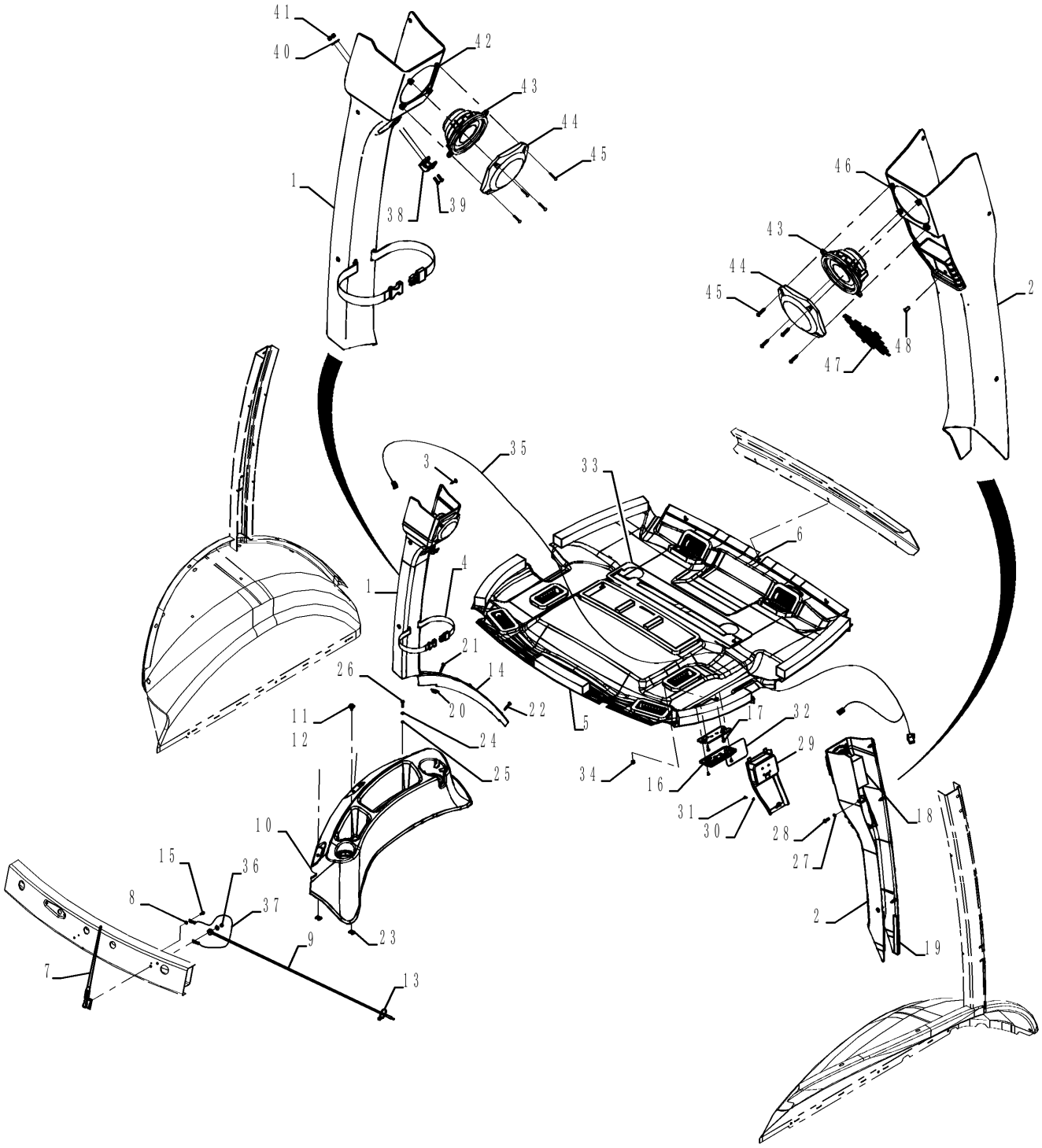

CABINE - REVESTIMENTOS E TAMPAS

REF	FN	PART NUMBER	YR/SN	QTY	DESCRIPTION
1		84397644		1	COBERTURA
2		84224375		1	COBERTURA
3		401949A1		9	FIXADOR 32mm L
4		378227A1		1	STRAP 500mm L
5		84224379		1	ACABAMENTO INTERNO
6		47602865		3	PARAFUSO Phillips Drive, Oval HD, M16 x 1
7		82008643		1	ANTENA
8		893-11005		1	ANILHA DE RETENÇÃO Ext Tooth, M5
9		381659A1		1	CABO ELÉTRICO
10		86992247		1	COBERTURA
11		87310186		2	ARRUELA PLANA 6.6mm ID x 25mm OD x 1.6mm Thk, SST
12		87310098		2	PARAFUSO FLANGEADO M6 x 20 Full SST BLO
13		L11541		1	BRAÇADEIRA DE CABO 203.2mm L, Nylon CABLE STRAP
14		397026A3		1	GUARNIÇÃO
15		282-17512		1	PARAFUSO Hex Wshr Hd, #10 - 16 x 3/4"
16		380719A2		1	LUZ INTERNA (If Pin A = 12V - Order 47602061, if Pin A = Grd - Order 47774628)
16		47602061		1	LUZ DO TECTO
16		47774628		1	LUZ DO TECTO
16		82003847		1	LÂMPADA DO TETO 12V, 1OW
		47850512		1	SUPORTE
		47851417		1	CHICOTE
17		281-54512		2	PARAFUSO Hex Wshr Hd, #10 - 24 x 3/4"
18		412285A1		1	CINTA
19		414939A1		2	VEDANTE 200mm L
20		131-869		3	PORCA-MOLA Ret, J, #10-24
21		87534992		2	PARAFUSO Pan Head, M10 x 28mm, SST
22		87310126		1	PARAFUSO Phillips Drive, Pan HD, #10 - 24 x 3/4", SST
23		833-40406		2	PORCA-MOLA M6, U
24		87310146		4	ARRUELA PLANA 5.16mm ID x 19.05mm OD x 1.55mm Thk, SST

580N-RETRO-CARREGADORA (BRASIL)

90.150.02	02	p2	9/2021

CABINE - REVESTIMENTOS E TAMPAS

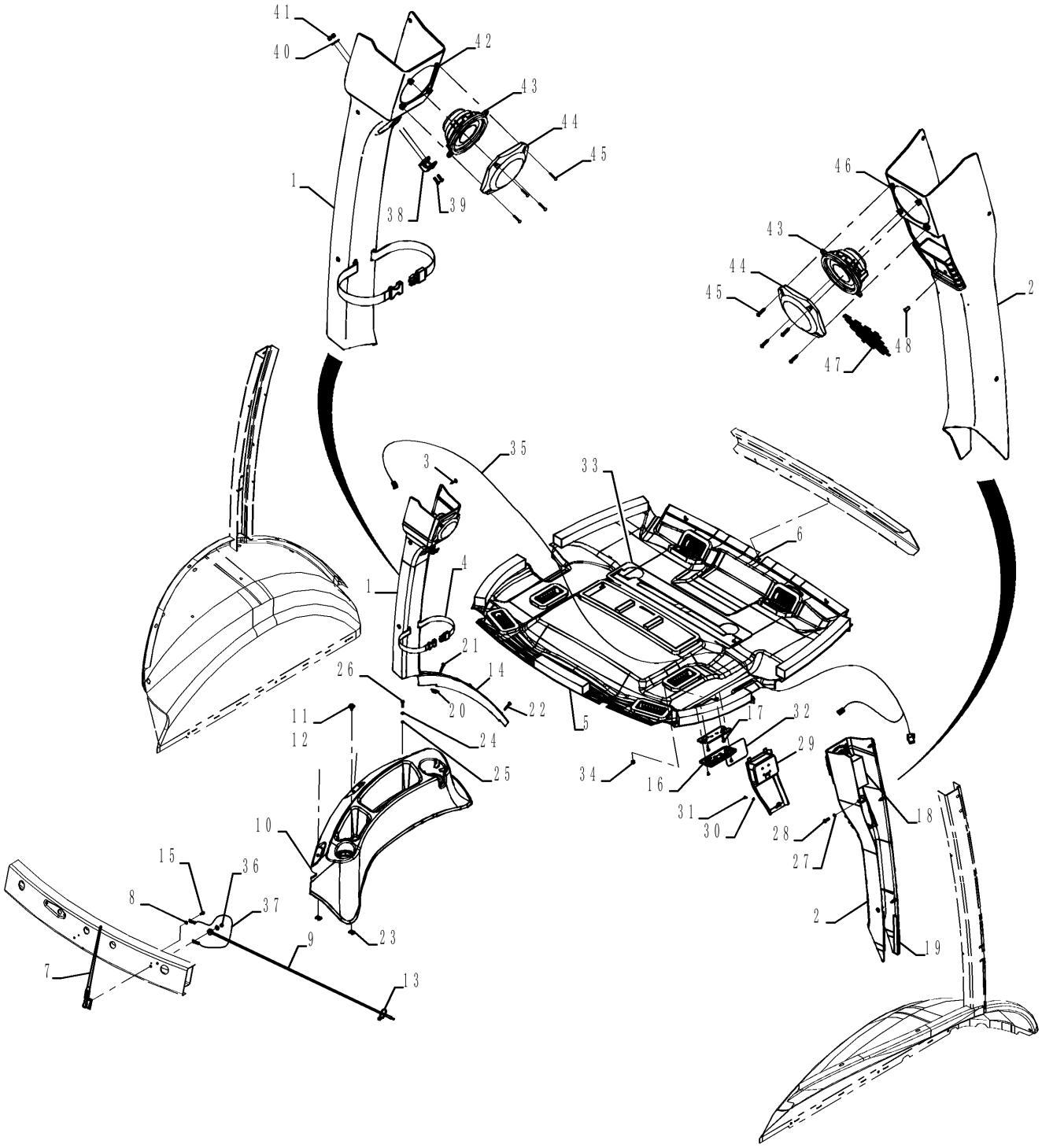

CABINE - REVESTIMENTOS E TAMPAS

REF	FN	PART NUMBER	YR/SN	QTY	DESCRIPTION
25		231-14109		2	CONTRA PORCA #10-24, GB
26		87310127		2	PARAFUSO Pan HD, #10 - 24 x 1", SST
27		85801991		1	ARRUELA PLANA 6.3mm OD x 18mm ID x 4mm Thk
28		13313217		1	PARAFUSO Pozidriv Oval Hd, Csk, M6 x 20mm, Cl 5.8, Full Thd
29		84224376		1	BISEL
30		895-11004		1	ARRUELA PLANA 4.3mm ID x 9mm OD x 0.8mm Thk
31		840-1412		1	PARAFUSO Pan Head, M4 x 12mm, Cl 4.8
32		84224378		1	DECALQUE
33		382770A2		1	ESPUMA ISOLANTE 3mm Thk Filter Tray, Headliner
34		353-403		1	TAMPÃO PLÁSTICO Dome, .437" hole, Nylon
35		382664A2		1	CHICOTE
36		825-2405		1	PORCA FLANGEADA M5 x .8, Flg, Cl 8
37		291010A1		1	FIOS ELÉCTRICOS WIRE
38		114549A1		1	CABIDE
39		87310147		2	PARAFUSO Pan Cross Recess Phillips, M4 x 0.7 x 16mm, Stainless
40		895-11004		2	ARRUELA PLANA 4.3mm ID x 9mm OD x 0.8mm Thk
41		832-10404		2	CONTRA PORCA M4 x 0.7, Cl 8.8
42		177269A1		4	PORCA-MOLA M4.2
43		182721A2		2	ALTO-FALANTE 4 Ohm
44		187281A1		2	COBERTURA
45		761-17325		8	PARAFUSO Pan Hd, M4.2 x 25
46		177269A1		4	PORCA-MOLA M4.2
47		84224377		1	REDE
48		87603595		1	PORCA BH, M4 x 0.7 x 11.9mm L
49		84292403		1	ARRUELA PLANA 8.620mm ID x 24.000mm OD x 2.200mm Thk

580N-RETRO-CARREGADORA (BRASIL)

90.150.03	01	p1	9/2021

CABINE - ESTRUTURA

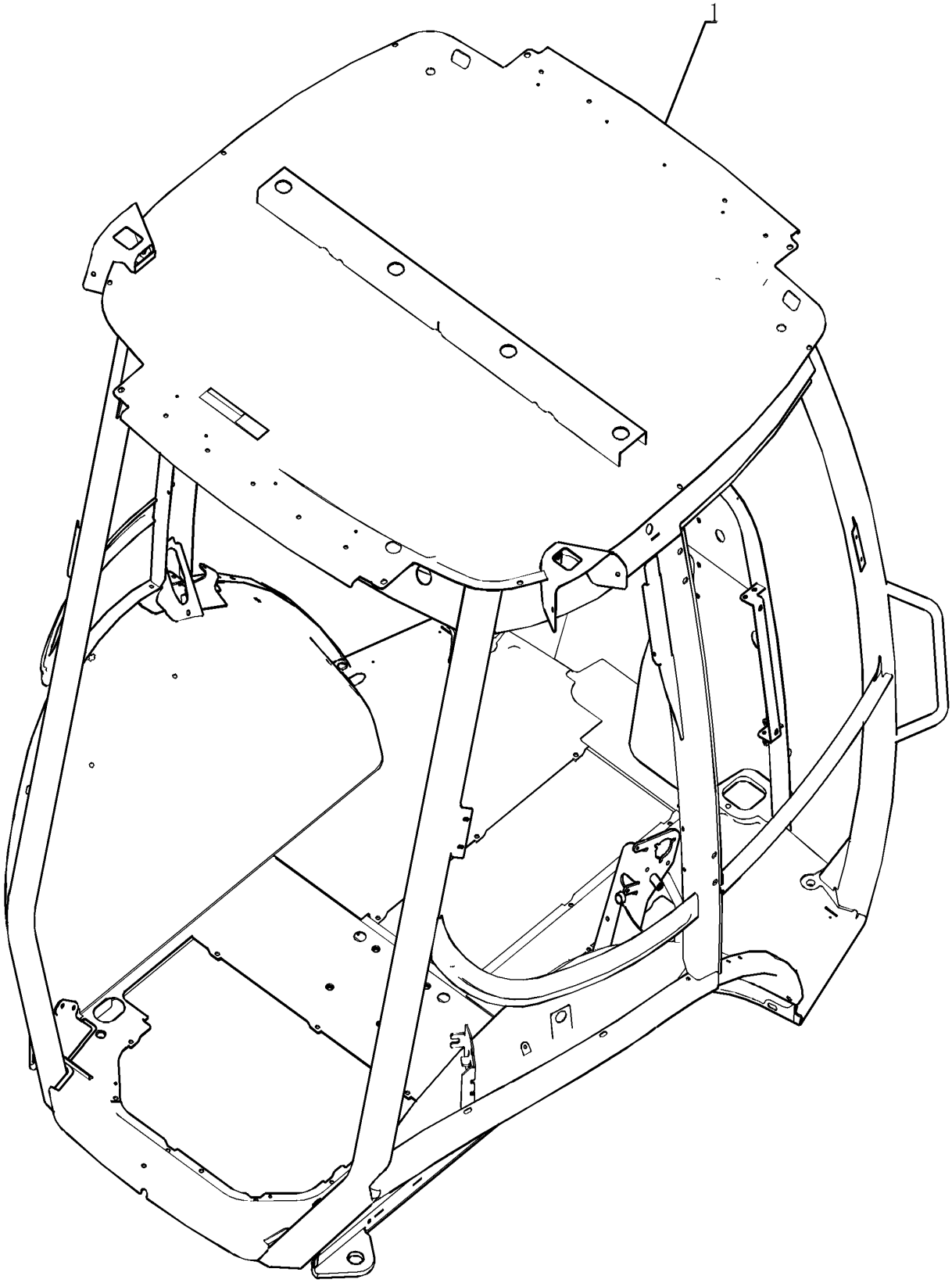

CABINE - ESTRUTURA

REF	FN	PART NUMBER	YR/SN	QTY	DESCRIPTION
1		84222541		1	CABINE Narrow One Door
1		51493987		1	CABINE Narrow One Door
1		84222542		1	CABINE Narrow Two Door
1		84222543		1	CABINE Wide One Door
1		84222544		1	CABINE Wide Two Door

580N-RETRO-CARREGADORA (BRASIL)

90.150.03	02	p1	9/2021

CABINE - ADORNOS E COBERTURAS

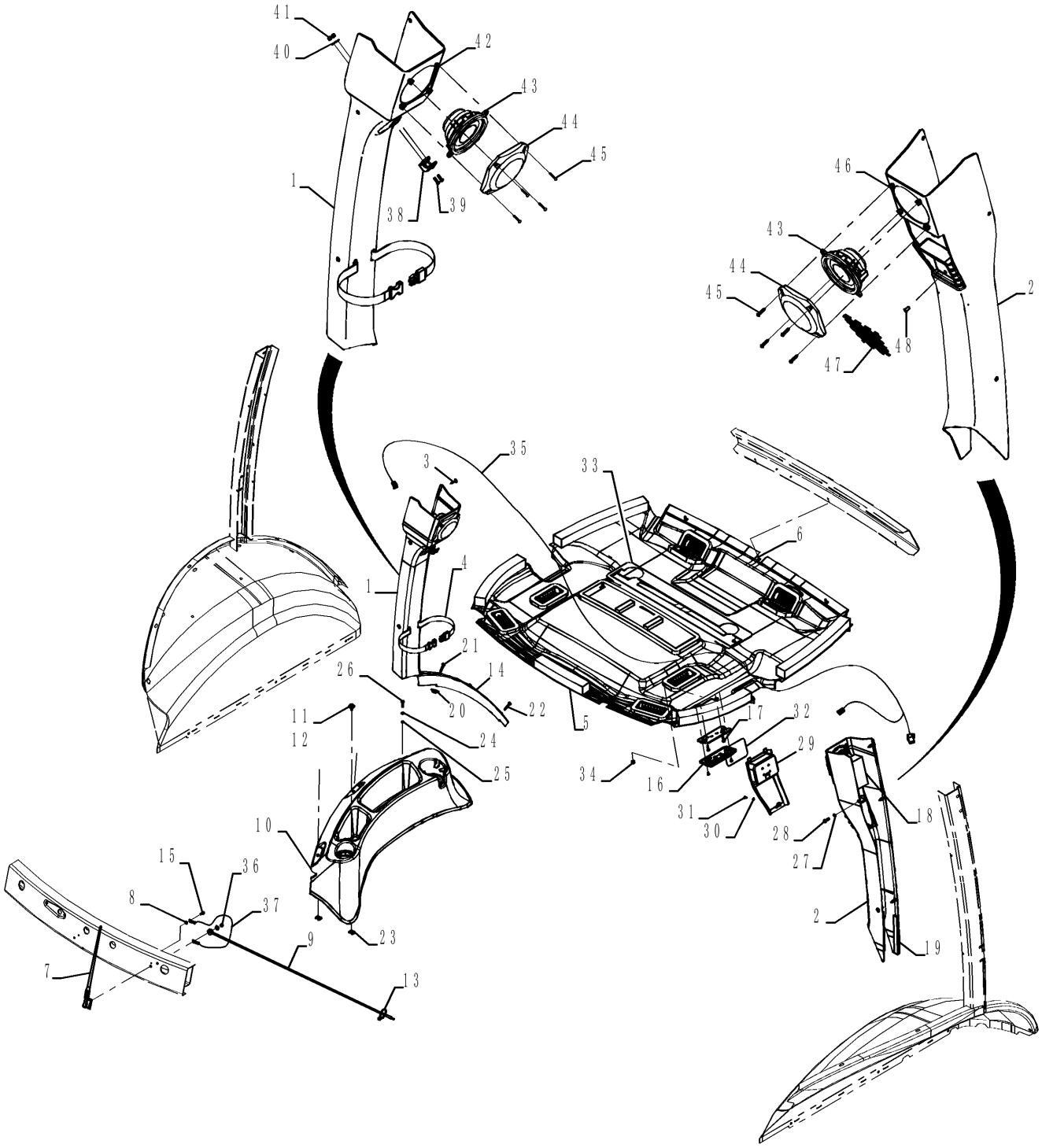

CABINE - ADORNOS E COBERTURAS

REF	FN	PART NUMBER	YR/SN	QTY	DESCRIPTION
1		84397644		1	COBERTURA
1		{47955643}		1	LE, Cab Deluxe, A partir do chassi
2		84224375		1	COBERTURA
2		47955624		1	TAMPA CONJUNTO LD, Cab Deluxe, A partir do chassi
3		401949A1		9	FIXADOR 32mm L
4		378227A1		1	STRAP 500mm L
5		84224380		1	ACABAMENTO INTERNO Até chassi
5		{47955627}		1	Cab Deluxe, A partir do chassi
6		47602865		3	PARAFUSO Phillips Drive, Oval HD, M16 x 1
7		82008643		1	ANTENA
8		893-11005		1	ANILHA DE RETENÇÃO Ext Tooth, M5
9		381659A1		1	CABO ELÉTRICO
10		86992245		1	TAMPA CONJUNTO Até chassi
10		47955814		1	PAINEL DA GUARNIÇÃO LE, Cab Deluxe, A partir do chassi
11		87310186		2	ARRUELA PLANA 6.6mm ID x 25mm OD x 1.6mm Thk, SST
12		87310098		2	PARAFUSO FLANGEADO M6 x 20 Full SST BLO
13		L11541		1	BRAÇADEIRA DE CABO 203.2mm L, Nylon
14		397774A3		1	CINTA
15		282-17512		1	PARAFUSO Hex Wshr Hd, #10 - 16 x 3/4"
16		380719A2		1	LUZ INTERNA (If Pin A = 12V - Order 47602061, if Pin A = Grd - Order 47774628)
16		47602061		1	LUZ DO TECTO
16		47774628		1	LUZ DO TECTO
16		82003847		1	LÂMPADA DO TETO 12V, 1OW
		47850512		1	SUPORTE
		47851417			CHICOTE
17		281-54512		2	PARAFUSO Hex Wshr Hd, #10 - 24 x 3/4"
18		412285A1		1	CINTA
19		414939A1		2	VEDANTE 200mm L
20		131-869		3	PORCA-MOLA Ret, J, #10-24
21		87534992		2	PARAFUSO Pan Head, M10 x 28mm, SST

580N-RETRO-CARREGADORA (BRASIL)

90.150.03	02	p2	9/2021

CABINE - ADORNOS E COBERTURAS

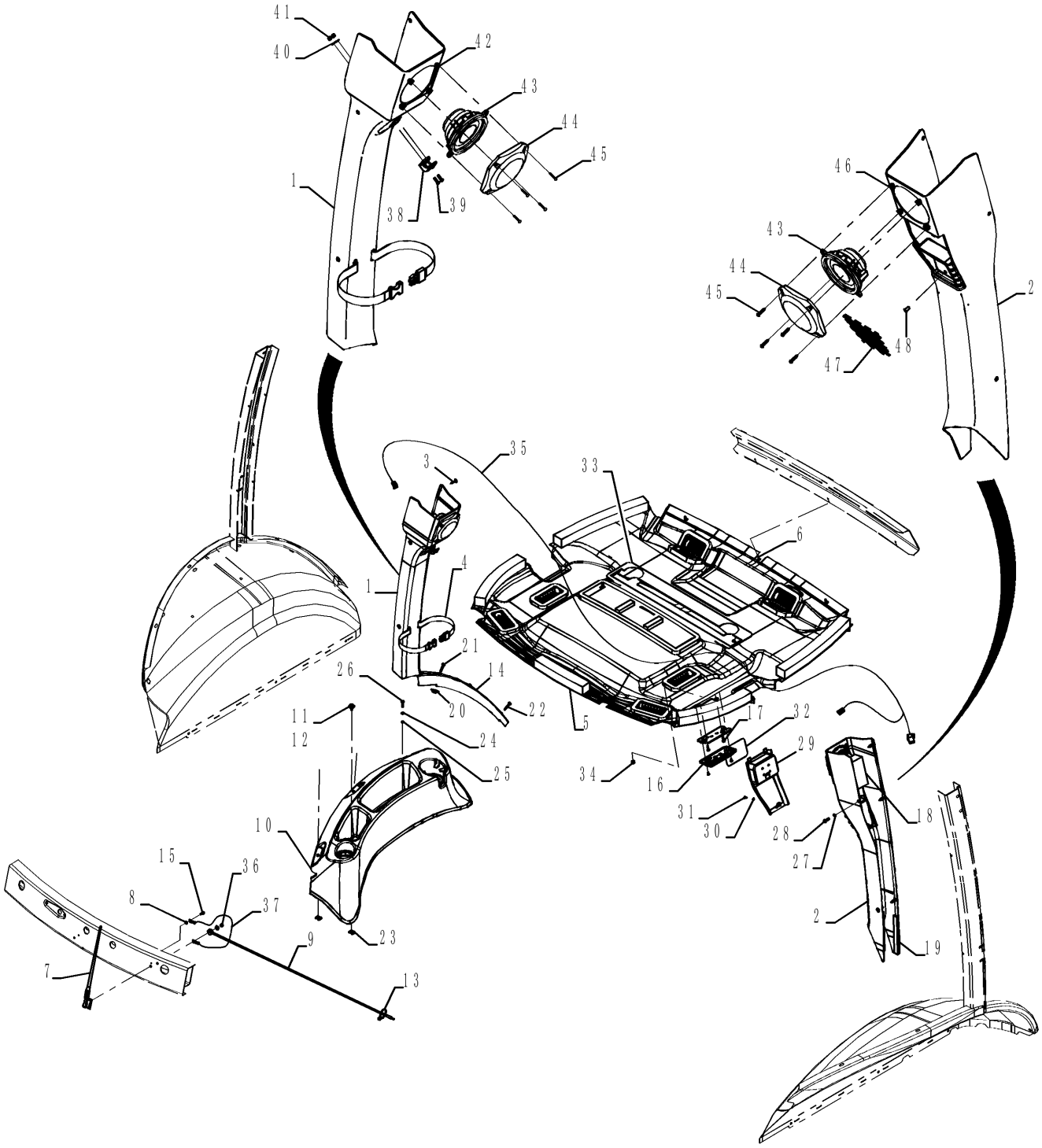

CABINE - ADORNOS E COBERTURAS

REF FN	PART NUMBER	YR/SN	QTY	DESCRIPTION
22	87310126		1	PARAFUSO Phillips Drive, Pan HD, #10 - 24 x 3/4", SST
23	833-40406		2	PORCA-MOLA M6, U
24	87310146		4	ARRUELA PLANA 5.16mm ID x 19.05mm OD x 1.55mm Thk, SST
25	231-14109		2	CONTRA PORCA #10-24, GB
26	87310127		2	PARAFUSO Pan HD, #10 - 24 x 1", SST
27	85801991		1	ARRUELA PLANA 6.3mm OD x 18mm ID x 4mm Thk
28	13313217		1	PARAFUSO Pozidriv Oval Hd, Csk, M6 x 20mm, Cl 5.8, Full Thd
29	84224376		1	BISEL LD, Até chassi
29	47954930		1	BISEL LD, A partir do chassi
30	895-11004		1	ARRUELA PLANA 4.3mm ID x 9mm OD x 0.8mm Thk
31	840-1412		1	PARAFUSO Pan Head, M4 x 12mm, Cl 4.8
32	84224378		1	DECALQUE
33	382770A2		1	ESPUMA ISOLANTE 3mm Thk Filter Tray, Headliner
34	353-403		1	TAMPÃO PLÁSTICO Dome, .437" hole, Nylon
35	382664A2		1	CHICOTE BSN
35	47970308		1	CHICOTE ASN
36	825-2405		1	PORCA FLANGEADA M5 x .8, Flg, Cl 8
37	291010A1		1	FIOS ELÉCTRICOS
38	114549A1		1	CABIDE
39	87310147		2	PARAFUSO Pan Cross Recess Phillips, M4 x 0.7 x 16mm, Stainless
40	895-11004		2	ARRUELA PLANA 4.3mm ID x 9mm OD x 0.8mm Thk
41	832-10404		2	CONTRA PORCA M4 x 0.7, Cl 8.8
42	177269A1		4	PORCA-MOLA M4.2
43	182721A2		2	ALTO-FALANTE 4 Ohm
44	187281A1		2	COBERTURA
45	761-17325		8	PARAFUSO Pan Hd, M4.2 x 25
46	177269A1		4	PORCA-MOLA M4.2
47	84224377		1	REDE
48	87603595		1	PORCA BH, M4 x 0.7 x 11.9mm L

580N-RETRO-CARREGADORA (BRASIL)

90.150.04	01	p1	9/2021

CABINE - TETO

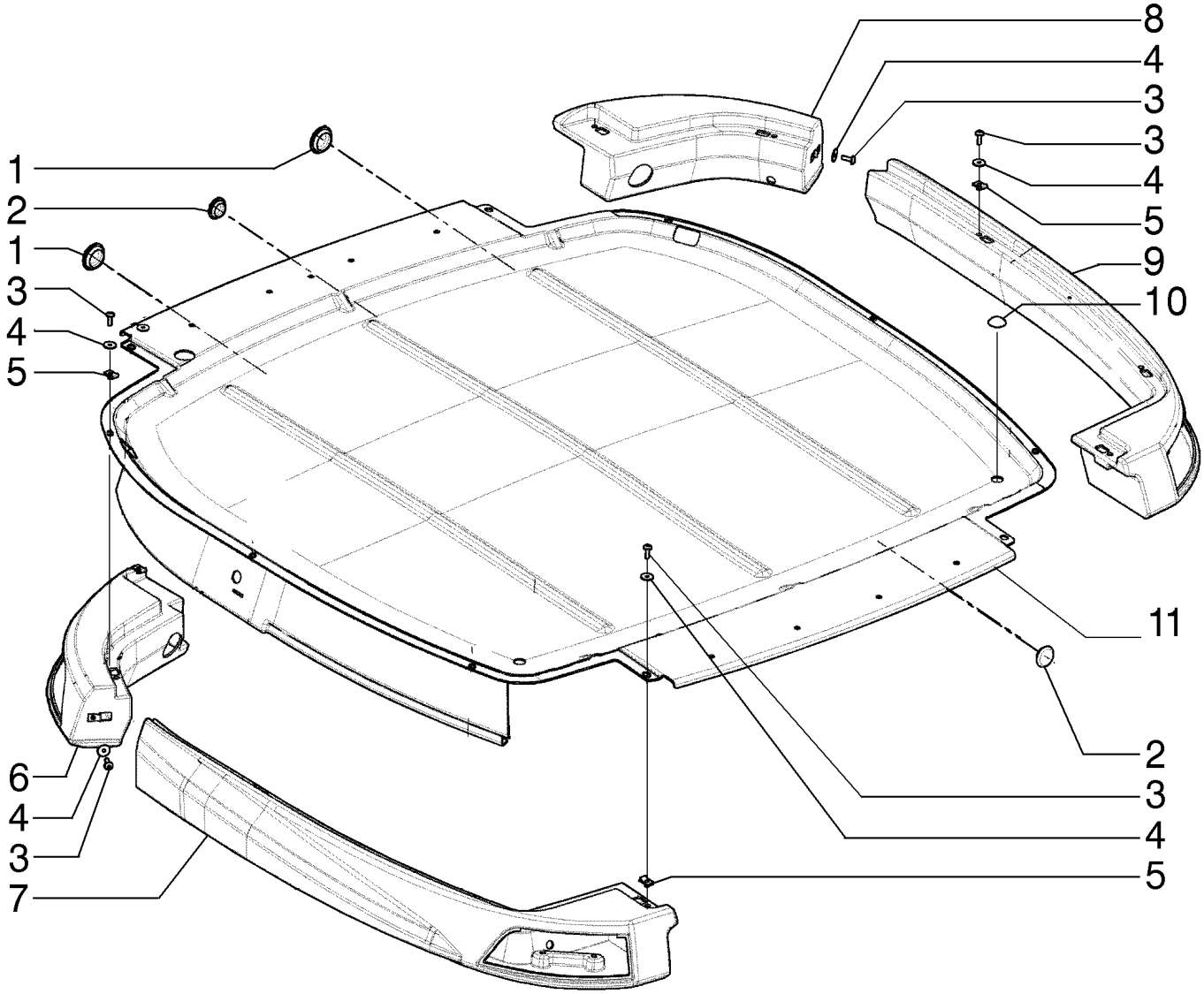

CABINE - TETO

REF FN	PART NUMBER	YR/SN	QTY	DESCRIPTION
1	14508087		2	BUJÃO 40mm ID
2	14507887		2	BUJÃO 25mm ID, 39mm OD
3	84270430		14	PARAFUSO Torx, Truss HD, M6 x 1 x 20mm
4	395387A1		14	ANILHA DE VEDAÇÃO 6.4mm ID x 22.3mm OD x 1.6mm Thk
5	833-40406		14	PORCA-MOLA M6, U
6	84327785		1	ALOJAMENTO
7	84327784		1	ALOJAMENTO
8	84327782		1	ALOJAMENTO
9	84327783		1	ALOJAMENTO
10	395388A1		3	TAMPÃO PLÁSTICO 22,2mm ID x 32,5mm OD x 12,7mm H
11	NSS		1	NO SE VENDE SEPARADO Teto, Incl no 51493987 (Conj, Cab)

580N-RETRO-CARREGADORA (BRASIL)

90.150.05	01	p1	9/2021

CABINE - TETO, FILTRO, DIFUSORES E LÂMPADA

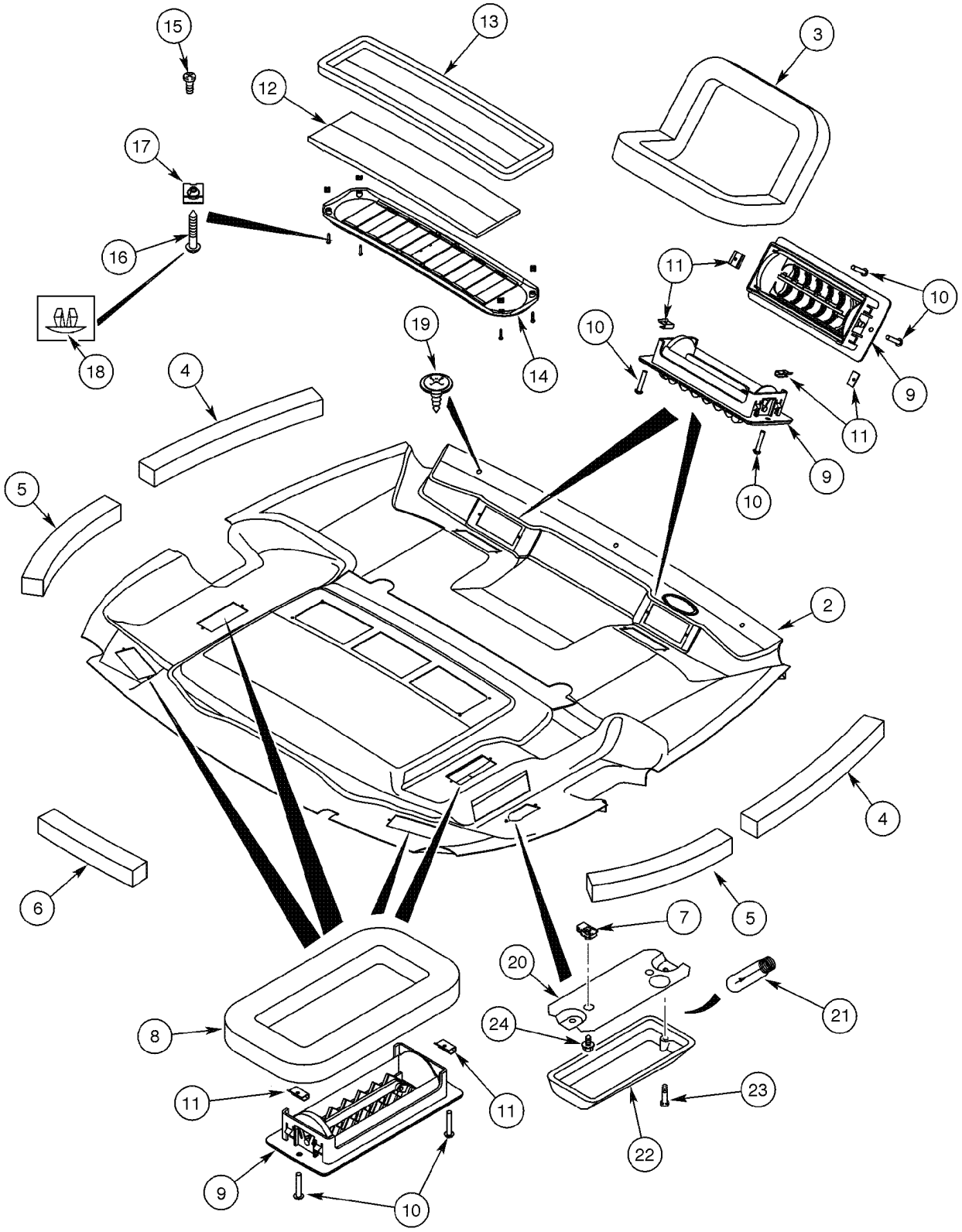

CABINE - TETO, FILTRO, DIFUSORES E LÂMPADA

REF FN	PART NUMBER	YR/SN	QTY	DESCRIPTION
	84224379		1	ACABAMENTO INTERNO Até chassi
	47955625		1	ACABAMENTO INTERNO A partir do chassi
1	84224381		1	ACABAMENTO INTERNO
2	84224382		1	ACABAMENTO INTERNO Trigo
2	47954932		1	ACABAMENTO INTERNO Cinza
3	368813A2		2	VEDANTE 160mm W x 168mm L x 20mm Thk Defrost
4	379160A1		2	ESPUMA ISOLANTE 50mm W x 494mm L x 45mm Thk Front
5	379161A1		2	VEDANTE 379mm L Rear (379mm)
6	379209A1		1	VEDANTE 303mm L Center (303mm)
7	131-861		2	PORCA-MOLA Tinn, U, #10-24
8	84499076		4	VEDANTE 174mm L x 97mm L
9	363883A1		8	PERSIANA Cinza
9	47985130		8	PERSIANA Preto
10	47915691		16	PARAFUSO Cross Pan Hd, #6 - 32 x 1/2"
11	125749A1		16	PORCA-MOLA #6-32 J type
12	377594A5		1	FILTRO DA CABINE
13	381972A1		1	VEDANTE 592.5mm L
14	195282A4		1	GRILLE ASSY Incl 15
15	260-1436		2	PARAFUSO Cross Pan Hd, #6 x 3/8"
16	414600A1		4	PARAFUSO Pan HD, M8 x 1"
17	177269A1		4	PORCA-MOLA M4.2
18	409723A1		4	BUJÃO 10mm OD x 4,4mm L plastic (5,5mm)
19	47602865		3	PARAFUSO Phillips Drive, Oval HD, M16 x 1
	380719A2		1	LUZ INTERNA (If Pin A = 12V - Order 47602061, if Pin A = Grd - Order 47774628) Incl 20 - 22
	47602061		1	LUZ DO TECTO
	47774628		1	LUZ DO TECTO
20	NSS		1	NO SE VENDE SEPARADO BASE, Incl in 380719A2
21	N14466		1	LÂMPADA
22	NSS		1	NO SE VENDE SEPARADO LENS w/ switch, Incl in 380719A2

580N-RETRO-CARREGADORA (BRASIL)

90.150.05	01	p2	9/2021

CABINE - TETO, FILTRO, DIFUSORES E LÂMPADA

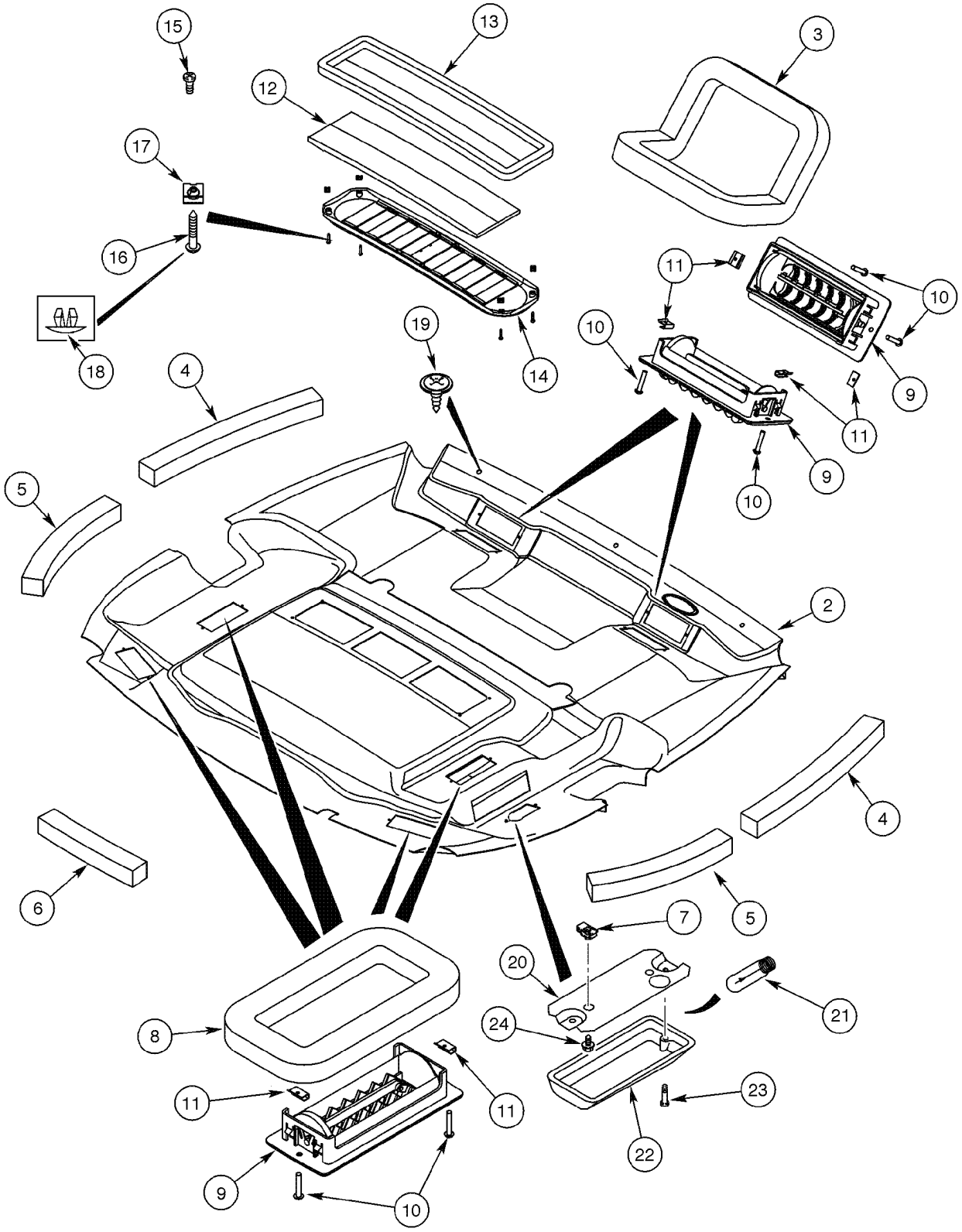

CABINE - TETO, FILTRO, DIFUSORES E LÂMPADA

REF FN	PART NUMBER	YR/SN	QTY	DESCRIPTION
23	440-1088		2	PARAFUSO Cross Pan Hd, #8-32 x 1/2"
24	281-54512		2	PARAFUSO Hex Wshr Hd, #10 - 24 x 3/4"

580N-RETRO-CARREGADORA (BRASIL)

90.150.08	01	p1	9/2021

TOLDO - INSTALAÇÃO

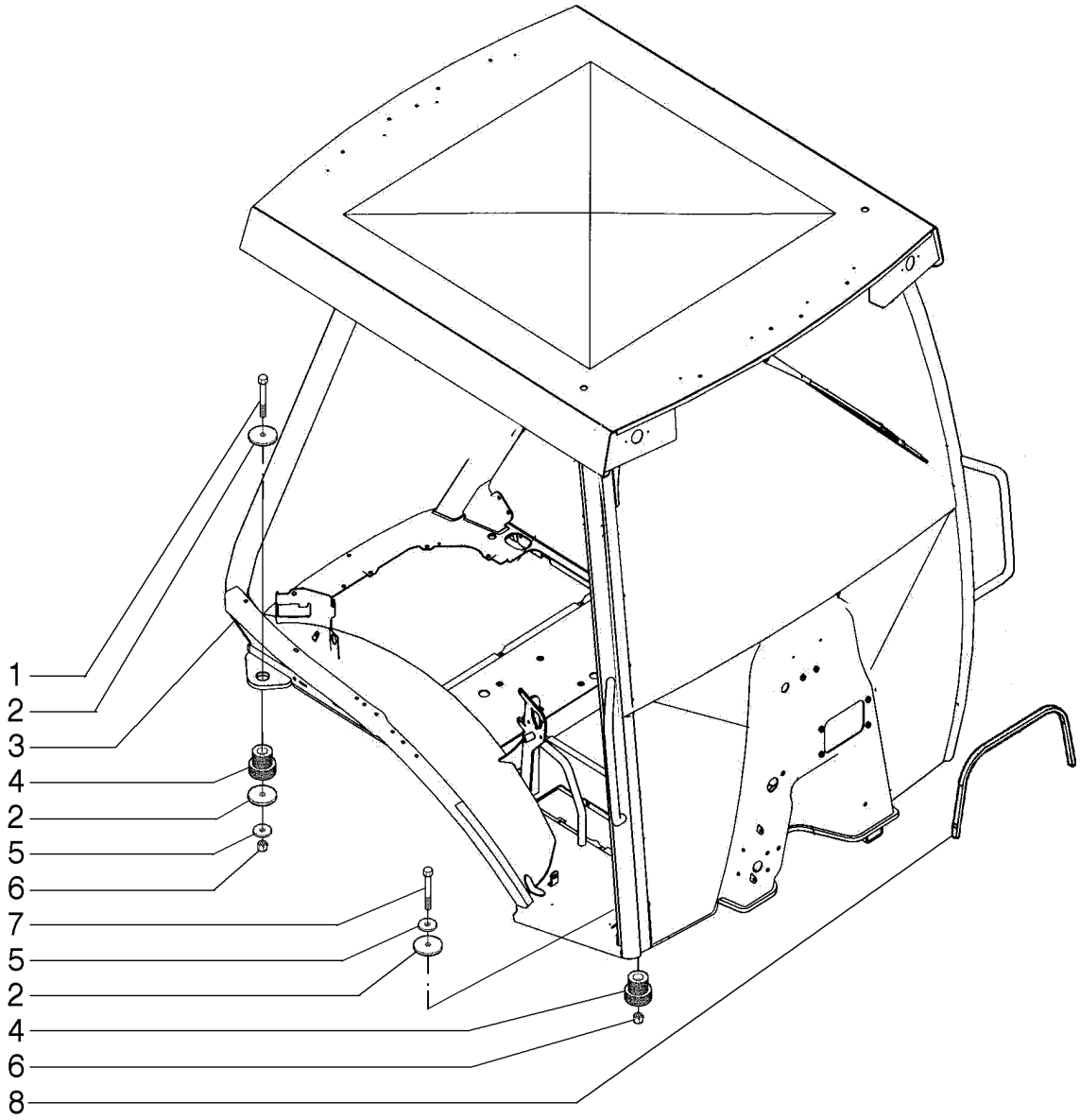

TOLDO - INSTALAÇÃO

REF FN	PART NUMBER	YR/SN	QTY	DESCRIPTION
1	827-16100		2	PARAFUSO Hex, M16 x 2 x 100mm, Cl 10.9
2	186977A1		6	ARRUELA PLANA 17mm ID x 70mm OD x 4.5mm Thk
3	47501847		1	TOLDO
4	411892A1		4	ISOLADOR
5	87655044		4	ANILHA ESPECIAL 17.75mm ID x 31.50mm OD x 4.20mm, HTS Boron, ZNM
6	829-1416		4	PORCA M16, Cl 10
7	827-16085		2	PARAFUSO Hex, M16 x 2 x 85mm, Cl 10.9
8	87700014		1	VEDAÇÃO DE BORRACHA 15mm W x 700mm L x 10mm Thk

580N-RETRO-CARREGADORA (BRASIL)

90.150.09	01	p1	9/2021

TOLDO, ROPS - ESTRUTURA, COBERTURAS, ESPELHOS, VISOR

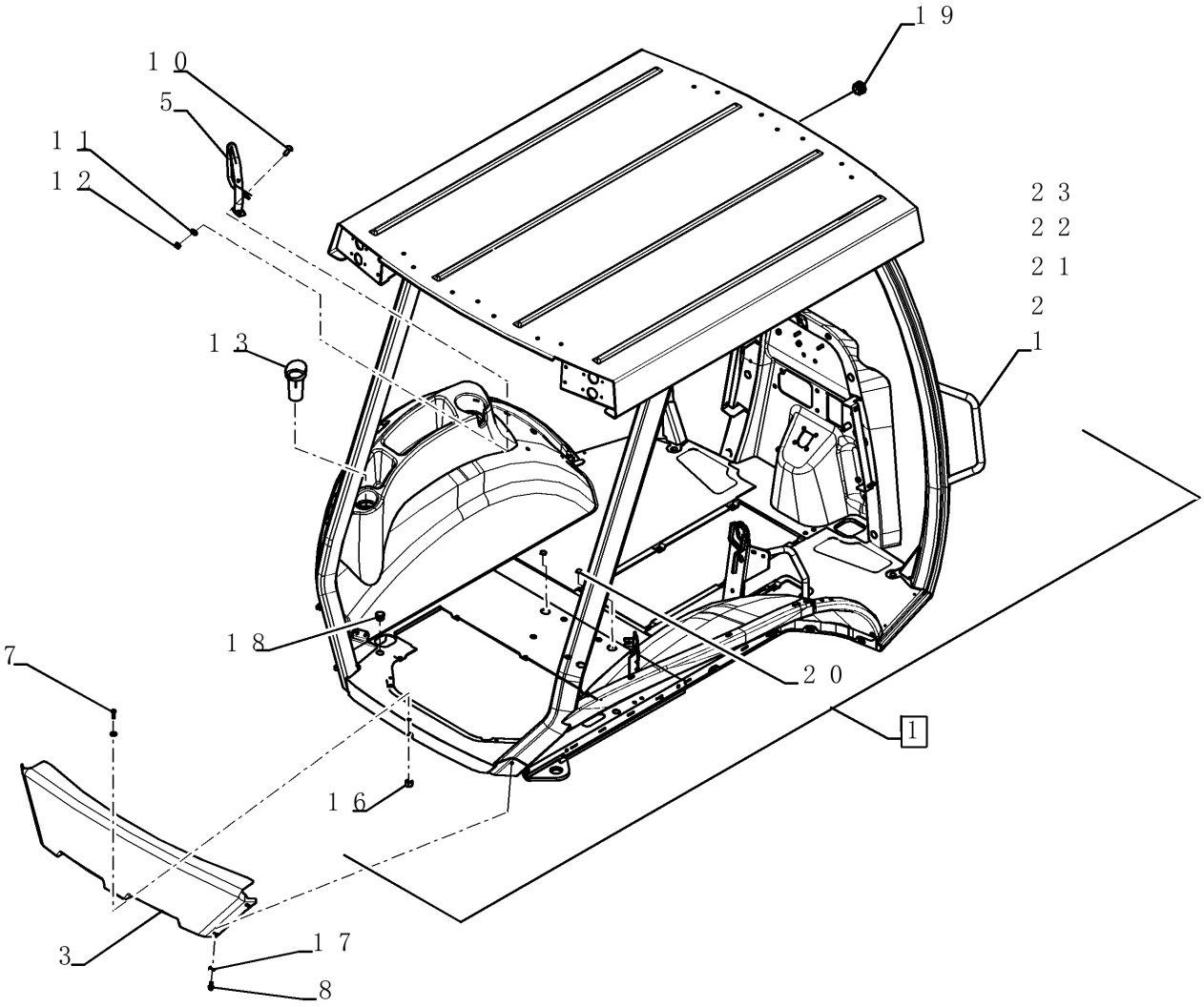

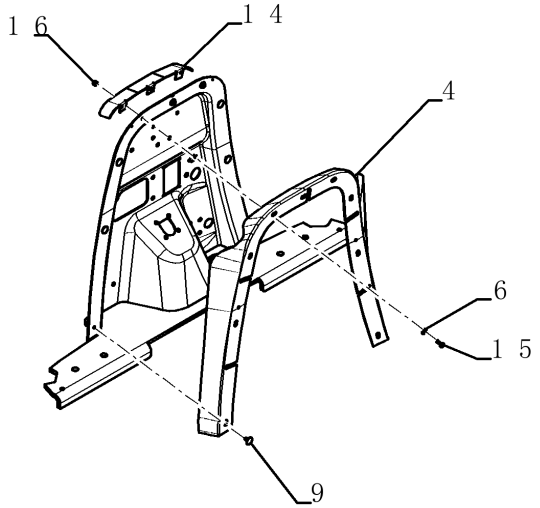

TOLDO, ROPS - ESTRUTURA, COBERTURAS, ESPELHOS, VISOR

REF	FN	PART NUMBER	YR/SN	QTY	DESCRIPTION
1		84527065		1	ESTRUTURA DE SEGURAN
2		87310185		1	ARRUELA PLANA 9mm ID x 20mm OD x 1.6mm Thk, SST
3		86992977		1	PAINEL
4		NS		1	SEM SERVIÇO Not Used
5		87627072		1	CORRIMÃO
6		NS		3	SEM SERVIÇO Not Used
7		87310154		1	PARAFUSO Hex, M6 x 25, Cl. 8.8, SST
8		781-24820		4	PARAFUSO Hex Flg, M8 x 1.25 x 20mm
9		NS		6	SEM SERVIÇO Not Used
10		87310177		2	PARAFUSO Round Head, M10 x 25, Cl 8.8
11		495-81267		2	ARRUELA PLANA .469" x 1 1/2" x .134"
12		NS		2	SEM SERVIÇO Not Used
13		378742A3		1	ENCHIMENTO
14		NS		1	SEM SERVIÇO Not Used
15		NS		3	SEM SERVIÇO Not Used
16		832-10408		4	CONTRA PORCA M8 x 1.25, Cl 8.8
17		895-15008		4	ARRUELA PLANA 9mm ID x 20mm OD x 1.6mm Thk
18		382298A1		2	BUJÃO 15mm ID x 22,2mm OD x 12,7mm L
19		411549A1		1	BUJÃO 25,4mm OD x 12,7mm L
20		353-413		2	TAMPÃO PLÁSTICO Dome, 1.187" hole, Nylon

580N-RETRO-CARREGADORA (BRASIL)

90.150.10	01	p1	9/2021

TOLDO, ROPS - DELUXE

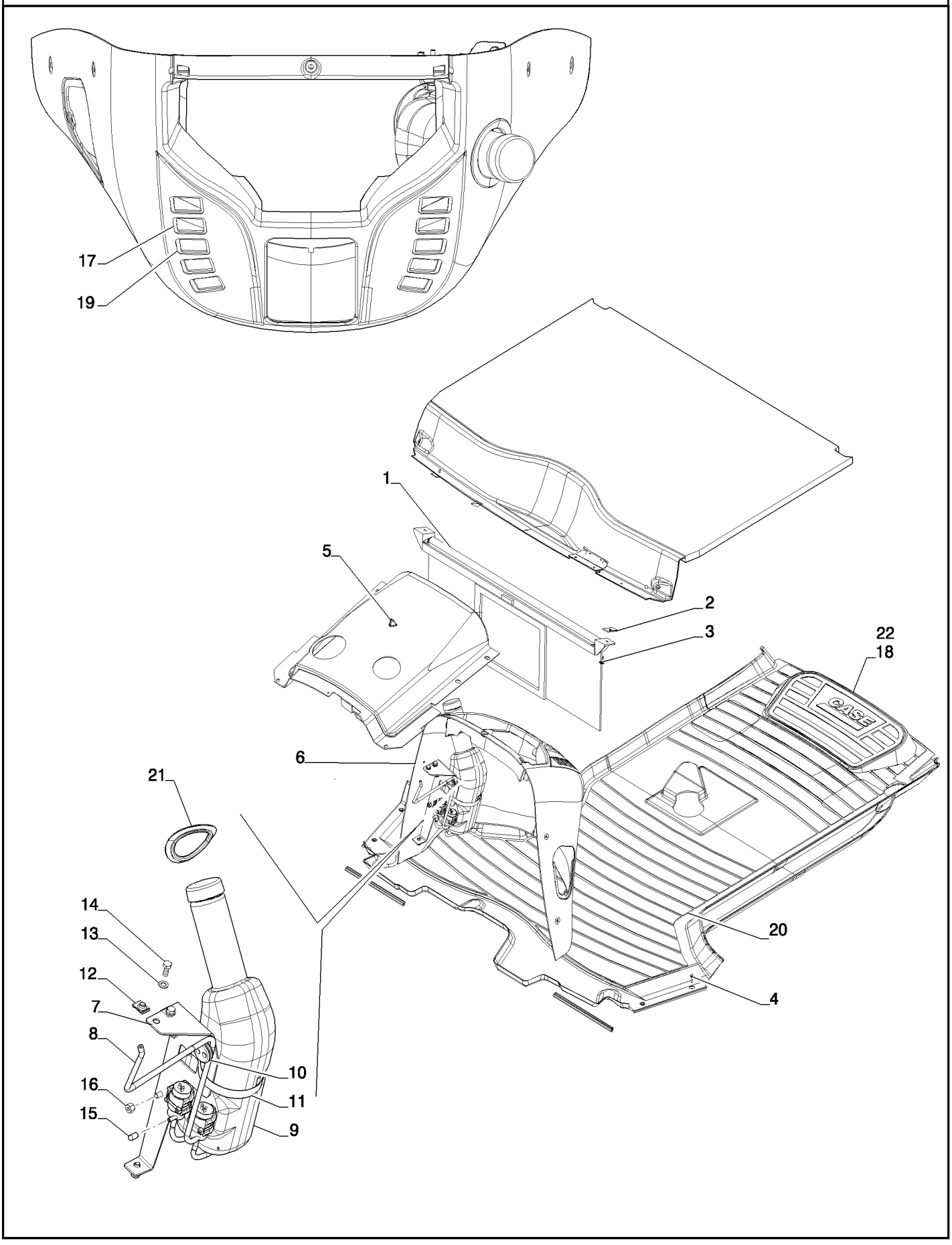

TOLDO, ROPS - DELUXE

REF	FN	PART NUMBER	YR/SN	QTY	DESCRIPTION
1		364180A1		1	PROTECTOR SOLAR
2		409618A1		2	PLACA Visor mounting
3		47602865		2	PARAFUSO Phillips Drive, Oval HD, M16 x 1
4		280-16516		4	PARAFUSO Hex Wash Hd, #10 x 1"
5		E43769		1	INJETOR WINDSHIELD Nozzle windshield
6		87694305		1	CONSOLA Dianteiro, Até chassi
6		47954940		1	CONSOLA Dianteiro, A partir do chassi
7		87491347		1	SUPORTE
8		87699640		1	MANGUEIRA DO LAVADOR 3.56 mm ID, 4.37 mm ID x 700.00 mm, SAE J1037
9		87675209		1	RESERVAT. DE LIMPA-V
10		87637384		1	PASSA-FIOS 35mm OD, 9mm ID, 12mm L
11		214-3180		1	BRACADEIRA MANGUEIRA 4-1/4" - 5-1/8", HD Worm
12		833-40408		3	PORCA-MOLA M8, U
13		895-11008		5	ARRUELA PLANA 9mm ID x 16mm OD x 1.6mm Thk
14		614-8020		5	PARAFUSO Hex, M8 x 1.25 x 20mm
15		87441758		1	TAMPA 5,95mm ID x 12,7mm L
16		832-10408		2	CONTRA PORCA M8 x 1.25, Cl 8.8
17		84222277		1	TECLA Windshield wiper
18		86983325		1	TAPETE DO PISO Rear, two piece w/ mechanical controls
19		84222279		1	COMANDO LAVA PÁRA-BR
20		390551A2		1	TAPETE DO PISO Front two piece
21		87748047		1	VEDANTE 78mm ID x 106.6mm OD x 7mm Thk
22		84224307		1	TAPETE DO PISO Rear, narrow w/ pilot

580N-RETRO-CARREGADORA (BRASIL)

90.150.11	01	p1	9/2021

TOLDO, ROPS - FORROS

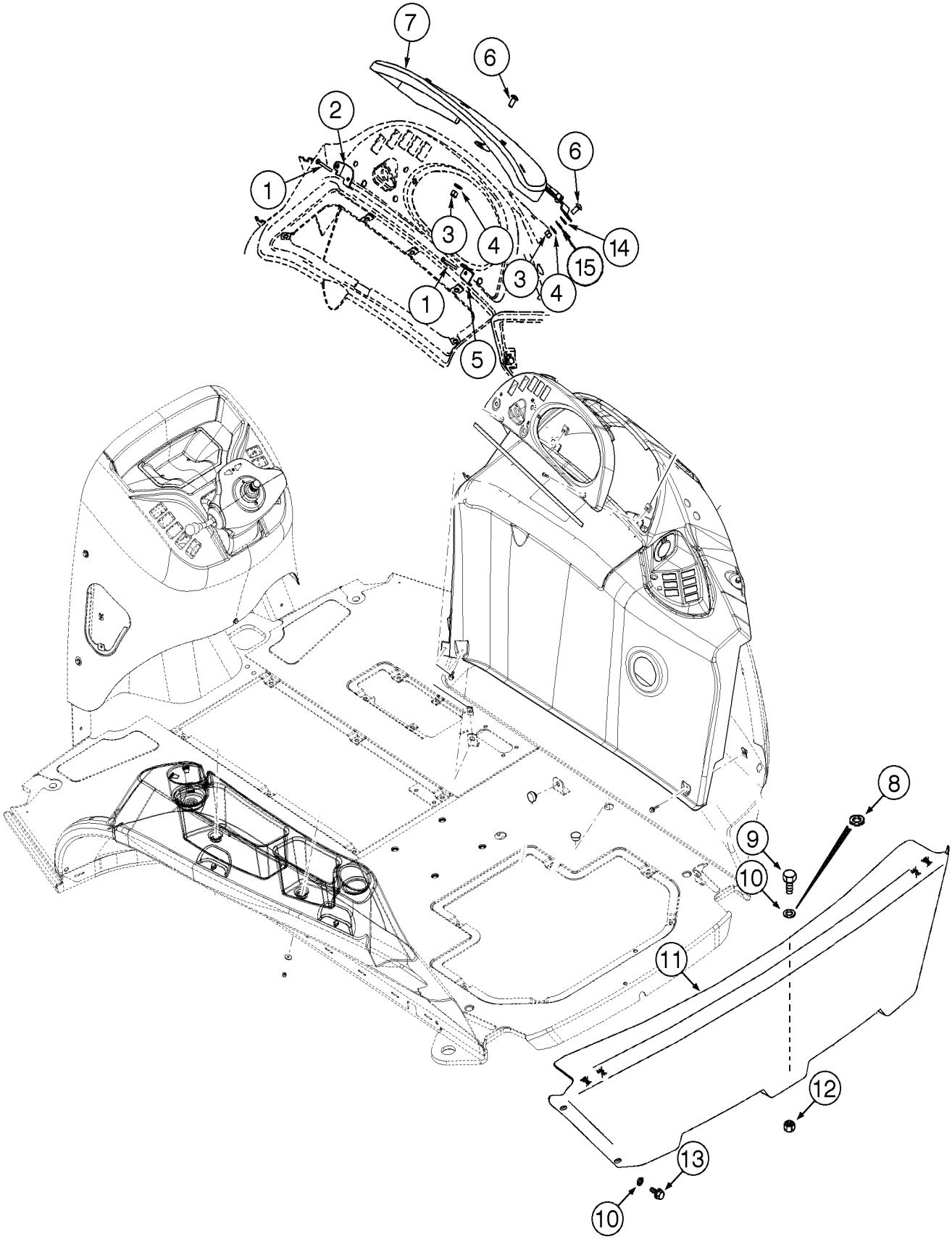

TOLDO, ROPS - FORROS

REF	FN	PART NUMBER	YR/SN	QTY	DESCRIPTION
1		87310128		2	PARAFUSO Pan Cross Recess Phillips, #10 - 24 x 57.20mm, Stainless
2		386368A2		1	SUPORTE
3		832-10408		2	CONTRA PORCA M8 x 1.25, Cl 8.8
4		12642021		4	ARRUELA PLANA
5		386369A2		1	SUPORTE
6		87310176		2	PARAFUSO Round Head, M8 x 20, Cl 8.8
7		385614A4		1	COBERTURA Até chassi
7		47954926		1	COBERTURA A partir do chassi
7A		386502A1		2	PARA-CHOQUE
7B		F22426		3	STOP
8		87310185		1	ARRUELA PLANA 9mm ID x 20mm OD x 1.6mm Thk, SST
9		614-8025		1	PARAFUSO Hex, M8 x 1.25 x 25mm, Cl 8.8, Full Thd
10		895-15008		5	ARRUELA PLANA 9mm ID x 20mm OD x 1.6mm Thk
11		86992977		1	PAINEL
12		832-10408		1	CONTRA PORCA M8 x 1.25, Cl 8.8
13		781-24820		4	PARAFUSO Hex Flg, M8 x 1.25 x 20mm
14		47799463		2	ESPAÇADOR
15		47798660		2	ARRUELA PLANA

580N-RETRO-CARREGADORA (BRASIL)

90.150.12	01	p1	9/2021

TOLDO, ROPS - FORROS

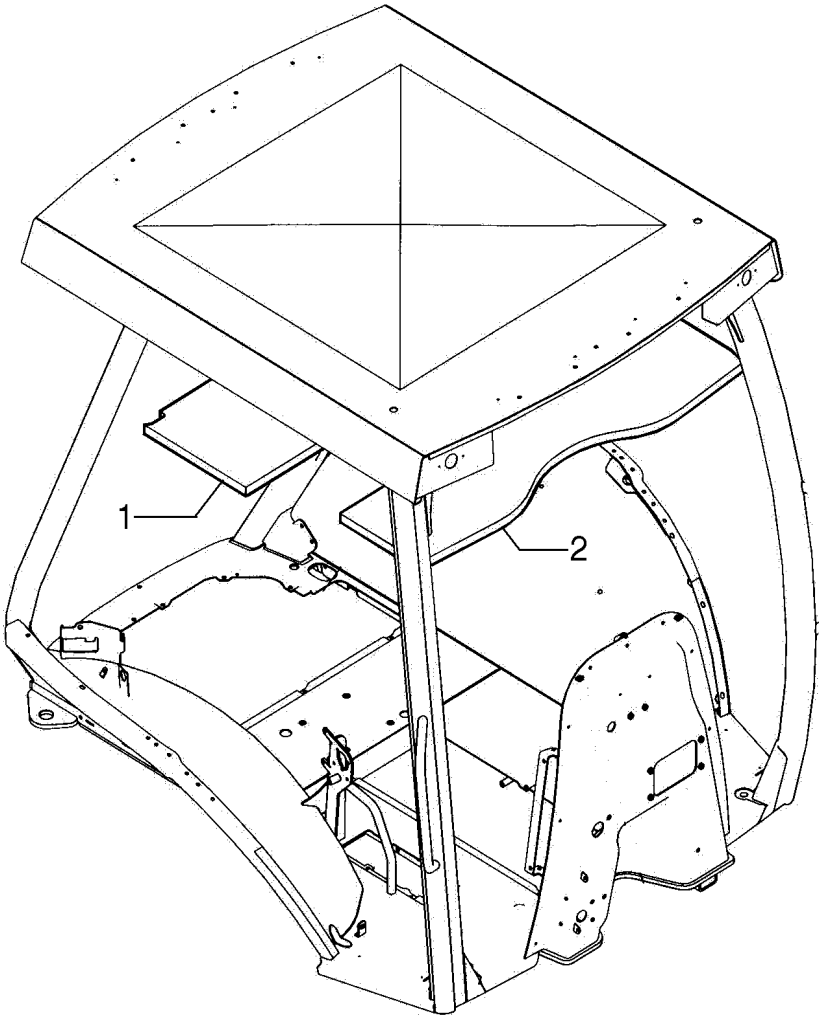

TOLDO, ROPS - FORROS

REF	FN	PART NUMBER	YR/SN	QTY	DESCRIPTION
1		431584A1		1	REVESTIMENTO ISOLATE
2		431583A1		1	REVESTIMENTO ISOLATE

580N-RETRO-CARREGADORA (BRASIL)

90.150.13	01	p1	9/2021

TOLDO, ROPS - FORROS

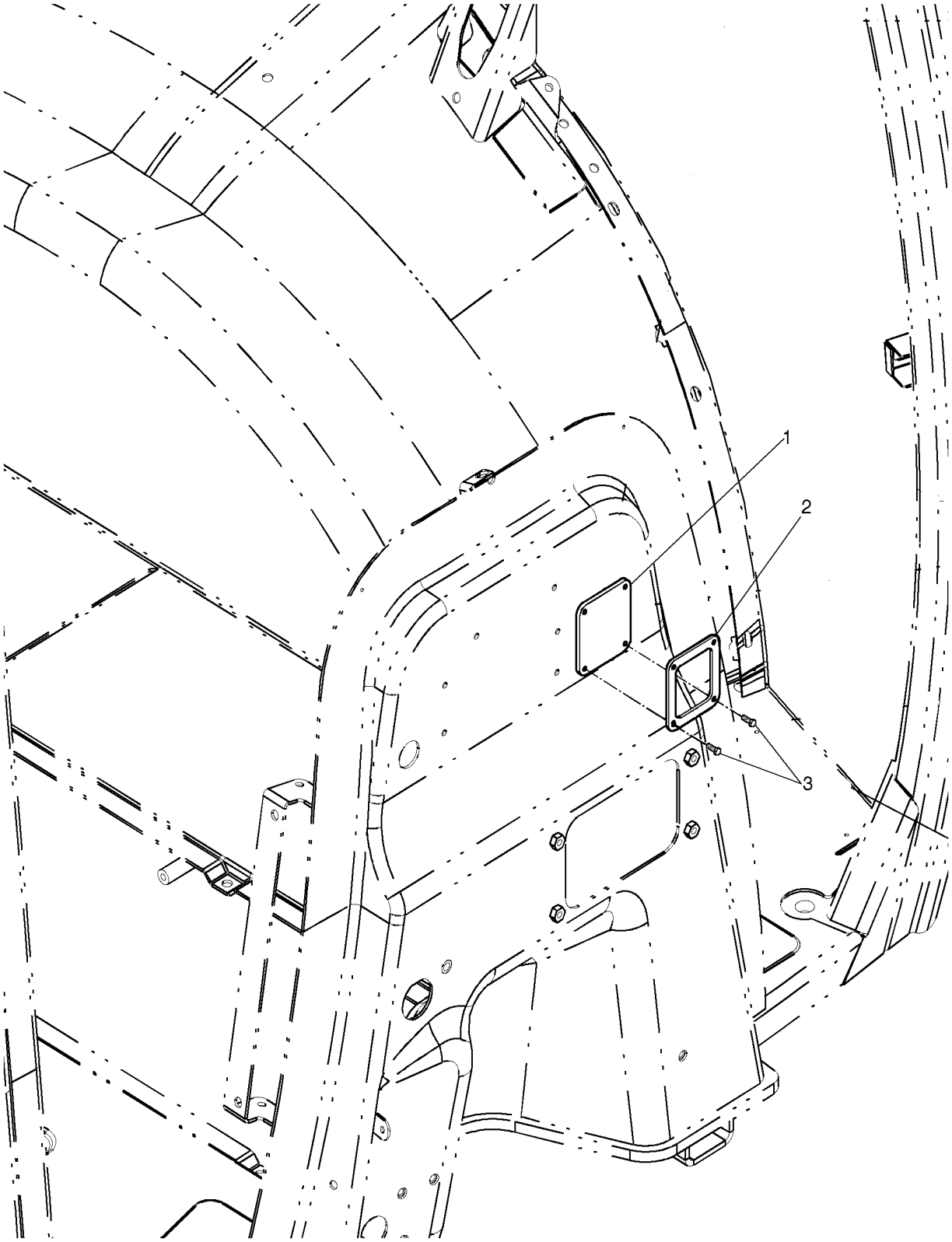

TOLDO, ROPS - FORROS

REF	FN	PART NUMBER	YR/SN	QTY	DESCRIPTION
1		84423180		1	PASSA-FIOS 80mm L, 90mm L, 10mm L
2		84423177		1	PLACA DE MONTAGEM
3		281-54512		4	PARAFUSO Hex Wshr Hd, #10 - 24 x 3/4"

580N-RETRO-CARREGADORA (BRASIL)

90.154.02	01	p1	9/2021

CABINE - PORTAS

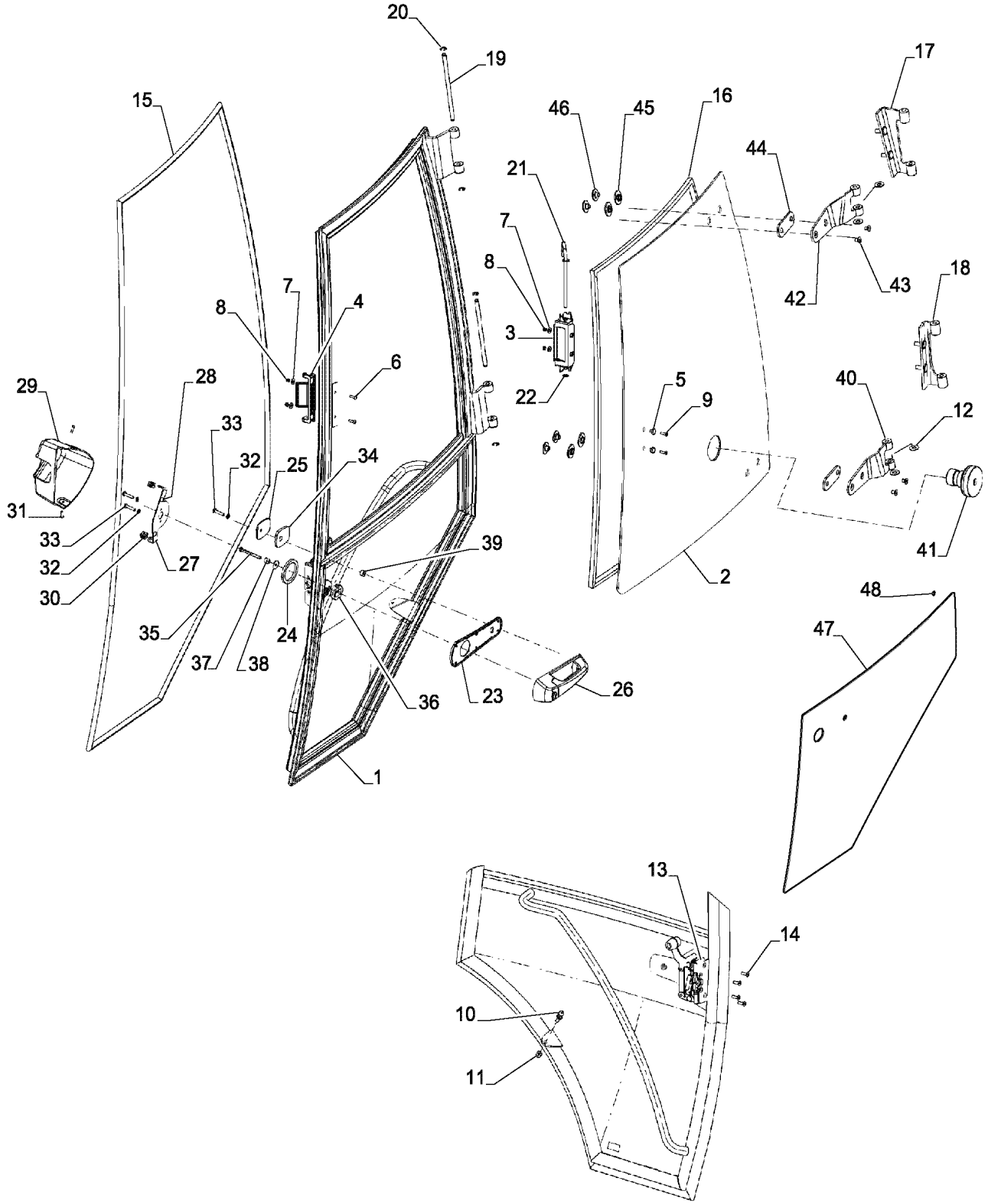

CABINE - PORTAS

REF	FN	PART NUMBER	YR/SN	QTY	DESCRIPTION
1		84224312		1	ESTRUTURA Left Hand Door
2		84261868		1	VIDRO Left Hand Door
3		87344860		1	MANILHA
4		87344859		1	TRINCO
5		F64198		2	PARA-CHOQUE 4.98mm ID x 7.92mm OD x 10.21mm L
6		140-107		2	PARAFUSO Pan HD, #10 - 24 x 3/4"
7		195-81023		4	ARRUELA PLANA 5.94mm ID x 14.28mm OD x 1.25mm Thk
8		F45165		4	PORCA ESPECIAL #10-24
9		47499504		2	PARAFUSO Oval HD 10 - 24 x .875"
10		432431A1		1	CAVILHA DE RÓTULA M8 x 1.25
11		832-10408		1	CONTRA PORCA M8 x 1.25, Cl 8.8
12		391845A1		6	ARRUELA PLANA 11.1mm ID x 25.4mm OD x 1.6mm Thk
13		84224348		1	TRINCO Left Hand Door
13		84591172		1	TRINCO Right Hand Door (Not Shown)
14		569-4		4	PARAFUSO Hex Soc Flat Hd, M6 x 20, 8.8
15		390838A1		1	TIRA DE BORRACHA Left Hand Door
16		391850A1		1	SEAL, GLASS 717.8mm L Left Hand Door
16		394708A1		1	GUARNIÇÃO PORTA Window, 2926mm L Right Hand Door (Not Shown)
17		84282063		1	DOBRADIÇA Left Hand Door, B Pillar Upper
18		84282068		1	DOBRADIÇA Left Hand Door, B Pillar Lower
19		84282083		2	PINO 10mm OD x 193.5mm L
20		442773A1		4	ANEL ELÁSTICO 7.42mm ID x 16.8mm OD x 0.9mm Thk
21		87534372		1	HASTE 7.9mm OD
22		87534717		1	PORCA DE PRESSÃO 0.625" L
23		84224344		1	JUNTA 43mm ID, 15.2mm ID, 223.9mm L
24		391838A1		1	VEDANTE 50.8mm ID x 65mm OD x 6mm Thk
25		391848A1		1	PLACA DE APOIO
26		84224317		1	MANILHA
27		84224347		1	BRACKET, SUPPORTING Left Hand Door

580N-RETRO-CARREGADORA (BRASIL)

90.154.02	01	p2	9/2021

CABINE - PORTAS

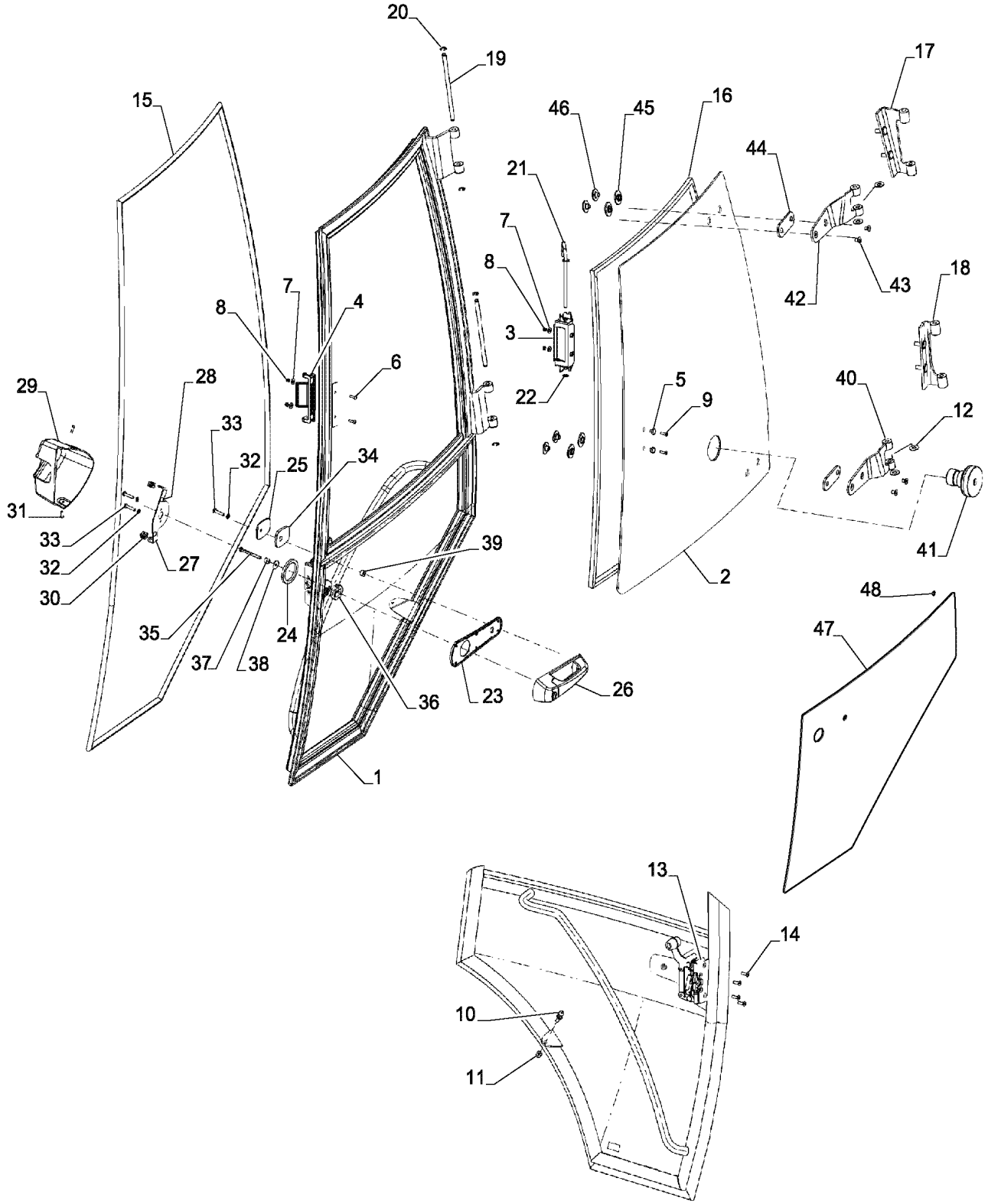

CABINE - PORTAS

REF FN	PART NUMBER	YR/SN	QTY	DESCRIPTION
27	84376130		1	BRACKET, SUPPORTING Right Hand Door (Not Shown)
28	391827A1		2	ESPAÇADOR 11.1mm D
29	84378684		1	COBERTURA Left Hand Door
30	393209A1		2	PORCA-MOLA 5,5mm ID
31	390-100		2	PARAFUSO Cross Pan Hd, #10 - 32 x 5/8"
32	892-11006		3	ANILHA DE RETENÇÃO M6
33	84405129		3	PARAFUSO Hex, M6 x 25mm, Cl 8.8
34	391847A1		1	VEDANTE 57mm L
35	86508569		1	PARAFUSO Hex, M6 x 70mm, Cl 8.8
36	84224389		1	ESPAÇADOR 38.2mm OD x 12mm L
37	84224345		1	BOTÃO Black Delrin
38	395387A1		1	ANILHA DE VEDAÇÃO 6.4mm ID x 22.3mm OD x 1.6mm Thk
39	84402689		1	ESPAÇADOR 6.5mm ID x 14mm OD x 7.5mm L
40	84388222		1	DOBRADIÇA
41	84403980		1	TRINCO
42	84388217		1	DOBRADIÇA Left Hand Door, Upper
43	84319919		4	PARAFUSO ALLENA FLAN Hex, M8 x 1.25 x 14mm, Cl 10.9
44	84224336		2	CALÇO DE AFINAÇÃO 35mm OD x 5mm Thk
45	83961985		4	ESPAÇADOR 12.6mm ID x 18mm OD x 6.5mm L
46	84249588		4	PORCA ESPECIAL M8 x 1.25
47	84224316		1	JANELA DA CABINE Left Hand Door Lower
48	391827A1		8	ESPAÇADOR 11.1mm D

580N-RETRO-CARREGADORA (BRASIL)

90.154.07	01	p1	9/2021

CABINE - MONTAGEM DAS PORTAS

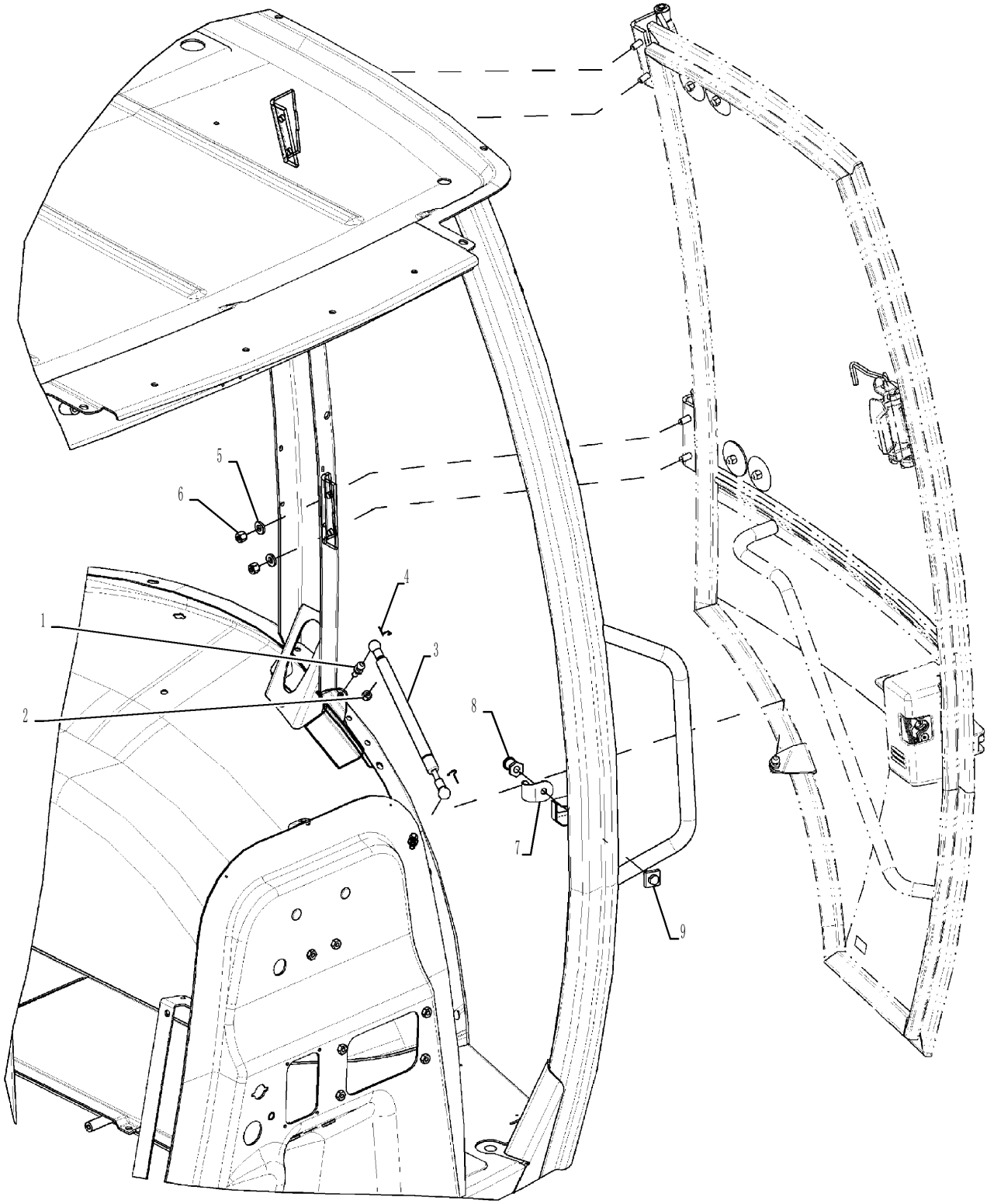

CABINE - MONTAGEM DAS PORTAS

REF	FN	PART NUMBER	YR/SN	QTY	DESCRIPTION
1		432431A1		1	CAVILHA DE RÓTULA M8 x 1.25
2		832-10408		1	CONTRA PORCA M8 x 1.25, Cl 8.8
3		394800A1		1	CILINDRO DE GÁS
4		3233348R1		2	GRAMPO S13-A2J
5		87039401		4	ARRUELA PLANA 0.41" ID x 0.81" OD x 0.13" Thk
6		232-1446		4	PORCA 3/8"-16, GC
7		84405935		1	PROTEÇÃO
8		84405934		1	PARAFUSO 12mm OD x 52.3mm L Male Thread
9		84497747		1	PLACA DO BATENTE Female Thread

580N-RETRO-CARREGADORA (BRASIL)

90.156.01	01	p1	9/2021

CABINE - VIDROS

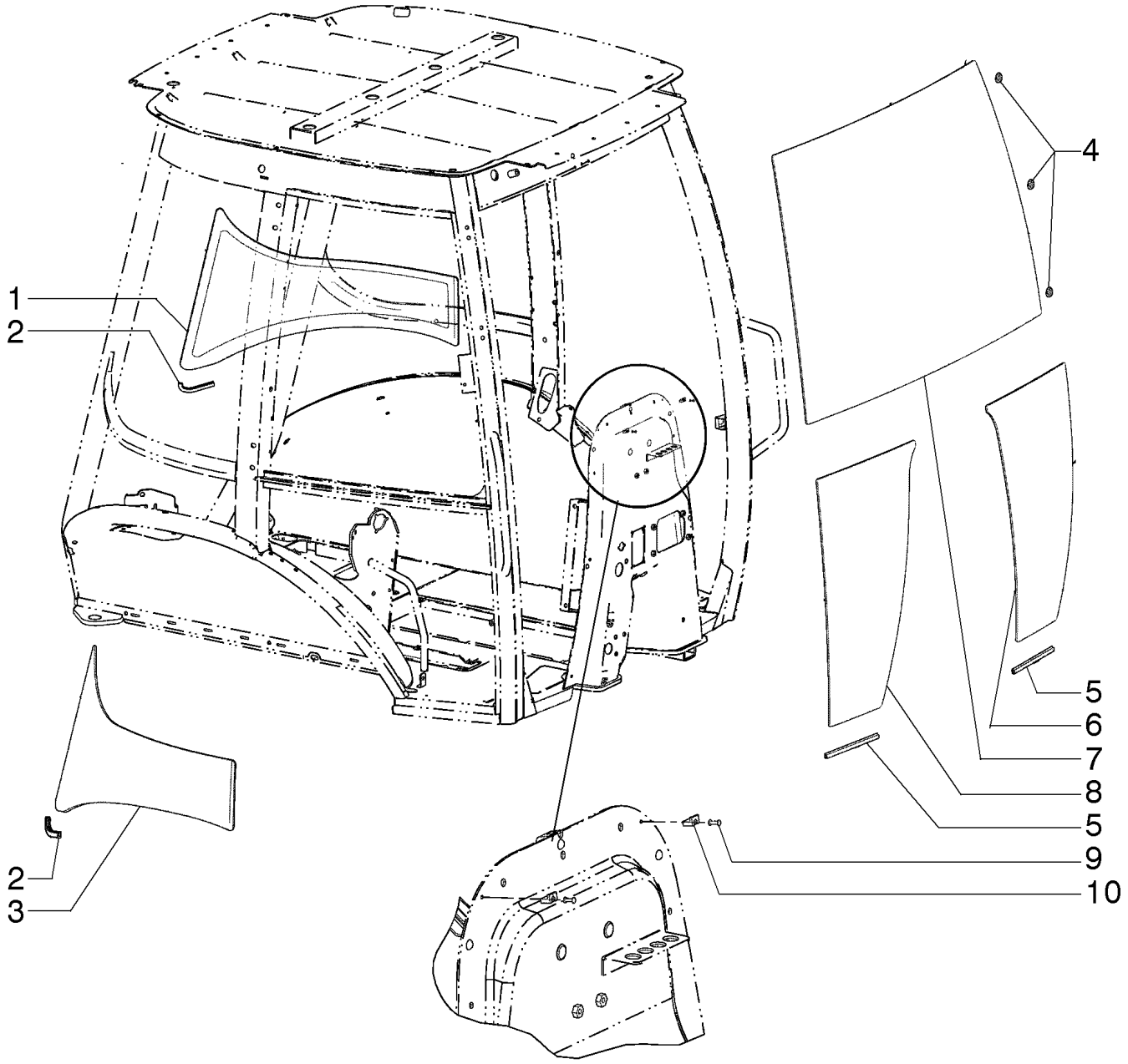

CABINE - VIDROS

REF	FN	PART NUMBER	YR/SN	QTY	DESCRIPTION
1		84224342		1	VIDRO LH
2		87753087		2	PROTETOR
3		84224343		1	VIDRO RH
4		391827A1		33	ESPAÇADOR 11.1mm D
5		395793A1		2	TIRA DE PROTECÇÃO
6		84246307		1	VIDRO LH
7		84246306		1	VIDRO
8		84246308		1	VIDRO RH
9		151-516		2	REBITE POP Pop, 1/8" x .775"
10		279482A1		2	CLAMP 3,28mm ID x 8mm OD x 14mm L

580N-RETRO-CARREGADORA (BRASIL)

90.156.02	01	p1	9/2021

TOLDO E ROPS - VIDROS

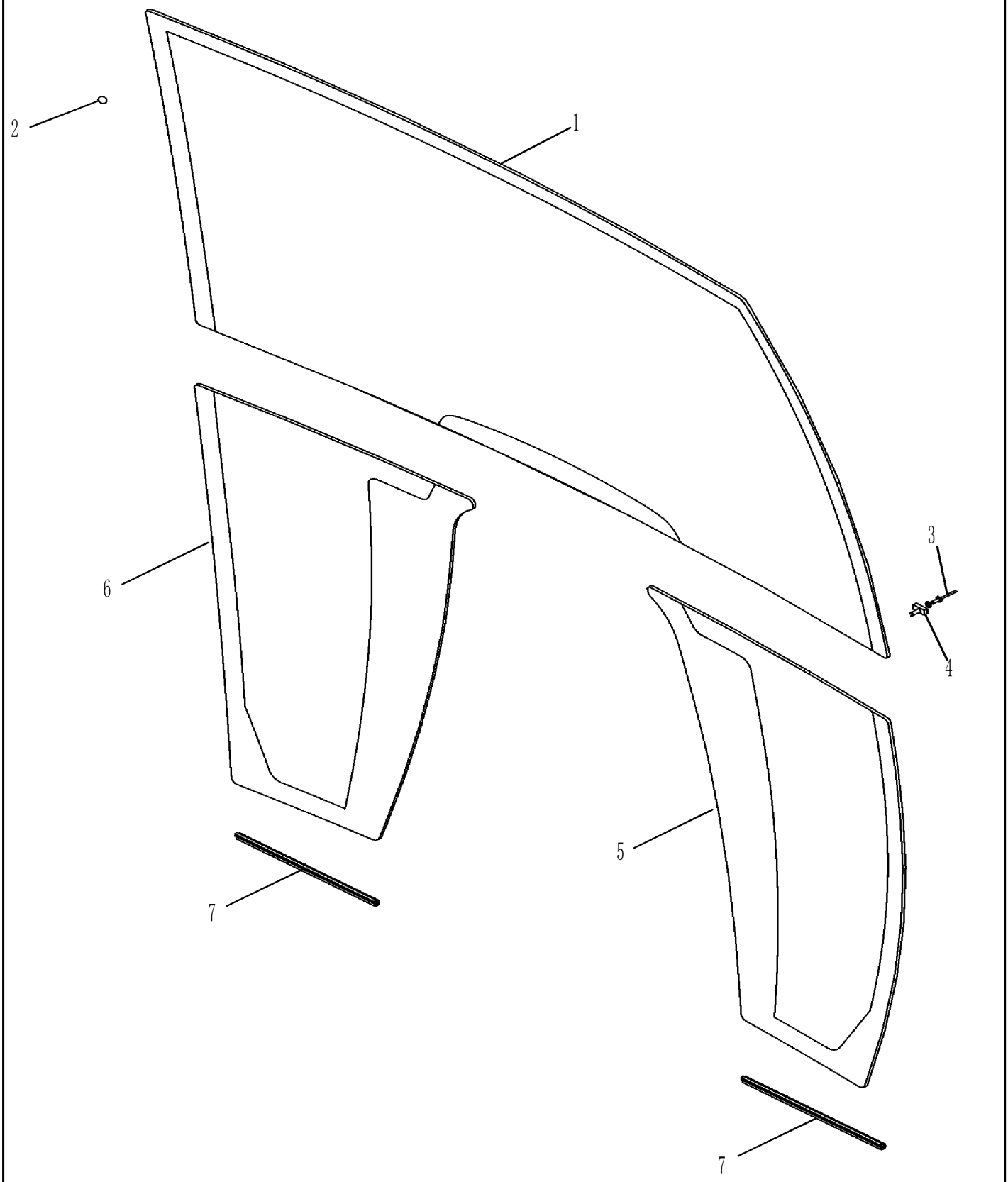

TOLDO E ROPS - VIDROS

REF	FN	PART NUMBER	YR/SN	QTY	DESCRIPTION
1		84246306		1	VIDRO
2		391827A1		28	ESPAÇADOR 11.1mm D
3		151-516		2	REBITE POP Pop, 1/8" x .775"
4		279482A1		2	CLAMP 3,28mm ID x 8mm OD x 14mm L
5		84246308		1	VIDRO Lower; Right-Hand
6		84246307		1	VIDRO Lower; Left-Hand
7		395793A1		2	TIRA DE PROTECÇÃO Lower Glass Trim

580N-RETRO-CARREGADORA (BRASIL)

90.156.03	01	p1	9/2021

CABINE - JANELA, TRASEIRA

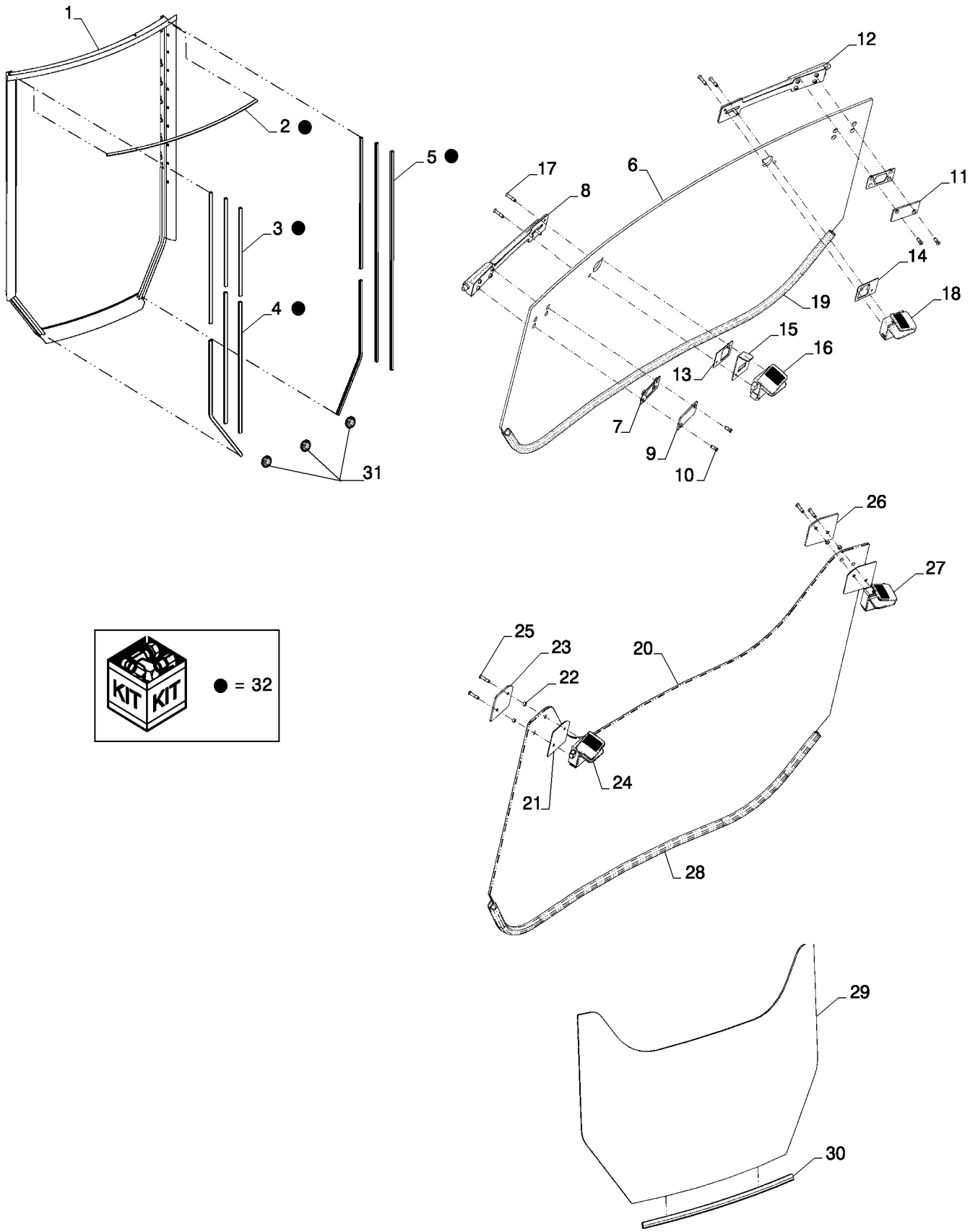

CABINE - JANELA, TRASEIRA

REF	FN	PART NUMBER	YR/SN	QTY	DESCRIPTION
1		87435929		1	ESTRUTURA PARA-BRISA
2		400494A1		1	VEDANTE 1095mm L Solicitar Kit 411851A1
3		404229A1		2	VEDANTE 510mm L Solicitar Kit 411851A1
4		404228A1		6	VEDANTE 760mm L Solicitar Kit 411851A1
5		404227A1		2	VEDANTE 1270mm L Solicitar Kit 411851A1
6		352208A1		1	JANELA DA CABINE 1071.5mm W x 573mm H
7		402843A1		2	PLACA
8	1	411910A1		1	TRINCO
9		87423502		1	PLACA DE APOIO
10		87445051		4	PARAFUSO ALLENA FLAN Flat Hd, Csk, M5 x 16mm, Gr 8.8, Prev Torque
11		87423503		1	PLACA DE APOIO
12	2	411911A1		1	TRINCO
13		402844A1		1	PLACA
14		402845A1		1	PLACA
15		402836A1		1	SUPORTE
16		411914A1		1	TRINCO
17		87435453		4	PARAFUSO ALLENA FLAN FLAT, M5 x 0.8 x 25mm
18		411912A1		1	TRINCO
19		395348A1		1	TIRA VEDADORA 1210mm L
20		352209A1		1	JANELA DA CABINE 1068mm W x 490mm H (Ctr) x 706mm H (Sides)
21		87426963		2	PLACA RH
22		87428573		4	PASSA-FIOS 6.35mm ID, 8mm OD
23		87426964		1	PLACA RH
24		411909A1		1	TRINCO
25		87435453		4	PARAFUSO ALLENA FLAN FLAT, M5 x 0.8 x 25mm
26		87426969		1	PLACA DE APOIO LH
27		411908A1		1	TRINCO
28		395348A1		1	TIRA VEDADORA 1210mm L

(1) RH - Determine from Seat facing Radiator

(2) LH - Determine from Seat facing Radiator

580N-RETRO-CARREGADORA (BRASIL)

90.156.03	01	p2	9/2021

CABINE - JANELA, TRASEIRA

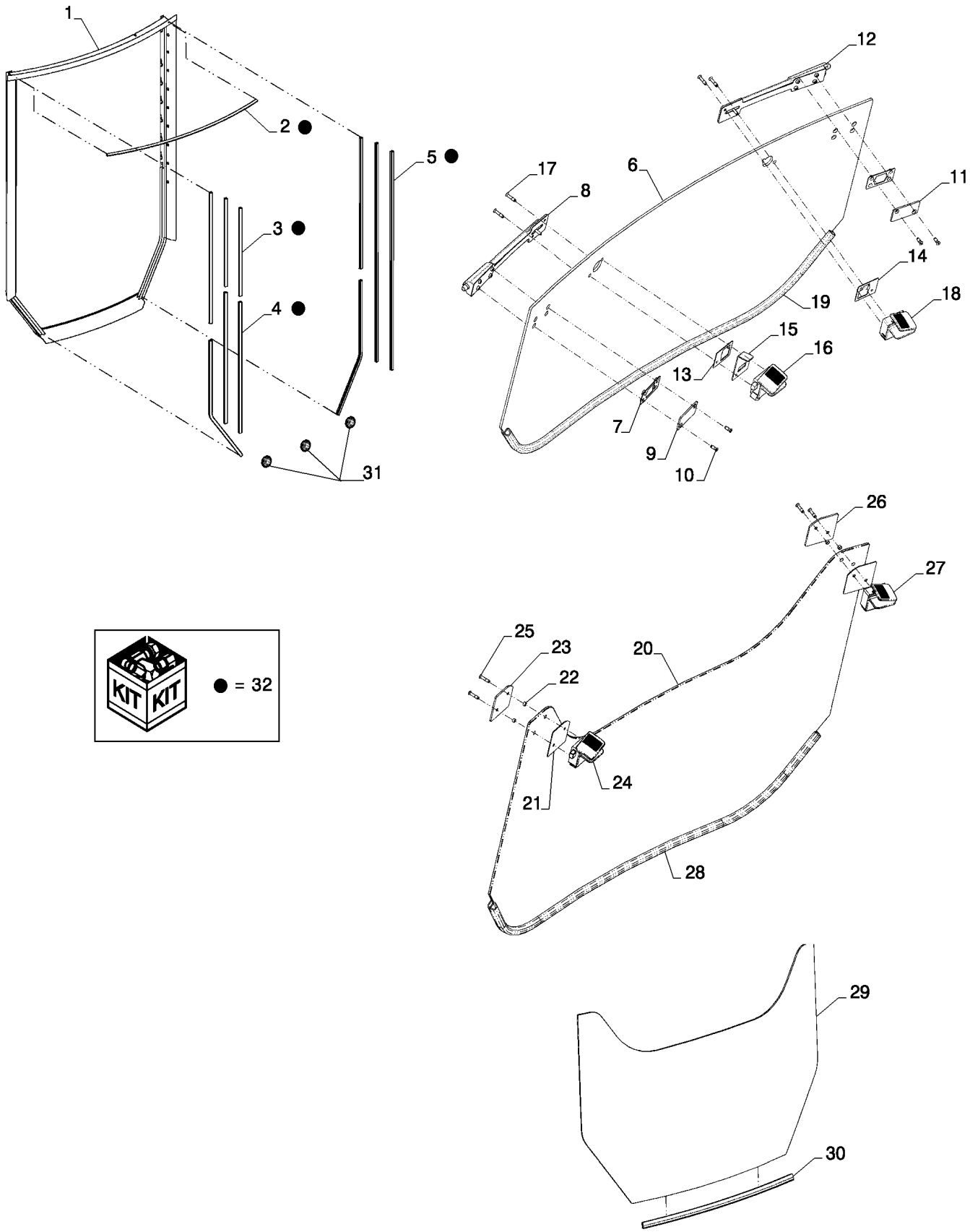

CABINE - JANELA, TRASEIRA

REF	FN	PART NUMBER	YR/SN	QTY	DESCRIPTION
29		352210A1		1	JANELA DA CABINE 1062.7mm W x 529.5mm H (Ctr) x 719.5mm H (Sides)
30		87753118		1	PASSA-FIOS 4mm L, 695mm L
31		87753220		3	PARA-CHOQUE 19mm D
32		411851A1		1	KIT DE VEDAÇÃO Incl 2 - 5

90.156.04	01	p1	9/2021

CABINE - JANELA, LADO DIREITO, PARA CABINES COM PORTA ÚNICA

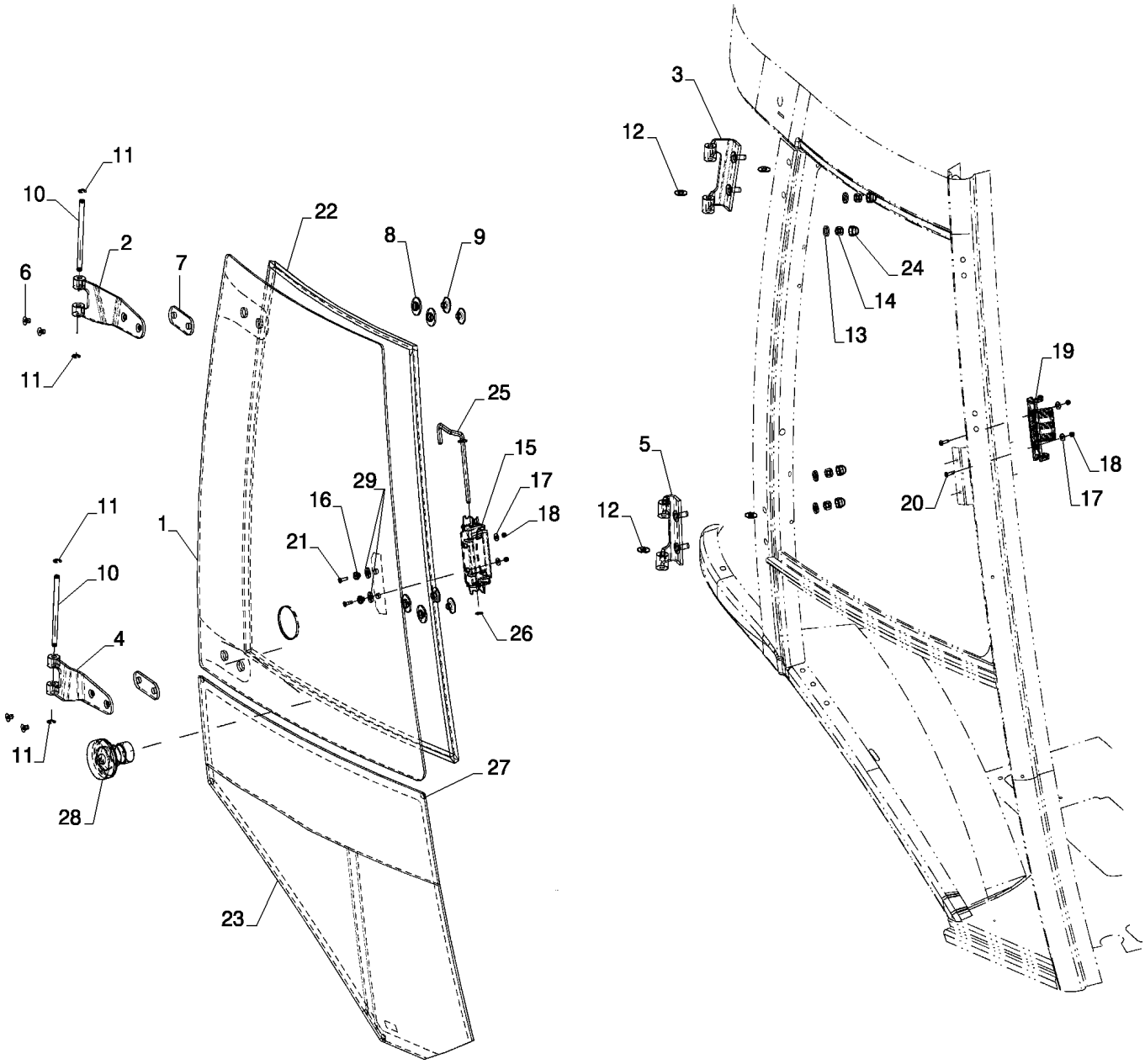

CABINE - JANELA, LADO DIREITO, PARA CABINES COM PORTA ÚNICA

REF FN	PART NUMBER	YR/SN	QTY	DESCRIPTION
1	84261870		1	VIDRO
2	84388214		1	DOBRADIÇA
3	84224394		1	DOBRADIÇA
4	84388220		1	DOBRADIÇA
5	84224396		1	DOBRADIÇA
6	84319919		4	PARAFUSO ALLENA FLAN Hex, M8 x 1.25 x 14mm, Cl 10.9
7	84224336		2	CALÇO DE AFINAÇÃO 35mm OD x 5mm Thk
8	83961985		4	ESPAÇADOR 12.6mm ID x 18mm OD x 6.5mm L
9	84249588		4	PORCA ESPECIAL M8 x 1.25
10	84282086		2	PINO 9.9mm OD x 151.1mm L
11	442773A1		4	ANEL ELÁSTICO 7.42mm ID x 16.8mm OD x 0.9mm Thk
12	391845A1		4	ARRUELA PLANA 11.1mm ID x 25.4mm OD x 1.6mm Thk
13	87039401		4	ARRUELA PLANA 0.41" ID x 0.81" OD x 0.13" Thk
14	232-1446		4	PORCA 3/8"-16, GC
15	87344860		1	MANILHA
16	F64198		2	PARA-CHOQUE 4.98mm ID x 7.92mm OD x 10.21mm L
17	195-81023		4	ARRUELA PLANA 5.94mm ID x 14.28mm OD x 1.25mm Thk
18	F45165		4	PORCA ESPECIAL #10-24
19	87344859		1	TRINCO
20	140-107		2	PARAFUSO Pan HD, #10 - 24 x 3/4"
21	47499504		2	PARAFUSO Oval HD 10 - 24 x .875"
22	394864A1		1	SEAL, GLASS 804.4mm L
23	84246309		1	VIDRO
24	396841A1		4	TAMPA 3/8 Inch x 18.03mm L
25	87534372		1	HASTE 7.9mm OD
26	87534717		1	PORCA DE PRESSÃO 0.625" L
27	391827A1		5	ESPAÇADOR 11.1mm D
28	84403980		1	TRINCO
29	47499507		2	ANILHA DE VEDAÇÃO 8.9mm ID x 15.9mm OD x 2.38mm Thk

580N-RETRO-CARREGADORA (BRASIL)

90.156.05	01	p1	9/2021

CABINE - VIDROS, ESPELHOS E TRAVAS

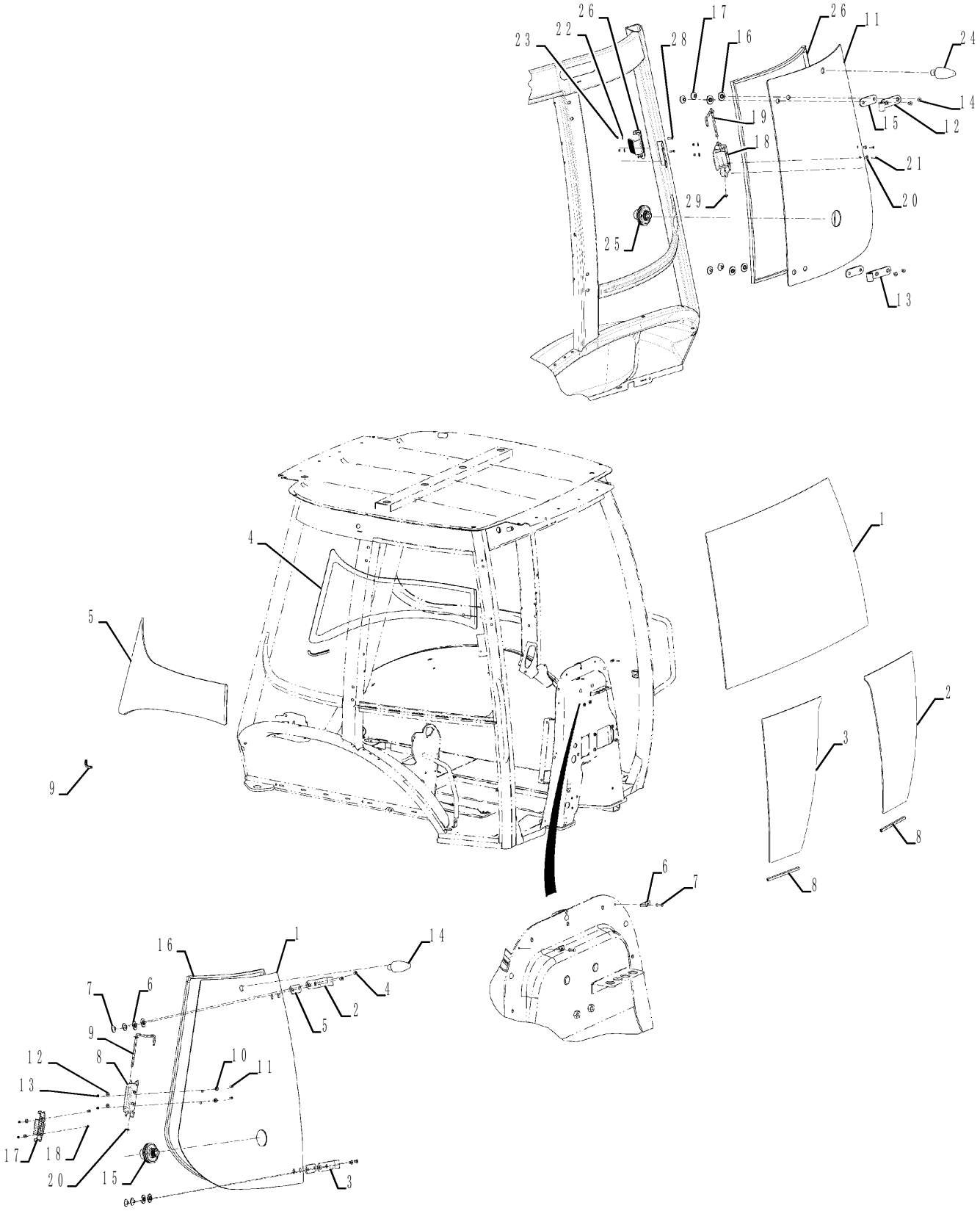

CABINE - VIDROS, ESPELHOS E TRAVAS

REF	FN	PART NUMBER	YR/SN	QTY	DESCRIPTION
1		84246306		1	VIDRO Front
2		84246307		1	VIDRO Left Hand Front
3		84246308		1	VIDRO Right Hand Front (Not Shown)
4		84224342		1	VIDRO Left Hand Rear Lower
5		84224343		1	VIDRO Right Hand Rear Lower (Not Shown)
6		279482A1		2	CLAMP 3,28mm ID x 8mm OD x 14mm L
7		151-516		2	REBITE POP Pop, 1/8" x .775"
8		395793A1		2	TIRA DE PROTECÇÃO
9		87753087		2	PROTETOR
10		391827A1		33	ESPAÇADOR 11.1mm D (Not Shown)
11		84261871		1	VIDRO Left Hand Rear Quarter
11		84261872		1	VIDRO Right Hand Rear Quarter (Not Shown)
12		84282065		1	DOBRADIÇA Left Hand Upper
12		84282077		1	DOBRADIÇA Right Hand Upper (Not Shown)
13		84282071		1	DOBRADIÇA Left Hand Lower
13		84282081		1	DOBRADIÇA Right Hand Lower (Not Shown)
14		89509420		4	PARAFUSO FLAT, M8 x 1.25 x 12mm, Cl 8.8
15		84224336		2	CALÇO DE AFINAÇÃO 35mm OD x 5mm Thk
16		83961985		4	ESPAÇADOR 12.6mm ID x 18mm OD x 6.5mm L
17		84249588		4	PORCA ESPECIAL M8 x 1.25
18		87344860		1	MANILHA
19		87534372		1	HASTE 7.9mm OD
20		F64198		2	PARA-CHOQUE 4.98mm ID x 7.92mm OD x 10.21mm L
21		142-103		2	PARAFUSO Phil Oval Hd, Csk, #10 - 24 x 3/4"
22		195-81023		4	ARRUELA PLANA 5.94mm ID x 14.28mm OD x 1.25mm Thk
23		F45165		4	PORCA ESPECIAL #10-24
24		84224398		1	PARA-CHOQUE 6D Durometer EPDM Black
25		84224399		1	TRINCO
26		84224360		1	VEDAÇÃO DE BORRACHA Left Hand Rear Quarter

580N-RETRO-CARREGADORA (BRASIL)

90.156.05	01	p2	9/2021

CABINE - VIDROS, ESPELHOS E TRAVAS

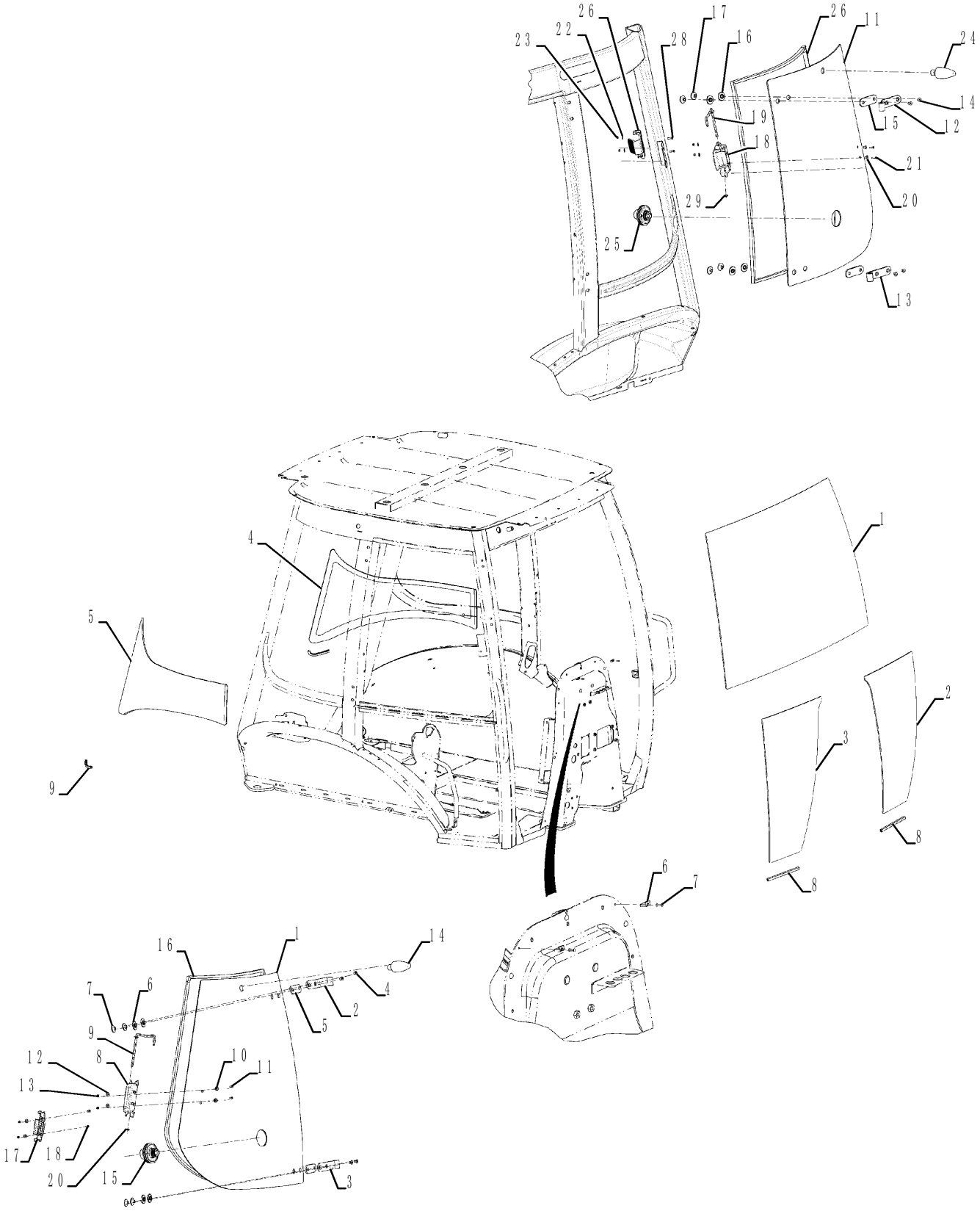

CABINE - VIDROS, ESPELHOS E TRAVAS

REF	FN	PART NUMBER	YR/SN	QTY	DESCRIPTION
26		84224361		1	VEDAÇÃO DE BORRACHA Right Hand Rear Quarter
28		140-107		2	PARAFUSO Pan HD, #10 - 24 x 3/4"
29		87534717		1	PORCA DE PRESSÃO 0.625" L

90.158.01	01	p1	9/2021

CABINE - JANELA DIREITA

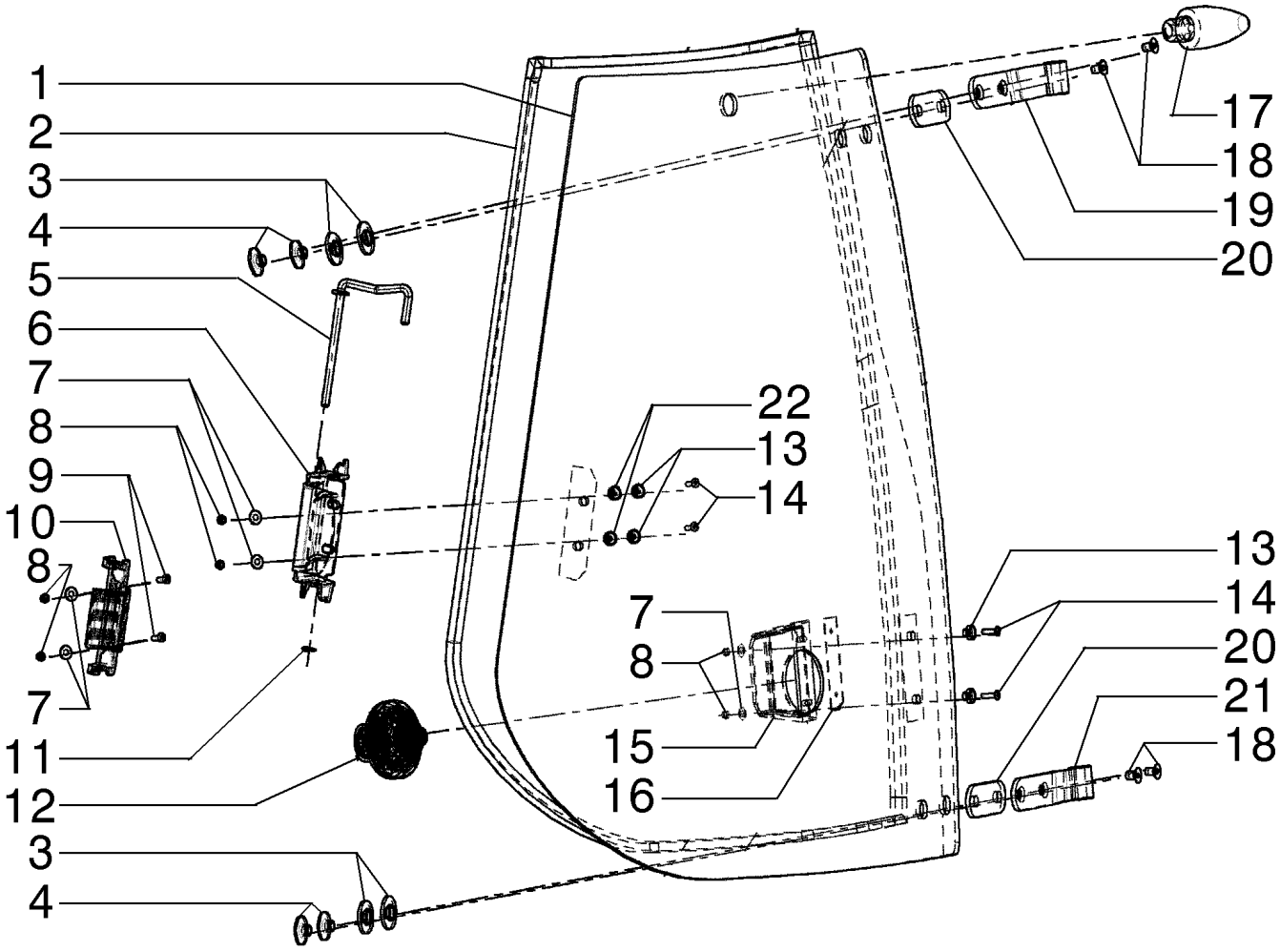

CABINE - JANELA DIREITA

REF	FN	PART NUMBER	YR/SN	QTY	DESCRIPTION
1		84339225		1	VIDRO
2		84497746		1	VEDAÇÃO DE BORRACHA 2928mm L
3		83961985		4	ESPAÇADOR 12.6mm ID x 18mm OD x 6.5mm L
4		84249588		4	PORCA ESPECIAL M8 x 1.25
5		87534372		1	HASTE 7.9mm OD
6		87344860		1	MANILHA
7		195-81023		6	ARRUELA PLANA 5.94mm ID x 14.28mm OD x 1.25mm Thk
8		F45165		6	PORCA ESPECIAL #10-24
9		140-107		2	PARAFUSO Pan HD, #10 - 24 x 3/4"
10		87344859		1	TRINCO
11		87534717		1	PORCA DE PRESSÃO 0.625" L
12		84403979		1	TRINCO
13		F64198		44	PARA-CHOQUE 4.98mm ID x 7.92mm OD x 10.21mm L
14		47499504		4	PARAFUSO Oval HD 10 - 24 x .875"
15		97399C1		1	MANILHA
16		R54047		1	PASTILHA 30mm OD x 0.76mm Thk
17		84224398		1	PARA-CHOQUE 6D Durometer EPDM Black
18		84319919		4	PARAFUSO ALLENA FLAN Hex, M8 x 1.25 x 14mm, Cl 10.9
19		84282077		1	DOBRADIÇA
20		84224336		2	CALÇO DE AFINAÇÃO 35mm OD x 5mm Thk
21		84282081		1	DOBRADIÇA
22		47499507		2	ANILHA DE VEDAÇÃO 8.9mm ID x 15.9mm OD x 2.38mm Thk

580N-RETRO-CARREGADORA (BRASIL)

90.158.02	01	p1	9/2021

CABINE - JANELA ESQUERDA

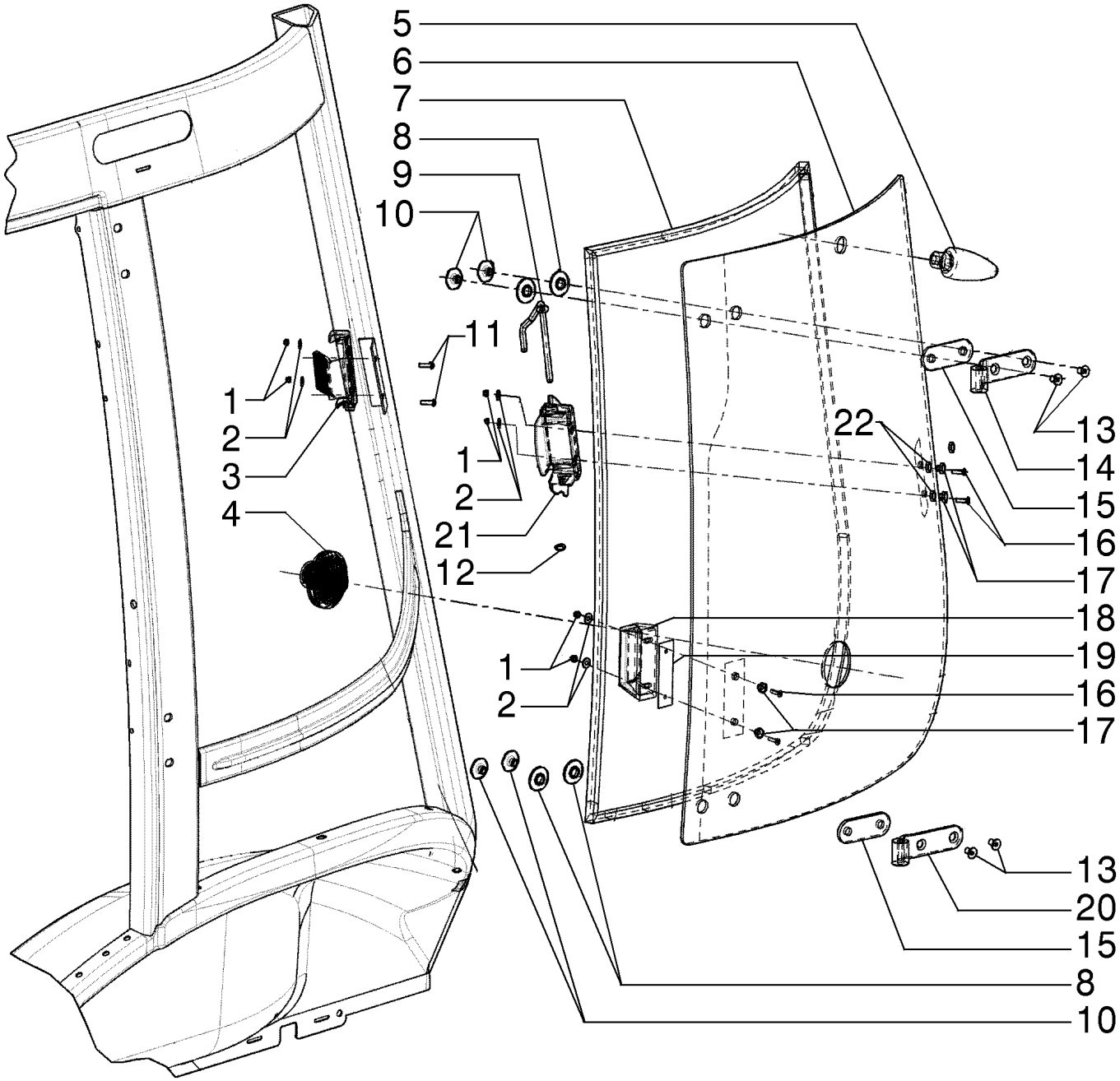

CABINE - JANELA ESQUERDA

REF	FN	PART NUMBER	YR/SN	QTY	DESCRIPTION
1		F45165		6	PORCA ESPECIAL #10-24
2		195-81023		6	ARRUELA PLANA 5.94mm ID x 14.28mm OD x 1.25mm Thk
3		87344859		1	TRINCO
4		84403979		1	TRINCO
5		84224398		1	PARA-CHOQUE 6D Durometer EPDM Black
6		84339224		1	VIDRO
7		84497745		1	VEDAÇÃO DE BORRACHA
8		83961985		4	ESPAÇADOR 12.6mm ID x 18mm OD x 6.5mm L
9		87534372		1	HASTE 7.9mm OD
10		84249588		4	PORCA ESPECIAL M8 x 1.25
11		140-107		2	PARAFUSO Pan HD, #10 - 24 x 3/4"
12		87534717		1	PORCA DE PRESSÃO 0.625" L
13		84319919		4	PARAFUSO ALLENA FLAN Hex, M8 x 1.25 x 14mm, Cl 10.9
14		84282065		1	DOBRADIÇA
15		84224336		2	CALÇO DE AFINAÇÃO 35mm OD x 5mm Thk
16		47499504		4	PARAFUSO Oval HD 10 - 24 x .875"
17		F64198		4	PARA-CHOQUE 4.98mm ID x 7.92mm OD x 10.21mm L
18		97399C1		1	MANILHA
19		R54047		1	PASTILHA 30mm OD x 0.76mm Thk
20		84282071		1	DOBRADIÇA
21		87344860		1	MANILHA
22		47499507		2	ANILHA DE VEDAÇÃO 8.9mm ID x 15.9mm OD x 2.38mm Thk

580N-RETRO-CARREGADORA (BRASIL)

90.160.01	01	p1	9/2021

CABINE, ADORNO, INTERNO - STD

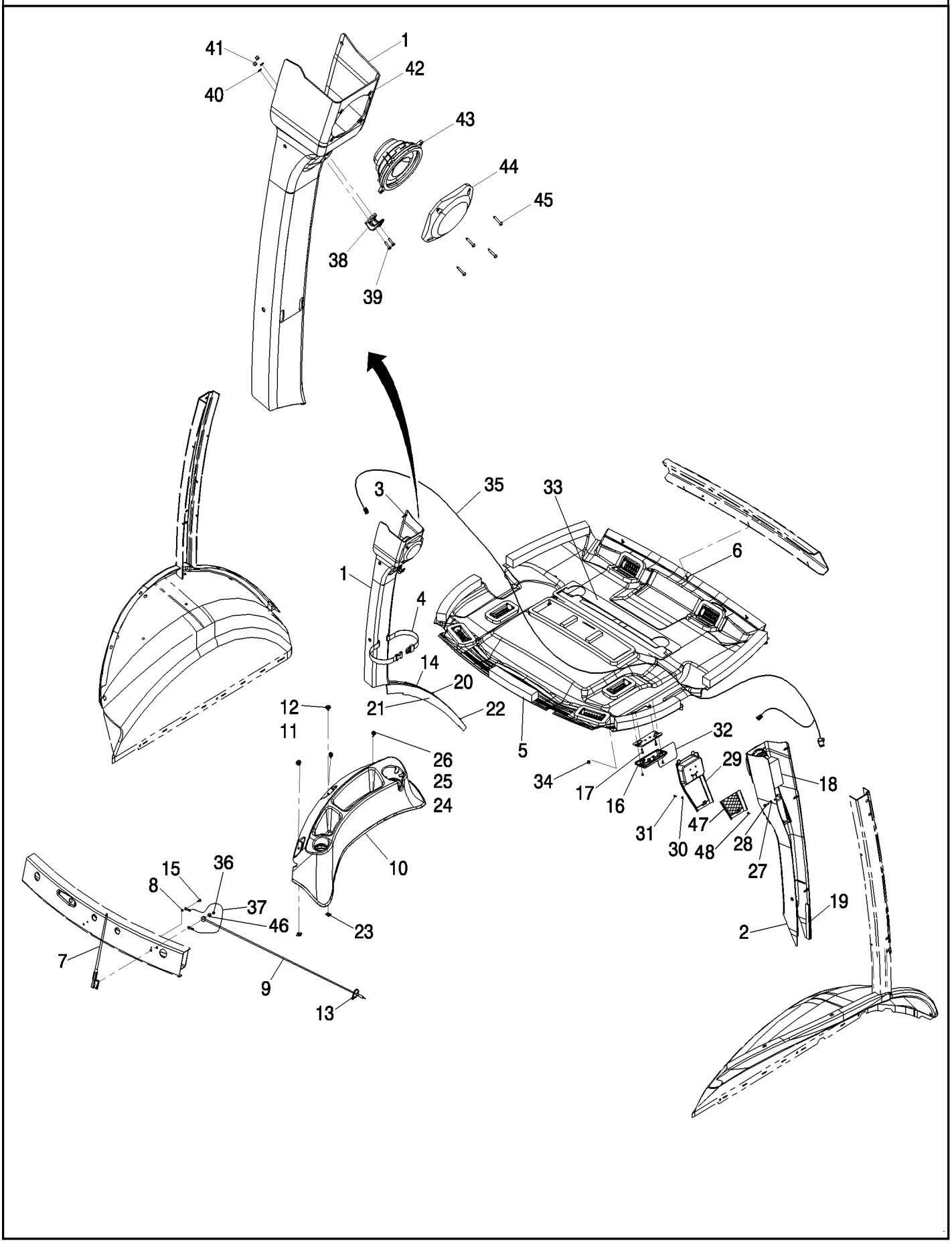

CABINE, ADORNO, INTERNO - STD

REF	FN	PART NUMBER	YR/SN	QTY	DESCRIPTION
1		84397643		1	COBERTURA LE
1		47954935		1	COBERTURA LE
2		84224374		1	COBERTURA LD
2		47954928		1	INVÓLUCRO LD
3		401949A1		9	FIXADOR 32mm L
4		378227A1		1	STRAP 500mm L
5		84224379		1	ACABAMENTO INTERNO Até chassi
5		47955625		1	ACABAMENTO INTERNO A partir do chassi
6		47602865		3	PARAFUSO Phillips Drive, Oval HD, M16 x 1
7		82008643		1	ANTENA
8		893-11005		1	ANILHA DE RETENÇÃO Ext Tooth, M5
9		381659A1		1	CABO ELÉTRICO
10		86992247		1	COBERTURA
11		87310186		2	ARRUELA PLANA 6.6mm ID x 25mm OD x 1.6mm Thk, SST
12		87310098		2	PARAFUSO FLANGEADO M6 x 20 Full SST BLO
13		L11541		1	BRAÇADEIRA DE CABO 203.2mm L, Nylon
14		397026A3		1	GUARNIÇÃO
15		282-17512		1	PARAFUSO Hex Wshr Hd, #10 - 16 x 3/4"
16		380719A2		1	LUZ INTERNA (If Pin A = 12V - Order 47602061, if Pin A = Grd - Order 47774628)
16		47602061		1	LUZ DO TECTO
16		47774628		1	LUZ DO TECTO
16		82003847		1	LÂMPADA DO TETO 12V, 1OW
		47850512		1	SUPORTE Luz de Cortesia
		47851417		1	CHICOTE Luz de Cortesia
17		281-54512		2	PARAFUSO Hex Wshr Hd, #10 - 24 x 3/4"
18		412285A1		1	CINTA
19		414939A1		2	VEDANTE 200mm L
20		131-869		3	PORCA-MOLA Ret, J, #10-24
21		87534992		2	PARAFUSO Pan Head, M10 x 28mm, SST
22		87310126		1	PARAFUSO Phillips Drive, Pan HD, #10 - 24 x 3/4", SST

580N-RETRO-CARREGADORA (BRASIL)

90.160.01	01	p2	9/2021

CABINE, ADORNO, INTERNO - STD

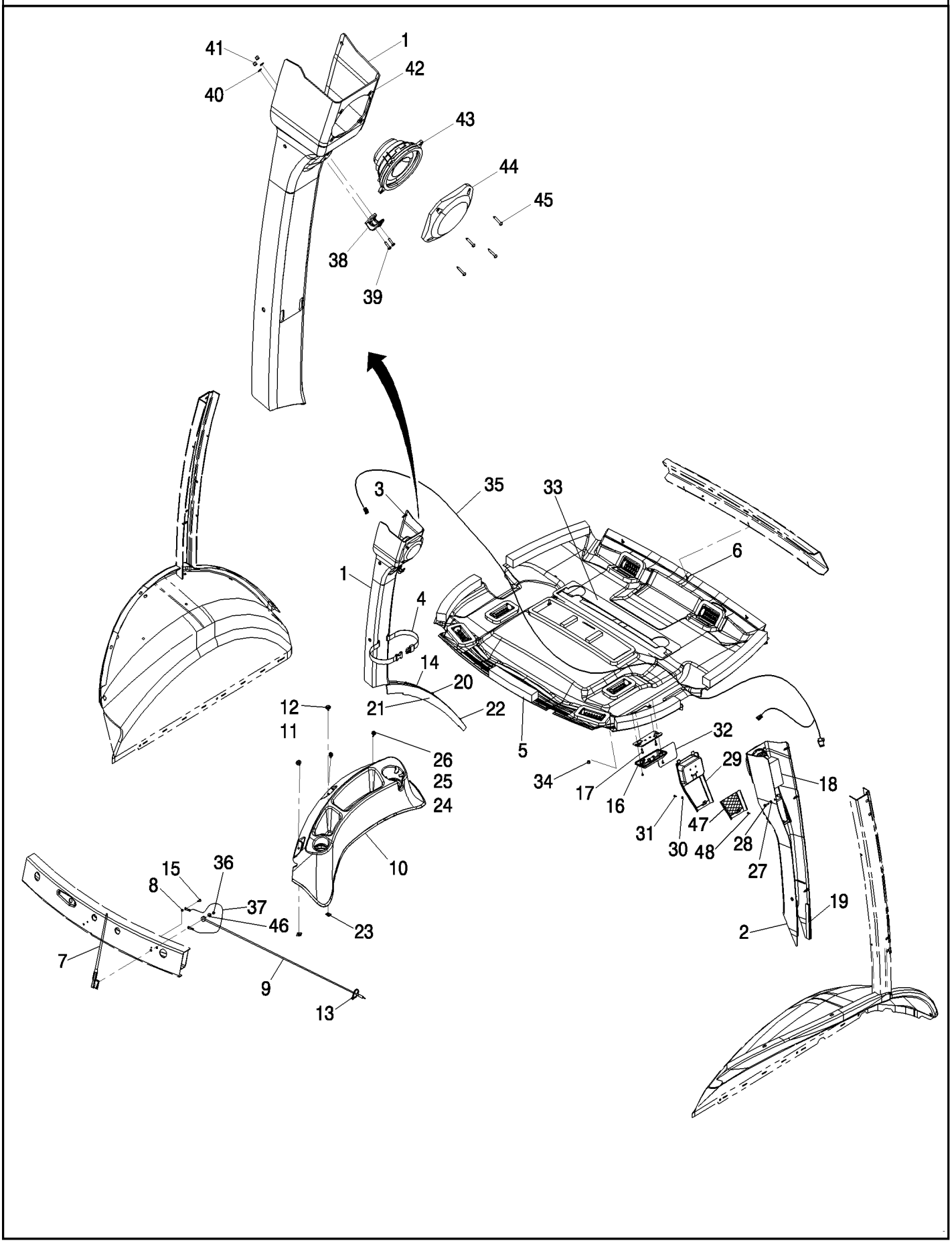

CABINE, ADORNO, INTERNO - STD

REF	FN	PART NUMBER	YR/SN	QTY	DESCRIPTION
23		833-40406		2	PORCA-MOLA M6, U
24		87310146		4	ARRUELA PLANA 5.16mm ID x 19.05mm OD x 1.55mm Thk, SST
25		231-14109		2	CONTRA PORCA #10-24, GB
26		87310127		2	PARAFUSO Pan HD, #10 - 24 x 1", SST
27		85801991		1	ARRUELA PLANA 6.3mm OD x 18mm ID x 4mm Thk
28		13313217		1	PARAFUSO Pozidriv Oval Hd, Csk, M6 x 20mm, Cl 5.8, Full Thd
29		84224376		1	BISEL LD, Até chassi
29		47954930		1	BISEL LD, A partir do chassi
30		895-11004		1	ARRUELA PLANA 4.3mm ID x 9mm OD x 0.8mm Thk
31		840-1412		1	PARAFUSO Pan Head, M4 x 12mm, Cl 4.8
32		84224378		1	DECALQUE
33		382770A2		1	ESPUMA ISOLANTE 3mm Thk
34		353-403		1	TAMPÃO PLÁSTICO Dome, .437" hole, Nylon
35		382664A2		1	CHICOTE BSN
35		47970308		1	CHICOTE ASN
36		825-2405		1	PORCA FLANGEADA M5 x .8, Flg, Cl 8
37		291010A1		1	FIOS ELÉCTRICOS
38		114549A1		1	CABIDE
39		87310147		2	PARAFUSO Pan Cross Recess Phillips, M4 x 0.7 x 16mm, Stainless
40		895-11004		2	ARRUELA PLANA 4.3mm ID x 9mm OD x 0.8mm Thk
41		832-10404		2	CONTRA PORCA M4 x 0.7, Cl 8.8
42		177269A1		4	PORCA-MOLA M4.2
43		182721A2		1	ALTO-FALANTE 4 Ohm
44		187281A1		1	COBERTURA
45		761-17325		4	PARAFUSO Pan Hd, M4.2 x 25
46		84292403		1	ARRUELA PLANA 8.620mm ID x 24.000mm OD x 2.200mm Thk
47		84224377		1	REDE
48		87603595		1	PORCA BH, M4 x 0.7 x 11.9mm L

580N-RETRO-CARREGADORA (BRASIL)

INDEX - INDICE - INDEX - ZAHLENVERZEICHNIS - INDICE - INDICE - INDHOLD - INHOUD

Number	Figure	Sequence	Ref.	Number	Figure	Sequence	Ref.
	25.310.01	01	14	103-3350	39.125.01	01	27
	25.310.01	01	3	10395890	05.100.01	01	39
	35.726.17	03	.	10397680	55.404.03		20
	35.726.17	04	.	10401190	05.100.01	01	43
	35.726.18	01		10402190	05.100.01	01	66
	41.216.06	02	.	10450090	55.404.02		14
	50.206.03	01	6	10450090	55.404.03		17
100-21315	35.739.02	01	13A	104824A1	39.125.01	01	21
100-21315	35.739.03	01	5	104907A1	44.520.03	01	1
100016	35.726.23	01	14	10520221	82.100.02	01	11
100016	35.726.24	01	14	10520221	84.102.03	01	5
100016	55.201.03	01	38	10520221	84.104.03	01	5
100092	25.310.01	01	25	10520221	84.106.01	01	5
100092	44.511.08	01	8	10520221	84.108.01	01	5
100520A1	25.102.01	01	11	10520221	84.108.01	02	5
100532A1	25.108.01	01	3	10589621	35.106.02	02	14
100533A1	25.108.01	01	8	10717624	25.108.05	01	8
100533A1	25.108.02	01	11	10794001	55.404.02		13
100552A1	25.310.01	01	5	10794001	55.404.03		13
100553A1	25.310.01	01	14	108088A1	35.724.03	01	11
100554A1	25.310.01	01	14	108088A1	35.724.06	01	9
100555A1	25.310.01	01	18	108088A1	35.724.07	02	8
100556A1	25.310.01	01	4	108366A1	55.408.01	01	4
100557A1	21.112.01	01	3	109268A1	39.125.01	01	4
100557A1	21.112.01	02	3	109879A1	10.406.06	01	7
100557A1	25.310.01	01	22	109879A1	90.100.04	01	14
100557A1	27.100.09	01	6	112380A1	35.724.03	01	14
100559A1	25.310.01	01	6	112380A1	35.724.06	01	4
100561A1	25.310.01	01	13	112380A1	35.724.07	02	1
100562A1	25.310.01	01	19	112481A1	25.108.01	01	6
100696A1	39.125.01	01	3	112486A1	25.106.01	01	10
100748A1	21.104.03	01	4	112509A1	25.108.02	01	5
100748A1	21.104.03	01	4	112509A1	41.216.06	01	3
100748A1	21.104.03	02	4	112517A1	21.154.03	02	4
100753A1	21.154.03	02	16	112517A1	21.154.03	03	4
100753A1	21.154.03	03	16	112884A1	90.120.04	02	
100760A1	21.134.01	03	14	114295A1	25.310.01	01	20
101479A1	35.738.02	01	24	114318A1	35.730.04	01	31
101479A1	35.740.02	01	35	114318A1	35.739.04	01	10
101479A1	35.740.03	01	35	114318A1	39.100.02	01	3
101531A1	55.408.01	01	9	114549A1	90.150.02	02	38
102-23206	35.106.02	01	5	114549A1	90.150.03	02	38
102761A1	35.724.03	01	12	114549A1	90.160.01	01	38
102761A1	35.724.06	01	11	114882A2	41.200.02	01	20
102761A1	35.724.07	02	11	114882A2	41.204.05	01	2
103-1475	35.726.22	01	10	114882A2	41.204.08	01	2
103-1518	10.220.01	01	7	114980A1	05.100.01	01	4
103-16175	39.102.01	01	16	114980A1	90.100.04	01	7
103-16175	90.120.10	01	3	116425A1	25.310.01	01	12
103-16200	35.730.04	01	20	116426A1	25.310.01	01	7

INDEX - INDICE - INDEX - ZAHLENVERZEICHNIS - INDICE - INDICE - INDHOLD - INHOUD

Number	Figure	Sequence	Ref.	Number	Figure	Sequence	Ref.
116427A1	25.310.01	01	8	121412A1	55.100.02	03	8
1183269	21.112.04	01	7	121412A1	55.404.03		19
1183269	21.112.04	02	6	121412A1	55.408.01	01	16
119241A1	44.520.03	01	1	121412A1	55.512.15	02	3
119242A2	44.520.03	01	1	121412A1	55.512.15	03	3
119243A1	44.511.08	01	4	121413A1	55.100.02	02	7
120056	88.090.01		15	121413A1	55.100.02	03	7
120062	35.726.23	01	5	121413A1	55.512.15	02	5
120062	35.726.24	01	5	121413A1	55.512.15	03	5
120070	35.726.39	02	19	121414A1	90.120.05	01	
120070	35.738.02	01	20	121415A1	55.100.02	02	19
120070	35.740.01	01	10	121416A1	55.100.02	02	9
120070	35.740.03	01	34	121416A1	55.100.02	03	9
120071	35.737.01	01	18	12164121	82.100.02	01	10
120071	35.738.02	01	22	121856A1	35.750.02	01	7
120071	35.740.02	01	29	121920A1	05.100.01	01	51
120071	35.740.03	01	29	121920A1	82.100.04	01	12
120074	10.414.01	01	4	122259A1	25.108.02	01	10
120104	21.104.03	01	6	122261A1	25.100.08	01	8
120104	21.133.02	03	1	122264A1	25.108.01	01	10
120104	88.090.01		40	122265A1	25.108.01	01	9
120108	35.726.39	02	22	122265A1	25.108.02	01	9
120108	35.738.02	01	13	122268A1	25.102.01	01	12
120108	35.740.02	01	33	122270A1	25.100.08	01	5
120108	35.740.03	01	33	122270A1	25.102.01	01	7
120112	35.726.37	02	4	122553A1	50.206.03	01	12
120112	35.738.02	01	18	122897A1	39.105.01	01	15
120112	35.738.02	01	25	123318A1	35.730.04	01	9
120112	35.740.02	01	26	123318A1	39.105.01	01	9
120112	35.740.03	01	26	123407A1	35.730.03	01	17
120113	33.110.04	01	25	123407A1	35.738.04	01	18
120113	35.740.02	01	36	123969A1	90.120.04	02	9
120113	35.740.03	01	36	123980A1	50.206.03	01	22
120303A1	35.701.06	01	13	124011A1	50.206.03	01	21
120303A1	35.701.06	02	15	124273A1	90.108.09	02	10
120303A1	35.701.06	03	12	124568A2	35.739.02	01	3
120303A1	35.701.14	01	12	124568A2	35.739.03	01	29
120303A1	35.701.17	05	5	124721A1	35.724.07	01	27
120303A1	35.701.17	06	5	1250594C1	50.206.03	01	10
120303A1	35.726.20	01	30	1250594C1	50.206.03	01	11
120303A1	41.200.02	01	21	125749A1	90.150.05	01	11
121410A1	55.100.02	02	6	126-116	21.115.01	01	14
121410A1	55.100.02	03	6	12638101	55.404.02		11
121410A1	55.512.15	02	14	12638101	55.404.03		11
121410A1	55.512.15	03	9	12642021	90.150.11	01	4
121411A1	55.100.02	02	5	12645031	35.701.06	01	9
121411A1	55.100.02	03	5	12645031	35.701.06	03	14
121411A1	55.512.15	02	4	126844A1	55.512.14	01	2
121411A1	55.512.15	03	4	126844A1	55.512.16	01	1
121412A1	55.100.02	02	8	126844A1	55.512.16	03	1

INDEX - INDICE - INDEX - ZAHLENVERZEICHNIS - INDICE - INDICE - INDHOLD - INHOUD

Number	Figure	Sequence	Ref.	Number	Figure	Sequence	Ref.
126918A1	35.726.19	02	13	132842A1	39.121.02	02	4
126918A1	35.726.19	07	13	132844A1	39.121.02	02	2
127009A1	90.100.09	01	6	132862A1	90.120.05	02	6
127009A1	90.100.10	01	15	132864A1	90.120.05	02	
127158A1	55.408.01	01	6	132866A1	90.120.05	02	9
127181A2	10.414.01	01	2	132872A1	90.120.05	02	18
128312A1	39.125.01	01	19	132931A1	10.220.01	01	2
128312A1	55.404.01	01	20	132931A1	35.724.03	01	24
128312A1	55.404.01	02	14	132931A1	35.724.07	01	28
128312A1	55.512.14	02	3	132953A1	44.520.03	01	1
128312A1	55.512.14	03	3	132988A1	82.100.02	01	3
128312A1	55.512.16	01	2	132988A1	82.100.03	01	3
128312A1	55.512.16	03	2	1331087C1	50.104.01	01	14
128312A1	55.514.01	01	10	13313217	90.100.10	01	4
128359	35.726.32	01	7	13313217	90.100.11	02	20
128483A1	50.206.03	01	15	13313217	90.100.11	02	24
128483A1	50.206.03	01	9	13313217	90.150.02	02	28
128484A1	50.206.03	01	3	13313217	90.150.03	02	28
128485A1	50.206.03	01	4	13313217	90.160.01	01	28
128485A1	50.206.03	01	8	133421A1	90.120.05	02	17
128570A1	25.104.01	01	11	133422A1	90.120.05	02	15
128570A1	27.106.02	01	11	133542A1	82.100.04	02	3
128818A1	39.125.01	01	11	1340762C1	35.739.02	01	15
128825	35.701.16	03	13	1340762C1	35.739.03	01	14
128825	35.726.32	01	4	1340763C1	35.739.02	01	16
129893A1	84.104.01	01	3	1340763C1	35.739.03	01	15
129894A1	84.104.01	01	2	1340798C1	35.701.03	01	13
129944A1	05.100.01	01	54	1340798C1	35.723.10	01	8
129944A1	84.104.01	01	4	1340798C1	35.723.10	02	8
130176A2	25.106.01	01	3	1340970C1	35.740.01	03	2
130674A1	90.120.04	02		1344025C1	90.120.05	01	16
131-121	35.724.03	01	4	1344026C1	90.120.05	01	17
131-121	35.724.07	01	1	1346101C1	35.730.02	01	18
131-121	90.100.09	01	15	1346195C1	35.701.03	01	11
131-121	90.100.10	01	8	1346195C1	35.723.10	01	3
131-425	90.120.05	02		1346195C1	35.723.10	02	3
131-431	90.100.04	01	22	1346476C1	35.730.01	01	15
131-861	35.726.31	01	4	1346476C1	35.730.02	01	14
131-861	35.726.34	01	10	1346476C1	35.730.03	01	15
131-861	90.100.09	01	7	1346476C1	35.732.01	01	6
131-861	90.100.10	01	10	1346476C1	35.738.04	01	15
131-861	90.100.11	02	13	134844A1	82.100.02	02	3
131-861	90.150.05	01	7	1349058C1	25.104.01	01	5
131-869	90.100.11	01	4	1349059C1	25.104.01	01	6
131-869	90.150.02	02	20	1349059C1	27.106.02	01	2
131-869	90.150.03	02	20	135-1233	39.121.06	01	3
131-869	90.160.01	01	20	135249A1	39.105.02	01	4
1312210C2	55.514.01	01	21	135512A3	90.120.05	02	2
13272011	55.404.02		12	136-54	55.408.01	01	14
13272011	55.404.03		12	136261A1	35.726.30	01	20

INDEX - INDICE - INDEX - ZAHLENVERZEICHNIS - INDICE - INDICE - INDHOLD - INHOUD

Number	Figure	Sequence	Ref.	Number	Figure	Sequence	Ref.
136261A1	35.726.36	01	19	140951A1	25.104.01	01	7
136263A1	35.726.30	01	21	140953A1	25.104.01	01	7
136263A1	35.726.36	01	20	140954A1	25.104.01	01	7
136267A1	35.726.30	01	4	141233A1	84.100.01	05	3
136267A1	35.726.36	01	4	141234A1	84.100.01	05	2
136269A1	35.726.30	01	5	142-103	90.156.05	01	21
136269A1	35.726.36	01	5	142300A1	05.100.01	01	52
136270A2	35.726.34	01	13	142300A1	82.100.04	01	3
136271A2	35.726.34	01	9	142301A1	82.100.04	02	9
136822A1	35.726.34	01	3	142524A1	39.125.01	01	12
136824A1	35.726.31	01	2	142538A1	82.100.01	01	7
137219A1	35.726.35	01	3	142538A1	82.100.01	02	7
137248A1	35.739.02	01	13	142538A1	82.100.01	03	7
137248A1	35.739.03	01	4	142538A1	82.100.02	01	5
137283A1	35.724.07	01	29	142538A1	82.100.03	01	5
137283A1	39.125.01	01	36	142538A1	82.100.06	02	11
138-328	33.202.06	01	13	142538A1	82.100.06	03	8
13804521	35.726.37	02	2	142538A1	82.100.06	04	11
138827A1	05.100.01	01	27	14302921	35.150.14	01	5
138827A1	82.100.01	03	10	14302921	35.150.14	02	5
139294A1	27.100.11	01	5	14302921	35.150.14	03	6
139312A1	21.140.01	01	19A	14304021	21.134.01	03	7
139312A1	21.140.01	02	20	14304021	35.150.14	01	18
139312A1	33.110.04	01	20	14326211	25.100.10	01	12
139363A1	90.100.04	01	10	14326211	25.100.10A	01	12
139865A1	35.724.07	01	30	14358921	35.150.14	02	18
140-107	35.724.03	01	3	143786A1	90.120.05	02	7
140-107	35.724.07	01	2	143786A1	90.120.07	03	10
140-107	90.154.02	01	6	143786A1	90.120.08	03	10
140-107	90.156.04	01	20	144173A1	35.106.02	01	7
140-107	90.156.05	01	28	144210A1	82.100.04	02	6
140-107	90.158.01	01	9	144457A1	41.216.06	01	
140-107	90.158.02	01	11	144460A1	25.104.01	01	
140-108	35.726.09	03	21	144461A1	25.300.01	01	
140-119	55.512.16	01	26	144462A1	25.300.01	01	1
140-119	55.512.16	03	26	144463A1	25.300.01	01	5
140-119	55.512.17	01	13	144465A1	25.300.01	01	4
140028	35.701.04	01	4	144466A1	25.310.01	01	3
140028	35.701.06	01	20	14468780	25.310.02	01	13
140028	35.701.06	02	22	14468780	25.310.02A	01	13
140028	35.701.06	03	17	144908A2	90.100.02	01	21
140028	35.701.14	01	4	14497731	55.404.02		8
140028	35.750.04	01	3	14497731	55.404.03		8
140943A1	25.104.01	01	7	14507687	55.404.01	02	16
140944A1	25.104.01	01	7	14507887	90.150.04	01	2
140945A1	25.104.01	01	7	14508087	90.150.04	01	1
140946A1	25.104.01	01	7	147114A1	90.108.09	05	4
140947A1	25.104.01	01	7	147369A1	44.511.01	01	2
140948A1	25.104.01	01	7	147491A1	90.120.12	01	1
140949A1	25.104.01	01	7	147496A1	44.512.01	01	4

INDEX - INDICE - INDEX - ZAHLENVERZEICHNIS - INDICE - INDICE - INDHOLD - INHOUD

Number	Figure	Sequence	Ref.	Number	Figure	Sequence	Ref.
147496A1	44.512.01	01	7	15687475	35.150.16	02	7
147675A1	90.108.09	05	10	15687475	35.150.16	03	9
147679A1	90.108.09	05	11	15998731	37.140.02	01	5
147783A1	90.108.09	02	11	15999331	37.140.02	01	6
148017A1	90.108.09	05	13	16044321	33.110.04	01	17
148025A1	44.511.01	01		16047031	44.511.08	01	7
148278A1	44.511.01	01	6	16104121	35.701.06	01	11
148279A1	44.512.01	01	2	16104121	35.701.06	02	13
148281A1	44.512.01	01	2	16104121	35.701.06	03	11
148480A1	44.511.01	01		167266	35.701.15	01	24
148481A1	44.512.01	01		167266	35.701.16	01	20
148482A1	44.511.01	01		167266	35.701.16	02	20
148483A1	44.512.01	01		167266	35.726.25	01	1
148506A1	44.511.01	01	3	167266	35.726.38	01	2
148506A1	44.511.01	01	7	167268	35.701.15	01	20
148506A1	44.511.08	01	6	167268	35.701.16	01	16
148507A1	44.511.01	01	8	167268	35.701.16	02	16
148517A1	44.511.01	01		167268	35.726.25	01	7
148554A1	90.108.09	02	7	167268	35.726.26	01	1
148679A1	44.512.01	01		167269	21.109.02	01	19
148680A1	44.512.01	01	6	167269	35.701.15	01	21
148681A1	44.512.01	01	9	167269	35.701.16	01	17
148682A1	44.512.01	01	10	167269	35.701.16	02	17
151-516	88.090.01		9	167269	35.726.32	01	5
151-516	90.156.01	01	9	168-71	55.408.01	01	7
151-516	90.156.02	01	3	16882515	10.102.03	01	4
151-516	90.156.05	01	7	175156	35.106.01	01	11
1530028C1	05.100.01	01	86	175156A1	82.100.04	01	
1530028C1	21.112.01	01	6	175599A1	90.100.04	01	2
1530028C1	21.112.01	02	6	175957A1	27.106.02	01	3
1542874C1	35.738.01	01	19	175966A1	27.110.02	02	7
1542875C1	35.701.03	01		176091A1	90.120.05	01	6
1542875C1	35.723.10	01	20	176309A1	35.724.03	01	22
1542875C1	35.723.10	02	20	176309A1	35.724.06	01	5
1542875C1	35.736.02	01	16	176309A1	35.724.07	02	2
1542875C1	35.740.01	03	7	177269A1	90.150.02	02	42
1542876C1	35.739.02	01		177269A1	90.150.02	02	46
1542876C1	35.739.03	01	9	177269A1	90.150.03	02	42
1542877C1	35.730.01	01	16	177269A1	90.150.03	02	46
1542877C1	35.730.02	01	15	177269A1	90.150.05	01	17
1542877C1	35.730.03	01	16	177269A1	90.160.01	01	42
1542877C1	35.732.01	01	16	178051A1	35.106.02	01	8
1542877C1	35.738.04	01	16	179029A1	35.726.19	02	14
1542987C1	35.723.10	01	7	179029A1	35.726.19	07	14
1542987C1	35.723.10	02	7	17916280	10.408.01	01	6
1543267C1	35.701.03	01		179956A1	35.726.31	01	16
15687475	35.150.15	01	9	180593A1	90.120.05	02	11
15687475	35.150.15	02	9	180594A3	90.120.05	02	19
15687475	35.150.15	03	9	181100A1	21.112.01	01	8
15687475	35.150.16	01	9	181100A1	21.112.01	02	8

INDEX - INDICE - INDEX - ZAHLENVERZEICHNIS - INDICE - INDICE - INDHOLD - INHOUD

Number	Figure	Sequence	Ref.	Number	Figure	Sequence	Ref.
181100A1	21.133.02	01	23	181142A1	21.154.01	02	19
181100A1	21.133.02	02	23	181142A1	21.154.01	03	17
181100A1	21.134.05	01	5	181144A1	21.154.09	01	30
181101A1	21.112.01	01	19	181144A1	21.154.09	02	30
181101A1	21.112.01	02	23	181144A1	21.154.09	03	22
181105A1	21.112.01	01	14	181159A1	21.140.01	01	10
181105A1	21.112.01	02	14	181161A1	21.140.01	01	13
181105A1	21.134.01	03	6	181161A1	21.140.01	02	12
181105A1	33.110.04	01	22	181165A1	21.154.09	01	31
181108A1	21.140.01	01	22	181165A1	21.154.09	02	31
181108A1	21.140.01	02	19	181165A1	21.154.09	03	21
181108A1	21.154.09	01	23	181171A1	21.133.02	01	7
181108A1	21.154.09	02	23	181171A1	21.133.02	02	7
181108A1	21.154.09	03	11	181173A1	21.133.02	01	16
181111A1	21.140.01	01	12	181173A1	21.133.02	02	16
181111A1	21.140.01	02	11	181174A2	21.133.02	01	21
181116A1	21.140.01	01	8	181174A2	21.133.02	02	21
181116A1	21.140.01	02	7	181175A1	21.133.02	01	18
181118A1	21.154.09	01	1	181175A1	21.133.02	02	18
181118A1	21.154.09	02	1	181176A1	21.112.01	01	13
181118A1	21.154.09	03	4	181177A1	21.133.02	01	11
181122A1	21.154.03	02	5	181177A1	21.133.02	02	11
181122A1	21.154.03	03	5	181179A1	21.112.01	01	15
181123A1	21.154.09	01	28	181179A1	21.112.01	02	15
181123A1	21.154.09	02	28	181198A1	21.154.03	02	3
181123A1	21.154.09	03	24	181198A1	21.154.03	03	3
181126A1	21.154.02	01	3	181202A1	21.104.03	01	7
181126A1	21.154.02	02	3	181202A1	21.104.03	01	9
181126A1	21.154.02	03	3	181202A1	21.104.03	02	7
181126A1	21.154.03	02	8	181203A1	21.133.02	01	20
181126A1	21.154.03	03	8	181203A1	21.133.02	02	20
181128A1	21.140.01	01	3	181207A1	21.134.01	01	23
181128A1	21.140.01	02	3	181207A1	21.134.01	02	23
181130A1	21.154.09	01	27	181219A1	21.104.03	01	5
181130A1	21.154.09	02	27	181219A1	21.104.03	02	5
181130A1	21.154.09	03	25	181232A1	21.112.01	01	16
181132A1	21.154.02	01	5	181232A1	21.112.01	02	16
181132A1	21.154.02	02	5	181245A2	21.133.02	01	1
181132A1	21.154.02	03	5	181245A2	21.133.02	02	1
181132A1	21.154.09	01	2	181251A1	21.134.01	01	8
181132A1	21.154.09	02	2	181251A1	21.134.01	02	8
181132A1	21.154.09	03	5	181274A1	21.104.03	01	2
181138A1	21.133.02	01	12	181274A1	21.104.03	02	2
181138A1	21.133.02	02	12	181842A1	39.125.01	01	7A
181139A1	21.133.02	01	5	181979A1	50.206.03	01	23
181139A1	21.133.02	02	5	181981A1	50.206.05	01	3
181141A1	21.104.03	01	8	181981A1	90.118.01	01	7
181141A1	21.112.01	01	17	182006A1	35.726.22	01	6
181141A1	21.112.01	02	17	182006A1	35.726.30	01	9
181142A1	21.154.01	01	19	182116A1	35.730.03	01	10

INDEX - INDICE - INDEX - ZAHLENVERZEICHNIS - INDICE - INDICE - INDHOLD - INHOUD

Number	Figure	Sequence	Ref.	Number	Figure	Sequence	Ref.
182594A1	90.100.10	01	23	190515A1	27.106.02	01	6
182697A1	50.206.05	01	2	190516A1	27.106.02	01	6
182721A2	90.150.02	02	43	190675A1	50.104.01	01	17
182721A2	90.150.03	02	43	190682A1	25.310.01	01	10
182721A2	90.160.01	01	43	190684A1	25.310.01	01	9
183168A1	90.100.02	01	7	191252A1	35.739.02	01	14A
183443A1	39.121.02	02	5	191252A1	35.739.03	01	18
183509A1	39.121.02	02	6	191703A1	50.200.17	01	12
183810A1	05.100.01	01	53	191704A1	10.214.01	01	2
183810A1	84.102.01	01	4	191704A1	10.214.01	02	2
184726A1	90.100.10	01	22	191704A1	33.202.04	01	7
185325A1	90.100.04	01	15	191704A1	33.202.12	01	7
185377A1	10.414.01	01	2	191704A1	41.200.02	01	28
185926A1	10.212.01	01	11	191747A1	35.739.02	01	
185926A1	35.750.01	01	3	191796A1	25.100.01	01	4
186977A1	39.100.02	01	12	191796A1	25.100.02	01	3
186977A1	90.150.08	01	2	192330A1	35.736.02	01	10
187281A1	90.150.02	02	44	192330A1	35.738.04	01	10
187281A1	90.150.03	02	44	192450A1	90.108.01	02	9
187281A1	90.160.01	01	44	192815A1	39.125.01	01	26
187714A1	21.115.01	01	5	192971A1	35.726.31	03	15
187715A1	21.115.01	01	7	192971A1	35.739.04	01	4
188028A2	35.739.02	01	2	193-1000	55.100.20	01	5
188031A1	35.739.03	01	7	193-1003	39.125.01	01	17
188032A2	35.739.02	01	4	195-81023	90.154.02	01	7
188032A2	35.739.03	01	13	195-81023	90.156.04	01	17
188034A3	35.739.02	01	14	195-81023	90.156.05	01	22
188034A3	35.739.03	01	17	195-81023	90.158.01	01	7
188035A1	35.739.02	01		195-81023	90.158.02	01	2
188035A1	35.739.03	01	19	195282A4	90.150.05	01	14
188036A1	35.739.02	01	20	1954626C1	50.104.01	01	15
188036A1	35.739.03	01	20	1954736C1	50.104.01	01	3
189109A1	10.220.01	01	2A	1959509C1	41.200.02	01	22
189109A1	35.724.03	01		1959509C1	41.204.05	01	4
189109A1	35.724.07	01	31	1959509C1	41.204.08	01	4
190427A1	21.154.09	01		1960667	35.726.20	01	14
190427A1	21.154.09	02		1960667	35.726.25	02	7
190428A3	21.133.02	01	8	1960667	35.726.38	01	15
190428A3	21.133.02	02	8	196096A1	21.134.01	01	20A
190431A1	21.134.05	01	10	196096A1	21.134.01	02	20A
190442A1	21.134.01	01	3	196454A1	21.154.09	01	3A
190442A1	21.134.01	02	3	196454A1	21.154.09	02	3A
190506A1	27.106.02	01	6	196454A1	21.154.09	03	3
190508A1	27.106.02	01	6	1966136C1	25.102.01	01	15
190509A1	27.106.02	01	6	1966138C1	25.102.01	01	16
190510A1	27.106.02	01	6	1966138C1	27.100.09	01	7
190511A1	27.106.02	01	6	1966149C1	27.100.09	01	2
190512A1	27.106.02	01	6	1966149C2	25.102.01	01	5
190513A1	27.106.02	01	6	1966153C1	25.106.01	01	9
190514A1	27.106.02	01	6	1966169C1	25.310.01	01	2

INDEX - INDICE - INDEX - ZAHLENVERZEICHNIS - INDICE - INDICE - INDHOLD - INHOUD

Number	Figure	Sequence	Ref.	Number	Figure	Sequence	Ref.
1966186C1	25.102.01	01	9	201-315	35.726.10		8
1966559C1	25.106.01	01	11	201-315	35.726.23	01	9
1966993C1	21.133.02	01	4	201-315	35.726.24	01	9
1966993C1	21.133.02	02	4	201-316	35.701.02	01	11
1967003C1	25.106.01	01	4	201-317	35.726.23	01	6
1967581C1	21.133.02	01	10	201-317	35.726.24	01	6
1967581C1	21.133.02	02	10	201-321	25.100.01	01	2
1967585C1	21.133.02	01	9	201-321	35.732.01	02	9
1967585C1	21.133.02	02	9	201-331	35.726.10		9
1976955C1	05.100.01	01	38	201-343	35.701.17	02	9
1976955C1	35.726.32	02	5	201-343	35.701.17	04	2
197771A1	44.511.08	01	1	201-344	41.200.02	01	1
1977725C1	90.120.04	02		201-348	35.732.01	04	8
197793A1	90.120.05	02	8	201-352	35.738.02	01	7
1980245C1	35.739.02	01	17	201-352	35.740.02	01	17
1980245C1	35.739.03	01	16	201-352	35.740.03	01	17
1981850C1	90.120.05	02	13	201-377	35.740.01	01	8
1987096C1	50.104.01	01	31	201-401	35.726.08	01	4
1987212C1	90.120.05	01	11	201-411	35.701.02	01	13
1987219C2	90.120.05	01	13	201-412	35.701.02	01	2
1987290C1	90.120.05	01	14	201-907	35.726.39	01	18
1990548C4	90.120.05	02	21	201-907	35.726.39	02	18
1999666C1	50.104.01	01	16	213-123	10.220.01	01	16
1999667C1	50.104.01	01		213-123	10.220.02	01	12
1999668C1	50.104.01	01		213-126	35.726.22	01	8
1999693C1	90.120.05	01	8	213-126	35.726.30	01	10
20-21032	82.100.04	01	13	213-126	35.726.36	01	17
20-21032	82.100.04	02	4	214-1410	35.732.01	02	24
20-21232	82.100.03	01	9	214-1412	10.202.01	01	5
20-21232	82.100.04	01	4	214-1412	10.202.01	02	6
20-21232	82.100.04	02	14	214-1412	21.109.02	01	7
201-101	33.202.10	01	10	214-1416	10.254.11	01	15
201-101	33.202.11	01	10	214-1416	10.406.01	01	8
201-102	35.701.02	01	3	214-1420	35.106.01	01	1
201-103	35.701.13	01	3	214-1436	10.254.11	01	16
201-103	35.740.01	01	4	214-1436	35.738.02	01	26
201-103	35.740.01	02	2	214-1440	10.406.04	01	14
201-103	35.740.02	01	18	214-1456	10.202.01	01	9
201-103	35.740.03	01	18	214-1456	10.202.01	02	13
201-115	35.701.17	02	4	214-1464	10.202.01	01	8
201-115	35.701.17	05	7	214-1464	35.701.02	01	27
201-115	35.701.17	06	7	214-1464	50.200.17	01	1
201-132	35.701.17	05	4	214-1472	35.701.11	01	8
201-132	35.701.17	06	4	214-1472	35.738.02	01	12
201-140	35.726.39	01	5	214-1472	35.740.01	01	17
201-140	35.726.39	02	5	214-1472	35.740.02	01	20
201-306	35.701.02	01	24	214-1472	35.740.03	01	20
201-306	35.701.11	01	2	214-1492	35.726.31	03	29
201-306	35.701.13	01	2	214-1492	35.739.04	01	2
201-312	35.701.17	04	5	214-1704	10.406.01	01	5

INDEX - INDICE - INDEX - ZAHLENVERZEICHNIS - INDICE - INDICE - INDHOLD - INHOUD

Number	Figure	Sequence	Ref.	Number	Figure	Sequence	Ref.
214-1706	10.214.01	01	4	219-1	35.730.03	01	6
214-1706	10.214.01	02	4	219-1	35.730.04	01	15
214-3156	35.726.39	01	14	219-1	35.732.01	01	10
214-3172	35.740.01	02	11	219-1	35.736.02	01	6
214-3172	35.740.02	01	21	219-1	35.738.04	01	6
214-3172	35.740.03	01	21	219-1	35.739.02	01	18
214-3180	55.518.05	01	6	219-1	35.739.03	01	6
214-3180	55.518.07	01	13	219-1	39.105.01	01	21
214-3180	90.150.10	01	11	219-1	39.121.03	01	9
214-3188	35.737.01	01	11	219-1	39.121.04	01	9
214-3196	35.726.31	03	3	219-1	39.121.05	01	18
214-3196	35.737.01	01	12	219-1	39.125.01	01	30
217-314	21.109.02	01	15	219-1	39.125.02	01	10
217-349	21.109.02	01	18	219-1	39.125.02	01	5
218-1023	21.112.01	01	2	219-1	39.125.03	01	10
218-1249	35.726.39	01	17	219-1	39.125.03	01	5
218-1249	35.726.39	02	17	219-1	82.100.04	01	9
218-5053	35.726.04	01	5	219-1	82.100.04	02	12
218-5053	35.726.04	02	5	219-1	88.088.02		13
218-5053	35.726.05	01	5	219-10	21.300.01	01	8
218-5053	35.726.06	01	5	219-10	25.300.02	01	8
218-5053	35.726.07	01	5	219-55	35.701.03	01	18
218-5053	35.726.07	01	5	219-55	35.723.10	01	13
218-5053	35.726.08	01	33	219-55	35.723.10	02	13
218-5062	21.109.02	01	4	219-55	35.730.04	01	16
218-5089	35.726.04	01	6	219-55	35.738.01	01	17
218-5089	35.726.04	02	6	219-55	35.739.02	01	19
218-5089	35.726.05	01	6	219-55	35.739.03	01	26
218-5089	35.726.06	01	6	219-55	39.100.02	01	8
218-5089	35.726.07	01	6	219-55	39.125.01	01	10
218-5089	35.726.07	01	6	219-55	84.120.01	01	22
218-5089	35.726.08	01	19	219-86	39.121.01	01	2
218-5103	25.100.01	01	12	219-89	39.121.01	01	3
218-5103	25.100.02	01	11	220165A2	35.739.02	01	2
218-5105	27.110.02	01	3	220413A1	39.100.02	01	6
218-5155	35.750.01	01	17	221-89	50.104.01	01	21
218-5156	35.726.10		17	221477A1	35.726.22	01	7
218-5158	35.750.01	01	18	221525A1	35.740.01	02	12
218-5209	35.726.32	02	7	223-31	35.740.01	02	14
218-5213	35.106.02	01	16	225-14210	10.220.01	01	19
218-5243	35.726.08	01	7	225-14210	10.220.02	01	11
218-5365	35.726.08	01	20	225315C1	35.150.15	01	6
218-593	35.726.08	01	9	225315C1	35.150.15	02	6
219-1	35.701.03	01	17	225315C1	35.150.15	03	6
219-1	35.723.10	01	6	225315C1	35.150.16	01	6
219-1	35.723.10	02	6	225318C1	35.150.15	01	7
219-1	35.726.19	02	19	225318C1	35.150.15	02	7
219-1	35.726.19	07	19	225318C1	35.150.15	03	7
219-1	35.730.01	01	6	225318C1	35.150.16	01	7
219-1	35.730.02	01	2	225327C1	35.724.06	02	9

INDEX - INDICE - INDEX - ZAHLENVERZEICHNIS - INDICE - INDICE - INDHOLD - INHOUD

Number	Figure	Sequence	Ref.	Number	Figure	Sequence	Ref.
225327C1	35.724.06	03	7	237-6008	35.726.31	03	26
225350C1	35.150.15	02	14	237-6010	21.109.02	01	16
225350C1	35.150.16	03	6	237-6010	21.109.02	01	5
225350C1	88.088.01		2	237-6010	35.701.11	01	9
225353C1	35.150.15	02	15	237-6010	35.701.13	01	9
225353C1	35.150.16	03	7	237-6012	35.726.31	03	28
225353C1	88.088.01		3	237-6014	35.106.02	01	11
226456A1	05.100.01	01	45	237-6014	35.106.02	01	17
226456A1	35.750.01	01	15	237582A1	55.408.01	02	5
226560A1	90.120.05	02	4	238-5005	55.408.01	01	8
230-4216	90.120.05	02	7A	238-5010	10.254.12	01	5
230973A1	33.202.06	01	25	238-5011	35.701.17	01	6
231-14109	10.406.06	01	8	238-5013	21.134.01	01	19
231-14109	90.100.04	01	16	238-5013	21.134.01	02	19
231-14109	90.100.10	01	11	238-5014	21.134.01	01	18
231-14109	90.150.02	02	25	238-5014	21.134.01	02	18
231-14109	90.150.03	02	25	238-5130	21.133.02	03	4
231-14109	90.160.01	01	25	238-5152	25.104.01	01	10
231-14409	35.726.09	03	22	238-5227	41.200.02	01	2
231-1444	90.120.05	02		238-5227	41.204.05	01	3
231-1445	35.726.09	03	16	238-5227	41.204.08	01	3
231-1446	88.035.01		9	238-5228	35.106.01	01	2
231-24409	10.254.12	01	34	238-5231	35.701.03	01	8
231-24409	55.512.14	02	6	238-5231	35.723.10	01	16
231-24409	55.512.14	03	19	238-5231	35.723.10	02	16
231-24409	55.512.15	02	8	238-5231	35.738.01	01	9
231-24409	55.512.15	03	8	238-5231	35.740.01	03	8
231397A1	25.106.01	01	5	238-5233	35.736.02	01	13
231520A2	55.512.14	01	5	238-5233	35.738.04	01	13
232-1446	90.154.07	01	6	238-5237	35.739.02	01	9
232-1446	90.156.04	01	14	238-5237	35.739.03	01	11
232-4617	90.120.06	01	20	238-5239	35.739.02	01	21
232948A1	05.100.01	01	93	238-5239	35.739.03	01	22
232948A1	50.200.17	01	14	238-6012	33.202.10	01	1
232948A1	50.200.17	01	2	238-6012	33.202.11	01	1
233104A1	35.730.01	01	10	238-6016	35.701.17	02	7
233104A1	35.730.02	01	6	238-6016	35.701.17	04	8
233284A1	21.154.09	01	29	238-6016	35.701.17	05	10
233284A1	21.154.09	02	29	238-6016	35.701.17	06	10
233284A1	21.154.09	03	23	238-6121	21.112.01	01	
237-6006	27.110.02	01	4	238-6121	21.112.01	02	
237-6006	33.202.10	01	9	238-6121	25.310.01	01	22A
237-6006	33.202.11	01	9	238-8217	21.154.03	02	21
237-6006	35.701.17	04	7	238-8217	21.154.03	03	21
237-6008	21.134.01	01	17	239406A1	35.724.07	01	32
237-6008	21.134.01	02	17	239451A1	35.724.06	02	8
237-6008	35.701.17	02	6	239451A1	35.724.06	03	6
237-6008	35.701.17	04	4	239606A1	21.112.01	01	20
237-6008	35.701.17	05	9	242459A1	35.726.39	01	10
237-6008	35.701.17	06	9	242459A1	35.726.39	02	21

INDEX - INDICE - INDEX - ZAHLENVERZEICHNIS - INDICE - INDICE - INDHOLD - INHOUD

Number	Figure	Sequence	Ref.	Number	Figure	Sequence	Ref.
244109A1	21.154.09	01	5	277800A1	10.414.01	02	8
244109A1	21.154.09	02	5	278328A1	05.100.01	01	11
245466A1	84.100.01	01	6	278328A1	55.512.14	01	7
245466A1	84.100.01	01	9	278532A1	21.133.02	01	14
245466A1	84.100.01	04	6	278532A1	21.133.02	02	14
245466A1	84.100.01	04	9	278533A1	21.133.02	01	13
245466A1	84.100.01	05	6	278533A1	21.133.02	02	13
245466A1	84.100.01	05	9	278534A1	05.100.01	01	14
245466A1	84.100.01	06	6	278534A1	21.104.03	01	3
245466A1	84.100.01	06	9	278534A1	21.104.03	01	3
245466A1	84.102.01	01	6	278534A1	21.104.03	02	3
245466A1	84.102.01	01	9	279039A1	21.133.02	01	15
245466A1	84.104.01	01	6	279039A1	21.133.02	02	15
248-2373	90.120.06	01	13	279265A2	05.100.01	01	98
250851A1	39.125.02	01	19	279265A2	55.514.01	01	25
250851A1	82.100.04	01	30	279482A1	88.090.01		8
254686A2	05.100.01	01	12	279482A1	90.156.01	01	10
254686A2	05.100.01	01	2	279482A1	90.156.02	01	4
254686A2	21.104.03	01	1	279482A1	90.156.05	01	6
254686A2	21.104.03	01	2	280-14512	55.404.01	02	15
254686A2	21.104.03	02	1	280-14512	55.514.01	01	11
255447A1	88.035.02		4	280-16516	90.150.01	01	3
255447A1	90.100.04	01	25	280-16516	90.150.10	01	4
256341A1	35.724.06	02	6	281-14716	35.726.22	01	5
256341A1	35.724.06	03	4	281-18712	50.206.05	01	23
256347A1	35.724.03	01		281-54512	90.150.02	02	17
256347A1	35.724.06	02	4	281-54512	90.150.03	02	17
256347A1	35.724.06	03	2	281-54512	90.150.05	01	24
256776A1	10.220.01	01	5	281-54512	90.150.13	01	3
257381A1	88.035.02		6	281-54512	90.160.01	01	17
257381A1	90.100.04	01	27	282-17512	90.150.02	02	15
257382A1	88.035.02		5	282-17512	90.150.03	02	15
257382A1	90.100.04	01	26	282-17512	90.160.01	01	15
258613A1	35.724.06	02	7	282242A1	10.220.01	01	1
258613A1	35.724.06	03	5	282775A1	05.100.01	01	14
258616A1	35.724.03	01		282775A1	55.512.16	01	3
258616A1	35.724.06	02	5	282775A1	55.512.16	03	3
258616A1	35.724.06	03	3	2830082	10.001.02	02	1
259044A1	35.106.01	01	28	2830156	10.210.01	01	2
259054A1	90.120.05	01	15	2830156	10.210.01	02	2
260-1436	90.150.05	01	15	2830281	10.101.02	01	2
260-16312	35.724.04	01	23	2830281	10.101.02	02	2
260-16312	35.724.04	01	8	2830348	05.100.01	01	3
260-16312	35.724.05	01	25	2830411	10.206.01	01	7
260-16312	35.724.05	01	9	2830411	10.206.01	02	12
272217	33.110.04	01	18	2830433	10.110.02	01	7
272218	21.112.04	01	22	2830445	10.254.10	01	2
274234	25.108.03	01	5	2830453	10.206.01	02	3
274234	25.108.03A	01	5	2830454	10.206.01	02	2
27549R1	44.520.03	01	2	2830559	10.408.01	01	10

INDEX - INDICE - INDEX - ZAHLENVERZEICHNIS - INDICE - INDICE - INDHOLD - INHOUD

Number	Figure	Sequence	Ref.	Number	Figure	Sequence	Ref.
2830559	10.408.01	02	10	2852066	10.218.05	03	3
2830769	10.101.02	01	8	2852075	10.218.05	04	1
2830775	10.101.02	01	5	2852088	10.246.01	02	3
2830775	10.101.02	02	5	2852098	05.100.01	01	16
2830784	10.101.02	01	7	2852100	10.250.06	01	14
2830784	10.101.02	02	7	2852100	10.250.06	02	13
2830894	10.400.03	01	4	2852101	10.250.06	01	13
2830894	10.400.03	02	4	2852101	10.250.06	02	14
2830919	10.101.01	01	15	2852102	05.100.01	01	13
2830919	10.101.01	02	15	2852102	10.250.06	02	10
2830920	10.101.01	01	15	2852105	05.100.01	01	106
2830920	10.101.01	02	15	2852111	10.218.04	01	3
2830948	10.110.02	02	3	2852111	10.218.05	02	3
2831031	10.110.02	01	8	2852114	10.402.02	01	1
2831203	10.250.05	01	7	2852118	10.218.05	03	5
2831203	10.254.10	01	1	2852121	05.100.01	01	110
2831297	10.105.01	03	3	2852122	10.304.10	01	1
2831297	10.105.01	05	3	2852125	05.100.01	01	44
2831298	10.105.01	05	1	2852125	10.304.10	01	2
2831302	10.110.02	02	6	2852127	10.304.10	01	6
2831303	10.110.02	02	5	2852134	10.304.10	01	9
2831305	10.110.02	02	9	2852135	10.304.10	01	8
2831354	10.110.02	01	9	2852145	10.400.03	02	3
283779A1	55.512.16	01	19	2852151	10.402.09	01	1
283779A1	55.512.16	03	19	2852151	10.402.09	02	1
283781A1	55.512.16	01	20	2852155	10.402.09	01	1
283781A1	55.512.16	03	20	2852155	10.402.09	02	1
2852011	10.304.02	01	4	2852157	05.100.01	01	92
2852011	10.304.02	02	4	2852157	10.402.09	01	6
2852012	10.304.02	01	7	2852161	10.402.05	01	2
2852012	10.304.02	02	7	2852162	10.402.05	01	3
2852013	10.304.02	01	9	2852162	10.402.05	02	2
2852013	10.304.02	02	9	2852163	10.402.05	02	5
2852016	10.304.02	01	8	2852170	10.414.02	01	3
2852016	10.304.02	02	5	2852170	10.414.02	02	3
2852028	10.101.03	01	2	2852171	10.414.02	01	4
2852029	10.254.08	02	3	2852172	10.414.02	01	5
2852029	10.254.08	03	3	2852195	10.250.06	01	8
2852030	10.254.08	02	6	2852195	10.250.06	02	8
2852030	10.254.08	03	6	2852196	10.250.06	01	15
2852032	10.101.02	01	4	2852196	10.250.06	02	15
2852032	10.101.02	02	4	2852197	10.250.06	01	12
2852033	10.101.02	02	6	2852197	10.250.06	02	12
2852047	10.402.02	01	2	2852202	10.001.02	01	13
2852049	10.103.03	01	1	2852203	10.001.02	02	9
2852051	10.103.03	01	2	2852234	10.304.02	02	1
2852057	10.218.04	03	4	2852294	10.246.02	01	3
2852059	10.218.04	03	1	2852294	10.246.02	02	3
2852062	10.106.07	02	2	2852356	10.218.04	01	5
2852065	10.218.05	05	1	2852473	10.402.09	02	7

INDEX - INDICE - INDEX - ZAHLENVERZEICHNIS - INDICE - INDICE - INDHOLD - INHOUD

Number	Figure	Sequence	Ref.	Number	Figure	Sequence	Ref.
2852509	10.250.05	01	5	2854493	10.250.06	01	6
2852509	10.250.05	02	4	2854866	10.102.03	02	12
2852510	10.250.05	01	4	2855103	10.206.01	01	2
2852510	10.250.05	02	5	2855103	10.206.01	02	11
2852511	10.400.03	01	5	2855178	10.102.03	03	9
2852511	10.400.03	02	7	2855183	10.106.07	02	7
2852519	10.102.03	01	6	2855273	10.250.05	01	9
2852521	10.218.05	03	4	2855287	10.102.03	01	8
2852521	10.218.05	05	4	2855289	10.102.03	01	4
2852531	05.100.01	01	88	2855380	10.103.02	01	
2852531	10.101.03	01	1	2855381	10.103.02	01	2
2852621	10.402.05	01	1	2855381	10.103.04	01	3
2852729	10.001.02	03	2	2855743	10.110.02	01	11
2852741	10.246.01	02	4	2855744	10.110.02	02	1
2852834	10.254.10	01	3	2855746	10.110.02	02	4
2852865	10.102.03	02	2	2855753	10.110.02	01	2
2852865	10.102.03	03	2	2855894	10.402.09	01	3
2852866	10.106.04	01	3	2855894	10.402.09	02	3
2852870	10.110.02	01	1	2855903	10.218.05	03	6
2852885	10.246.02	01	2	2856017	10.101.01	02	3
2852885	10.246.02	02	2	2856086	10.304.02	02	6
2852889	05.100.01	01	50	2856170	10.106.07	02	5
2852889	10.304.01	01	3	2856170C	10.106.07	02	5
2853010	10.414.02	01	9	2856170R	10.106.07	02	5
2853076	10.254.08	03	4	2856255	05.100.01	01	6
2853133	10.402.09	01	4	2856255	10.218.03	02	1
2853133	10.402.09	02	4	2856255C	10.218.03	02	1
2853407	10.304.10	01	10	2856255R	10.218.03	02	1
2853410	10.304.10	01	7	2856263	10.254.08	02	4
2853412	10.304.10	01	11	2856350	05.100.01	01	103
2853414	10.304.01	01	1	2856350	10.246.01	02	2
2853671	10.102.03	01	5	2856352	05.100.01	01	8
2853722	10.408.01	01	9	2856352	10.246.01	02	1
2853728	10.304.02	01	5	2856443	10.250.05	02	3
2853728	10.304.02	02	10	2856455	10.402.09	01	2
2853781	10.408.01	01	3	2856455	10.402.09	02	2
2853781	10.408.01	02	3	2856462	10.254.08	01	1
2853782	10.408.01	01		2856462	10.254.08	02	1
2853782	10.408.01	02	2	2856462	10.254.08	03	1
2853822	10.103.01	02	1	2856541	10.402.09	02	6
2853822C	10.103.01	02	1	2856548	10.102.03	03	13
2853822R	10.103.01	02	1	2856804	10.101.01	01	8
2853867	10.254.08	01	6	2856809	10.101.02	01	6
2854072	10.400.03	01	2	2856819	10.105.01	03	1
2854072	10.400.03	02	2	2856865	10.106.07	01	5
2854073	10.102.03	02	6	2856872	10.246.02	01	1
2854073	10.102.03	03	6	2856881	10.250.05	01	2
2854075	10.102.03	02	3	2856893	10.402.05	01	8
2854075	10.102.03	03	3	2856893C	10.402.05	01	
2854340	10.246.02	02	1	2856893R	10.402.05	01	

INDEX - INDICE - INDEX - ZAHLENVERZEICHNIS - INDICE - INDICE - INDHOLD - INHOUD

Number	Figure	Sequence	Ref.	Number	Figure	Sequence	Ref.
2856948	10.402.05	02	3	300388	39.125.03	01	7
2857008	10.400.03	01	3	300510	35.701.06	01	8
2857052	10.250.05	01	3	300510	35.701.06	03	9
2857052C	10.250.05	01	3	300588A1	39.121.02	02	8
2857052R	10.250.05	01	3	300659A1	90.120.05	01	2
2859157	10.206.01	02	1	300660	35.740.02	01	34
2859159	10.206.01	02	4	300661A1	90.120.05	01	3
2859160	10.206.01	02	5	300664A1	90.120.05	01	7
2859532	10.206.01	02	8	300665A1	90.120.05	01	9
2859567	10.414.02	01	6	300667A1	90.120.05	01	10
286-56520	90.100.10	01	19	300669A1	90.120.05	02	1
29-1010	82.100.04	01	14	300670A1	90.120.05	01	12
29-1010	82.100.04	02	5	300672A1	05.100.01	01	96
29-1012	82.100.03	01	10	300672A1	90.120.05	01	18
29-1012	82.100.04	01	5	300674A1	90.120.05	01	
29-1012	82.100.04	02	15	300675A1	90.120.05	01	19
291010A1	90.150.02	02	37	300677A1	90.120.05	01	21
291010A1	90.150.03	02	37	300679A1	90.120.05	01	22
291010A1	90.160.01	01	37	300680A1	90.120.05	01	20
292207A1	27.106.01	01	12	300680A1	90.120.07	02	2
292208A1	27.106.01	01	13	300680A1	90.120.08	02	2
292210A1	27.110.02	02	3	300681A1	90.120.05	01	23
292212A1	27.110.02	02	4	300683A1	90.120.05	01	24
292740A1	10.202.03	01	5	300684A1	05.100.01	01	12
294933A1	25.106.01	01		300684A1	90.120.05	01	25
297281A1	35.701.03	01	3	300685A1	90.120.05	02	
297281A1	35.723.10	01	15	300688A1	90.120.05	02	5
297281A1	35.723.10	02	15	300689A1	90.120.05	02	10
297281A1	35.740.01	03	9	300690A1	90.120.05	02	
298176A1	35.724.03	01		300691A1	90.120.05	02	12
298176A1	35.724.06	02	3	300692A1	90.120.05	02	14
298614A1	21.134.01	01	21	300896A1	90.120.05	02	20
298614A1	21.134.01	02	21	302358A1	10.212.01	01	12
2995784	10.103.01	01	3	302358A1	35.750.01	01	4
2995784	10.103.01	02	3	303192A1	10.414.01	02	3
2995785	10.103.01	01	3	303465A2	90.100.09	01	10B
2995785	10.103.01	02	3	303466A1	90.100.09	01	10C
2995786	10.103.01	01	3	303467A1	90.100.09	01	10D
2995786	10.103.01	02	3	30634	35.701.03	01	12
2995787	10.103.01	01	4	30634	35.723.10	01	4
2995787	10.103.01	02	4	30634	35.723.10	02	4
2995788	10.103.01	01	4	308761	35.701.06	01	17
2995788	10.103.01	02	4	308761	35.701.06	02	19
2995789	10.103.01	01	4	308761	35.701.06	03	13
2995789	10.103.01	02	4	309096A1	35.726.09	01	26
300030A1	35.726.35	01	1	309747A1	21.115.01	01	10
300381	39.125.02	01	20	310519A1	21.140.01	01	7
300381	39.125.03	01	20	310519A1	21.140.01	02	8
300383	35.750.04	01	4	310772A1	21.112.01	01	12
300388	39.125.02	01	7	310772A1	21.112.01	02	12

INDEX - INDICE - INDEX - ZAHLENVERZEICHNIS - INDICE - INDICE - INDHOLD - INHOUD

Number	Figure	Sequence	Ref.	Number	Figure	Sequence	Ref.
310955A1	21.115.01	01	6	348794A1	41.204.05	01	12
311569A1	25.108.02	02	1	349-108	88.090.01		18
311569A1	25.310.01	01	1	349-109	88.090.01		16
314315A1	84.102.01	01		349-110	88.090.01		17
314316A1	84.102.01	01		349291A1	21.134.01	01	20
321-1708	35.701.02	01	23	349291A1	21.134.01	02	20
321-1708	82.100.04	01	23	349292A1	21.134.01	01	22
321-229	35.750.01	01	19	349292A1	21.134.01	02	22
321-2403	90.108.09	05	8	349295A1	21.134.01	01	16
321204	25.108.01	01	7	349295A1	21.134.01	02	16
321204	25.108.02	01	12	352208A1	05.100.01	01	123
321428A1	21.134.05	01	8	352208A1	90.156.03	01	6
322357	10.254.12	01	19	352209A1	90.156.03	01	20
322529A1	41.200.02	01	23	352210A1	05.100.01	01	124
322860A1	10.220.01	01	4	352210A1	90.156.03	01	29
3233348R1	35.726.09	03	28	352401A1	41.204.08	01	7
3233348R1	90.154.07	01	4	352568A1	41.204.08	01	6
324213A1	25.108.02	02	2	352569A1	41.204.08	01	17
325465A2	35.701.02	01	1	352569A4	41.204.08	01	6
325829	35.701.06	01	18	352727A1	41.204.05	01	8
325829	35.701.06	02	20	352727A1	41.204.08	01	18
325829	35.701.06	03	15	353-402	55.404.01	01	10
326865A1	21.154.09	01	12	353-403	90.150.02	02	34
326865A1	21.154.09	02	12	353-403	90.150.03	02	34
328186A1	21.109.02	01	17	353-403	90.160.01	01	34
329032A1	55.404.01	01	5	353-410	50.104.01	01	24
329032A1	55.404.01	02	4	353-411	35.726.31	01	5
329553A3	05.100.01	01	28	353-411	35.726.34	01	12
329554A2	84.104.02	01	4	353-411	90.100.10	01	28
333279A2	90.120.07	03	11	353-413	90.100.02	01	13
333279A2	90.120.08	03	11	353-413	90.150.09	01	20
335177A1	39.125.01	01	6	353-422	35.724.03	01	38
336199	10.220.01	01	24	353-422	35.724.07	01	5
336371A1	35.726.09	01	4	353-422	90.118.01	01	12
337475	35.726.20	01	10	353-779	35.739.03	01	24
337475	35.726.25	02	4	353-780	35.730.01	01	7
337475	35.726.38	01	13	353-780	35.730.02	01	9
340-12520	90.120.05	02		353-780	35.730.03	01	7
340997A3	90.116.08	01	2	353-780	35.736.02	01	7
340998A3	90.116.08	01	1	353-780	35.738.04	01	7
3416158	35.726.20	01	27	353-782	35.739.03	01	25
344892A1	39.125.01	01	35	353068A2	90.100.11	02	11
345-158	55.512.16	01	16	355198A2	90.100.10	01	6
345-158	55.512.16	03	16	355827A2	90.100.09	01	1
345-49	35.750.01	01	16	357278A1	55.512.14	02	11
345-616	88.090.01		19	357278A1	55.512.14	03	17
345-621	50.206.03	01		357966A1	55.512.14	02	12
345231A1	90.116.08	01	3	357966A1	55.512.14	03	16
347706A3	05.100.01	01	81	358282A1	21.154.09	01	16
347706A3	55.512.15	02	9	358282A1	21.154.09	02	16

INDEX - INDICE - INDEX - ZAHLENVERZEICHNIS - INDICE - INDICE - INDHOLD - INHOUD

Number	Figure	Sequence	Ref.	Number	Figure	Sequence	Ref.
358282A1	21.154.09	03	9	358655A1	21.154.09	03	6
358283A1	21.154.09	01	25	358656A1	21.154.09	02	34
358283A1	21.154.09	02	25	358656A1	21.154.09	03	29
358283A1	21.154.09	03	27	359504A1	50.206.05	01	
358632A1	21.140.01	01	6	360242A2	90.100.09	01	10A
358632A1	21.140.01	02	6	360243A2	90.100.09	01	11
358633A1	21.140.01	01	5	360244A1	90.100.09	01	4
358633A1	21.140.01	02	5	360245A2	90.100.09	01	8
358635A1	21.140.01	01	4	360250A2	90.100.10	01	6
358635A1	21.140.01	02	4	360251A3	50.206.05	01	4
358636A1	21.154.02	01	2	360252A2	50.206.04	01	5
358636A1	21.154.02	02	2	360253A3	50.206.05	01	6
358636A1	21.154.02	03	2	360254A3	50.206.05	01	8
358637A1	21.140.01	01	14	360255A1	50.206.05	01	12
358637A1	21.140.01	02	13	360256A1	50.206.03	01	14
358638A1	21.140.01	01	20	360257A1	50.206.03	01	7
358638A1	21.140.01	02	21	360260A2	05.100.01	01	9
358639A1	21.154.09	01	26	360260A2	05.100.01	01	4
358639A1	21.154.09	02	26	360260A2	50.206.04	01	1
358639A1	21.154.09	03	26	360261A1	50.206.04	01	3
358640A1	21.140.01	01	9	360262A2	50.104.01	01	1
358640A1	21.140.01	02	10	360263A4	50.206.03	01	1
358641A1	21.140.01	01	15	362556A2	90.116.01	01	2
358641A1	21.140.01	02	14	362557A1	90.116.01	01	1
358642A1	21.140.01	01	18	362558A1	90.116.01	01	3
358642A1	21.140.01	02	17	362607A1	90.100.02	01	4
358643A1	21.140.01	01	17	362609A1	90.100.02	01	3
358643A1	21.140.01	02	16	362804	35.724.03	01	14A
358644A1	21.140.01	01	16	362930A2	55.512.14	02	13
358644A1	21.140.01	02	15	362930A2	55.512.14	03	7
358645A1	21.140.01	01	1	363227A2	90.100.09	01	8A
358645A1	21.140.01	01	26	363485A1	33.110.04	01	3
358645A1	21.140.01	02	1	363832A5	50.206.03	01	
358645A1	21.154.03	02	7	363883A1	90.150.05	01	9
358645A1	21.154.03	03	7	364180A1	05.100.01	01	90
358649A1	21.154.09	01	3	364180A1	88.090.01		20
358649A1	21.154.09	02	3	364180A1	90.150.10	01	1
358649A1	21.154.09	03	2	365357A1	55.301.08	02	4
358650A1	21.154.09	01	3A	365789A1	50.206.05	01	17
358650A1	21.154.09	02	3A	365941A1	05.100.01	01	25
358650A1	21.154.09	03	3	365941A1	84.100.01	06	2
358651A1	21.154.09	01	3A	365941A1	84.102.01	01	3
358651A1	21.154.09	02	3A	365941A1	84.104.02	01	3
358651A1	21.154.09	03	3	365942A1	05.100.01	01	26
358652A1	21.154.09	01	3A	365942A1	84.100.01	06	3
358652A1	21.154.09	02	3A	365942A1	84.102.01	01	2
358652A1	21.154.09	03	3	365942A1	84.104.02	01	2
358654A1	21.154.09	02	33	366230A1	21.154.03	02	12
358654A1	21.154.09	03	28	366230A1	21.154.03	03	12
358655A1	21.154.09	02	35	366231A1	21.154.03	02	17

INDEX - INDICE - INDEX - ZAHLENVERZEICHNIS - INDICE - INDICE - INDHOLD - INHOUD

Number	Figure	Sequence	Ref.	Number	Figure	Sequence	Ref.
366231A1	21.154.03	03	17	377222A1	50.104.01	01	4
366232A1	21.154.03	02	14	377230A3	50.206.05	01	24
366232A1	21.154.03	03	14	377232A2	50.104.01	01	18
366234A1	21.154.03	02	10	377233A2	50.104.01	01	29
366234A1	21.154.03	03	10	377241A2	50.206.05	01	1
366235A1	21.154.03	02	11	377594A5	05.100.01	01	13
366235A1	21.154.03	03	11	377594A5	90.150.05	01	12
366236A1	21.154.03	02	13	378227A1	90.150.02	02	4
366236A1	21.154.03	03	13	378227A1	90.150.03	02	4
366398A1	21.154.09	03	19	378227A1	90.160.01	01	4
366632A1	90.100.11	02	19	378742A3	90.100.11	02	26
366633A3	90.100.11	02	4	378742A3	90.150.09	01	13
366889A2	55.512.14	01	14	378955A1	10.220.01	01	8A
366889A2	55.512.16	01	17	378957A3	10.220.02	01	15
366889A2	55.512.16	03	17	378958A1	10.220.01	01	13
366910A1	21.134.05	01	9	379160A1	90.150.05	01	4
367712A3	55.404.01	01	15	379161A1	90.150.05	01	5
367848A2	90.108.01	02	13	379209A1	90.150.05	01	6
368224A1	05.100.01	01	21	379314A1	21.115.01	01	11
368417A1	90.116.01	01	10	379314A4	21.115.01	01	10
368801A2	50.104.01	01	10	379846A1	41.204.05	01	9
368805A1	50.206.05	01	5	379846A1	41.204.08	01	14
368807A1	50.206.05	01	11	38-11016	90.120.04	02	10
368813A2	90.150.05	01	3	380483A2	10.220.01	01	12
368818A1	50.206.05	01	26	380537A2	21.115.01	01	16
368990A1	50.206.04	01	6	380719A2	05.100.01	01	17
369249A1	50.206.05	01	7	380719A2	90.150.02	02	16
369372A1	35.726.32	02	2	380719A2	90.150.03	02	16
370364A1	84.104.02	01	4	380719A2	90.150.05	01	
370381A1	50.206.03	01	13	380719A2	90.160.01	01	16
370747A1	05.100.01	01	15	381111A2	50.206.05	01	22
370747A1	84.100.01	06		381113A2	50.206.05	01	21
370755A1	55.512.16	04	1	381659A1	90.150.02	02	9
370756A1	55.512.16	04	2	381659A1	90.150.03	02	9
370760A1	55.512.16	04	3	381659A1	90.160.01	01	9
371-7060	44.511.01	01	5	381972A1	90.150.05	01	13
371144A1	27.100.11	01	8	382202A2	35.750.02	01	4
371144A1	27.120.02	01	19	382298A1	55.514.01	01	18
371145A1	27.100.11	01	11	382298A1	90.150.09	01	18
373689A2	90.100.09	01	10	382664A2	90.150.02	02	35
373693A1	90.100.09	01	10E	382664A2	90.150.03	02	35
373995A1	50.206.05	01	4A	382664A2	90.160.01	01	35
374892	35.726.23	01	15	382677A1	88.090.01		7
374892	35.726.24	01	15	382770A2	50.206.04	01	2
375112A1	90.100.11	02	6	382770A2	90.150.02	02	33
375392A1	50.206.05	01	25	382770A2	90.150.03	02	33
376286A2	82.100.04	01		382770A2	90.160.01	01	33
377220A2	50.206.05	01	1	383794A2	50.206.05	01	19
377220A2C	50.206.05	01		383795A2	50.206.05	01	20
377220A2R	50.206.05	01		384769A1	21.154.09	01	13

INDEX - INDICE - INDEX - ZAHLENVERZEICHNIS - INDICE - INDICE - INDHOLD - INHOUD

Number	Figure	Sequence	Ref.	Number	Figure	Sequence	Ref.
384769A1	21.154.09	02	13	391827A1	90.156.05	01	10
384773A1	21.154.09	01	8	391838A1	90.154.02	01	24
384773A1	21.154.09	02	8	391845A1	90.154.02	01	12
385506A1	55.404.01	01	17	391845A1	90.156.04	01	12
385614A4	90.150.11	01	7	391847A1	90.154.02	01	34
386368A2	90.150.11	01	2	391848A1	90.154.02	01	25
386369A2	90.150.11	01	5	391850A1	90.154.02	01	16
386502A1	90.150.11	01	7A	392353A1	55.512.14	02	18
386535A1	50.206.03	01	2	392353A1	55.512.14	03	8
386720A1	55.518.05	01	18	392353A1	55.520.02	01	4
386785A1	55.518.07	01	4	392828A2	90.100.04	01	17
386785A1	88.090.01		28	393209A1	90.154.02	01	30
386787A1	55.518.07	01	5	393231A1	21.300.01	01	14
386787A1	88.090.01		29	393231A1	25.300.02	01	14
386849A1	55.512.14	01	15	394708A1	90.154.02	01	16
386850A1	55.512.14	01	16	394800A1	05.100.01	01	3
387897R91	44.511.08	01	3	394800A1	90.154.07	01	3
387897R91	44.511.08	01	6	394864A1	90.156.04	01	22
388053A2	05.100.01	01	57	395026A1	55.518.02	01	5
388053A2	55.512.16	04	4	395189A2	10.220.02	01	1
388116A2	41.204.08	01	8	395348A1	90.156.03	01	19
388712A2	35.726.32	02	6	395348A1	90.156.03	01	28
388762A1	50.104.01	01	7	395387A1	90.150.04	01	4
388848A1	35.701.02	01	14	395387A1	90.154.02	01	38
388848A1	82.100.04	01	24	395388A1	90.150.04	01	10
388881A1	35.726.32	02	12	395389A1	55.518.02	01	4
389402A1	50.104.01	01	8	395470A1	50.206.05	01	20
389487A1	55.512.15	02	10	395793A1	90.156.01	01	5
389487A1	55.512.15	03	10	395793A1	90.156.02	01	7
389729A1	90.108.09	03	6	395793A1	90.156.05	01	8
390-100	90.154.02	01	31	395795A1	88.090.01		33
390029A1	25.300.01	01	2	395796A1	88.090.01		34
390030A1	41.216.06	01	2	395910A2	90.108.09	05	18
390255A2	90.100.10	01	1	395910A2	90.108.09	06	18
390551A2	90.150.01	01	2	396-41028	35.724.03	01	16
390551A2	90.150.10	01	20	396-41028	35.724.03	01	30
390690A1	35.726.19	07	3	396-41028	35.724.06	01	3
390758A1	35.726.31	01	6	396-41028	35.724.07	02	3
390759A1	35.726.34	01	4	396023A2	55.404.01	01	19
390760A1	35.726.19	05	1	396092A1	84.120.01	01	15
390760A1	35.726.19	06	3	396422A2	35.726.32	02	9
390838A1	90.154.02	01	15	396516A1	88.090.01		32
391091A1	55.301.08	02	3	396605A1	90.100.04	01	6
391818A2	90.100.10	01	2	396841A1	90.156.04	01	24
391827A1	88.090.01		6	397025A2	90.100.11	01	2
391827A1	90.154.02	01	28	397026A3	90.150.02	02	14
391827A1	90.154.02	01	48	397026A3	90.160.01	01	14
391827A1	90.156.01	01	4	397137A1	90.120.00	01	1
391827A1	90.156.02	01	2	397137A1	90.120.05	01	
391827A1	90.156.04	01	27	397137A1	90.120.05	02	

INDEX - INDICE - INDEX - ZAHLENVERZEICHNIS - INDICE - INDICE - INDHOLD - INHOUD

Number	Figure	Sequence	Ref.	Number	Figure	Sequence	Ref.
397443A2	55.100.40	01	9	401055A1	41.216.05	01	1
397443A2	55.512.17	01	8	401059A1	25.108.02	01	13
397493A2	55.100.40	01	10	401060A1	25.108.02	01	14
397493A2	55.512.17	01	9	401061A1	41.216.05	01	4
397569A1	55.512.16	01	15	401062A1	41.216.05	01	3
397569A1	55.512.16	03	15	401063A1	41.216.05	01	5
397570A1	55.512.16	01	14	401064A1	41.216.05	01	6
397570A1	55.512.16	03	14	401065A1	25.108.02	02	3
397774A3	90.150.03	02	14	401066A1	25.108.02	02	4
397870A3	35.726.36	03	10	401067A1	25.108.02	02	5
397876A1	55.512.14	02	22	40175411000	25.310.02A	01	2
397876A1	55.512.14	03	13	40175411000	25.310.02	01	2
397911A1	35.726.36	03	7	401949A1	50.206.03	01	29
398570A1	90.108.09	06	6	401949A1	90.150.02	02	3
398572A1	90.108.09	06	9	401949A1	90.150.03	02	3
398576A1	90.108.09	03	1	401949A1	90.160.01	01	3
398578A1	90.108.09	06	2	402836A1	90.156.03	01	15
398580A1	90.108.09	06	3	402843A1	90.156.03	01	7
398582A1	90.108.09	06	5	402844A1	90.156.03	01	13
398598A1	90.108.09	03	13	402845A1	90.156.03	01	14
398600A1	90.108.09	06	1	403193A1	50.206.05	01	29
398658A1	82.100.04	01	29	403225A1	50.206.05	01	28
398658A1	90.108.09	02	5	403271A1	50.206.04	01	9
398658A1	90.108.09	03	5	403955A1	27.120.02	01	14
398662A1	90.108.09	03	7	403955A1	27.120.02	02	20
398665A1	90.108.09	06	8	404227A1	90.156.03	01	5
398667A1	90.108.09	06	7	404228A1	90.156.03	01	4
398669A1	90.108.09	06	11	404229A1	90.156.03	01	3
398670A1	90.108.09	06	13	404617A1	55.404.01	01	18
398672A1	90.108.09	03	10	404617A1	55.518.07	01	
398674A1	90.108.09	06	4	406287A1	50.104.01	01	19
398677A1	90.108.09	06	10	406287A1	50.206.03	01	5
398738A1	50.206.04	01	4	406624A1	39.121.06	01	6
398986A1	50.206.05	01	27	406723A1	90.108.01	02	15
400016A1	88.035.01		22	407660A1	90.100.11	02	16
400069A1	35.726.36	03	5	407962A1	10.254.12	01	4
400280A1	50.104.01	01	11	407962A1	10.406.04	01	11
400282A1	50.104.01	01	2	408965A1	55.518.05	01	20
400296A2	35.726.32	02	3	409025A1	35.726.32	02	11
400379A1	50.104.01	01	5	409618A1	88.090.01		21
400379A1	50.206.03	01	13A	409618A1	90.150.10	01	2
400494A1	90.156.03	01	2	409723A1	90.150.05	01	18
400588A2	21.115.01	01	3	410561A1	21.115.01	01	4
400657A1	35.726.32	02	4	411074A1	90.118.01	01	8
400837A1	90.120.05	01	4	411549A1	90.150.09	01	19
400838A1	90.120.05	01	5	411661A1	82.100.02	01	8
400981A1	90.120.05	01	1	411661A1	82.100.03	01	8
401052A1	25.108.02	01		411668A1	35.701.02	02	1
401054A1	25.108.02	01	3	411668A1	82.100.04	01	
401055A1	25.108.02	01	7	411851A1	90.156.03	01	32

INDEX - INDICE - INDEX - ZAHLENVERZEICHNIS - INDICE - INDICE - INDHOLD - INHOUD

Number	Figure	Sequence	Ref.	Number	Figure	Sequence	Ref.
411892A1	39.100.02	01	13	416569A1	55.100.02	03	10
411892A1	90.150.02	01	4	416569A1	55.512.15	03	14
411892A1	90.150.08	01	4	418070A1	39.121.06	01	7
411908A1	90.156.03	01	27	425-1012	35.732.01	05	9
411909A1	90.156.03	01	24	425-105	55.301.07	01	11
411910A1	90.156.03	01	8	425-105	55.301.08	01	10
411911A1	90.156.03	01	12	425-105	55.301.08	02	10
411912A1	90.156.03	01	18	425-106	35.724.03	01	19
411914A1	90.156.03	01	16	425-106	35.724.07	01	3
412141	35.726.37	02	5	425-106	55.301.07	01	13
412141	35.726.39	01	20	425-106	55.301.08	01	12
412141	35.726.39	02	16	425-106	55.512.14	02	15
412141	35.737.01	01	19	425-106	55.512.14	03	2
412141	35.738.02	01	19	425-106	55.512.14	03	20
412141	35.740.01	01	11	425-115	35.724.07	01	7
412141	35.740.02	01	27	425-115	35.726.09	03	12
412141	35.740.03	01	27	425-116	35.724.03	01	21
412180	82.100.02	02	6	425-116	35.724.07	01	8
412180	82.100.06	01	1	425-118	35.726.22	01	15
412180	82.100.06	02	1	425-118	35.726.30	01	36
412180	82.100.06	03	1	425-118	35.726.36	01	33
412180	82.100.06	04	1	425-156	35.726.19	02	24
412250	35.726.39	02	9	425-156	35.726.19	07	2
412250	35.738.02	01	16	425-156	35.726.22	01	14
412250	35.740.02	01	23	425-156	35.726.30	01	32
412250	35.740.03	01	23	425-156	35.726.36	01	30
412250	55.100.40	01	15	425-157	55.514.01	01	17
412250	55.512.17	01	17	426334A1	90.100.11	02	15
412250	88.090.01		41	427-3058	10.220.01	01	17
412285A1	90.150.02	02	18	427-3058	10.220.02	01	13
412285A1	90.150.03	02	18	427-5094	84.120.01	01	20
412285A1	90.160.01	01	18	427-6088	35.726.19	02	22
413-1228	35.732.01	05	8	427-6088	35.726.19	07	22
413-528	35.726.09	03	15	427-6088	35.726.30	01	29
413-624	35.724.03	01	18	427-6088	35.726.36	01	27
413-624	35.724.07	01	6	427-6106	33.202.06	01	4
413-648	88.035.01		16	427107A1	25.102.01	01	1
414-724	90.120.06	01	15	429230A1	25.100.08	01	1
414033A1	90.100.09	01	18	429231A1	25.108.02	01	1
414034A1	90.100.09	01	17	429232A1	25.108.02	01	2
414071A1	90.100.10	01	27	43118	55.514.01	01	15
414092A1	90.100.11	02	12	43127	10.214.01	02	8
414174A1	55.512.14	02	4	43127	35.701.06	01	16
414174A1	55.512.14	03	14	43127	35.701.06	02	18
414572A1	90.100.09	01	16	43127	35.724.07	01	12
414600A1	90.150.05	01	16	43127	35.726.08	01	29
414939A1	90.150.02	02	19	43127	55.404.02		5
414939A1	90.150.03	02	19	43127	55.404.03		5
414939A1	90.160.01	01	19	43127	55.408.02	01	4
416569A1	55.100.02	02	10	43127	55.512.13	01	2

INDEX - INDICE - INDEX - ZAHLENVERZEICHNIS - INDICE - INDICE - INDHOLD - INHOUD

Number	Figure	Sequence	Ref.	Number	Figure	Sequence	Ref.
43127	55.512.15	01	2	43362	55.404.02		15
43127	84.120.01	01	14	43362	55.404.03		18
43128	35.701.06	01	10	43473	90.116.01	01	9
43128	35.701.06	02	12	434746A1	27.100.09	01	5
43128	35.701.06	03	10	434891A1	39.121.06	01	5
43129	35.701.06	01	15	440-10616	39.125.01	01	18
43129	35.701.06	02	17	440-1066	90.100.11	02	7
43129	35.701.06	03	8	440-1088	90.150.05	01	23
43138	33.202.12	01	1	440-11012	10.406.06	01	6
43139	55.404.01	02	19	440-11014	90.100.04	01	13
43139	55.404.03		14	440-11036	55.514.01	01	14
43139	55.514.01	01	30	440038A1	10.254.12	01	9
43140	35.740.01	01	18	442773A1	90.154.02	01	20
43144	35.740.01	01	9	442773A1	90.156.04	01	11
431583A1	88.090.01		10	445720A1	27.106.02	01	10
431583A1	90.150.12	01	2	446454A1	35.732.01	05	12
431584A1	88.090.01		11	446454A1	39.102.01	01	4
431584A1	90.150.12	01	1	446454A1	39.102.02	01	6
43168	39.125.02	01	16	448284A1	35.701.17	01	1
43168	39.125.03	01	16	448428A1	50.104.01	01	12
432-48	10.220.01	01	18	448429A1	50.104.01	01	13
432-48	10.220.02	01	14	448607A1	88.090.01		3
432-48	10.220.02	01	8	448608A1	88.090.01		4
432-612	33.202.06	01	5	448609A1	88.090.01		5
432-612	35.724.03	01	26	448676A1	39.121.06	01	4
432-612	35.724.07	01	9	449679A1	10.246.01	01	4
432-612	35.726.19	02	23	449842A1	90.108.01	02	8
432-612	35.726.19	02	6	451384A1	39.121.02	02	3
432-612	35.726.19	04	4	452140A1	27.120.02	01	8
432-612	35.726.19	05	9	47132002	05.100.01	01	107
432-612	35.726.19	06	9	47132002	10.254.12	01	8
432-612	35.726.19	07	23	47132449	05.100.01	01	49
432-612	35.726.19	07	6	47361877	25.108.05	01	8
432-612	35.726.22	01	13	47361877	25.108.05A	01	8
432-612	35.726.30	01	30	47361877	25.108.05B	01	8
432-612	35.726.30	02	3	47361879	25.310.02	01	9
432-612	35.726.34	01	8	47361879	25.310.02A	01	9
432-612	35.726.36	01	28	47373994	90.108.09	05	18A
432-612	35.726.36	02	3	47373994	90.108.09	06	18A
432-612	39.125.01	01	32	47384148	90.150.02	01	2
432-612	84.120.01	01	21	47386256	55.520.01	01	2
432-828	35.724.03	01	13	47386256	55.520.02	01	2
432-828	35.724.06	01	12	47387506	90.118.01	01	3
432-828	35.724.07	02	12	47400283	35.750.02	01	1
432-828	35.726.09	03	18	47417233	55.520.02	01	6
432431A1	90.154.02	01	10	47423764	10.214.01	02	11
432431A1	90.154.07	01	1	47432044	39.102.01	01	19
43362	35.726.20	01	15	47432044	39.102.02	01	3
43362	35.726.25	02	5	47442464	35.701.17	01	3
43362	35.726.38	01	12	47442982	21.112.04	01	11

INDEX - INDICE - INDEX - ZAHLENVERZEICHNIS - INDICE - INDICE - INDHOLD - INHOUD

Number	Figure	Sequence	Ref.	Number	Figure	Sequence	Ref.
47442982	21.112.04	02	11	47559839	25.108.05A	01	1
47458137	35.730.02	01	1	47559839	25.108.05B	01	1
47458137	35.737.01	01	2	47559839	25.310.02A	01	1
47458137	39.105.01	01	2	47568130	25.108.05A	01	15
47462141	39.125.01	01	1	47568130	25.108.05B	01	15
47473494	35.701.17	02	1	47570583	25.108.05	01	2
47478057	55.520.01	01	3	47571241	82.100.06	01	9
47478057	55.520.02	01	3	47571242	82.100.06	02	12
47480868	55.100.02	02	1	47571247	82.100.06	02	13
47480869	55.100.02	02	1	47571256	82.100.02	01	
47480870	55.100.02	02	1	47571256	82.100.06	03	9
47480871	55.100.02	02	1	47571258	82.100.06	04	12
47488855	55.100.02	01	1	47571867	82.100.06	01	2
47488859	55.100.02	01	1	47572905	82.100.06	03	2
47488861	55.100.02	01	1	47575664	55.512.14	01	14
47499504	90.154.02	01	9	47575664	55.512.16	01	17
47499504	90.156.04	01	21	47575664	55.512.16	03	17
47499504	90.158.01	01	14	47575687	41.204.08	01	6
47499504	90.158.02	01	16	47579403	27.120.02	01	20
47499507	90.156.04	01	29	47579593	35.726.16	04	1
47499507	90.158.01	01	22	47582868	35.106.01	01	14
47499507	90.158.02	01	22	47584086	90.108.09	03	14
47501847	90.150.08	01	3	47584090	90.108.09	02	14
47518204	82.100.06	02	5	47588816	84.104.03	01	1
47518204	82.100.06	04	6	47588821	84.106.01	01	1
47519334	25.310.02	01	12	47597074	55.404.02		1
47519334	25.310.02A	01	12	47597074	55.404.03		1
47520547	35.726.16	04	22	47597381	55.404.02		2
47520548	35.726.16	04	24	47597381	55.404.03		2
47520549	35.726.16	04	27	47599458	90.108.01	02	18
47520550	35.726.16	04	26	47600159	90.120.09	01	3
47520553	35.726.16	04	25	47601698	55.404.02		3
47522722	90.150.02	01	3	47601698	55.404.03		3
47533334	55.404.01	02	7	47602061	90.150.02	02	16
47533349	55.404.01	02	8	47602061	90.150.03	02	16
47533349	55.514.01	01	3	47602061	90.150.05	01	
47533355	55.514.01	01	1	47602061	90.160.01	01	16
47536042	35.701.06	03	1	47602508	55.404.03		15
47536044	35.701.06	03	6	47602865	90.150.02	02	6
47537935	35.726.16	04	23	47602865	90.150.03	02	6
47538073	35.726.16	04	20	47602865	90.150.05	01	19
47546968	35.701.06	03	2	47602865	90.150.10	01	3
47556611	35.726.16	04	38	47602865	90.160.01	01	6
47557261	39.105.02	01	1	47604542	25.100.03	01	6
47559839	25.100.09A	01	1	47605302	90.100.09	01	10
47559839	25.100.10A	01	1	47645896	55.512.16	03	27
47559839	25.102.02A	01	1	47672626	35.726.02	01	4
47559839	25.102.03A	01	1	47672626	35.726.03	02	4
47559839	25.108.03A	01	1	47672626	35.726.16	02	1
47559839	25.108.04A	01	1	47672632	35.726.04	02	4

INDEX - INDICE - INDEX - ZAHLENVERZEICHNIS - INDICE - INDICE - INDHOLD - INHOUD

Number	Figure	Sequence	Ref.	Number	Figure	Sequence	Ref.
47672632	35.726.06	01	4	47817742	90.120.01	03	6
47672642	35.726.07	01	4	47817742	90.120.02	01	31
47672642	35.726.18	02	1	47817742	90.120.02	02	31
47675847	21.133.02	03	20	47817742	90.120.03	03	6
47681952	10.212.01	01	7	47820577	90.120.02	01	16
47682620	05.100.01	01	34	47820577	90.120.02	02	16
47682620	55.514.01	01	5	47820591	90.120.02	01	32
47682629	55.514.01	01	6	47820591	90.120.02	02	32
47700245	10.254.11	01	7	47820600	90.120.02	01	27
47713922	05.100.01	01	37	47820600	90.120.02	02	27
47713922	35.750.01	01	12	47820605	90.120.01	03	9
47714169	55.512.15	03	11	47820605	90.120.03	03	9
47714170	55.512.15	01	1	47820607	90.120.01	03	10
47714170	55.512.15	03		47820607	90.120.03	03	10
47714488	55.520.01	01	5	47820609	90.120.01	01	13
47724311	25.108.05	01	6	47820609	90.120.01	02	13
47724311	25.108.05A	01	6	47820609	90.120.03	01	11
47724311	25.108.05B	01	6	47820609	90.120.03	02	11
47724319	25.108.04A	01	2	47820611	90.120.01	03	11
47724320	25.108.04A	01	3	47820611	90.120.03	03	11
47724321	25.108.04	01	3	47829693	35.740.03	01	15
47724322	25.108.04	01	2	47829694	35.740.03	01	16
47743695	41.216.06	02	7	47829695	35.740.03	01	14
47743700	41.216.06	02	8	47829696	35.740.03	01	13
47743704	41.216.06	02	9	47837450	82.100.04	01	
47743712	41.216.06	02	10	47850512	90.150.02	02	
47765047	35.726.07	01	3	47850512	90.150.03	02	
47765051	35.726.04	02	9	47850512	90.160.01	01	
47765051	35.726.06	01	9	47851417	90.150.02	02	
47765052	35.726.02	01	3	47851417	90.150.03	02	
47765053	35.726.10		1	47851417	90.160.01	01	
47766621	55.512.14	01	13	47858354	35.106.02	02	12
47766621	55.512.16	01	18	47858364	35.106.02	02	13
47766621	55.512.16	03	18	47858385	35.106.02	02	2
47766792	39.125.02	01	15	47858423	35.106.02	02	10
47766792	39.125.03	01	15	47858437	35.106.02	02	9
47767315	50.200.08	01	8	47865747	35.701.15	01	11
47774628	90.150.02	02	16	47865747	35.701.16	01	11
47774628	90.150.03	02	16	47865747	35.701.16	02	11
47774628	90.150.05	01		47865748	41.200.02	01	11
47774628	90.160.01	01	16	47865750	35.106.01	01	24
47777024	25.102.02	01	4	47865950	82.100.05	01	4
47777024	25.102.02A	01	4	47869425	90.100.11	02	5
47777025	25.102.02	01	6	47874511	27.120.02	01	2
47777025	25.102.02A	01	6	47876062	27.100.08	01	1
47784236	37.140.02	01	8	47903589	44.511.01	01	1
47798660	90.150.11	01	15	47907470	35.701.08	02	1
47799463	90.150.11	01	14	47907477	35.359.01	01	1
47801616	35.106.01	01	22	47915691	90.150.05	01	10
47802379	82.100.05	01	1	47920479	90.108.01	01	5

INDEX - INDICE - INDEX - ZAHLENVERZEICHNIS - INDICE - INDICE - INDHOLD - INHOUD

Number	Figure	Sequence	Ref.	Number	Figure	Sequence	Ref.
47920771	37.140.02	01	7	47954919	90.100.10	01	6
47922068	35.739.03	01	1	47954921	90.100.11	02	19
47922068	35.739.04	01	1	47954923	90.100.11	02	4
47926129	25.108.03	01	2	47954926	90.150.11	01	7
47930875	90.108.01	01	6	47954928	90.160.01	01	2
47939809	10.212.01	01	18	47954930	90.150.03	02	29
47939811	10.212.01	01	19	47954930	90.160.01	01	29
47939821	50.206.04	01	3	47954932	90.150.05	01	2
47943365	55.512.16	03	27	47954934	90.100.10	01	5
47944828	90.120.07	01	6	47954935	90.160.01	01	1
47944829	90.120.07	01	3	47954940	90.100.09	01	1
47944830	90.120.07	01	2	47954940	90.150.10	01	6
47945892	90.120.08	01	6	47955624	90.150.03	02	2
47945895	90.120.08	01	3	47955625	90.150.05	01	
47945898	90.120.00	01	1	47955625	90.160.01	01	5
47945898	90.120.07	01	1	47955627	90.150.03	02	5
47945898	90.120.07	02	1	47955643	90.150.03	02	1
47945898	90.120.07	03	1	47955814	90.150.03	02	10
47945898	90.120.07	04	1	47957838	25.108.06	01	1
47945898	90.120.07	05	1	47957839	25.108.06	01	2
47945898	90.120.08	01	1	47958768	90.120.02	02	3
47945898	90.120.08	03	1	47958768	90.120.03	01	2
47945898	90.120.08	04	1	47958768	90.120.03	02	2
47945898	90.120.09	01	7	47958769	90.120.02	02	1
47945899	35.726.19	02	3	47958769	90.120.03	01	7
47945922	35.726.19	05	1	47958769	90.120.03	02	7
47945922	35.726.19	06	3	47958770	90.120.02	02	4
47945931	35.726.19	03	1	47958770	90.120.03	01	3
47945943	35.726.31	01	6	47958770	90.120.03	02	3
47945956	35.750.02	01	1	47958771	90.120.02	02	2
47945983	50.206.05	01	27	47958771	90.120.03	01	8
47945987	90.100.10	01	26	47958771	90.120.03	02	8
47946000	90.120.08	01	2	47958772	90.120.01	02	2
47946001	90.120.00	01	1	47958773	90.120.01	02	11
47946001	90.120.08	02	1	47958774	90.120.01	02	3
47946001	90.120.08	05	1	47958775	90.120.01	02	12
47946001	90.120.09	01	7	47958780	37.140.01	01	5
47946531	35.726.19	05	1	47958787	90.120.00	01	1
47946531	35.726.19	07	3	47958787	90.120.02	01	
47946578	35.726.34	01	4	47958787	90.120.02	02	
47948165	90.100.04	01	21	47958788	90.120.00	01	1
47948333	39.125.02	01	12	47958788	90.120.03	01	
47948333	39.125.03	01	12	47958788	90.120.03	02	
47948341	39.125.02	01	21	47958789	90.120.00	01	1
47948341	39.125.03	01	21	47958789	90.120.01	02	
47948342	39.125.02	01	2	47958789	90.120.01	03	
47948342	39.125.03	01	2	47958789	90.120.03	03	
47954910	90.100.10	01	6	47959100	39.125.03	01	13
47954913	90.100.09	01	4	47959402	39.102.02	01	1
47954916	90.100.09	01	8	47959424	39.121.05	01	3

INDEX - INDICE - INDEX - ZAHLENVERZEICHNIS - INDICE - INDICE - INDHOLD - INHOUD

Number	Figure	Sequence	Ref.	Number	Figure	Sequence	Ref.
47959426	39.121.05	01	4	47985130	90.150.05	01	9
47959427	39.121.05	01	5	47987842	25.100.01	01	16
47959453	37.140.01	01	1	48000440	35.737.01	01	29
47959521	10.212.01	01	15	48001762	35.737.01	01	5
47959531	35.750.01	01	7	48001955	35.737.01	01	28
47959570	35.732.01	05	19	48002163	35.737.01	01	4
47959570	39.102.01	01	13	48002248	35.737.01	01	3
47959577	39.125.02	01	13	48002470	90.108.01	01	1
47959581	82.100.05	01	2	48006867	10.012.03	01	1
47959670	39.102.01	01	6	48007123	35.750.01	01	1
47959725	35.750.02	01	4	48008748	39.125.02	01	22
47965524	90.100.04	01	20	48012461	35.106.01	01	14
47968110	25.100.03	01	1	48015719	55.301.08	02	1
47968110	25.100.09	01	1	48017563	39.125.03	01	19
47968110	25.100.10	01	1	48017563	82.100.05	01	5
47968110	25.102.02	01	1	48018829	39.125.03	01	22
47968110	25.102.03	01	1	48028799	05.100.01	01	8
47968110	25.108.03	01	1	48028811	05.100.01	01	5
47968110	25.108.04	01	1	48028835	05.100.01	01	9
47968110	25.108.05	01	1	48028835	05.100.01	01	4
47968110	25.310.02	01	1	48028835	50.206.04	01	1
47968868	55.512.16	02	1	48029817	35.726.39	01	9
47968869	55.512.16	02	1	48030083	35.106.02	02	1
47970305	21.115.01	01	17	48030360	35.106.02	02	11
47970305	55.512.14	02	7	48030674	35.106.02	02	3
47970308	90.150.03	02	35	48031833	82.100.04	01	2
47970308	90.160.01	01	35	48031846	84.100.01	04	11
47970312	35.106.01	01	16	48031848	84.100.01	04	12
47970315	55.512.15	01	1	48031867	39.105.02	01	4
47970315	55.512.15	02		48031873	35.730.04	01	31
47970315	55.512.15	02	11	48031873	35.739.04	01	10
47970315	55.512.15	03	11	48031873	39.100.02	01	3
47970319	55.100.03	01	1	48032258	39.125.01	01	2
47970321	55.100.20	01	3	48032261	84.100.01	01	11
47970323	55.301.07	01	10	48032261	84.100.01	04	12
47970323	55.301.08	02	8	48032261	84.100.01	05	12
47970326	55.301.07	01	9	48032261	84.100.01	06	11
47970326	55.301.08	02	9	48032261	84.102.01	01	12
47970334	55.100.02	02	1	48032261	84.102.03	01	2
47970337	55.512.15	02	11	48032261	84.104.01	01	9
47971554	44.511.08	01	2	48032261	84.104.02	01	12
47973369	25.108.06	01	4	48032261	84.104.03	01	2
47973716	90.108.09	02	17	48032261	84.106.01	01	2
47973731	44.511.01	01		48032261	84.108.01	01	2
47973732	44.511.01	01		48032261	84.108.01	02	2
47973733	44.511.01	01		48032262	39.121.02	02	15
47973743	44.512.01	01		48032262	84.912.01		3
47973746	44.512.01	01		48032276	39.105.01	01	22
47973751	44.512.01	01		48032277	39.100.02	01	7
47973753	44.512.01	01		48032281	39.100.02	01	4

INDEX - INDICE - INDEX - ZAHLENVERZEICHNIS - INDICE - INDICE - INDHOLD - INHOUD

Number	Figure	Sequence	Ref.	Number	Figure	Sequence	Ref.
48032289	39.102.01	01	14	48042141	35.730.04	01	8
48032291	39.121.05	01	1	48042141	39.105.01	01	8
48032293	39.100.02	01	5	48042142	39.105.01	01	11
48032295	39.125.01	01	4	48042147	35.732.01	05	2
48032655	39.105.02	01	5	48042147	39.102.01	01	8
48032661	82.100.01	02	4	48043962	35.726.20	01	3
48032661	82.100.01	03	4	48044890	39.125.02	01	1
48032661	82.100.02	01	2	48044890	39.125.03	01	1
48032661	82.100.02	02	2	48045543	39.121.03	01	20
48032661	82.100.03	01	2	48045543	39.121.04	01	20
48032661	82.100.04	01	11	48045543	39.121.05	01	7
48032665	39.121.05	01	23	48045550	39.125.01	01	28
48032693	39.121.05	01	25	48045550	39.125.02	01	3
48032693	84.912.01		4	48045550	39.125.03	01	3
48032703	39.105.02	01	3	48045558	35.730.04	01	4
48032704	25.100.08	01	4	48045558	39.105.01	01	4
48032704	25.102.01	01	2	48045597	39.125.02	01	9
48032716	39.105.02	01	2	48045597	39.125.03	01	9
48032716	39.121.05	01	24	48045607	35.730.04	01	26
48032727	25.100.08	01	3	48045735	25.100.01	01	14
48032727	25.102.01	01	4	48045735	25.100.02	01	5
48032732	39.121.05	01	22	48045993	39.121.03	01	11
48032814	39.100.02	01	2	48045993	39.121.04	01	11
48033286	35.701.17	06	1	48045993	39.121.04	01	22
48036448	05.100.01	01	3	48045993	39.121.05	01	6
48036448	10.414.01	01	5	48045994	35.730.04	01	21
48036448	10.414.01	02	1	48045997	35.730.04	01	24
48036463	05.100.01	01	2	48046062	35.701.17	04	1
48036463	50.200.08	01	9	48046091	35.737.01	01	27
48038828	35.701.08	02	16	48046094	35.737.01	01	23
48041722	39.121.03	01	4	48048162	35.726.39	01	4
48041722	39.121.04	01	4	48049782	55.514.01	01	2
48041722	39.121.05	01	9	48049783	55.514.01	01	4
48041932	39.121.03	01	3	48049785	55.404.01	02	9
48041932	39.121.04	01	3	48049786	55.404.01	02	10
48041932	39.121.05	01	8	48050861	35.726.39	01	1
48041933	39.105.01	01	23	48050861	35.726.39	02	1
48041974	90.120.10	01	6	48051362	35.726.39	02	6
48041979	35.732.01	05	13	48051611	90.108.09	02	2
48041979	39.102.01	01	9	48053630	27.120.02	02	18
48041979	39.102.02	01	4	48053631	27.120.02	02	6
48041980	82.100.05	01	4	48053632	27.120.02	02	8
48042013	35.738.01	01	3	48053633	27.120.02	02	19
48042033	39.125.01	01	22	48053634	27.120.02	02	16
48042135	39.125.01	01	23	48053635	27.120.02	02	3
48042137	39.125.01	01	6	48053636	27.120.02	02	5
48042138	35.732.01	05	25	48053637	27.120.02	02	4
48042138	39.102.01	01	1	48053638	27.120.02	02	14
48042139	35.732.01	05	26	48053640	27.120.02	02	
48042139	39.102.01	01	12	48053646	27.120.02	02	2

INDEX - INDICE - INDEX - ZAHLENVERZEICHNIS - INDICE - INDICE - INDHOLD - INHOUD

Number	Figure	Sequence	Ref.	Number	Figure	Sequence	Ref.
48053647	27.120.02	02	1	4891353	10.001.02	02	6
48054478	37.140.02	01	3	4892426	10.414.02	01	7
48054479	37.140.02	01	2	4892708	10.105.01	03	2
48054703	88.100.55		2	4892708	10.105.01	05	2
48054808	37.140.02	01	1	4892712	10.105.01	01	2
48056632	39.125.01	01	21	4892712	10.105.01	02	2
48056747	35.726.39	02	7	4892712	10.105.01	04	2
48056754	35.726.39	01	2	4892713	10.105.01	01	3
48056754	35.726.39	02	2	4892713	10.105.01	02	3
48057676	55.512.16	01	32	4892713	10.105.01	04	3
48064803	90.150.02	01	3	4892859	10.101.01	02	1
48066685	82.100.04	02	1	4892860	10.106.04	01	4
48066685	82.100.05	01	1	4892861	10.101.01	01	1
48069382	39.105.01	01	14	4892861	10.101.01	02	1
48069400	25.102.01	01	11	4892867	10.103.02	01	3
48074543	90.108.09	05	12B	4892867	10.103.04	01	2
48074544	90.108.09	06	12B	4892915	10.102.03	02	2
48078078	35.726.39	01	7	4892915	10.102.03	03	2
48078545	35.726.39	01	6	4893036	10.102.03	02	12
48102878	90.108.09	02	2	4893036	10.102.03	03	12
48123598	35.739.02	01	13	4893386	10.103.01	02	2
48123598	35.739.03	01	4	4893391	10.408.01	01	8
48142717	27.120.02	02	12	4893391	10.408.01	02	8
48145871	37.140.02	01	9	4893518	10.218.04	03	2
48150503	55.100.02	02	1	4894095	10.218.05	02	4
48153159	35.739.02	01	10	4894139	10.304.02	01	6
48153159	35.739.03	01	10	4894218	10.001.02	01	14
48167827	35.739.02	01	16	4894218	10.001.02	02	8
48167827	35.739.03	01	15	4894641	10.103.03	01	3
48167828	35.739.02	01	17	4894721	10.210.01	01	5
48167828	35.739.03	01	16	4894721	10.210.01	02	5
48167832	35.739.02	01		4894721	10.218.04	01	7
48167832	35.739.03	01	9	4895038	10.001.02	01	4
48167833	35.738.01	01	19	4895038	10.001.02	02	4
48167835	35.701.03	01		4895039	10.001.02	01	3
48167835	35.736.02	01	16	4895039	10.001.02	02	3
48167835	35.740.01	03	7	4895040	10.001.02	01	7
48184468	55.100.02	01	1	4895040	10.001.02	02	7
484-6316	21.115.01	01	1	4895045	10.408.01	01	5
4864083	10.218.04	01	4	4895045	10.408.01	02	5
4890343	10.414.01	02	2	4895049	10.001.02	01	11
4890343	10.414.02	02	4	4895049	10.001.02	02	11
4890732	10.414.02	01	8	4895078	10.101.01	01	3
4890832	10.102.04	01	4	4895078	10.101.01	02	2
4890833	10.102.03	02	8	4895078	10.402.09	02	5
4890964	10.210.01	01	4	4895085	10.101.01	01	2
4890964	10.210.01	02	4	4895085	10.101.01	02	16
4891209	10.102.04	01	5	4895107	10.250.06	01	2
4891209	10.110.02	02	7	4895107	10.250.06	02	2
4891353	10.001.02	01	6	4895133	10.250.05	02	2

INDEX - INDICE - INDEX - ZAHLENVERZEICHNIS - INDICE - INDICE - INDHOLD - INHOUD

Number	Figure	Sequence	Ref.	Number	Figure	Sequence	Ref.
4895155	10.102.03	02	10	4895392	10.001.02	02	13
4895155	10.102.03	03	10	4895392	10.400.03	01	
4895164	10.250.06	01	1	4895393	10.001.02	01	10
4895164	10.250.06	02	1	4895393	10.001.02	02	12
4895166	10.206.01	01	5	4895393	10.400.03	01	7
4895166	10.206.01	02	9	4895394	10.400.03	01	6
4895179	10.101.01	01	12	4895406	10.304.10	01	3
4895179	10.101.01	02	12	4895489	10.304.02	01	2
4895183	10.101.01	01	4	4895489	10.304.02	02	2
4895183	10.101.01	02	4	4895538	10.304.02	01	10
4895184	10.101.01	01	9	4895538	10.304.02	02	8
4895184	10.101.01	02	9	4895586	10.110.02	01	6
4895187	10.101.01	02	6	4895605	10.001.02	01	16
4895188	10.101.01	02	5	4895610	10.304.10	01	5
4895195	10.106.04	01	1	4895623	10.400.03	01	8
4895196	10.106.04	01	7	4895623	10.400.03	02	6
4895198	10.106.04	01	9	4895625	10.400.03	01	9
4895199	10.106.04	01	10	4895625	10.400.03	02	5
4895200	10.106.04	01	11	4895641	10.254.08	02	8
4895204	10.106.04	01	12	4895919	10.001.02	01	8
4895214	10.101.02	01	3	4895921	10.001.02	01	8
4895214	10.101.02	02	3	4896404	10.408.01	01	4
4895215	10.101.01	02	8	4896404	10.408.01	02	4
4895228	10.001.02	01	5	4896406	10.408.01	02	9
4895228	10.001.02	02	5	4896409	10.408.01	01	11
4895291	10.414.02	02	2	4896409	10.408.01	02	11
4895292	10.402.05	01	6	4896770	10.218.04	03	3
4895294	10.254.08	01	3	4896773	10.103.02	01	1
4895294	10.254.08	02	7	4896773	10.103.04	01	1
4895294	10.254.08	03	7	4896884	10.218.05	01	2
4895297	10.218.03	01	2	4896884	10.218.05	04	2
4895297	10.218.03	02	2	4896947	10.110.02	01	5
4895305	10.218.05	01	5	4897024	10.102.04	01	1
4895305	10.218.05	03	2	4897048	10.110.02	01	4
4895305	10.218.05	05	2	4897178	10.101.01	01	14
4895323	10.106.07	01	1	4897178	10.101.01	02	13
4895323	10.106.07	02	1	4897179	10.101.01	01	13
4895323	10.110.02	02	8	4897179	10.101.01	02	14
4895347	10.101.01	01	7	4897330	10.304.10	01	4
4895347	10.101.01	02	7	4897457	10.106.07	01	4
4895355	10.102.03	01	7	4897457	10.106.07	02	4
4895361	10.106.04	01	2	4897480	10.304.01	01	1
4895363	10.106.04	01	5	4897480C	10.304.01	01	1
4895364	10.106.04	01	6	4897480R	10.304.01	01	1
4895365	10.106.04	01	8	4897898	10.206.02	01	1
4895378	10.102.03	02	4	4897934	10.110.02	01	10
4895378	10.102.03	03	4	4898301	10.304.02	01	3
4895379	10.102.03	02	5	4898301	10.304.02	02	3
4895379	10.102.03	03	5	4898482	10.250.05	01	6
4895392	10.001.02	01	9	4898482	10.250.05	02	6

INDEX - INDICE - INDEX - ZAHLENVERZEICHNIS - INDICE - INDICE - INDHOLD - INHOUD

Number	Figure	Sequence	Ref.	Number	Figure	Sequence	Ref.
4899003	10.246.02	01	4	4899091	10.102.03	01	2
4899003	10.246.02	02	4	4899091	10.304.02	01	2
4899009	10.001.02	01	18	4899091	10.304.02	02	2
4899009	10.101.01	01	10	4899092	10.101.03	01	3
4899009	10.101.01	02	10	4899093	10.102.03	01	3
4899019	10.408.01	01	1	4899106	10.250.06	01	7
4899019	10.408.01	02	1	4899106	10.250.06	02	7
4899020	10.102.03	02	7	4899107	10.250.06	01	3
4899020	10.102.03	03	7	4899107	10.250.06	02	3
4899020	10.304.02	01	1	4899108	10.250.06	01	4
4899026	10.001.02	01	2	4899108	10.250.06	02	4
4899026	10.001.02	02	2	4899109	10.102.03	02	2
4899026	10.102.03	01	1	4899109	10.102.03	03	2
4899026	10.102.03	02	1	4899109	10.110.02	01	10
4899026	10.102.03	03	1	4899109	10.400.03	01	1
4899027	10.110.02	02	2	4899109	10.400.03	02	1
4899031	10.210.01	01	3	4899109	10.402.05	02	4
4899031	10.210.01	02	3	4899110	10.101.03	01	3
4899032	10.001.02	03	1	4899115	10.001.02	01	17
4899032	10.414.02	01	2	4899115	10.102.03	01	4
4899039	10.254.08	01	2	4899118	10.250.05	01	1
4899039	10.254.08	02	2	4899118	10.250.05	02	1
4899039	10.254.08	03	2	4899119	10.250.05	01	8
4899046	10.103.01	01	5	4899119	10.254.10	01	4
4899046	10.103.01	02	5	4899143	10.102.03	02	2
4899053	10.414.02	01	1	4899143	10.102.03	03	2
4899053	10.414.02	02	1	4899467	10.250.06	01	5
4899058	10.250.06	02	9	4899467	10.250.06	02	5
4899063	10.102.04	01	3	4899519	10.250.06	01	6
4899068	10.102.03	02	11	4899519	10.250.06	02	6
4899068	10.102.03	03	11	4899643	10.408.01	01	2
4899068	10.106.07	01	3	4899849	10.206.01	01	4
4899068	10.106.07	02	3	4899849	10.206.01	02	7
4899068	10.206.01	01	3	4899921	10.254.08	01	5
4899068	10.206.01	02	10	4899921	10.254.08	02	5
4899072	10.001.02	01	19	4899921	10.254.08	03	5
4899072	10.101.01	01	11	490-11012	55.512.14	02	17
4899072	10.101.01	02	11	490-11012	55.512.14	03	18
4899073	10.102.03	01	3	493-11026	55.408.01	01	2
4899074	10.102.03	02	2	493-11039	55.100.20	01	4
4899074	10.102.03	03	2	493-21033	55.100.20	01	7
4899076	10.102.03	02	2	493-41020	21.115.01	01	8
4899076	10.102.03	03	2	495-11028	35.724.03	01	8
4899078	10.102.04	01	2	495-11028	35.724.06	01	15
4899079	10.402.02	01	3	495-11028	35.724.07	02	14
4899079	10.402.05	01	5	495-11041	88.035.01		8
4899079	10.402.05	02	1	495-21031	55.408.01	01	3
4899080	10.106.07	01	6	495-21038	90.116.01	01	7
4899080	10.106.07	02	6	495-31022	10.220.02	01	7
4899090	10.304.01	01	2	495-31022	55.404.01	01	4

INDEX - INDICE - INDEX - ZAHLENVERZEICHNIS - INDICE - INDICE - INDHOLD - INHOUD

Number	Figure	Sequence	Ref.	Number	Figure	Sequence	Ref.
495-31022	55.404.01	02	3	515-22190	10.254.12	01	2
495-81001	10.202.01	01	12	515-22254	10.220.01	01	25
495-81001	10.202.01	02	16	515-22254	10.406.01	01	13
495-81169	90.120.06	01	18	515-2295	35.726.08	01	23
495-81184	35.724.03	01	9	515-23127	55.100.20	01	1
495-81226	90.120.10	01	4	515-23143	10.406.01	01	20
495-81227	35.730.04	01	27	515-23159	41.200.02	01	3
495-81227	39.121.03	01	15	515-23444	55.100.02	01	2
495-81227	39.121.03	01	8	515-23444	55.512.16	02	2
495-81227	39.121.04	01	15	515-23444	55.512.17	02	2
495-81227	39.121.04	01	8	515-2379	33.202.04	01	1
495-81227	39.121.05	01	11	515-25190	10.254.12	01	29
495-81267	90.150.09	01	11	515-25190	21.109.02	01	23
495-81282	39.121.05	01	19	515-25254	10.202.01	02	7
495-81282	39.125.01	01	7	515-25254	35.106.01	01	4
496-11041	35.724.03	01	20	515-25254	35.701.02	01	17
496-21041	21.112.04	01	13	515-25286	33.202.11	01	12
496-21041	21.112.04	02	13	51504287	05.100.01	01	7
496-41041	90.116.08	01	4	51504287	10.202.03	01	3
496-81000	25.310.01	01	24	51527095	90.100.04	01	2
496-81000	44.511.08	01	9	51591380	88.100.55		1
496-81010	90.120.06	01	19	51592129	88.100.55		4
496-81018	10.220.02	01	5	5165162	25.108.05	01	7
496-81018	35.726.09	01	16	5165162	25.108.05A	01	7
4966240	25.102.02	01	12	5165162	25.108.05B	01	7
4966240	25.102.02A	01	12	5194153	05.100.01	01	89
4966244	25.100.10	01	7	5194169	25.102.01	01	17
4966244	25.100.10A	01	7	5194283	05.100.01	01	85
4985062	25.100.09	01	8	529068	05.100.01	01	56
4985062	25.100.09A	01	8	529068	55.514.01	01	24
503777036	10.012.03	03	4	561201	25.102.02	01	11
503777037	10.012.03	02	4	561201	25.102.02A	01	11
503777045	10.012.03	03	3	569-4	90.154.02	01	14
503777047	10.012.03	02	3	5801462766	10.250.06	01	10
504083492	10.106.07	01	5	5801491664	10.218.05	02	1
504241168	10.103.01	01	2	5801491677	10.218.05	02	2
504266554	10.218.04	01	6	5802423489	10.012.03	02	1
51200906	90.120.04	02		5802423490	10.012.03	03	1
5135738	10.250.06	01	9	5802423491L	10.012.03	04	1
514-832	35.106.01	01	3	5802423493	10.012.03	03	2
514-847	10.220.02	01	3	5802423494	10.012.03	04	2
51443072	55.518.02	01	2	5802423573L	10.012.03	01	1
51443162	55.518.02	01	8	5802423581	10.012.03	01	1
51476020	50.206.05	01	15	5802424040	10.012.03	02	2
51484931	05.100.01	01	6	604-12030	90.120.04	01	9
51484931	10.202.03	01	2	604-12030	90.120.05	01	
51493987	90.150.03	01	1	604-12030	90.120.06	01	11
515-2179	39.125.01	01	14	604-20040	39.105.01	01	17
515-22127	10.406.01	01	14	607-8020	39.121.06	01	12
515-22127	35.726.08	01	28	614-10020	10.202.01	02	8

INDEX - INDICE - INDEX - ZAHLENVERZEICHNIS - INDICE - INDICE - INDHOLD - INHOUD

Number	Figure	Sequence	Ref.	Number	Figure	Sequence	Ref.
614-10020	10.212.01	01	10	614-12025	10.214.01	01	13
614-10020	10.406.04	01	19	614-12025	10.214.01	02	13
614-10020	21.112.04	01	23	614-12025	10.254.12	01	30
614-10020	21.112.04	02	7	614-12025	25.100.01	01	13
614-10020	35.106.01	01	5	614-12025	25.100.02	01	9
614-10020	35.724.07	01	10	614-12030	10.406.06	01	4
614-10020	41.204.05	01	13	614-12035	10.012.03	01	8
614-10020	41.204.08	01	9	614-12035	21.112.04	01	17
614-10020	90.100.02	01	16	614-12035	21.112.04	02	17
614-10025	10.212.01	01	16	614-12040	10.012.03	01	6
614-10025	33.202.06	01	15	614-12040	25.100.01	01	18
614-10025	35.724.08	01	3	614-12040	90.120.00	01	2
614-10025	35.726.08	01	26	614-12040	90.120.04	01	6
614-10025	35.726.19	02	20	614-12040	90.120.09	01	4
614-10025	35.726.19	07	20	614-20030	10.406.06	01	2
614-10025	35.726.34	01	16	614-6016	35.724.03	01	15
614-10025	35.750.02	01	2	614-6016	35.724.06	01	2
614-10025	39.100.02	01	24	614-6016	35.724.07	02	4
614-10025	90.100.02	01	10	614-6016	39.125.01	01	13
614-10025	90.100.02	01	5	614-6020	10.254.12	01	13
614-10025	90.100.04	01	3	614-6020	35.724.03	01	29
614-10030	10.414.01	02	4	614-6020	35.724.03	01	7
614-10030	21.112.01	01	10	614-6020	35.724.06	01	16
614-10030	21.112.01	02	10	614-6020	35.724.07	01	11
614-10030	35.726.08	01	15	614-6020	35.724.07	02	15
614-10030	35.726.09	02	7	614-6020	55.408.01	01	13
614-10030	50.200.08	01	3	614-6025	35.726.22	01	2
614-10030	55.408.01	02	7	614-6025	55.301.07	01	20
614-10030	55.512.14	01	12	614-6035	10.254.12	01	11
614-10030	90.100.02	01	22	614-8012	21.109.02	01	2
614-10035	10.220.01	01	22	614-8016	10.414.01	02	7
614-10035	35.726.19	01	4	614-8016	35.750.01	01	9
614-10035	35.726.19	02	12	614-8016	55.301.07	01	25
614-10035	35.726.19	03	10	614-8016	55.301.08	01	19
614-10035	35.726.19	04	9	614-8016	84.120.01	01	13
614-10035	35.726.19	05	4	614-8018	21.104.03	01	6
614-10035	35.726.19	06	2	614-8018	21.104.03	02	6
614-10035	35.726.19	07	12	614-8020	10.202.01	01	2
614-10035	35.726.31	01	15	614-8020	10.202.01	02	2
614-10035	35.726.31	02	11	614-8020	10.220.01	01	9A
614-10035	35.726.33	01	7	614-8020	33.202.06	01	28
614-10035	41.204.05	01	10	614-8020	35.726.36	03	1
614-10035	55.512.16	01	6	614-8020	50.200.08	01	15
614-10035	55.512.16	03	6	614-8020	50.200.17	01	15
614-10040	35.701.02	01	21	614-8020	55.512.14	02	20
614-10040	35.701.14	01	11	614-8020	55.512.14	03	9
614-10040	35.701.17	01	4	614-8020	55.518.05	01	25
614-10050	84.120.01	01	18	614-8020	55.518.05	01	8
614-10080	10.254.11	01	3	614-8020	55.518.07	01	15
614-12016	21.133.02	02	2	614-8020	90.150.10	01	14

INDEX - INDICE - INDEX - ZAHLENVERZEICHNIS - INDICE - INDICE - INDHOLD - INHOUD

Number	Figure	Sequence	Ref.	Number	Figure	Sequence	Ref.
614-8022	21.154.03	02	2	700-304	33.202.04	01	8
614-8022	21.154.03	03	2	700-345	33.202.10	01	2
614-8025	10.214.01	01	8	700-345	33.202.11	01	2
614-8025	10.406.01	01	10	700009000	10.105.01	02	1
614-8025	10.406.04	01	22	70096481-2	44.512.01	01	3
614-8025	21.112.04	01	25	70097578	44.512.01	01	1
614-8025	35.701.02	01	16	70924048	33.202.04	01	6
614-8025	35.726.30	01	25	711-10040	35.730.04	01	13
614-8025	35.726.36	01	23	711-10040	39.105.01	01	20
614-8025	55.201.01	01	1	711-10050	35.106.01	01	6
614-8025	55.512.14	02	19	711-10050	41.200.02	01	4
614-8025	55.512.14	03	10	71102984	90.120.01	03	4
614-8025	82.100.04	01	27	71102984	90.120.03	03	4
614-8025	90.120.05	02	1A	71103058	35.726.16	04	33
614-8025	90.150.11	01	9	71103440	90.120.02	01	1
614-8030	10.406.04	01	9	71103441	90.120.02	01	2
614-8030	33.202.04	01	2	71103442	90.120.02	01	3
614-8030	35.726.09	03	4	71103443	90.120.02	01	4
614-8030	35.726.31	01	20	71103444	90.120.01	01	6
614-8030	35.726.31	02	7	71103444	90.120.01	02	6
614-8030	35.726.33	01	2	71103444	90.120.03	01	6
614-8030	39.100.02	01	16	71103444	90.120.03	02	6
614-8030	50.104.01	01	26	71103445	90.120.01	01	5
614-8030	50.206.03	01	18	71103445	90.120.01	02	5
614-8030	55.100.02	01	3	71103445	90.120.02	01	6
614-8030	55.100.40	01	2	71103445	90.120.02	02	12
614-8030	55.512.16	02	3	71103445	90.120.03	01	5
614-8030	55.512.17	01	2	71103445	90.120.03	02	5
614-8030	55.512.17	02	3	71103446	90.120.01	03	8
614-8030	82.100.05	01	7	71103446	90.120.03	03	8
614-8030	90.116.01	01	6	71103447	90.120.01	03	3
614-8030	90.116.08	01	5	71103447	90.120.03	03	3
614-8040	10.254.12	01	3	71103448	90.120.01	03	7
614-8040	10.406.01	01	15	71103448	90.120.03	03	7
614-8040	90.116.01	01	4	71103449	90.120.01	03	5
614-8050	35.726.09	03	26	71103449	90.120.02	01	7
627-10030	10.254.11	01	11	71103449	90.120.02	02	28
627-10030	21.112.04	01	14	71103449	90.120.03	03	5
627-10030	21.112.04	02	14	71103452	90.120.02	01	8
627-10035	21.112.04	01	6	71103453	90.120.01	01	10
627-20060	10.212.01	01	13	71103453	90.120.01	02	10
627-20060	35.750.01	01	6	71103453	90.120.02	01	10
637-63113	33.202.10	01	4	71103453	90.120.02	02	19
637-63113	33.202.11	01	4	71103453	90.120.03	01	10
637-63153	33.202.10	01	7	71103453	90.120.03	02	10
637-63153	33.202.11	01	7	71103454	90.120.01	01	9
638-54825	25.102.03	01	5	71103454	90.120.01	02	9
638-54825	25.102.03A	01	5	71103454	90.120.02	01	9
700-101	33.202.10	01	3	71103454	90.120.02	02	24
700-101	33.202.11	01	3	71103454	90.120.03	01	9

INDEX - INDICE - INDEX - ZAHLENVERZEICHNIS - INDICE - INDICE - INDHOLD - INHOUD

Number	Figure	Sequence	Ref.	Number	Figure	Sequence	Ref.
71103454	90.120.03	02	9	761-17325	90.150.03	02	45
71103455	90.120.01	03	1	761-17325	90.160.01	01	45
71103455	90.120.03	03	1	76349	35.726.20	01	20
71103458	90.120.02	01	12	76904	10.406.04	01	8
71104027	90.120.02	01	5	7704803	05.100.01	01	76
71104027	90.120.02	02	8	7704803	05.100.01	01	77
71104028	90.120.02	01	14	781-24613	35.726.09	01	20
71104028	90.120.02	02	22	781-24613	55.512.14	02	10
71104028	90.120.03	01	1	781-24613	55.512.14	03	15
71104028	90.120.03	02	1	781-24820	90.150.09	01	8
71104029	90.120.01	01	4	781-24820	90.150.11	01	13
71104029	90.120.01	02	4	79005245	37.140.02	01	4
71104029	90.120.02	01	15	79005965	82.100.06	02	7
71104029	90.120.02	02	17	79005965	82.100.06	04	5
71104029	90.120.03	01	4	79005965	84.102.03	01	8
71104029	90.120.03	02	4	79005965	84.104.03	01	8
71104030	90.120.01	01	2	79005965	84.106.01	01	8
71104031	90.120.01	01	11	79005965	84.108.01	01	8
71104033	90.120.01	01	12	79005965	84.108.01	02	8
71104033	90.120.01	01	3	79081900	05.100.01	01	102
71104153	90.120.02	01	11	800-1130	21.140.01	01	28
71104176	90.120.01	01	8	800-1130	21.140.01	02	25
71104176	90.120.01	02	8	800-1134	25.310.01	01	17
71104177	90.120.01	01	1	800-1150	21.140.01	01	23
71104177	90.120.01	02	1	800-1150	21.140.01	02	23
71104178	90.120.01	01	7	800-1150	27.120.02	01	1
71104178	90.120.01	02	7	800-40080	35.730.04	01	25
71104369	10.101.01	01	6	800-44040	39.121.02	02	9
71104370	10.101.01	01	5	800-44040	39.125.01	01	29
71104459	90.120.02	01	13	800-44040	39.125.02	01	4
71104537	10.012.03	01		800-44040	39.125.03	01	4
71104538	10.012.03	01		800-44040	84.120.01	01	4
71104544	10.012.03	01		800-44050	25.100.01	01	5
71104545	10.012.03	01		800-44050	25.100.02	01	10
71104546	10.012.03	01		800-44050	39.125.01	01	8
71104582	10.101.01	01		800-5145	21.154.03	02	18
75201641	50.206.05	01	30	800-5145	21.154.03	03	18
75248059	44.511.01	01	1	80128825	35.726.31	03	24
75256993	90.108.01	02	14	806-8025	10.202.01	01	11
75259889	44.512.01	01	2	806-8025	10.202.01	02	15
75260131	44.511.08	01	1	806-8025	39.100.02	01	21
75260148	44.512.01	01		8093882	10.105.01	03	4
75260222	44.511.01	01	1	8093882	10.105.01	05	4
75260416	44.512.01	01	1	8093883	10.110.02	01	3
75262140	82.100.02	01	9	8094740	10.105.01	04	1
75313886	90.120.01	03	2	8094845	10.105.01	02	4
75313886	90.120.03	03	2	8094845	10.105.01	04	4
760-14113	55.404.02		7	8094960	10.105.01	03	4
760-14113	55.404.03		7	8094960	10.105.01	05	4
761-17325	90.150.02	02	45	8094961	10.105.01	03	4

INDEX - INDICE - INDEX - ZAHLENVERZEICHNIS - INDICE - INDICE - INDHOLD - INHOUD

Number	Figure	Sequence	Ref.	Number	Figure	Sequence	Ref.
8094961	10.105.01	05	4	814-12080	21.112.04	02	1
8097552	10.218.05	01	4	814-12090	10.012.03	01	4
8097552	10.218.05	03	1	814-12100	90.100.02	01	14
8097552	10.218.05	05	3	814-12130	50.200.08	01	5
811-12040	39.106.01	01	5	814-6050	55.518.01	01	4
811-6016	10.254.12	01	16	814-6050	55.518.02	01	6
814-10045	21.104.03	01	7	814-6050	55.518.07	01	
814-10045	35.701.17	05	11	814-6050	55.518.08	01	2
814-10045	35.701.17	06	11	814-6090	35.726.10		3
814-10045	35.726.09	02	4	814-8035	33.202.06	01	18
814-10050	35.732.01	05	14	814-8035	35.732.01	02	8
814-10050	39.102.01	01	10	814-8040	35.726.20	01	31
814-10050	39.102.02	01	8	814-8050	35.726.31	01	24
814-10050	41.204.08	01	10	814-8050	84.120.01	01	8
814-10055	35.726.09	01	15	814-8055	35.732.01	02	4
814-10055	50.200.08	01	2	814-8060	21.134.05	01	7
814-10060	35.701.02	01	5	814-8060	21.154.01	01	16
814-10060	35.726.09	02	10	814-8060	21.154.01	02	16
814-10060	82.100.04	01	25	814-8060	21.154.01	03	14
814-10070	35.726.31	03	8	814-8065	35.732.01	04	5
814-10080	35.701.02	01	29	814-8070	33.202.04	01	9
814-10080	35.701.17	03	6	814-8070	35.726.09	03	8
814-10080	35.726.19	01	5	814-8100	50.200.08	01	11
814-10080	35.726.19	02	7	814-8110	50.200.08	01	10
814-10080	35.726.19	03	5	81868381	35.701.16	03	7
814-10080	35.726.19	04	5	81868381	35.724.09	01	8
814-10080	35.726.19	05	7	81868381	35.724.10	01	9
814-10080	35.726.19	06	7	81868381	35.726.16	03	14
814-10080	35.726.19	07	7	81868381	35.726.16	04	21
814-10080	82.100.04	01	20	81868381	35.726.17	01	6
814-10090	35.359.01	01	2	81868381	35.726.17	05	14
814-10090	35.701.02	01	22	81868381	35.726.18	01	6
814-10090	35.701.08	01	4	82003847	90.150.02	02	16
814-10090	35.701.08	02	4	82003847	90.150.03	02	16
814-10090	35.701.15	01	4	82003847	90.160.01	01	16
814-10090	35.701.16	01	4	82008643	05.100.01	01	5
814-10090	35.701.16	02	4	82008643	90.150.02	02	7
814-10090	35.724.03	01	28	82008643	90.150.03	02	7
814-10090	82.100.04	01	16	82008643	90.160.01	01	7
814-10110	35.106.01	01	10	82012726	10.212.01	01	8
814-10110	35.359.01	01	3	82017872	10.254.12	01	26
814-10110	35.701.08	01	5	82026949	33.202.06	01	21
814-10110	35.701.08	02	5	824-1405	35.726.35	01	5
814-10110	35.701.15	01	2	824-1405	55.100.40	01	8
814-10110	35.701.16	01	2	824-1405	55.512.17	01	7
814-10110	35.701.16	02	2	824-1408	55.100.02	01	5
814-10110	35.724.03	01	35	824-1408	55.512.16	02	5
814-10150	21.112.01	02	1	824-1408	55.512.17	02	5
814-10220	50.200.17	01	18	825-11412	10.220.02	01	6
814-12080	21.112.04	01	1	825-1404	35.724.04	01	21

INDEX - INDICE - INDEX - ZAHLENVERZEICHNIS - INDICE - INDICE - INDHOLD - INHOUD

Number	Figure	Sequence	Ref.	Number	Figure	Sequence	Ref.
825-1404	35.724.04	01	6	829-1408	35.732.01	02	6
825-1404	35.724.05	01	23	829-1408	35.732.01	04	4
825-1404	35.724.05	01	7	829-1408	39.125.02	01	17
825-2405	55.404.02		10	829-1408	39.125.03	01	17
825-2405	55.404.03		10	829-1408	50.200.17	01	16
825-2405	90.150.02	02	36	829-1408	55.100.20	01	8
825-2405	90.150.03	02	36	829-1408	55.408.01	02	4
825-2405	90.160.01	01	36	829-1408	55.512.13	01	4
825-2406	50.206.03	01	26	829-1408	55.512.14	02	14
825-2408	50.104.01	01	28	829-1408	55.512.14	03	12
825-2408	50.206.03	01	20	829-1408	55.512.15	01	4
825-2408	55.518.05	01	21	829-1408	82.100.05	01	8
825-2410	55.404.03		16	829-1408	84.120.01	01	10
825-2410	90.100.02	01	6A	829-1410	10.202.01	02	10
825-2410	90.100.04	01	5	829-1410	10.212.01	01	14
825-2410	90.100.04	01	8	829-1410	10.254.11	01	13
827-10045	10.254.11	01	19	829-1410	10.254.11	01	6
827-10130	55.201.01	01	7	829-1410	21.109.02	01	21
827-12065	21.115.01	01	12	829-1410	33.202.09	01	2
827-16085	39.100.02	01	9	829-1410	35.106.01	01	7
827-16085	90.150.02	01	7	829-1410	35.701.17	05	13
827-16085	90.150.08	01	7	829-1410	35.701.17	06	13
827-16100	39.100.02	01	10	829-1410	35.724.03	01	25
827-16100	90.150.02	01	1	829-1410	35.724.06	01	8
827-16100	90.150.08	01	1	829-1410	35.724.07	02	7
827-20075	35.730.04	01	34	829-1410	35.726.08	01	27
827-20075	35.739.04	01	5	829-1410	35.726.09	02	9
827-20170	37.140.01	01	2	829-1410	35.726.19	01	7
827-20200	27.100.08	01	3	829-1410	35.726.19	02	9
828-20160	82.100.01	01	5	829-1410	35.726.19	03	7
828-20160	82.100.01	02	5	829-1410	35.726.19	04	7
828-20160	82.100.01	03	5	829-1410	35.726.19	05	3
828-20160	82.100.02	01	4	829-1410	35.726.19	06	6
828-20160	82.100.03	01	4	829-1410	35.726.19	07	9
829-1406	10.254.12	01	20	829-1410	35.726.31	02	12
829-1406	35.724.03	01	31	829-1410	35.726.31	03	20
829-1406	35.724.07	01	13	829-1410	35.726.33	01	4
829-1406	35.726.10		5	829-1410	35.750.02	01	6
829-1406	35.726.22	01	3	829-1410	39.100.02	01	25
829-1408	10.220.01	01	11A	829-1410	41.200.02	01	5
829-1408	10.254.06	01	1	829-1410	55.512.14	01	11
829-1408	10.254.12	01	18	829-1410	55.512.16	01	7
829-1408	33.202.06	01	8	829-1410	55.512.16	03	7
829-1408	35.724.07	01	14	829-1412	39.106.01	01	1
829-1408	35.726.08	01	31	829-1412	50.200.08	01	12
829-1408	35.726.09	03	7	829-1412	90.100.02	01	19
829-1408	35.726.31	01	19	829-1416	39.100.02	01	14
829-1408	35.726.31	01	23	829-1416	90.150.02	01	6
829-1408	35.726.31	02	8	829-1416	90.150.08	01	6
829-1408	35.726.33	01	6	829-1420	27.100.08	01	5

INDEX - INDICE - INDEX - ZAHLENVERZEICHNIS - INDICE - INDICE - INDHOLD - INHOUD

Number	Figure	Sequence	Ref.	Number	Figure	Sequence	Ref.
829-1420	35.730.04	01	32	832-10408	90.154.02	01	11
829-1420	35.739.04	01	7	832-10408	90.154.07	01	2
829-1420	37.140.01	01	3	832-10410	33.202.06	01	27
829-2412	10.406.06	01	5	832-10410	35.701.02	01	19
829-2420	10.406.06	01	3	832-10410	35.726.08	01	16
82981152	05.100.01	01	4	832-10410	35.726.09	03	10
82981152	10.202.03	01	2	832-10410	35.726.19	02	21
82981153	05.100.01	01	4	832-10410	35.726.19	07	21
82981153	10.202.03	01	3	832-10410	35.726.20	01	33
832-10404	33.202.06	01	24	832-10410	35.730.04	01	12
832-10404	90.100.10	01	12	832-10410	35.732.01	05	15
832-10404	90.150.02	02	41	832-10410	39.102.01	01	11
832-10404	90.150.03	02	41	832-10410	39.102.02	01	5
832-10404	90.160.01	01	41	832-10410	39.105.01	01	18
832-10405	10.220.01	01	28	832-10410	41.204.08	01	13
832-10406	10.254.12	01	15	832-10410	50.200.17	01	19
832-10406	55.100.02	01	7	832-10410	55.201.01	01	5
832-10406	55.301.07	01	18	832-10410	82.100.04	01	18
832-10406	55.512.14	01	10	832-10410	82.100.04	01	22
832-10406	55.512.16	02	7	832-10410	82.100.04	01	8
832-10406	55.512.17	02	7	832-10410	82.100.04	02	8
832-10406	55.520.01	01	1	832-10410	90.100.02	01	12
832-10406	55.520.02	01	8	832-10410	90.116.01	01	12
832-10406	90.100.11	02	17	832-10412	10.012.03	01	13
832-10408	10.406.01	01	12	832-10412	21.112.04	01	19
832-10408	10.406.01	01	19	832-10412	21.112.04	02	19
832-10408	10.406.04	01	21	832-10412	21.115.01	01	15
832-10408	33.202.06	01	19	832-10420	82.100.01	01	8
832-10408	33.202.06	01	3	832-10420	82.100.01	02	8
832-10408	35.726.09	02	12	832-10420	82.100.01	03	8
832-10408	35.726.30	01	33	832-10420	82.100.02	01	6
832-10408	35.726.36	01	31	832-10420	82.100.03	01	6
832-10408	41.204.05	01	6	832-41312	35.732.01	05	18
832-10408	41.204.08	01	16	832-41312	39.102.01	01	18
832-10408	50.206.04	01	8	832-41312	39.102.02	01	2
832-10408	50.206.05	01	10	8320758	44.512.01	01	5
832-10408	50.206.05	01	14	833-40310	39.100.02	01	20
832-10408	55.100.40	01	4	833-40406	35.726.09	01	35
832-10408	55.301.07	01	12	833-40406	35.726.36	03	9
832-10408	55.301.08	01	11	833-40406	39.125.01	01	15
832-10408	55.301.08	02	11	833-40406	50.206.03	01	25
832-10408	55.408.02	01	1	833-40406	55.404.01	01	13
832-10408	55.512.17	01	4	833-40406	90.100.09	01	3
832-10408	55.518.05	01	11	833-40406	90.100.10	01	13
832-10408	55.518.07	01	18	833-40406	90.100.11	02	14
832-10408	90.116.01	01	8	833-40406	90.118.01	01	6
832-10408	90.150.09	01	16	833-40406	90.150.02	02	23
832-10408	90.150.10	01	16	833-40406	90.150.03	02	23
832-10408	90.150.11	01	12	833-40406	90.150.04	01	5
832-10408	90.150.11	01	3	833-40406	90.160.01	01	23

INDEX - INDICE - INDEX - ZAHLENVERZEICHNIS - INDICE - INDICE - INDHOLD - INHOUD

Number	Figure	Sequence	Ref.	Number	Figure	Sequence	Ref.
833-40408	10.202.01	01	13	84157590	35.150.11	01	4
833-40408	10.202.01	02	17	84157939	35.150.08	01	
833-40408	39.100.02	01	22	84157939	35.726.16	02	5
833-40408	50.200.17	01	22	84157939	35.726.17	03	6
833-40408	55.518.05	01	10	84157939	35.726.17	04	5
833-40408	55.518.07	01	17	84157939	35.726.18	02	5
833-40408	90.116.01	01	5	84157941	35.150.08	01	3
833-40408	90.150.10	01	12	84157943	35.150.01	01	8
838-3640	10.220.01	01	15	84159489	50.200.08	01	8
83822C1	50.206.03	01		84159680	35.740.01	03	3
83961985	90.154.02	01	45	84167374	35.738.02	01	31
83961985	90.156.04	01	8	84167374	35.740.03	01	25
83961985	90.156.05	01	16	84169264	35.724.07	01	15
83961985	90.158.01	01	3	84170641	39.121.03	01	19
83961985	90.158.02	01	8	84170641	39.121.04	01	19
83962539	35.726.08	01	6	84170641	88.088.02		8
83981068	35.724.10	01	18	84170645	39.121.05	01	25
83981068	35.726.17	01	14	84170645	84.912.01		4
83981068	35.726.18	01	14	84171217	39.121.03	01	11
83985067	25.100.01	01	3	84171217	39.121.04	01	11
83985067	25.100.02	01	4	84171217	39.121.04	01	22
840-1410	55.510.01	01	3	84171217	39.121.05	01	6
840-1412	90.150.02	02	31	84171343	39.121.03	01	20
840-1412	90.150.03	02	31	84171343	39.121.04	01	20
840-1412	90.160.01	01	31	84171343	39.121.05	01	7
840-1416	35.726.09	02	14	84171692	05.100.01	01	10
84062222	21.134.01	03	12	84174986	90.120.07	02	4
84124604	35.724.10	01	7	84174986	90.120.08	02	4
84128131	35.726.19	01	1	84178115	27.100.08	01	1
84128131	35.726.19	02	4	84178115	27.100.09	01	
84128131	35.726.19	03	3	84178115	27.100.11	01	
84128131	35.726.19	04	10	84178115	27.120.02	01	
84134639	35.150.15	02	13	84178909	55.512.14	01	6
84134639	35.150.16	03	12	84178909	55.512.16	01	12
84134639	88.088.01		4	84178909	55.512.16	03	12
84139327	35.701.08	01	12	84183884	25.310.02A	01	11
84139327	35.701.08	02	12	84183888	25.310.02A	01	10
84140098	10.214.01	02	6	84183899	25.310.02	01	10
84144410	35.724.08	01	1	84185527	55.404.02		9
84146318	35.724.03	01	39	84185527	55.404.03		9
84146318	35.724.06	01	18	84187996	21.112.04	02	21
84149131	90.108.09	05	12A	84190157	88.090.01		45
84149134	90.108.09	05	9	84190158	88.090.01		46
84149135	90.108.09	05	15	84191916	88.090.01		2
84149986	90.108.09	05	16	84203217	35.726.02	01	5
84149987	90.108.09	02	15	84203217	35.726.03	02	5
84149988	90.108.09	02	16	84203217	35.726.04	01	9
84157590	35.150.02	01	2	84207754	88.033.01		1
84157590	35.150.03	01	2	84208516	35.736.02	01	14
84157590	35.150.09	01	2	84209753	10.206.01	02	6

INDEX - INDICE - INDEX - ZAHLENVERZEICHNIS - INDICE - INDICE - INDHOLD - INHOUD

Number	Figure	Sequence	Ref.	Number	Figure	Sequence	Ref.
84210060	44.511.08	01	4	84222277	90.150.10	01	17
84211753	10.220.01	01	27	84222278	55.518.05	01	23
84214051	35.701.08	02	25	84222279	55.518.05	01	16
84214054	35.726.02	01	4	84222279	90.150.10	01	19
84214054	35.726.03	02	4	84222280	55.518.05	01	15
84214054	35.726.16	02	1	84222282	55.512.14	01	15
84214059	35.726.04	01	4	84222283	55.512.16	01	21
84214059	35.726.04	02	4	84222283	55.512.16	03	21
84214059	35.726.17	04	1	84222284	55.408.01	01	15
84214061	35.726.05	01	4	84222285	55.512.16	03	30
84214061	35.726.17	03	1	84222287	25.100.01	01	19
84214062	35.726.07	01	4	84222287	55.512.16	01	31
84214062	35.726.07	01	4	84222541	90.150.03	01	1
84214062	35.726.18	02	1	84222542	90.150.03	01	1
84216090	39.125.02	01	2	84222543	90.150.03	01	1
84216090	39.125.03	01	2	84222544	90.150.03	01	1
84216891	39.125.01	01	22	84223633	84.912.01		2
84216892	39.125.01	01	23	84223652	39.121.03	01	14
84216893	39.125.02	01	9	84223652	88.088.02		12
84216893	39.125.03	01	9	84223653	39.121.03	01	4
84217229	05.100.01	01	5	84223653	39.121.04	01	4
84217317	35.730.04	01	8	84223653	39.121.05	01	9
84217317	39.105.01	01	8	84223654	39.121.03	01	3
84217320	84.912.02		1	84223654	39.121.04	01	3
84217542	39.100.02	01	2	84223654	39.121.05	01	8
84217762	35.724.09	01		84224307	90.150.01	01	2
84218265	35.701.15	01	5	84224307	90.150.10	01	22
84218281	35.701.08	01	1	84224312	90.154.02	01	1
84218281	35.724.10	01		84224316	05.100.01	01	118
84218282	35.724.10	01		84224316	90.154.02	01	47
84218297	35.726.18	01	1	84224317	90.154.02	01	26
84218880	35.701.02	01	8	84224336	90.154.02	01	44
84219829	35.701.02	01	25	84224336	90.156.04	01	7
84219830	35.701.02	01	28	84224336	90.156.05	01	15
84219839	35.701.02	02	2	84224336	90.158.01	01	20
84219844	35.701.02	02	3	84224336	90.158.02	01	15
84219846	35.701.02	02	4	84224342	05.100.01	01	121
84219975	35.724.09	01		84224342	90.156.01	01	1
84220631	35.738.04	01	14	84224342	90.156.05	01	4
84220633	35.738.04	01	8	84224343	05.100.01	01	122
84220643	35.738.04	01	2	84224343	90.156.01	01	3
84222154	35.732.01	01	12	84224343	90.156.05	01	5
84222272	55.512.16	01	9	84224344	90.154.02	01	23
84222272	55.512.16	03	9	84224345	90.154.02	01	37
84222272	55.512.17	01	14	84224347	90.154.02	01	27
84222273	55.512.16	01	10	84224348	90.154.02	01	13
84222273	55.512.16	03	10	84224360	90.156.05	01	26
84222273	55.512.17	01	15	84224361	90.156.05	01	26
84222275	55.512.16	01	30	84224374	90.160.01	01	2
84222277	55.518.05	01	24	84224375	90.150.02	02	2

INDEX - INDICE - INDEX - ZAHLENVERZEICHNIS - INDICE - INDICE - INDHOLD - INHOUD

Number	Figure	Sequence	Ref.	Number	Figure	Sequence	Ref.
84224375	90.150.03	02	2	84227693	39.106.01	01	3
84224376	90.150.02	02	29	84228038	55.512.16	01	4
84224376	90.150.03	02	29	84228038	55.512.16	03	4
84224376	90.160.01	01	29	84228433	90.108.01	01	13
84224377	90.150.02	02	47	84228433	90.108.09	05	19
84224377	90.150.03	02	47	84228433	90.108.09	06	19
84224377	90.160.01	01	47	84228475	55.201.01	01	3
84224378	90.150.02	02	32	84228510	05.100.01	01	11
84224378	90.150.03	02	32	84228955	84.100.01	01	1
84224378	90.160.01	01	32	84228960	84.102.01	01	1
84224379	90.150.02	02	5	84228962	84.100.01	04	1
84224379	90.150.05	01		84228964	84.100.01	04	1
84224379	90.160.01	01	5	84228964	84.100.01	05	1
84224380	90.150.03	02	5	84228965	84.100.01	06	1
84224381	90.150.05	01	1	84228967	84.100.01	05	1
84224382	90.150.05	01	2	84229922	39.102.01	01	14
84224389	90.154.02	01	36	84229923	39.121.04	01	24
84224394	90.156.04	01	3	84229978	39.121.04	01	1
84224396	90.156.04	01	5	84229979	39.121.03	01	1
84224398	90.156.05	01	24	84229979	88.088.02		3
84224398	90.158.01	01	17	84229982	39.121.03	01	16
84224398	90.158.02	01	5	84229982	88.088.02		5
84224399	90.156.05	01	25	84229983	39.121.03	01	17
84224845	39.105.01	01	13	84229983	88.088.02		6
84224845	39.121.02	02	14	84230435	39.121.04	01	16
84224845	39.121.03	01	13	84230436	39.121.04	01	17
84224845	39.121.04	01	10	84230684	39.121.05	01	3
84224845	39.121.04	01	13	84230685	39.121.05	01	4
84224845	39.121.05	01	17	84230693	39.121.05	01	5
84224845	84.912.02		3	84230813	39.105.02	01	2
84224880	39.121.03	01	2	84230813	39.121.05	01	24
84224880	39.121.04	01	2	84231079	39.121.05	01	23
84224880	88.088.02		4	84231081	39.121.05	01	22
84224886	35.730.04	01	10	84231817	39.121.04	01	14
84224886	39.105.01	01	10	84231908	39.121.03	01	22
84224886	39.121.02	02	13	84231908	88.088.02		9
84224886	39.121.03	01	12	84231927	35.732.01	05	24
84224886	39.121.04	01	12	84231927	39.102.01	01	3
84224886	39.121.04	01	23	84231927	39.121.03	01	10
84224886	39.121.05	01	16	84231927	39.121.03	01	6
84224886	84.912.02		2	84231927	39.121.04	01	6
84225660	39.121.02	02	12	84231927	39.121.05	01	13
84225954	25.102.02	01	5	84231927	88.088.02		11
84225954	25.102.02A	01	5	84232491	35.701.17	04	1
84226495	35.732.01	05	21	84232746	35.150.11	01	6
84226809	39.100.02	01	4	84233536	35.732.01	05	23
84226810	39.100.02	01	5	84233536	39.102.01	01	2
84227018	39.121.03	01	24	84233536	39.121.03	01	23
84227023	39.121.03	01	25	84233536	39.121.03	01	5
84227023	39.121.04	01	25	84233536	39.121.04	01	21

INDEX - INDICE - INDEX - ZAHLENVERZEICHNIS - INDICE - INDICE - INDHOLD - INHOUD

Number	Figure	Sequence	Ref.	Number	Figure	Sequence	Ref.
84233536	39.121.04	01	5	84240490	35.701.14	01	5
84233536	39.121.05	01	12	84240497	35.701.14	01	6
84233536	88.088.02		10	84240578	39.105.01	01	22
84233911	35.701.16	02	5	84241093	55.512.18	01	2
84233911	35.701.16	03	1	84241093	55.512.20	01	2
84233913	35.726.16	03	1	84241474	35.701.08	01	10
84233913	35.726.19	05	10	84241474	35.701.08	02	10
84233914	35.726.16	03	1	84241474	35.701.15	01	13
84233915	35.726.17	05	1	84241474	35.701.16	01	13
84233915	35.726.19	06	1	84241474	35.701.16	02	13
84233916	35.726.17	05	1	84241615	25.100.10	01	2
84233916	35.726.19	07	1	84241615	25.100.10A	01	2
84234832	39.121.02	02	1	84241623	25.100.10	01	4
84235066	82.100.02	02		84241623	25.100.10A	01	4
84235607	39.105.02	01	3	84241624	25.100.10	01	3
84235628	82.100.02	02	5	84241624	25.100.10A	01	3
84235628	82.100.06	01	8	84241703	35.732.01	01	13
84236841	90.118.01	01	11	84241705	35.732.01	01	2
84236850	55.404.01	02	5	84243665	35.732.01	05	25
84236850	55.514.01	01	6	84243665	39.102.01	01	1
84236897	84.104.01	01	1	84243667	35.732.01	05	26
84237467	90.108.01	02	1	84243667	39.102.01	01	12
84237478	90.108.01	02	2	84243668	39.102.01	01	15
84237480	35.736.02	01	8	84244076	84.100.01	01	12
84237692	35.736.02	01	2	84244076	84.100.01	04	11
84237793	35.736.02	01	3	84244076	84.100.01	05	11
84237943	35.738.01	01	12	84244076	84.100.01	06	12
84237948	35.738.01	01	4	84244076	84.102.01	01	11
84237953	35.738.01	01	13	84244076	84.102.03	01	3
84238043	55.512.15	02	12	84244076	84.104.01	01	8
84238043	55.512.15	03	12	84244076	84.104.02	01	11
84238609	35.738.01	01	2	84244076	84.104.03	01	3
84238640	35.732.01	01	2	84244076	84.106.01	01	3
84238739	35.701.08	01	9	84244076	84.108.01	01	3
84238739	35.701.15	01	12	84244076	84.108.01	02	3
84238739	35.701.16	01	12	84244078	84.100.01	01	11
84238739	35.701.16	02	12	84244078	84.100.01	04	12
84238740	35.726.20	01	26	84244078	84.100.01	05	12
84238740	35.726.25	02	11	84244078	84.100.01	06	11
84238780	05.100.01	01	29	84244078	84.102.01	01	12
84238794	35.730.03	01	14	84244078	84.102.03	01	2
84238796	35.730.03	01	8	84244078	84.104.01	01	9
84238799	35.730.01	01	3	84244078	84.104.02	01	12
84238804	35.730.01	01	14	84244078	84.104.03	01	2
84238804	35.730.02	01	12	84244078	84.106.01	01	2
84238804	35.732.01	01	4	84244078	84.108.01	01	2
84239658	05.100.01	01	30	84244078	84.108.01	02	2
84239659	05.100.01	01	31	84245639	35.730.04	01	14
84239664	05.100.01	01	32	84245639	39.105.01	01	19
84239665	05.100.01	01	33	84246051	39.105.01	01	23

INDEX - INDICE - INDEX - ZAHLENVERZEICHNIS - INDICE - INDICE - INDHOLD - INHOUD

Number	Figure	Sequence	Ref.	Number	Figure	Sequence	Ref.
84246306	05.100.01	01	111	84253759	35.732.01	02	12
84246306	90.156.01	01	7	84253805	25.102.02	01	14
84246306	90.156.02	01	1	84253805	25.102.02A	01	14
84246306	90.156.05	01	1	84254110	39.100.02	01	28
84246307	05.100.01	01	112	84254289	55.201.01	01	4
84246307	90.156.01	01	6	84254289	55.301.01	01	1
84246307	90.156.02	01	6	84254289C	55.201.01	01	
84246307	90.156.05	01	2	84254289C	55.301.01	01	
84246308	05.100.01	01	113	84254289R	55.201.01	01	
84246308	90.156.01	01	8	84254289R	55.301.01	01	
84246308	90.156.02	01	5	84254545	05.100.01	01	68
84246308	90.156.05	01	3	84254545	35.726.05	01	9
84246309	05.100.01	01	114	84254545	35.726.07	01	11
84246309	90.156.04	01	23	84254545	35.726.07	01	11
84246323	35.730.04	01	5	84254679	35.701.14	01	8
84246323	39.105.01	01	5	84254687	37.140.01	01	1
84246414	84.120.01	01	1	84254941	35.726.31	02	16
84246776	35.730.04	01	7	84254941	35.726.32	01	9
84246776	39.105.01	01	7	84254943	35.726.31	02	13
84246814	35.730.04	01	2	84254943	35.726.32	01	12
84247050	84.912.01		1	84254944	35.726.31	02	14
84247079	39.121.01	01	1	84254944	35.726.32	01	13
84247109	35.726.37	01	1	84255579	35.730.04	01	28
84247109	35.726.38	01	14	84255579	39.105.01	01	12
84247110	35.726.20	01	11	84255607	05.100.01	01	4
84247110	35.726.25	02	6	84255607	05.100.01	01	5
84247140	39.121.05	01	2	84255607	35.750.03	01	2
84247142	39.121.05	01	1	84255991	35.726.10		13
84247279	84.120.01	01	2	84256410	35.701.15	01	18
84248499	35.106.01	01	13	84256410	35.726.10		11
84248499	35.750.03	01	1	84256418	35.732.01	02	13
84248656	39.105.01	01	11	84256419	35.732.01	02	14
84248744	35.730.04	01	4	84256420	35.732.01	02	15
84248744	39.105.01	01	4	84256421	35.732.01	02	16
84249061	35.726.08	01	17	84256601	35.726.23	01	18
84249274	35.730.04	01	21	84256601	35.726.24	01	18
84249275	35.730.04	01	24	84256813	35.732.01	04	9
84249377	39.121.06	01	2	84256840	35.106.01	01	15
84249588	90.154.02	01	46	84257103	35.732.01	04	11
84249588	90.156.04	01	9	84257155	35.726.31	03	5
84249588	90.156.05	01	17	84257323	35.736.02	01	18
84249588	90.158.01	01	4	84257611	35.740.01	02	4
84249588	90.158.02	01	10	84257611	35.740.02	01	11
84249602	25.310.02A	01	14	84257611	35.740.03	01	11
84249603	25.310.02	01	14	84257618	35.740.01	02	9
84250576	35.732.01	05	17	84257618	35.740.02	01	16
84251802	55.301.08	02	1	84257621	35.737.01	01	6
84252637	25.108.05	01	11	84257632	35.737.01	01	7
84252987	35.726.08	02	11	84257782	35.726.20	01	7
84253173	35.726.08	02	13	84257782	35.726.25	02	1

INDEX - INDICE - INDEX - ZAHLENVERZEICHNIS - INDICE - INDICE - INDHOLD - INHOUD

Number	Figure	Sequence	Ref.	Number	Figure	Sequence	Ref.
84257782	35.726.38	01	11	84262394	25.108.05B	01	14
84257788	35.738.01	01	18	84262694	35.726.23	01	17
84258167	33.202.12	01	6	84262694	35.726.24	01	17
84258169	33.202.12	01	5	84263052	90.108.09	03	2
84258430	25.108.03	01	6	84263635	35.737.01	01	8
84258430	25.108.03A	01	6	84263639	35.740.01	02	10
84258432	25.108.03	01	7	84263639	35.740.02	01	15
84258432	25.108.03A	01	7	84264324	25.108.05	01	3
84258434	25.108.03	01	4	84264324	25.108.05A	01	3
84258434	25.108.03A	01	4	84264324	25.108.05B	01	3
84258508	25.102.03	01	4	84264405	25.400.01	01	1
84258508	25.102.03A	01	4	84264409	41.216.06	01	1
84258517	25.100.10	01	13	84265115	39.121.06	01	14
84258517	25.100.10A	01	13	84265310	25.100.10	01	10
84258749	35.726.23	01	12	84265310	25.100.10A	01	10
84258749	35.726.24	01	12	84265979	35.730.04	01	19
84259030	35.737.01	01	10	84266069	35.740.01	01	1
84259030	35.738.02	01	11	84266070	35.740.01	01	2
84259186	35.726.23	01	1	84266933	25.100.09	01	7
84259186	35.726.24	01	1	84266933	25.100.09A	01	7
84259218	35.730.03	01	18	84266996	25.100.09	01	6
84259221	35.730.01	01	17	84266996	25.100.09A	01	6
84259221	35.730.02	01	17	84268475C	10.210.01	01	1
84259224	35.738.04	01	19	84268475R	10.210.01	01	1
84259226	35.732.01	01	17	84268545	25.102.02	01	2
84259313	35.726.20	01	21	84268545	25.102.02A	01	2
84259313	35.726.23	01	16	84268547	25.102.02	01	7
84259313	35.726.24	01	16	84268547	25.102.02A	01	7
84259315	35.726.20	01	16	84268612	55.512.17	01	12
84259315	35.726.25	02	13	84268612C	55.512.17	01	12
84259703	25.108.05	01	5	84268612R	55.512.17	01	12
84259753	25.108.04	01	5	84269570	10.210.01	01	1
84259753	25.108.04A	01	5	84269570	10.210.01	02	1
84259754	25.108.04	01	4	84269981	35.726.06	01	4
84259754	25.108.04A	01	4	84270060	25.108.05A	01	11
84260388	39.106.01	01	4	84270060	25.108.05B	01	11
84260774	35.726.10		12	84270062	25.108.05A	01	5
84261868	05.100.01	01	119	84270062	25.108.05B	01	5
84261868	90.154.02	01	2	84270125	35.726.31	02	1
84261870	05.100.01	01	117	84270125	35.726.33	01	8
84261870	90.156.04	01	1	84270430	90.150.04	01	3
84261871	90.156.05	01	11	84270800	55.512.16	01	29
84261872	90.156.05	01	11	84270800	55.512.16	03	29
84261887	35.730.04	01	26	84270815	39.125.02	01	1
84261890	35.730.04	01	3	84270815	39.125.03	01	1
84261891	35.730.04	01	11	84270868	25.108.05	01	13
84262076	90.108.09	02	8	84270868	25.108.05A	01	13
84262076	90.108.09	03	8	84270868	25.108.05B	01	13
84262394	25.108.05	01	14	84270939	39.121.06	01	1
84262394	25.108.05A	01	14	84270939C	39.121.06	01	1

INDEX - INDICE - INDEX - ZAHLENVERZEICHNIS - INDICE - INDICE - INDHOLD - INHOUD

Number	Figure	Sequence	Ref.	Number	Figure	Sequence	Ref.
84270939R	39.121.06	01	1	84278155	35.701.16	02	1
84271200	84.120.01	01	19	84278184	05.100.01	01	3
84271320	25.310.02	01	11	84278184	10.414.01	01	5
84271440	05.100.01	01	99	84278184	10.414.01	02	1
84271440	55.100.02	02	17	84278195	05.100.01	01	108
84271442	05.100.01	01	100	84278195	55.100.40	01	11
84271442	55.100.02	02	18	84278195	55.512.17	01	10
84271717	05.100.01	01	84	84278195C	55.100.40	01	11
84271717	55.100.02	02	11	84278195C	55.512.17	01	10
84271717	55.100.02	03	11	84278195R	55.100.40	01	11
84272032	35.701.02	01	30	84278195R	55.512.17	01	10
84272055	25.310.02	01	6	84278691	35.150.04	01	1
84272055	25.310.02A	01	6	84278691	35.726.17	03	3
84273245	35.726.17	01	1	84278691	35.726.18	02	9
84273245	35.726.19	03	2	84278691	88.088.01		5
84273247	35.726.17	01	1	84278692	35.150.11	01	1
84273247	35.726.19	04	1	84278692	35.726.17	04	8
84273249	35.726.18	01	1	84278692	35.726.18	02	8
84273249	35.726.19	02	1	84278702	35.150.03	01	1
84273250	35.726.19	02	1	84278702	35.726.16	02	7
84273742	25.102.02	01	8	84278702	35.726.17	03	4
84273742	25.102.02A	01	8	84278702	35.726.17	04	7
84273744	25.100.10	01	11	84278702	35.726.18	02	7
84273744	25.100.10A	01	11	84278710	35.150.09	01	1
84273744	25.102.02	01	10	84278710	35.726.16	02	6
84273744	25.102.02A	01	10	84278710	35.726.17	03	5
84273749	25.108.04	01	6	84278710	35.726.17	04	6
84273749	25.108.04A	01	6	84278710	35.726.18	02	6
84274648	90.120.12	01	1	84278714	35.150.02	01	1
84274691	25.102.03	01	3	84278714	35.726.16	02	4
84274691	25.102.03A	01	3	84278714	35.726.17	03	7
84274694	35.750.03	01	3	84278714	35.726.17	04	4
84276125	90.120.07	05	2	84278714	35.726.18	02	4
84276125	90.120.08	05	2	84278714C	35.150.02	01	1
84276127	90.120.07	03	2	84278714C	35.726.16	02	4
84276127	90.120.08	03	2	84278714C	35.726.17	03	7
84276128	90.120.07	05	4	84278714C	35.726.17	04	4
84276128	90.120.08	05	4	84278714C	35.726.18	02	4
84276394	10.212.01	01	15	84278714R	35.150.02	01	1
84276528	88.088.02		1	84278714R	35.726.16	02	4
84276530	88.088.02		2	84278714R	35.726.17	03	7
84276556	35.726.17	01	15	84278714R	35.726.17	04	4
84276556	35.726.18	01	15	84278714R	35.726.18	02	4
84276950	25.400.01	01	2	84279037	90.108.01	01	9
84276991	25.400.01	01	3	84279129	41.200.02	01	9
84276992	25.400.01	01	5	84280257	39.125.01	01	25
84276993	25.400.01	01	4	84280275	39.125.01	01	34
84278155	35.701.08	01	16	84280780	35.726.31	03	6
84278155	35.701.15	01	26	84281616	35.738.02	01	6
84278155	35.701.16	01	1	84281616	35.740.01	02	6

INDEX - INDICE - INDEX - ZAHLENVERZEICHNIS - INDICE - INDICE - INDHOLD - INHOUD

Number	Figure	Sequence	Ref.	Number	Figure	Sequence	Ref.
84281616	35.740.02	01	12	84290789	55.512.15	02	13
84281616	35.740.03	01	12	84290789	55.512.15	03	13
84281665	35.750.01	01	7	84290974	35.732.01	05	10
84281665	55.301.07	01	23	84290974	39.102.01	01	20
84281665	55.301.08	01	17	84290975	35.732.01	05	10
84282063	90.154.02	01	17	84291884	35.701.17	05	1
84282065	90.156.05	01	12	84292027	35.726.08	04	1
84282065	90.158.02	01	14	84292041	35.701.06	02	10
84282068	90.154.02	01	18	84292224	35.106.01	01	16
84282071	90.156.05	01	13	84292270	55.100.02	02	2
84282071	90.158.02	01	20	84292270	55.100.02	03	2
84282077	90.156.05	01	12	84292386	90.108.01	02	17
84282077	90.158.01	01	19	84292391	55.512.18	01	1
84282081	90.156.05	01	13	84292392	55.512.19	01	1
84282081	90.158.01	01	21	84292393	55.512.20	01	1
84282083	90.154.02	01	19	84292396	55.408.01	01	
84282086	90.156.04	01	10	84292398	55.408.01	01	17
84282567	35.701.04	01	2	84292399	55.100.02	02	12
84282570	35.701.04	01	1	84292399	55.100.02	03	12
84283268	35.726.25	01	4	84292399	55.512.15	03	15
84283269	35.726.25	01	8	84292403	90.150.02	02	49
84283270	35.726.38	01	1	84292403	90.160.01	01	46
84283495	35.726.39	02	23	84292405	55.514.01	01	3
84283495	35.738.02	01	8	84292406	55.514.01	01	1
84283495	35.740.02	01	6	84292407	55.514.01	01	4
84283495	35.740.03	01	6	84292408	55.514.01	01	2
84283822	35.738.02	01	3	84292413	50.200.17	01	3
84283822	35.740.02	01	8	84292416	55.100.02	03	1
84283822	35.740.03	01	8	84292421	55.512.16	02	1
84283823	35.738.02	01	5	84292424	55.512.17	02	1
84283823	35.740.02	01	10	84292428	88.035.01		23
84283823	35.740.03	01	10	84292795	35.726.08	04	2
84284222	35.726.10		10	84292801	35.724.07	01	16
84284727	41.200.02	01	10	84292801	39.125.01	01	37
84285086	35.726.31	02	15	84293009	35.701.06	02	8
84285086	35.726.32	01	1	84293011	35.701.06	02	7
84286039	35.737.01	01	13	84293019	35.701.06	01	7
84286659	55.404.01	01	12	84293019	35.701.06	02	9
84286660	55.404.01	01	11	84293020	35.701.06	01	14
84287552	10.212.01	01	1	84293020	35.701.06	02	16
84288091	39.121.06	01	8	84293020	35.701.06	03	5
84290399	35.730.01	01	2	84293154	35.701.08	01	19
84290399	35.730.02	01	10	84293154	35.701.08	02	19
84290490	35.701.17	02	2	84293154	35.701.15	01	9
84290785	55.100.02	02	14	84293154	35.701.16	01	9
84290786	55.100.02	03	14	84293154	35.701.16	02	9
84290787	55.100.02	02	15	84293158	35.701.08	01	17
84290787	55.100.02	03	15	84293158	35.701.08	02	17
84290788	55.100.02	02	13	84293160	35.701.08	01	18
84290788	55.100.02	03	13	84293160	35.701.08	02	18

INDEX - INDICE - INDEX - ZAHLENVERZEICHNIS - INDICE - INDICE - INDHOLD - INHOUD

Number	Figure	Sequence	Ref.	Number	Figure	Sequence	Ref.
84294335	25.100.01	01	2	84296861	35.726.17	05	15
84294590	35.701.11	01	7	84296861	35.726.18	01	11
84294676	35.701.06	01	5	84296862	35.726.16	03	10
84294676	35.701.06	02	5	84296862	35.726.16	04	30
84294679	35.701.06	01	6	84296862	35.726.17	01	9
84294679	35.701.06	02	6	84296862	35.726.17	05	8
84294693	35.701.08	01	20	84296862	35.726.18	01	10
84294693	35.701.08	02	20	84297406	35.701.14	01	1
84294693	35.701.15	01	8	84297407	35.701.14	01	2
84294693	35.701.16	01	8	84297603	35.730.01	01	8
84294693	35.701.16	02	8	84297603	35.730.02	01	4
84295045	35.150.02	01	5	84298013	35.750.01	01	11
84295048	35.150.02	01	5	84299341	25.102.03	01	10
84295049	35.150.03	01	5	84299341	25.102.03A	01	10
84295049	35.150.09	01	5	84299343	25.102.03	01	7
84295050	35.150.03	01	5	84299343	25.102.03A	01	7
84295087	35.701.11	01	6	84299345	25.102.03	01	8
84295099	35.750.01	01	14	84299345	25.102.03A	01	8
84295697	35.701.11	01	3	84299349	25.100.10	01	5
84295701	35.740.01	02	5	84299349	25.100.10A	01	5
84295701	35.740.02	01	19	84299353	25.102.03A	01	2
84295701	35.740.03	01	19	84299365	25.102.03	01	2
84296113	39.125.02	01	12	84299393	35.737.01	01	26
84296113	39.125.03	01	12	84299880	25.310.02A	01	4
84296626	35.701.11	01	4	84299881	25.310.02	01	4
84296786	35.726.17	01		843-1516	35.726.35	01	2
84296791	35.701.16	03	12	84300023	35.732.01	05	19
84296800	35.726.16	03	6	84300023	39.102.01	01	13
84296800	35.726.17	01	4	84300169	39.121.06	01	15
84296800	35.726.17	05	6	84300173	39.121.06	01	15
84296800	35.726.18	01	4	84300757	39.121.06	01	9
84296801	35.701.16	03	6	84300765	55.100.20	01	6
84296801	35.724.10	01	8	84300835	90.120.10	01	5
84296804	35.726.16	03	15	84301332	21.104.03	01	5
84296804	35.726.17	01	5	84301388	39.125.02	01	21
84296804	35.726.17	05	7	84301388	39.125.03	01	21
84296804	35.726.18	01	5	84301390	39.125.02	01	13
84296814	35.701.16	03	3	84301390	39.125.03	01	13
84296814	35.724.09	01	6	84303417	88.088.02		7
84296826	35.726.16	03	9	84303420	39.121.04	01	18
84296826	35.726.16	04	28	84303525	35.737.01	01	24
84296826	35.726.17	01	8	84304025	35.730.04	01	1
84296826	35.726.18	01	9	84304990	05.001.01	02	1
84296859	35.726.16	03	7	84305006	35.726.39	01	16
84296859	35.726.16	04	29	84305006	35.726.39	02	14
84296859	35.726.17	01	7	84305054	35.726.39	01	15
84296859	35.726.17	05	10	84305054	35.726.39	02	13
84296859	35.726.18	01	8	84305540	35.738.02	01	1
84296861	35.726.16	03	8	84305540	35.740.02	01	7
84296861	35.726.17	01	10	84305540	35.740.03	01	7

INDEX - INDICE - INDEX - ZAHLENVERZEICHNIS - INDICE - INDICE - INDHOLD - INHOUD

Number	Figure	Sequence	Ref.	Number	Figure	Sequence	Ref.
84305919	90.120.10	01	10	84325529	35.732.01	02	21
84305928	90.120.10	01	9	84325932	35.732.01	02	23
84306037	90.120.10	01	2	84325989	10.402.09	01	
84307492	35.701.13	01	7	84326034	10.212.01	01	18
84307497	35.701.13	01	6	84326090	35.106.01	01	17
84307626	35.701.13	01	4	84326305	39.100.02	01	7
84307629	35.701.13	01	5	84326486	90.150.01	02	1
84308123	35.732.01	05	20	84326988	39.105.02	01	5
84310720	25.100.09	01	2	84327011	41.200.02	01	29
84310720	25.100.09A	01	2	84327511	21.100.01	01	3
84311242	25.102.03	01	9	84327511	21.112.04	01	2
84311242	25.102.03A	01	9	84327511	21.140.01	02	
84312236	88.035.01		12	84327511	21.154.01	03	
84312313	88.035.01		4	84327511	21.154.02	03	
84314682	88.035.01		3	84327511C	21.100.01	01	3
84315193	35.726.17	01	11	84327511C	21.112.04	01	2
84315193	35.726.17	05	11	84327511C	21.140.01	02	
84315193	35.726.18	01	12	84327511C	21.154.01	03	
84316950	25.108.03A	01	2	84327511C	21.154.02	03	
84316951	25.108.03A	01	3	84327511R	21.100.01	01	3
84316953	25.108.05A	01	12	84327511R	21.112.04	01	2
84316953	25.108.05B	01	12	84327511R	21.140.01	02	
84316956	25.108.05	01	12	84327511R	21.154.01	03	
84317837	39.121.06	01	10	84327511R	21.154.02	03	
84318337	35.726.31	03	12	84327512	21.100.01	01	4
84318713	84.104.02	01	5	84327512	21.112.04	01	2
84318713	84.104.02	01	8	84327512	21.140.01	02	
84318729	84.104.02	01	10	84327512	21.154.01	03	
84318736	84.104.02	01	9	84327512	21.154.02	03	
84318739	84.104.02	01	6	84327512	21.154.03	03	
84318739	84.104.02	01	8	84327512C	21.100.01	01	4
84318880	25.102.03	01	6	84327512C	21.112.04	01	2
84318880	25.102.03A	01	6	84327512C	21.140.01	02	
84319013	90.108.01	01	10	84327512C	21.154.01	03	
84319035	90.108.09	05	17	84327512C	21.154.02	03	
84319035	90.108.09	06	17	84327512C	21.154.03	03	
84319552	35.740.01	01	5	84327512R	21.100.01	01	4
84319555	35.740.01	01	6	84327512R	21.112.04	01	2
84319919	90.154.02	01	43	84327512R	21.140.01	02	
84319919	90.156.04	01	6	84327512R	21.154.01	03	
84319919	90.158.01	01	18	84327512R	21.154.02	03	
84319919	90.158.02	01	13	84327512R	21.154.03	03	
84319950	35.740.01	01	3	84327674	35.724.09	01	15
84321337	35.740.01	01	15	84327782	90.150.04	01	8
84321897	35.730.03	01	3	84327783	90.150.04	01	9
84322596	35.726.39	02	4	84327784	90.150.04	01	7
84323192	35.738.04	01	3	84327785	90.150.04	01	6
84323736	10.106.07	01	2	84328358	55.100.40	01	6
84323737	10.106.07	01	7	84328358	55.512.17	01	16
84325520	35.732.01	02	20	84328810	35.726.08	01	12

INDEX - INDICE - INDEX - ZAHLENVERZEICHNIS - INDICE - INDICE - INDHOLD - INHOUD

Number	Figure	Sequence	Ref.	Number	Figure	Sequence	Ref.
84328907	90.100.10	01	5	84343074	35.740.02	01	14
84328909	90.100.10	01	26	84343076	35.740.01	02	7
84329587	05.100.01	01	87	84343076	35.740.02	01	13
84329587	35.750.01	01	22	84347956	10.220.01	01	21
84329867	35.106.01	01	19	84347958	10.220.01	01	14
84329867	41.200.02	01	30	84348221	35.726.31	03	22
84330972	25.400.01	01	6	84348221	35.739.04	01	14
84332787	35.726.08	02	9	84348245	35.726.31	03	16
84332788	35.726.08	02	10	84348245	35.739.04	01	11
84333098	39.121.05	01	15	84348263	35.726.31	03	14
84335369	35.701.15	01	11	84348263	35.739.04	01	13
84335369	35.701.16	01	11	84348784	35.701.17	03	1
84335369	35.701.16	02	11	84350086	35.701.06	02	1
84336208	35.730.04	01	29	84350091	35.701.06	02	2
84336208	35.739.04	01	8	84350093	35.701.06	02	3
84336838	21.134.01	03	16	84350095	35.701.06	01	4
84336838	55.100.30	01	1	84350095	35.701.06	02	4
84336851	21.104.03	01	1	84351615	35.701.11	01	5
84336876	21.154.09	03	7	84351730	25.108.04	01	7
84337132	25.108.03	01	3	84351730	25.108.04A	01	7
84339224	05.100.01	01	116	84353714	10.102.03	02	9
84339224	90.158.02	01	6	84354910	35.726.24	01	8
84339225	05.100.01	01	115	84355708	35.150.01	01	1
84339225	90.158.01	01	1	84355708	35.726.16	02	2
84342262	55.512.15	02	11	84355708	35.726.17	03	9
84342263	55.512.15	01	1	84355708	35.726.17	04	2
84342263	55.512.15	02		84355708	35.726.18	02	2
84342263	55.512.15	02	11	84358586	41.200.02	01	11
84342264	55.512.15	02	11	84359766	35.726.39	01	13
84342265	55.512.13	01	1	84359870	35.738.02	01	4
84342268	55.512.15	03	11	84359870	35.740.02	01	9
84342271	55.512.15	01	1	84359870	35.740.03	01	9
84342271	55.512.15	03		84360628	35.738.02	01	27
84342274	55.100.03	01	1	84366909	25.102.03	01	12
84342275	55.100.03	01	1	84366909	25.102.03A	01	12
84342276	55.100.01	01	1	84367031	21.133.02	03	2
84342276	55.100.03	01	1	84367032	21.133.02	03	3
84342277	55.100.03	01	1	84367033	21.133.02	03	5
84342280	39.100.02	01	27	84367034	21.133.02	03	6
84342282	55.100.03	01	2	84367035	21.133.02	03	7
84342283	88.035.01		21	84367036	21.133.02	03	7
84342284	55.512.21	01	4	84367037	21.133.02	03	7
84342285	05.100.01	01	48	84367038	21.133.02	03	7
84342285	55.100.40	01	12	84367039	21.133.02	03	8
84342285	55.512.17	01	11	84367040	21.133.02	03	9
84342644	35.726.39	02	11	84367041	21.133.02	03	10
84342644	35.738.02	01	30	84367042	21.133.02	03	12
84342644	35.740.02	01	4	84367043	21.133.02	03	13
84342644	35.740.03	01	4	84367044	21.133.02	03	14
84343074	35.740.01	02	8	84367045	21.133.02	03	15

INDEX - INDICE - INDEX - ZAHLENVERZEICHNIS - INDICE - INDICE - INDHOLD - INHOUD

Number	Figure	Sequence	Ref.	Number	Figure	Sequence	Ref.
84367046	21.133.02	03	16	84383461	05.100.01	01	105
84367047	21.133.02	03	17	84383461	10.402.09	01	5
84367048	21.133.02	03	18	84385245	50.206.05	01	16
84367049	21.133.02	03	11	84386030	41.200.02	01	12
84367050	21.133.02	03	20	84386222	41.200.02	01	13
84367051	21.133.02	03	21	84386573	55.100.03	01	4
84367052	21.133.02	03	22	84386573	55.512.18	01	3
84367053	21.133.02	03	23	84386573	55.512.19	01	2
84367054	21.133.02	03	24	84386573	55.512.20	01	3
84367056	21.133.02	03	26	84388214	90.156.04	01	2
84367057	21.133.02	03	27	84388217	90.154.02	01	42
84367058	21.133.02	03	28	84388220	90.156.04	01	4
84367060	21.134.01	03	1	84388222	90.154.02	01	40
84367061	21.134.01	03	4	84389775	35.726.20	01	25
84367062	21.134.01	03	5	84389775	35.726.25	02	14
84367063	21.134.01	03	8	84391231	35.726.10		14
84367064	21.134.01	03	10	84391232	35.701.08	01	13
84367065	21.134.01	03	11	84391232	35.701.08	02	13
84367066	21.134.01	03	13	84391738	35.726.37	02	6
84367067	21.134.01	03	15	84394685	35.726.23	01	10
84367646	35.726.37	02	3	84394685	35.726.24	01	10
84367726	35.737.01	01	9	84395081	35.726.23	01	11
84367726	35.738.02	01	10	84395081	35.726.24	01	11
84367726	35.740.02	01	31	84397079	35.701.06	01	3
84367828	39.125.01	01	28	84397643	90.160.01	01	1
84367828	39.125.02	01	3	84397644	90.150.02	02	1
84367828	39.125.03	01	3	84397644	90.150.03	02	1
84369307	33.202.06	01	1	84398005	33.202.04	01	5
84369307	33.202.09	01	4	84398009	33.202.04	01	4
84371937	10.212.01	01	19	84398074	50.200.17	01	6
84373235	90.108.09	02	9	84398267	35.726.19	03	4
84373235	90.108.09	03	9	84398267	35.726.19	04	2
84373395	35.738.02	01	28	84398269	35.726.19	01	2
84373395	35.740.02	01	37	84398269	35.726.19	02	2
84373395	35.740.03	01	37	84399174	35.726.08	01	13
84375719	88.035.02		2	84399303	90.118.01	01	4
84376130	90.154.02	01	27	84399305	35.726.36	03	4
84376313	88.088.03		2	84399479	21.112.04	02	22
84376314	88.088.03		1	844-10020	55.100.02	01	9
84376464	88.035.01		1	844-10020	55.100.20	01	2
84376467	88.035.01		11	844-10020	55.512.14	01	8
84376468	88.035.01		15	844-10020	55.512.16	02	9
84376470	88.035.01		19	844-10020	55.512.17	02	9
84376511	88.035.01		2	844-10025	55.301.07	01	15
84377302	88.035.01		10	844-10025	55.301.08	01	14
84377870	35.726.37	02	1	844-10025	55.301.08	02	13
84378684	90.154.02	01	29	844-10035	55.201.01	01	9
84380206	25.310.02	01	5	844-10110	82.100.04	01	6
84380206	25.310.02A	01	5	844-10110	82.100.04	02	7
84380518	55.100.02	01	10	844-6025	55.100.02	01	6

INDEX - INDICE - INDEX - ZAHLENVERZEICHNIS - INDICE - INDICE - INDHOLD - INHOUD

Number	Figure	Sequence	Ref.	Number	Figure	Sequence	Ref.
844-6025	55.512.14	01	9	84418155	84.108.01	01	4
844-6025	55.512.16	02	6	84418169	84.102.03	01	13
844-6025	55.512.17	02	6	84418170	84.102.03	01	1
844-6025	90.100.11	02	22	84418175	84.102.03	01	4
84401820	35.730.03	01	2	84418184	84.104.03	01	4
84402246	10.246.01	01	2	84418198	84.106.01	01	4
84402247	10.246.01	01	3	84418210	84.108.01	02	13
84402268	10.218.05	01	1	84418211	84.108.01	02	1
84402270	10.206.01	01	1	84418215	84.108.01	02	4
84402272	10.218.04	01	1	84418417	84.102.03	01	12
84402273	10.218.04	01	2	84418417	84.108.01	01	12
84402275	10.218.05	01	3	84418417	84.108.01	02	12
84402280	10.218.05	03	3	84418418	84.102.03	01	10
84402689	90.154.02	01	39	84418418	84.108.01	01	10
84403847	05.100.01	01	3	84418418	84.108.01	02	10
84403847	10.206.01	01	6	84418866	50.200.17	01	8
84403979	90.158.01	01	12	84419702	35.726.20	01	28
84403979	90.158.02	01	4	84419702	35.726.25	02	15
84403980	90.154.02	01	41	84421590	35.730.01	01	1
84403980	90.156.04	01	28	84421594	35.738.02	01	17
84405129	90.154.02	01	33	84421594	35.738.04	01	1
84405440	35.726.08	01	2	84421594	35.740.01	01	13
84405560	35.701.06	01	1	84421594	35.740.02	01	2
84405560	35.701.06	03	4	84421594	35.740.03	01	2
84405562	35.701.06	01	2	84421594C	35.738.02	01	17
84405562	35.701.06	03	3	84421594C	35.738.04	01	1
84405934	90.154.07	01	8	84421594C	35.740.01	01	13
84405935	90.154.07	01	7	84421594C	35.740.02	01	2
84407245	35.726.20	01	3	84421594R	35.738.02	01	17
84407248	35.726.20	01	2	84421594R	35.738.04	01	1
84407250	35.726.20	01	1	84421594R	35.740.01	01	13
84408246	35.740.01	01	19	84421594R	35.740.02	01	2
84409696	39.100.02	01	1	84421597	35.701.11	01	1
84409739	39.121.03	01	3	84421597	35.736.02	01	1
84410183	90.150.02	01	8	84421597	39.125.01	01	9
84411069	35.732.01	02	17	84421600	35.701.13	01	1
84411585	25.102.02	01	13	84421600	35.738.01	01	1
84411585	25.102.02A	01	13	84421600	39.125.02	01	8
84412151	35.150.15	01		84421600	39.125.03	01	8
84412541	35.730.04	01	17	84421603	35.726.31	03	18
84413043	35.701.08	01	23	84421603	35.732.01	01	1
84413043	35.701.08	02	23	84421603C	35.726.31	03	18
84415880	10.212.01	01	4	84421603C	35.732.01	01	1
84416396	35.750.04	01	1	84421603R	35.726.31	03	18
84416559	84.104.02	01	1	84421603R	35.732.01	01	1
84416561	84.104.02	01	1	84421604	35.726.31	03	2
84416569	84.104.02	01		84421604	35.732.01	01	1
84416571	84.104.02	01		84421604C	35.726.31	03	2
84418141	84.108.01	01	13	84421604C	35.732.01	01	1
84418142	84.108.01	01	1	84421604R	35.726.31	03	2

INDEX - INDICE - INDEX - ZAHLENVERZEICHNIS - INDICE - INDICE - INDHOLD - INHOUD

Number	Figure	Sequence	Ref.	Number	Figure	Sequence	Ref.
84421604R	35.732.01	01	1	84495423	90.108.01	01	5
84421678	35.740.01	02	1	84497745	90.158.02	01	7
84421678	35.740.01	03	1	84497746	90.158.01	01	2
84421678	35.740.02	01	1	84497747	90.154.07	01	9
84421678	35.740.03	01	1	84497773	10.012.03	01	1
84422084	35.726.23	01	2	84498309	35.724.07	01	20
84422084	35.726.24	01	2	84498473	41.204.05	01	1
84422084	35.726.37	01	1	84499076	90.150.05	01	8
84422094	35.726.37	01	2	84499092	35.106.01	01	29
84422097	35.726.37	01	3	845-6020	50.206.03	01	24
84422630	82.100.02	01		845-6020	55.100.02	02	3
84422709	82.100.03	01		845-6020	55.100.02	03	3
84423177	90.150.13	01	2	845-6020	55.512.15	02	1
84423180	90.150.13	01	1	845-6020	55.512.15	03	1
84424392	84.104.02	01	7	84513235	10.212.01	01	6
84425437	39.121.05	01	20	84514722	35.106.01	01	18
84425442	39.121.05	01	21	84514723	35.726.38	01	5
84426789	35.726.31	03	11	84514724	35.726.08	01	8
84426789	35.730.04	01	30	84515492	35.750.01	01	1
84426789	35.739.02	01	1	84519540	35.701.17	03	5
84431325	41.200.02	01	15	84520512	39.105.01	01	14
84468286	35.701.15	01	1	84522912	50.200.17	01	10
84468295	35.701.08	01	15	84524281	35.726.23	01	8
84468295	35.701.08	02	15	84524281	35.726.24	01	8
84468306	35.726.26	01	5	84527065	90.150.09	01	1
84468322	35.726.26	01	4	84530015	39.121.03	01	18
84468361	90.108.01	01	11	84530619	90.150.02	01	8
84468418	21.140.01	01		84531947	10.202.01	02	1
84468479	90.120.07	04	2	84531947	10.202.03	01	
84468479	90.120.08	04	2	84532957	10.214.01	01	16
84468480	90.120.07	04	4	84532958	10.214.01	01	15
84468480	90.120.08	04	4	84532960	10.214.01	01	6
84470404	25.108.05A	01	10	84534427	35.732.01	02	18
84470404	25.108.05B	01	10	84534623	37.140.01	01	5
84473366	55.100.50		1	84535296	25.100.01	01	15
84473367	55.100.50		2	84535296	25.100.02	01	2
84478049	90.100.04	01	21	84539366	35.701.16	01	5
84478803	35.701.17	03	4	84539575	90.108.09	02	2
84478803	35.726.37	01	4	84541850	82.100.01	01	
84487462	39.105.01	01	3	84542138	84.104.03	01	1
84490123	50.200.17	01	9	84542483	82.100.01	02	
84492069	90.108.01	01	1	84542549	82.100.01	03	
84492790	35.150.15	02		84543382	84.106.01	01	1
84492790	35.726.17	03		84550644	10.246.01	01	1
84492791	88.088.01		1	84550650	10.246.01	01	1
84493112	90.108.01	01	7	84551146	35.730.03	01	1
84495411	90.108.01	01	4	84551146	35.737.01	01	1
84495413	90.108.01	01	2	84551146	39.105.01	01	1
84495417	90.108.01	01	6	84551185	10.218.03	01	1
84495419	90.108.01	01	3	84551192	10.218.03	01	1

INDEX - INDICE - INDEX - ZAHLENVERZEICHNIS - INDICE - INDICE - INDHOLD - INHOUD

Number	Figure	Sequence	Ref.	Number	Figure	Sequence	Ref.
84557103	25.102.03	01	11	85801371	84.108.01	02	9
84557103	25.102.03A	01	11	85801376	82.100.06	02	2
84564418	10.220.01	01	26	85801376	82.100.06	04	2
84570393	55.520.02	01	7	85801376	84.104.03	01	12
84572046	55.514.01	01	29	85801376	84.106.01	01	12
84574630	35.737.01	01	25	85801377	82.100.06	02	3
84575645	10.102.03	03	8	85801377	82.100.06	04	3
84576088	82.100.02	02	4	85801377	84.104.03	01	10
84576088	82.100.06	01	7	85801377	84.106.01	01	10
84576088	82.100.06	02	10	85801444	44.512.01	01	1
84576088	82.100.06	03	7	85801470	82.100.02	01	10
84576088	82.100.06	04	10	85801470	82.100.02	02	10
84580949	90.108.01	01	12	85801470	82.100.06	01	5
84591172	90.154.02	01	13	85801470	82.100.06	02	8
84592327	25.100.03	01	3	85801470	82.100.06	03	5
84592333	25.100.03	01	5	85801470	82.100.06	04	8
84592334	25.100.03	01	2	85801470	84.102.03	01	7
84592336	25.100.03	01	7	85801470	84.104.03	01	7
84592341	25.100.03	01	4	85801470	84.106.01	01	7
84594312	35.730.02	01	3	85801470	84.108.01	01	7
84598418	10.001.02	01	1	85801470	84.108.01	02	7
84598749	10.103.01	01	1	85801585	10.012.03	01	9
84600740	90.108.09	02	6	85801585	21.112.04	01	3
84989383	41.200.02	01	14	85801585	21.112.04	02	3
84989392	35.726.08	01	38	85801991	90.100.11	02	25
84989392	35.726.08	02	12	85801991	90.150.02	02	27
84989392	35.726.20	01	24	85801991	90.150.03	02	27
84989392	35.726.25	02	16	85801991	90.160.01	01	27
84989392	35.726.38	01	16	85802618	10.012.03	01	12
84989392	88.035.01		18	85802618	21.112.04	01	18
84989411	35.701.08	01	22	85802618	21.112.04	02	18
84989411	35.701.08	02	22	85802820	35.732.01	02	2
84989413	35.726.20	01	22	85802820	35.732.01	04	1
84989617	88.035.01		13	85802961	35.726.31	02	18
84989848	35.701.08	01	24	85802961	35.726.32	01	10
84989848	35.701.08	02	24	85803019	05.100.01	01	104
84989848	35.726.08	01	21	85803019	10.406.01	01	
84989848	35.726.20	01	13	85804338	90.108.09	05	7A
84989848	35.726.25	02	12	85804341	90.108.09	05	8A
84989848	88.035.01		17	85805986	25.108.01	01	5
85801371	82.100.02	01	9	85808260	27.120.02	02	15
85801371	82.100.02	02	9	85811440	82.100.06	02	4
85801371	82.100.06	01	3	85811440	82.100.06	04	4
85801371	82.100.06	02	6	85811440	84.104.03	01	11
85801371	82.100.06	03	3	85811440	84.106.01	01	11
85801371	82.100.06	04	7	85811915	35.150.05	01	1
85801371	84.102.03	01	9	85811915	35.726.16	02	8
85801371	84.104.03	01	9	85811915	35.726.17	03	2
85801371	84.106.01	01	9	85811915	35.726.17	04	9
85801371	84.108.01	01	9	85811915	35.726.18	02	10

INDEX - INDICE - INDEX - ZAHLENVERZEICHNIS - INDICE - INDICE - INDHOLD - INHOUD

Number	Figure	Sequence	Ref.	Number	Figure	Sequence	Ref.
85811921	35.150.05	01	2	85827991	35.150.14	01	2
85811933	35.150.04	01	8	85827992	35.150.14	01	4
85811933	35.150.06	02	7	85827992	35.150.14	02	4
85811934	35.150.04	01	9	85827992	35.150.14	03	5
85811935	35.150.04	01	10	85827993	35.150.14	01	6
85811938	35.150.04	01	4	85827993	35.150.14	02	6
85811938	35.150.06	02	4	85827993	35.150.14	03	7
85811958	35.726.16	02	9	85827994	35.150.14	01	7
85812114	35.150.06	02	6	85827994	35.150.14	02	7
85812115	35.150.04	01	7	85827994	35.150.14	03	8
85817794	27.120.02	02	17	85827995	35.150.14	01	8
85819148	35.150.04	01	6	85827995	35.150.14	02	8
85819148	35.150.06	02	8	85827995	35.150.14	03	9
85819378	35.150.04	01	3	85827996	35.150.14	01	9
85820128	35.150.01	01	6	85827996	35.150.14	02	9
85820129	35.150.01	01	2	85827996	35.150.14	03	10
85820232	84.102.03	01	11	85827997	35.150.14	01	10
85820232	84.108.01	01	11	85827997	35.150.14	02	10
85820232	84.108.01	02	11	85827997	35.150.14	03	11
85821235	35.150.01	01	7	85827998	35.150.14	01	12
85821236	35.150.01	01	9	85827998	35.150.14	02	12
85821520	35.726.09	03	14	85827998	35.150.14	03	13
85824067	35.726.09	03	9	85827999	35.150.14	01	13
85824080	35.726.09	03	13	85827999	35.150.14	02	13
85824081	35.726.09	03	11	85827999	35.150.14	03	14
85824281	35.150.04	01	5	85828000	35.150.14	01	14
85824281	35.150.06	02	9	85828000	35.150.14	02	14
85825473	35.150.02	01	4	85828000	35.150.14	03	15
85825473	35.150.03	01	4	85828001	35.150.14	01	15
85825473	35.150.05	01	3	85828001	35.150.14	02	15
85825473	35.150.08	01	5	85828001	35.150.14	03	16
85825473	35.150.09	01	4	85828002	35.150.14	01	16
85825473	35.150.11	01	5	85828002	35.150.14	02	16
85825477	35.150.01	01	3	85828002	35.150.14	03	17
85826344	35.150.02	01	3	85828003	35.150.14	01	17
85826344	35.150.03	01	3	85828003	35.150.14	02	17
85826344	35.150.04	01	2	85828003	35.150.14	03	18
85826344	35.150.06	02	5	85828004	35.150.14	02	2
85826344	35.150.08	01	4	85828005	35.150.14	01	11
85826344	35.150.09	01	3	85828005	35.150.14	02	11
85826344	35.150.11	01	2	85828005	35.150.14	03	12
85826345	35.150.06	02	3	85828013	35.150.14	01	3
85827471	35.150.14	02	1	85828015	35.150.14	02	3
85827471	35.726.04	01	3	85828015	35.150.14	03	3
85827471	35.726.04	02	3	85828048	35.150.14	03	2
85827471	35.726.05	01	3	85828054	35.150.14	03	4
85827471	35.726.06	01	3	85828061	35.150.14	03	19
85827472	35.150.14	01	1	85999136	35.726.16	04	34
85827472	35.726.02	01	3	86014151	10.254.12	01	27
85827472	35.726.03	02	3	8603094	90.108.09	03	3

INDEX - INDICE - INDEX - ZAHLENVERZEICHNIS - INDICE - INDICE - INDHOLD - INHOUD

Number	Figure	Sequence	Ref.	Number	Figure	Sequence	Ref.
8603095	90.108.09	02	3	86624184	88.090.01		43
8605549	10.214.01	01	9	86625034	35.701.13	01	8
863-16070	25.108.02	01	8	86625074	88.090.01		42
864-10014	55.514.01	01	9	86625077	90.100.09	01	9
864-10025	21.133.02	01	17	86625077	90.100.10	01	14
864-10025	21.133.02	02	17	86625128	35.150.15	01	13
864-12030	35.106.01	01	8	86625128	35.150.15	03	13
864-5040	55.100.40	01	5	86625128	35.150.16	01	12
864-5040	55.512.17	01	5	86625128	35.150.16	02	10
864-6025	27.100.09	01	8	86625128	55.404.01	01	21
864-8025	21.133.02	01	6	86625139	88.090.01		39
864-8025	21.133.02	02	6	86625149	39.125.01	01	24
864-8055	35.726.09	02	13	86625149	39.125.02	01	11
86500689	35.701.04	01	5	86625149	39.125.03	01	11
86500689	35.701.06	01	21	86625170	50.104.01	01	9
86500689	35.701.06	02	23	86625195	35.750.01	01	13
86500689	35.701.06	03	18	86625246	35.724.06	01	10
86500689	35.701.14	01	7	86625246	35.724.07	02	9
86500689	35.726.20	01	18	86625252	35.750.04	01	2
86500689	35.740.01	02	15	86625256	90.100.02	01	18
86500689	55.404.01	02	17	86625260	82.100.02	02	7
86507198	05.100.01	01	7	86625260	82.100.06	01	6
86507198	55.518.05	01	3	86625263	55.404.02		4
86507198	55.518.07	01	11	86625263	55.404.03		4
86508568	10.212.01	01	2	86625266	82.100.06	01	4
86508569	90.154.02	01	35	86625266	82.100.06	03	4
86508571	55.100.40	01	14	86633351	88.090.01		37
86508571	55.512.17	01	18	86637780	90.120.09	01	6
86508574	33.110.04	01	21	86637996	35.726.20	01	29
86508618	35.726.20	01	19	86639060	35.726.20	01	4
86512496	10.212.01	01	13	86639084	35.726.20	01	5
86512496	35.750.01	01	6	86639294	35.724.04	01	22
86517328	88.090.01		35	86639294	35.724.04	01	7
86537133	05.100.01	01	59	86639294	35.724.05	01	24
86556176	05.100.01	01	6	86639294	35.724.05	01	8
86556264	90.120.07	03	9	86639315	90.100.11	02	8
86556264	90.120.08	03	9	86642312	35.701.03	01	10
86566268	35.730.04	01	18	86976679	10.202.03	01	4
86590562	35.701.16	03	11	86980404	35.726.31	02	10
86592701	25.100.01	01	17	86980404	35.726.33	01	11
86592701	39.106.01	01	2	86982377	35.723.10	01	2
86592702	39.125.02	01	14	86982377	35.723.10	02	2
86592702	39.125.03	01	14	86982377	35.740.01	03	16
86596853	35.726.08	01	34	86982400	35.740.03	01	31
86616248	55.408.01	01	10	86982435	35.738.01	01	15
86619908	05.100.01	01	82	86982435	35.740.01	03	4
86619908	10.254.12	01	7	86982437	35.701.03	01	19
86624132	41.200.02	01	15	86982437	35.723.10	01	12
86624176	55.404.01	02	18	86982437	35.723.10	02	12
86624176	55.514.01	01	31	86982438	35.736.02	01	4

INDEX - INDICE - INDEX - ZAHLENVERZEICHNIS - INDICE - INDICE - INDHOLD - INHOUD

Number	Figure	Sequence	Ref.	Number	Figure	Sequence	Ref.
86982439	35.739.02	01	23	87000228	50.206.03	01	27
86982439	35.739.03	01	28	87000312	35.150.15	02	19
86982441	35.738.04	01	4	87000312	35.150.15	03	17
86982442	35.732.01	01	3	87000312	35.150.16	01	16
86982443	35.730.01	01	4	87000312	35.150.16	03	15
86982443	35.730.02	01	8	87000312	88.100.55		3
86982443	35.730.03	01	4	87010223	55.408.02	01	3
86982522	05.100.01	01	6	87015539	25.108.05	01	10
86982522	10.202.03	01	2	87016468	33.202.06	01	22
86982523	05.100.01	01	7	87016877	88.035.01		7
86982523	10.202.03	01	3	87016915	35.701.08	02	9
86983325	90.150.01	02	2	87016915	35.701.15	01	12
86983325	90.150.10	01	18	87016915	35.701.16	01	12
86984155	50.200.17	01	5	87016915	35.701.16	02	12
86984544	35.726.09	03	2	87016943	39.121.03	01	21
86984545	35.726.09	03	6	87016943	39.121.03	01	7
86984547	35.726.09	03	5	87016943	39.121.04	01	7
86984547	35.726.31	01	22	87016943	39.121.05	01	10
86984547	84.120.01	01	7	87017578	41.200.02	01	16
86984549	35.726.09	03	17	87019103	35.724.04	01	24
86989616	35.726.09	03	27	87019103	35.724.04	01	9
86990837	25.100.02	01	1	87019103	35.724.05	01	10
86990837	25.100.08	01		87019103	35.724.05	01	26
86992243	90.100.11	02	3	87019767	21.112.04	01	7
86992245	90.150.03	02	10	87019767	21.112.04	02	6
86992247	90.100.11	02	3	87020181	21.115.01	01	9
86992247	90.150.02	02	10	87037462	90.120.04	02	8
86992247	90.160.01	01	10	87037462	90.120.07	01	9
86992395	55.201.01	01	10	87037462	90.120.08	01	9
86992395	55.201.03	01		87037944	35.150.15	01	4
86992395C	55.201.01	01	10	87037944	35.150.15	02	4
86992395C	55.201.03	01		87037944	35.150.15	03	4
86992395GV	55.201.01	01		87037944	35.150.16	01	4
86992395GV	55.201.03	01		87037944	35.150.16	02	4
86992395R	55.201.01	01	10	87037944	35.150.16	03	4
86992395R	55.201.03	01		87039401	90.154.07	01	5
86992977	90.150.09	01	3	87039401	90.156.04	01	13
86992977	90.150.11	01	11	87041331	35.726.09	01	2
86992980	90.108.09	03	12	87041331	35.726.31	01	26
86992981	90.108.09	03	4	87041331	35.726.34	01	14
86993546	21.112.04	01	10	87301279	35.726.39	01	12
86993546	21.112.04	02	10	87301325	10.406.01	01	4
86994165	90.120.04	02	11	87301351	35.724.03	01	
86994165	90.120.07	01	11	87301355	10.406.04	01	5
86994165	90.120.08	01	11	87301687	10.254.12	01	33
87000146	35.726.39	02	12	87301687	55.512.15	02	7
87000146	35.738.02	01	9	87301687	55.512.15	03	7
87000146	35.740.02	01	5	87301972	05.100.01	01	35
87000146	35.740.03	01	5	87301972	55.514.01	01	13
87000228	05.100.01	01	78	87301973	05.100.01	01	36

INDEX - INDICE - INDEX - ZAHLENVERZEICHNIS - INDICE - INDICE - INDHOLD - INHOUD

Number	Figure	Sequence	Ref.	Number	Figure	Sequence	Ref.
87301973	55.514.01	01	12	87308838	35.150.15	01	8
87301999	55.404.02		6	87308838	35.150.15	02	8
87301999	55.404.03		6	87308838	35.150.15	03	8
87302733	35.726.23	01	7	87308838	35.150.16	01	8
87302733	35.726.24	01	7	87308838	35.150.16	02	5
87303182	35.726.09	01	10	87308838	35.150.16	03	8
87303844	35.701.08	01	21	87308839	35.150.15	01	10
87303844	35.701.08	02	21	87308839	35.150.15	02	10
87303844	35.701.15	01	25	87308839	35.150.15	03	10
87303844	35.726.38	01	3	87308839	35.150.16	01	10
87305413	35.726.09	01	34	87308839	35.150.16	02	6
87307656	35.726.09	01	9	87308839	35.150.16	03	10
87307893	90.108.09	03	15	87309482	35.726.31	01	1
87308118	90.120.04	02	1	87309656	10.254.11	01	1
87308119	90.120.04	02	2	87309923	35.726.09	01	13
87308127	90.120.04	02	3	87309924	35.726.09	01	12
87308128	90.120.04	02	7	87310085	35.726.09	01	7
87308130	90.120.04	02		87310085	88.090.01		31
87308130	90.120.07	01	8	87310086	90.100.09	01	5
87308130	90.120.08	01	8	87310096	21.115.01	01	2
87308131	90.120.04	02	13	87310096	35.726.36	03	8
87308131	90.120.07	02	3	87310096	90.118.01	01	5
87308131	90.120.08	02	3	87310098	35.726.09	03	29
87308132	90.120.04	02	14	87310098	55.404.01	01	14
87308132	90.120.06	01	7	87310098	90.100.10	01	3
87308132	90.120.07	02	5	87310098	90.100.11	02	1
87308132	90.120.08	02	5	87310098	90.150.02	02	12
87308141	90.120.04	02	15	87310098	90.150.03	02	12
87308142	90.120.04	02		87310098	90.160.01	01	12
87308143	90.120.04	02		87310109	39.100.02	01	19
87308144	90.120.04	02	16	87310124	35.726.30	02	1
87308145	90.120.04	02		87310124	35.726.34	01	2
87308146	90.120.04	02	17	87310124	90.100.09	01	12
87308147	90.120.04	02	18	87310124	90.100.09	01	13
87308148	90.120.04	02		87310126	35.726.31	01	3
87308149	90.120.04	02	19	87310126	35.726.34	01	1
87308150	90.120.04	02	20	87310126	90.100.10	01	16
87308151	90.120.04	02	21	87310126	90.100.11	01	3
87308152	90.120.04	02	5	87310126	90.100.11	02	10
87308152	90.120.07	01	4	87310126	90.150.02	02	22
87308152	90.120.08	01	4	87310126	90.150.03	02	22
87308153	90.120.04	02	4	87310126	90.160.01	01	22
87308153	90.120.07	01	5	87310127	90.100.10	01	17
87308153	90.120.08	01	5	87310127	90.150.02	02	26
87308154	90.120.04	02	6	87310127	90.150.03	02	26
87308154	90.120.07	01	10	87310127	90.160.01	01	26
87308154	90.120.08	01	10	87310128	90.100.10	01	18
87308157	90.120.04	02	1	87310128	90.150.11	01	1
87308158	90.120.04	02	2	87310139	35.726.31	01	7
87308159	90.120.04	02	3	87310139	35.726.34	01	5

INDEX - INDICE - INDEX - ZAHLENVERZEICHNIS - INDICE - INDICE - INDHOLD - INHOUD

Number	Figure	Sequence	Ref.	Number	Figure	Sequence	Ref.
87310144	90.100.11	02	23	87338053	35.701.06	01	22
87310146	90.100.10	01	24	87338053	35.701.17	02	10
87310146	90.150.02	02	24	87338681	90.120.06	01	1
87310146	90.150.03	02	24	87339800	90.120.07	01	7
87310146	90.160.01	01	24	87339800	90.120.08	01	7
87310147	90.150.02	02	39	87340008	10.414.01	02	9
87310147	90.150.03	02	39	87340753	10.220.02	01	9
87310147	90.160.01	01	39	87340754	10.220.01	01	20
87310149	90.120.04	01	5	87343247	55.404.01	01	1
87310149	90.120.06	01	17	87344859	90.154.02	01	4
87310149	90.120.09	01	5	87344859	90.156.04	01	19
87310152	90.100.09	01	2	87344859	90.158.01	01	10
87310154	90.150.09	01	7	87344859	90.158.02	01	3
87310156	35.726.31	01	8	87344860	90.154.02	01	3
87310156	35.726.34	01	6	87344860	90.156.04	01	15
87310176	90.150.11	01	6	87344860	90.156.05	01	18
87310177	90.150.09	01	10	87344860	90.158.01	01	6
87310184	90.100.10	01	20	87344860	90.158.02	01	21
87310185	90.150.09	01	2	87345006	10.220.01	01	8
87310185	90.150.11	01	8	87346606	90.120.06	01	2
87310186	35.726.09	01	30	87346607	90.120.06	01	3
87310186	90.100.11	02	2	87346611	90.120.06	01	4
87310186	90.150.02	02	11	87346612	90.120.06	01	5
87310186	90.150.03	02	11	87346615	90.120.06	01	6
87310186	90.160.01	01	11	87346625	90.120.06	01	8
87311219	21.109.02	01	8	87346633	90.120.06	01	9
87311572	90.120.04	01	3	87346634	90.120.06	01	10
87311572	90.120.06	01	16	87347974	90.120.07	03	17
87311572	90.120.09	01	1	87347974	90.120.08	03	17
87312712	55.512.14	02	1	87349641	25.108.05	01	4
87313544	44.520.03	01	4	87349641	25.108.05A	01	4
87316211	10.105.01	01	4	87349641	25.108.05B	01	4
87316213	10.105.01	01	4	87353191	10.414.01	01	1
87316214	10.105.01	01	4	87359470	88.035.01		6
87316944	10.105.01	02	4	87360280	10.212.01	01	9
87316944	10.105.01	04	4	87360280	35.750.01	01	2
87317238	10.105.01	01	1	87363	55.514.01	01	19
87317243	10.105.01	01	1	87363628	35.150.01	01	4
87317249	10.105.01	01	1	87366515	88.088.03		3
87317252	10.105.01	02	1	87367622	10.406.01	01	7A
87317252	10.105.01	04	1	87375240	82.100.02	02	8
87324160	39.100.02	01	17	87378776	10.220.01	01	9
87331950	35.106.01	01	20	87382812	35.724.03	01	17
87331950	35.726.08	01	5	87382812	35.724.07	01	17
87331950	35.726.31	01	12	87389813	35.732.01	05	4
87331950	41.200.02	01	17	87390559	90.108.09	03	11
87336843	90.108.09	03	16	87393270	44.511.01	01	5
87337149	05.100.01	01	72	87393292	05.100.01	01	2
87337149C	05.100.01	01	72	87393292	50.200.08	01	9
87337149R	05.100.01	01	72	87393627	35.738.02	01	23

INDEX - INDICE - INDEX - ZAHLENVERZEICHNIS - INDICE - INDICE - INDHOLD - INHOUD

Number	Figure	Sequence	Ref.	Number	Figure	Sequence	Ref.
87393627	35.740.01	01	14	87395301C	21.134.05	01	
87393627	35.740.01	02	17	87395301C	21.154.01	02	
87393627	35.740.02	01	32	87395301C	21.154.02	02	
87393627	35.740.03	01	32	87395301C	21.154.03	02	
87395300	21.100.01	01	1	87395301C	21.154.09	02	
87395300	21.104.03	01		87395301R	21.100.01	01	2
87395300	21.112.01	02		87395301R	21.104.03	02	
87395300	21.112.04	02	2	87395301R	21.112.01	01	
87395300	21.133.02	01		87395301R	21.112.04	02	2
87395300	21.134.01	01		87395301R	21.133.02	02	
87395300	21.140.01	01		87395301R	21.134.01	02	
87395300	21.154.01	01		87395301R	21.134.05	01	
87395300	21.154.02	01		87395301R	21.154.01	02	
87395300	21.154.09	01		87395301R	21.154.02	02	
87395300C	21.100.01	01	1	87395301R	21.154.03	02	
87395300C	21.104.03	01		87395301R	21.154.09	02	
87395300C	21.112.01	02		87395365	25.100.01	01	1
87395300C	21.112.04	02	2	87395365	25.102.01	01	
87395300C	21.133.02	01		87395365	25.104.01	01	
87395300C	21.134.01	01		87395365	25.106.01	01	
87395300C	21.140.01	01		87395365	25.108.01	01	
87395300C	21.154.01	01		87395365	25.310.01	01	
87395300C	21.154.02	01		87395365	41.216.06	01	
87395300R	21.100.01	01	1	87395365C	25.100.01	01	
87395300R	21.104.03	01		87395365C	25.102.01	01	
87395300R	21.112.01	02		87395365C	25.104.01	01	
87395300R	21.112.04	02	2	87395365C	25.108.01	01	
87395300R	21.133.02	01		87395365C	25.310.01	01	
87395300R	21.134.01	01		87395365C	41.216.06	01	
87395300R	21.140.01	01		87395365R	25.100.01	01	
87395300R	21.154.01	01		87395365R	25.102.01	01	
87395300R	21.154.02	01		87395365R	25.104.01	01	
87395300R	21.154.09	01		87395365R	25.108.01	01	
87395301	21.100.01	01	2	87395365R	25.310.01	01	
87395301	21.104.03	02		87395365R	41.216.06	01	
87395301	21.112.01	01		87395372	27.100.08	01	1
87395301	21.112.04	02	2	87395372	27.100.09	01	
87395301	21.133.02	02		87395372	27.100.11	01	
87395301	21.134.01	02		87395372	27.120.02	01	
87395301	21.134.05	01		87395372C	27.100.08	01	
87395301	21.154.01	02		87395372C	27.100.09	01	
87395301	21.154.02	02		87395372C	27.100.11	01	
87395301	21.154.03	02		87395372C	27.120.02	01	
87395301	21.154.09	02		87395372R	27.100.08	01	
87395301C	21.100.01	01	2	87395372R	27.100.09	01	
87395301C	21.104.03	02		87395372R	27.100.11	01	
87395301C	21.112.01	01		87395372R	27.120.02	01	
87395301C	21.112.04	02	2	87395724	90.108.09	02	13
87395301C	21.133.02	02		87396228	10.254.12	01	24
87395301C	21.134.01	02		87397601	10.254.12	01	1

INDEX - INDICE - INDEX - ZAHLENVERZEICHNIS - INDICE - INDICE - INDHOLD - INHOUD

Number	Figure	Sequence	Ref.	Number	Figure	Sequence	Ref.
87399491	90.120.04	01	2	87415931	10.012.03	01	3
87399491	90.120.04	02		87416475	90.120.04	02	12
87399492	90.120.04	01	1	87416475	90.120.07	01	7
87399492	90.120.04	02		87416475	90.120.08	01	7
87399709	90.100.10	01	7	87416976	35.726.32	02	13
87400175	25.310.01	01		87417383	10.254.12	01	6
87400286	25.100.08	01	6	87417383	39.100.02	01	15
87400286	25.102.01	01	8	87417599	35.359.01	01	4
87400460	10.214.01	02	5	87417599	35.701.08	01	2
87401203	35.726.30	01	2	87417599	35.701.08	02	2
87401203	35.726.36	01	2	87417599	35.724.03	01	36
87403835	55.301.07	01	1	87417601	35.724.07	01	18
87403835	55.301.08	01	1	87417721	35.106.01	01	21
87406924	05.100.01	01	91	87417721	35.359.01	01	5
87406924	90.100.10	01	9	87417721	35.701.08	01	3
87406934	21.112.04	01	11	87417721	35.701.08	02	3
87406934	21.112.04	02	11	87417721	35.701.15	01	6
87407206	55.100.20	01	9	87417721	35.701.16	01	6
87408888	90.120.04	01	7	87417721	35.701.16	02	6
87408888	90.120.06	01	14	87417721	35.701.17	01	8
87408889	90.120.04	01	8	87417721	35.724.03	01	37
87408889	90.120.06	01	14	87417721	55.408.01	02	1
87409201	21.112.04	01	9	87417721	90.100.04	01	23
87409201	21.112.04	02	9	87418360	10.406.01	01	16
87410105	05.100.01	01	46	87418368	35.726.09	03	23
87410105	55.512.21	01	1	87418369	35.726.09	03	24
87410196	10.254.06	01	3	87418516	35.726.30	01	1
87410265	10.254.12	01	21	87418516	35.726.36	01	1
87410602	05.100.01	01	41	87419615	10.254.12	01	23
87410602	10.254.12	01	10	87420672	35.726.31	03	9
87411083	35.726.19	02	3	87420673	35.726.31	03	19
87411083	35.726.19	03	1	87421918	35.701.14	01	9
87411084	35.726.19	01	3	87421920	35.701.14	01	10
87411084	35.726.19	02	3	87422239	35.726.30	01	13
87411084	35.726.19	04	3	87422239	35.726.36	01	11
87412060	90.100.02	01	20	87422241	35.726.30	01	14
87413162	10.254.12	01	28	87422241	35.726.36	01	12
87413674	90.108.09	02	1	87422243	35.726.30	01	15
87413676	90.108.09	05	2	87422243	35.726.36	01	13
87413683	90.108.09	05	6	87422245	35.726.30	01	17
87413685	90.108.09	05	3	87422245	35.726.36	01	15
87413688	90.108.09	05	5	87422247	35.726.30	01	18
87413692	90.108.09	05	12	87422247	35.726.36	01	16
87413722	35.739.02	01	12	87422249	35.726.30	01	19
87413722	35.739.03	01	2	87422249	35.726.36	01	18
87414237	10.254.12	01	12	87422597	21.109.02	01	12
87414560	10.214.01	01	5	87422598	21.109.02	01	13
87414560	10.214.01	02	5	87423067	35.701.17	01	7
87415240	84.104.01	01	7	87423401	35.726.08	01	39
87415243	05.100.01	01	18	87423496	55.408.01	02	2

INDEX - INDICE - INDEX - ZAHLENVERZEICHNIS - INDICE - INDICE - INDHOLD - INHOUD

Number	Figure	Sequence	Ref.	Number	Figure	Sequence	Ref.
87423502	90.156.03	01	9	87428486	35.726.18	01	7
87423503	90.156.03	01	11	87428491	35.726.16	03	2
87423531	10.254.11	01	9	87428491	35.726.16	04	4
87423802	05.100.01	01	47	87428491	35.726.17	05	2
87423802	55.512.20	01	4	87428492	35.726.16	03	3
87423802	55.512.21	01	2	87428492	35.726.16	04	5
87423812	90.108.01	02	16	87428492	35.726.17	05	3
87424267	35.150.15	01	15	87428495	35.726.16	03	5
87424267	35.150.15	02	16	87428495	35.726.16	04	6
87424267	35.150.15	03	14	87428495	35.726.17	01	3
87424267	35.150.16	01	13	87428495	35.726.17	05	5
87424267	35.150.16	03	13	87428495	35.726.18	01	3
87425117	35.726.22	01	1	87428573	90.156.03	01	22
87425122	35.726.22	01	4	87428645	35.724.07	01	19
87425225	35.726.08	01	35	87429163	90.108.09	06	14
87425225	35.726.10		2	87429186	10.012.03	01	2
87425696	35.726.09	01	27	87429817	05.100.01	01	55
87426227	35.701.16	03	4	87429817	82.100.02	01	8
87426227	35.724.09	01	9	87429818	05.100.01	01	24
87426227	35.724.10	01	10	87429818	82.100.02	01	3
87426233	35.724.09	01	5	87429948	50.200.08	01	6
87426233	35.724.10	01	6	87429949	50.200.08	01	13
87426235	35.724.09	01	10A	87429950	50.200.08	01	1
87426235	35.724.10	01	11A	87429951	50.200.08	01	4
87426238	35.701.16	03	2	87429952	50.200.08	01	7
87426238	35.724.09	01	14	87429970	21.154.01	01	1
87426238	35.724.10	01	15	87429970	21.154.01	02	1
87426238	35.726.16	03	12	87429971	21.154.01	01	15
87426238	35.726.16	04	14	87429971	21.154.01	02	15
87426238	35.726.17	01	12	87429971	21.154.01	03	13
87426238	35.726.17	05	12	87429974	21.154.09	01	
87426238	35.726.18	01	13	87429974	21.154.09	02	
87426716	35.724.09	01	11	87429978	21.134.05	01	
87426716	35.724.10	01	12	87429982	21.112.01	01	28
87426717	35.724.09	01	10	87429982	21.112.01	02	28
87426717	35.724.10	01	11	87429983	21.140.01	01	27
87426963	90.156.03	01	21	87429983	21.140.01	02	26
87426964	90.156.03	01	23	87429984	21.140.01	01	24
87426969	90.156.03	01	26	87429984	21.140.01	02	24
87427775	35.726.09	01	3	87429985	21.112.01	01	25
87428023	35.150.15	01	3	87429985	21.112.01	02	19
87428023	35.150.15	02	3	87429985	21.133.02	01	22
87428023	35.150.15	03	3	87429985	21.133.02	02	22
87428023	35.150.16	01	3	87429994	21.133.02	01	3
87428023	35.150.16	02	3	87429994	21.133.02	02	3
87428023	35.150.16	03	16	87430677	35.726.22	01	16
87428486	35.726.16	03	13	87431300	35.726.09	01	19
87428486	35.726.16	04	7	87431301	35.726.09	01	18
87428486	35.726.17	01	13	87431701	27.110.02	01	1
87428486	35.726.17	05	13	87431799	10.012.03	01	7

INDEX - INDICE - INDEX - ZAHLENVERZEICHNIS - INDICE - INDICE - INDHOLD - INHOUD

Number	Figure	Sequence	Ref.	Number	Figure	Sequence	Ref.
87432811	84.120.01	01	6	87436076	90.118.01	01	13
87433005	35.726.09	01	25	87436225	35.150.15	01	19
87433006	35.726.09	01	24	87436225	35.150.15	02	20
87433007	35.726.09	01	23	87436225	35.150.15	03	2
87433008	35.726.09	01	22	87436225	35.150.16	01	2
87433030	35.726.16	03	4	87436225	35.150.16	02	13
87433030	35.726.16	04	3	87436225	35.150.16	03	3
87433030	35.726.17	01	2	87436782	35.732.01	05	11
87433030	35.726.17	05	4	87436782	39.102.01	01	5
87433030	35.726.18	01	2	87436782	39.102.02	01	7
87433401	55.100.20	01	3	87436836	10.254.12	01	32
87433401	55.201.01	01	8	87437366	35.726.09	01	28
87434049	90.118.01	01	9	87437369	35.726.09	01	29
87434050	90.118.01	01	10	87437372	35.150.15	01	12
87434070	35.106.02	01		87437372	35.150.15	02	12
87434075	35.106.02	01	2	87437372	35.150.15	03	12
87434076	35.106.02	01	3	87437373	35.150.15	01	14
87434077	35.106.02	01	4	87437621	35.726.08	02	8
87434621	35.150.14	03	1	87437623	35.726.08	02	7
87434621	35.726.07	01	3	87437625	35.726.08	02	4
87434672	35.106.01	01	22	87437627	35.726.08	02	3
87434672	35.106.02	01		87437629	35.726.08	02	6
87434672C	35.106.01	01		87437633	35.726.04	01	7
87434672C	35.106.02	01		87437633	35.726.04	02	7
87434672R	35.106.01	01		87437633	35.726.07	01	10
87434672R	35.106.02	01		87437633	35.726.07	01	10
87434771	90.108.09	06	12A	87437635	35.726.04	01	8
87434783	05.100.01	01	120	87437635	35.726.04	02	8
87434978	10.406.04	01	12	87437635	35.726.07	01	9
87435076	21.109.02	01	9	87437635	35.726.07	01	9
87435078	21.109.02	01	6	87437688	35.726.09	01	21
87435080	21.109.02	01	10	87437689	35.726.09	01	31
87435082	21.109.02	01	11	87437804	10.254.11	01	2
87435242	35.150.16	02	9	87437806	35.726.09	03	20
87435242	35.150.16	03	11	87437840	35.732.01	02	3
87435243	35.150.15	01	11	87437840	35.732.01	04	2
87435243	35.150.15	02	11	87437899	35.106.02	01	10
87435243	35.150.15	03	11	87437905	35.106.02	01	12
87435372	35.726.09	01	14	87437906	35.106.02	01	13
87435453	90.156.03	01	17	87437914	35.106.02	01	14
87435453	90.156.03	01	25	87437917	35.106.02	01	15
87435506	35.150.15	01	16	87438012	35.726.05	01	7
87435506	35.150.15	02	17	87438012	35.726.06	01	7
87435506	35.150.15	03	15	87438015	35.726.05	01	8
87435506	35.150.16	01	14	87438015	35.726.06	01	8
87435506	35.150.16	02	12	87438045	35.106.02	01	
87435506	35.150.16	03	14	87438046	35.150.15	02	18
87435569	41.204.08	01	1	87438046	35.150.15	03	16
87435929	90.156.03	01	1	87438046	35.150.16	01	15
87435939	90.108.09	06	12	87438046	35.150.16	03	15

Number	Figure	Sequence	Ref.	Number	Figure	Sequence	Ref.
87438925	55.201.03	01	3	87440712	35.726.09	02	2
87438926	55.201.03	01	4	87440814	35.724.09	01	13
87438927	55.201.03	01	5	87440814	35.724.10	01	14
87438928	55.201.03	01	6	87440815	35.724.09	01	12
87438929	55.201.03	01	7	87440815	35.724.10	01	13
87438930	55.201.03	01	8	87440835	35.726.07	01	8
87438931	55.201.03	01	9	87440835	35.726.07	01	8
87438932	55.201.03	01	10	87440837	35.726.07	01	7
87438933	55.201.03	01	11	87440837	35.726.07	01	7
87438935	55.201.03	01	12	87441758	55.518.07	01	20
87438937	55.201.03	01	13	87441758	88.090.01		36
87438940	55.201.03	01	14	87441758	90.150.10	01	15
87438941	55.201.03	01	15	87441850	84.120.01	01	5
87438942	55.201.03	01	16	87441876	05.100.01	01	80
87438944	55.201.03	01	17	87441876	21.109.02	01	1
87438946	55.201.03	01	18	87442357	10.254.11	01	20
87438948	55.201.03	01	19	87442376	90.118.01	01	1
87438950	55.201.03	01	21	87442377	90.118.01	01	2
87438951	55.201.03	01	31	87442409	35.726.09	03	25
87438954	55.201.03	01	35	87442419	10.414.01	02	10
87438956	55.201.03	01	37	87442441	55.518.05	01	19
87438992	55.201.03	01	1	87443081	55.404.01	01	6
87438993	55.201.03	01	2	87443692	35.726.09	03	19
87438994	55.201.03	01		87443721	35.150.15	01	5
87438995	55.201.03	01	20	87443721	35.150.15	02	5
87438996	55.201.03	01	22	87443721	35.150.15	03	5
87438997	55.201.03	01	23	87443721	35.150.16	01	5
87438999	55.201.03	01	24	87443721	35.150.16	03	5
87439000	55.201.03	01	25	87443722	35.150.16	02	8
87439001	55.201.03	01	26	87444147	90.100.02	01	2
87439002	55.201.03	01	27	87444148	90.100.02	01	1
87439003	55.201.03	01	28	87444149	35.726.31	01	25
87439004	55.201.03	01	29	87444149	35.726.34	01	15
87439005	55.201.03	01	30	87444776	35.726.30	01	37
87439006	55.201.03	01	32	87444776	35.726.36	01	34
87439007	55.201.03	01	33	87445051	90.156.03	01	10
87439008	55.201.03	01	34	87445245	84.120.01	01	17
87439009	55.201.03	01	36	87445557	35.726.08	02	5
87439010	55.201.03	01	40	87446081	10.406.04	01	7
87439011	55.201.03	01	42	87446082	10.406.04	01	6
87439061	55.201.03	01	41	87446113	35.726.30	01	24
87439210	35.726.36	03	6	87447450	41.204.08	01	12
87439213	35.726.08	02	2	87447477	35.726.18	02	11
87439215	35.726.08	02	1	87447477	88.088.01		6
87439448	90.100.04	01	12	87449374	35.726.32	02	10
87439665	35.726.31	03	21	87449579	33.202.04	01	10
87440058	35.726.19	02	15	87449995	35.726.31	01	17
87440058	35.726.19	07	15	87449996	35.726.31	01	21
87440381	35.726.09	01	33	87450318	35.732.01	02	1
87440711	35.726.09	03	1	87450914	35.726.09	01	17

INDEX - INDICE - INDEX - ZAHLENVERZEICHNIS - INDICE - INDICE - INDHOLD - INHOUD

Number	Figure	Sequence	Ref.	Number	Figure	Sequence	Ref.
87450914	35.726.09	02	1	87473380	35.150.16	03	17
87450978	35.724.09	01	7	87475826	90.120.07	02	6
87450978	35.724.10	01	8	87475826	90.120.08	02	6
87451167	10.254.11	01	10	87475827	90.120.07	03	7
87451448	35.150.16	02	11	87475827	90.120.08	03	7
87454016	35.701.02	01	6	87475830	90.120.07	03	8
87454016	35.701.03	01	1	87475830	90.120.08	03	8
87454017	35.701.02	01	7	87475831	90.120.07	03	13
87454017	35.701.03	01	1	87475831	90.120.08	03	13
87454017C	35.701.02	01	7	87475833	90.120.07	04	3
87454017C	35.701.03	01	1	87475833	90.120.08	04	3
87454017R	35.701.02	01	7	87475834	90.120.07	03	6
87454017R	35.701.03	01	1	87475834	90.120.08	03	6
87454292	90.120.06	01		87475837	90.120.07	03	4
87454376	10.406.01	01	7	87475837	90.120.08	03	4
87454377	05.100.01	01	65	87475838	90.120.07	03	3
87454377	10.406.04	01	16	87475838	90.120.08	03	3
87454378	05.100.01	01	64	87475841	90.120.07	03	5
87454378	10.406.04	01	15	87475841	90.120.08	03	5
87454379	10.202.01	02	11	87475861	90.120.07	05	3
87454381	10.202.01	02	5	87475861	90.120.08	05	3
87454907	35.701.03	01	2	87480653	35.726.09	02	11
87454908	35.701.03	01	2	87480653	35.726.31	02	4
87455458	35.723.10	01	1	87480653	35.726.32	01	11
87455459	35.723.10	02	1	87480653	35.726.32	02	1
87455509	82.100.04	01		87480653	35.726.33	01	12
87455536	35.726.16	04	32	87484753	10.012.03	01	1
87455540	35.726.16	04	35	87484758	10.012.03	01	1
87455580	35.726.16	04	36	87486703	55.301.07	01	17
87455581	35.726.16	04	15	87486703	55.301.08	01	15
87455582	35.726.16	04	18	87488318	10.012.03	01	11
87455583	35.726.16	04	19	87488319	21.112.04	01	5
87455593	35.726.16	04	8	87488319	21.112.04	02	5
87455594	35.726.16	04	11	87489982	25.108.06	01	3
87455595	35.726.16	04	12	87489983	25.108.06	01	5
87455596	35.726.16	04	13	87491347	55.518.05	01	7
87455974	35.726.16	04	10	87491347	55.518.07	01	14
87455975	35.726.16	04	17	87491347	88.090.01		38
87456199	35.732.01	05	1	87491347	90.150.10	01	7
87456900	21.134.01	01	4	87491619	27.110.02	01	2
87456900	21.134.01	02	4	87491619	33.202.10	01	6
87456901	21.134.05	01	11	87491619	33.202.11	01	6
87456968	21.134.01	01	1	87493307	35.726.23	01	20
87456968	21.134.01	02	1	87493307	35.726.24	01	20
87456969	21.134.05	01	12	87494328	05.100.01	01	1
87470931	05.100.01	01	2	87494328	05.100.01	01	3
87470931	55.408.02	01	3	87494328	10.214.01	01	11
87473380	35.150.15	02	21	87494328	10.214.01	02	11
87473380	35.150.16	01		87494328	10.214.02	01	15
87473380	35.150.16	02	14	87498489	10.214.01	01	10

INDEX - INDICE - INDEX - ZAHLENVERZEICHNIS - INDICE - INDICE - INDHOLD - INHOUD

Number	Figure	Sequence	Ref.	Number	Figure	Sequence	Ref.
87498489	10.214.01	02	10	87530403	35.701.17	04	2
87521766	05.100.01	01	71	87534372	90.154.02	01	21
87521766	55.512.16	01	25	87534372	90.156.04	01	25
87521766	55.512.16	03	25	87534372	90.156.05	01	19
87521766	55.512.16	04		87534372	90.158.01	01	5
87521766C	05.100.01	01	71	87534372	90.158.02	01	9
87521766C	55.512.16	01	25	87534717	90.154.02	01	22
87521766C	55.512.16	03	25	87534717	90.156.04	01	26
87521766R	05.100.01	01	71	87534717	90.156.05	01	29
87521766R	55.512.16	01	25	87534717	90.158.01	01	11
87521766R	55.512.16	03	25	87534717	90.158.02	01	12
87522595	05.100.01	01	67	87534992	90.100.11	01	1
87522597	05.100.01	01	40	87534992	90.150.02	02	21
87522766	55.301.07	01	4	87534992	90.150.03	02	21
87522766	55.301.08	01	4	87534992	90.160.01	01	21
87523063	25.100.10	01	14	87535244	39.102.01	01	6
87523063	25.100.10A	01	14	87538167	50.206.03	01	28
87524409	21.134.01	01		87539792	55.514.01	01	22
87524409	21.134.01	02		87540980	90.100.09	01	14
87524432	21.134.01	01	13	87541939	35.701.16	03	8
87524432	21.134.01	02	13	87541939	35.726.16	03	11
87524433	21.134.01	01	12	87541939	35.726.16	04	31
87524433	21.134.01	02	12	87541939	35.726.17	05	9
87524435	21.134.01	01	15	87541940	35.701.16	03	9
87524435	21.134.01	02	15	87545557	90.100.04	01	12
87524436	21.134.01	01	5	87545561	10.202.01	01	6
87524436	21.134.01	02	5	87546291	50.200.17	01	13
87524437	21.134.01	01	10	87546922	35.150.16	01	17
87524437	21.134.01	02	10	87547309	35.150.16	01	11
87524438	21.134.01	01	11	87548076	10.402.05	01	4
87524438	21.134.01	02	11	87548980	39.125.01	01	31
87524439	21.134.01	01	9	87550221	10.012.03	01	10
87524439	21.134.01	02	9	87555125	90.120.04	02	
87524440	21.134.01	01	14	87557237	10.406.01	01	6
87524440	21.134.01	02	14	87559003	10.406.04	01	2
87524441	21.134.01	01	7	87561131	90.100.02	01	24
87524441	21.134.01	02	7	87565124	90.150.01	02	4
87524877	05.100.01	01	42	87565604	35.726.09	01	8
87525756	21.134.01	01		87565604	55.512.16	01	22
87525756	21.134.01	02		87565604	55.512.16	03	22
87525849	21.140.01	01	19	87570539	35.701.16	03	10
87525849	21.140.01	02	18	87572760	25.100.01	01	11
87527167	05.100.01	01	9	87572760	25.100.02	01	7
87527167	55.512.16	01	28	87576643	05.100.01	01	79
87527167	55.512.16	03	28	87576643	10.406.04	01	1
87527167	55.514.01	01	23	87578455	05.100.01	01	73
87528983	35.701.06	02	11	87578455	55.512.15	02	2
87530057	41.200.02	01	18	87578455	55.512.15	03	2
87530365	21.134.01	01	6	87578867	21.133.02	01	1A
87530365	21.134.01	02	6	87578867	21.133.02	02	1A

INDEX - INDICE - INDEX - ZAHLENVERZEICHNIS - INDICE - INDICE - INDHOLD - INHOUD

Number	Figure	Sequence	Ref.	Number	Figure	Sequence	Ref.
87578908	21.133.02	03	19	87608370	10.406.04	01	18
87582906	35.732.01	02	10	87608777	35.726.09	01	11
87584546	55.512.14	01	1	87610338	10.202.01	01	1
87584546	55.512.14	03	1	87610338	10.202.03	01	
87584890	05.100.01	01	34	87610679	55.301.07	01	10
87584890	55.404.01	02	6	87610679	55.301.08	01	9
87584890	55.514.01	01	1	87610679	55.301.08	02	8
87585167	90.100.04	01	20	87610680	55.301.07	01	9
87586156	35.724.03	01	10	87610680	55.301.08	01	8
87586156	35.724.06	01	6	87610680	55.301.08	02	9
87586156	35.724.07	02	5	87610681	55.301.07	01	8
87586772	35.150.15	02	22	87610682	55.301.07	01	7
87586772	35.150.16	01		87610720	35.726.08	01	36
87586772	35.150.16	02	15	87611852	10.254.11	01	17
87586772	35.150.16	03	17	87612471	10.214.02	01	9
87586773	35.150.15	02	23	87612472	10.214.02	01	2
87586773	35.150.16	01		87613924	21.300.01	01	1
87586773	35.150.16	02	16	87613924	27.100.08	01	6
87586773	35.150.16	03	17	87614808	55.512.16	01	11
87586776	35.150.15	03	18	87614808	55.512.16	03	11
87590309	90.120.10	01	1	87615483	35.730.01	01	13
87592654	90.108.09	02	4	87615483	35.730.02	01	11
87592658	35.106.01	01	23	87615483	35.732.01	01	9
87593642	10.220.01	01	3	87615484	35.730.03	01	13
87594903	90.100.04	01	1	87615799	10.202.01	02	12
87595723	90.108.09	02	12	87616934	10.406.01	01	2
87595725	90.108.09	05	1	87617576	10.254.11	01	7
87595756	90.108.09	05	14	87617657	35.150.02	01	6
87596207	90.150.01	01	1	87617657	35.150.03	01	6
87598501	50.200.17	01	21	87617657	35.150.08	01	6
87599084	44.511.08	01	4	87617657	35.150.09	01	6
87601338	21.112.04	02	21	87617657	35.150.11	01	3
87601345	05.100.01	01	109	87618533	27.100.08	01	4
87601345	21.112.04	01	20	87622505	90.108.09	06	15
87601345	21.112.04	02	20	87627072	90.150.09	01	5
87603513	33.202.10	01	5	87627903	35.106.01	01	24
87603513	33.202.11	01	5	87628308	10.406.04	01	4
87603514	33.202.10	01	8	87628324	10.406.04	01	3
87603514	33.202.11	01	8	87630218	50.200.17	01	7
87603595	90.150.02	02	48	87632870	10.406.01	01	9
87603595	90.150.03	02	48	87632920	35.724.03	01	2
87603595	90.160.01	01	48	87632920	35.724.06	01	17
87604194	90.120.00	01	1	87633538	35.726.31	02	5
87604194	90.120.02	01		87633538	35.726.33	01	5
87604195	90.120.00	01	1	87633581	90.100.10	01	5
87604196	90.120.00	01	1	87637384	55.518.05	01	26
87604196	90.120.01	01		87637384	55.518.07	01	21
87606502	90.100.02	01	15	87637384	88.090.01		23
87608352	10.254.12	01	22	87637384	90.150.10	01	10
87608368	10.406.04	01	17	87638044	35.724.05	01	

INDEX - INDICE - INDEX - ZAHLENVERZEICHNIS - INDICE - INDICE - INDHOLD - INHOUD

Number	Figure	Sequence	Ref.	Number	Figure	Sequence	Ref.
87638044	35.724.06	01	1A	87655042	35.726.31	01	18
87638044	35.724.06	03	1	87655042	35.726.31	02	6
87638045	35.724.03	01	1A	87655042	35.726.33	01	3
87638045	35.724.05	01		87655042	35.726.36	01	37
87638046	35.724.03	01	1	87655042	35.726.39	02	10
87638046	35.724.04	01		87655042	35.732.01	02	5
87638047	35.724.04	01		87655042	35.738.02	01	14
87638047	35.724.06	01	1	87655042	35.740.02	01	22
87638047	35.724.06	02	2	87655042	35.740.03	01	22
87638350	35.724.04	01	10	87655042	39.100.02	01	18
87638350	35.724.04	01	25	87655042	39.121.06	01	11
87638350	35.724.05	01	11	87655042	41.204.08	01	15
87638350	35.724.05	01	27	87655042	50.200.08	01	14
87642364	33.202.06	01	11	87655042	55.100.02	01	8
87642365	33.202.06	01	10	87655042	55.100.40	01	13
87642370	33.202.06	01	6	87655042	55.301.07	01	16
87644491	55.100.40	01	1	87655042	55.301.08	01	7
87644491	55.512.17	01	1	87655042	55.301.08	02	7
87644495	33.202.06	01	7	87655042	55.408.02	01	2
87644497	33.202.06	01	9	87655042	55.512.13	01	3
87645148	05.100.01	01	97	87655042	55.512.14	02	9
87647029	10.406.04	01	13	87655042	55.512.14	03	11
87648711	35.726.31	02	3	87655042	55.512.15	01	3
87648711	35.726.33	01	10	87655042	55.512.16	02	8
87651975	35.726.10		16	87655042	55.512.17	01	3
87652272	10.202.01	01	10	87655042	55.512.17	02	8
87652272	10.202.01	02	14	87655042	82.100.05	01	6
87652272	39.100.02	01	29	87655042	84.120.01	01	9
87653377	55.301.07	01	3	87655043	10.012.03	01	5
87653377	55.301.08	01	3	87655043	21.112.04	01	16
87654515	55.512.16	03	31	87655043	21.112.04	02	16
87655041	10.254.12	01	14	87655043	21.115.01	01	13
87655041	35.726.10		4	87655043	33.202.11	01	11
87655041	55.301.07	01	19	87655043	35.726.20	01	8
87655042	10.202.01	01	3	87655043	35.726.25	02	2
87655042	10.202.01	02	3	87655043	35.726.38	01	10
87655042	10.212.01	01	3	87655043	39.125.01	01	33
87655042	10.220.01	01	11	87655043	39.125.02	01	6
87655042	10.254.12	01	17	87655043	39.125.03	01	6
87655042	21.112.04	01	26	87655043	50.200.08	01	16
87655042	33.202.04	01	3	87655043	55.514.01	01	26
87655042	33.202.06	01	2	87655043	90.120.09	01	2
87655042	33.202.06	01	29	87655044	35.730.04	01	6
87655042	35.724.07	01	21	87655044	39.100.02	01	11
87655042	35.726.08	01	32	87655044	39.105.01	01	6
87655042	35.726.09	02	8	87655044	90.150.02	01	5
87655042	35.726.20	01	32	87655044	90.150.08	01	5
87655042	35.726.23	01	3	87655046	10.220.01	01	23
87655042	35.726.24	01	3	87655046	10.254.11	01	4
87655042	35.726.30	01	38	87655046	10.414.01	01	3

INDEX - INDICE - INDEX - ZAHLENVERZEICHNIS - INDICE - INDICE - INDHOLD - INHOUD

Number	Figure	Sequence	Ref.	Number	Figure	Sequence	Ref.
87655046	10.414.01	02	5	87655046	90.100.02	01	6
87655046	21.112.04	01	24	87655046	90.100.04	01	4
87655046	21.112.04	02	8	87655046	90.100.04	01	9
87655046	25.100.01	01	10	87655047	10.212.01	01	17
87655046	25.100.02	01	6	87655047	27.100.08	01	2
87655046	33.202.06	01	26	87655047	33.202.06	01	17
87655046	35.106.01	01	25	87655047	35.730.04	01	33
87655046	35.701.06	01	19	87655047	35.739.04	01	6
87655046	35.701.06	02	21	87655047	35.750.01	01	5
87655046	35.701.06	03	16	87655047	37.140.01	01	4
87655046	35.701.17	01	5	87655047	39.105.01	01	16
87655046	35.701.17	03	7	87655222	21.112.04	01	21
87655046	35.724.07	01	22	87655334	05.100.01	01	83
87655046	35.724.08	01	2	87655334	55.100.02	02	4
87655046	35.726.08	01	14	87655334	55.100.02	03	4
87655046	35.726.09	01	5	87655334	55.512.15	02	6
87655046	35.726.09	02	5	87655334	55.512.15	03	6
87655046	35.726.19	01	6	87656136	35.737.01	01	20
87655046	35.726.19	02	8	87656501	35.106.01	01	26
87655046	35.726.19	03	6	87658696	10.214.01	01	14
87655046	35.726.19	04	6	87658696	10.214.01	02	14
87655046	35.726.19	05	2	87664021	55.301.07	01	2
87655046	35.726.19	06	8	87664021	55.301.08	01	2
87655046	35.726.19	07	8	87664422	35.724.03	01	33
87655046	35.726.23	01	13	87664422	35.724.07	01	23
87655046	35.726.24	01	13	87664425	35.724.03	01	32
87655046	35.726.31	02	9	87664425	35.724.07	01	24
87655046	35.726.33	01	9	87665406	55.301.08	02	6
87655046	35.726.39	01	11	87666451	10.202.01	01	7
87655046	35.726.39	02	20	87666894	35.750.01	01	23
87655046	35.737.01	01	16	87666896	35.750.01	01	24
87655046	35.738.02	01	15	87669381	05.100.01	01	69
87655046	35.740.01	01	12	87669381	55.518.01	01	1
87655046	35.740.01	02	13	87669381	55.518.02	01	1
87655046	35.740.02	01	25	87669381	55.518.07	01	1
87655046	39.100.02	01	26	87669381	55.518.08	01	1
87655046	39.125.01	01	20	87669381	88.090.01		12
87655046	41.200.02	01	19	87669391	55.518.01	01	2
87655046	50.200.08	01	17	87669391	55.518.07	01	2
87655046	55.201.01	01	6	87669391	55.518.08	01	4
87655046	55.301.07	01	14	87669391	88.090.01		13
87655046	55.301.08	01	13	87669401	05.100.01	01	62
87655046	55.408.01	02	6	87669401	55.518.02	01	3
87655046	55.512.14	02	16	87669712	55.518.02	01	2
87655046	55.512.14	03	6	87669761	05.100.01	01	63
87655046	55.512.16	01	8	87669761	55.518.01	01	3
87655046	55.512.16	03	8	87669761	55.518.07	01	3
87655046	55.514.01	01	19	87669761	55.518.08	01	5
87655046	84.120.01	01	16	87669761	88.090.01		14
87655046	90.100.02	01	17	87671746	55.301.07	01	21

INDEX - INDICE - INDEX - ZAHLENVERZEICHNIS - INDICE - INDICE - INDHOLD - INHOUD

Number	Figure	Sequence	Ref.	Number	Figure	Sequence	Ref.
87672176	88.035.01		14	87685955	35.726.07	01	1
87672223	55.510.01	01	1	87685956	35.150.16	01	
87673270	35.750.01	01	20	87685956	35.726.06	01	1
87674844	10.406.01	01	1	87686604	50.104.01	01	20
87675208	55.518.05	01	1	87686605	50.104.01	01	32
87675208	55.518.07	01	8	87687101	21.112.04	01	27
87675209	88.090.01		27	87687101	33.202.12	01	2
87675209	90.150.10	01	9	87687101	35.726.09	02	6
87675522	35.106.01	01	27	87687101	35.726.19	01	9
87675522	35.726.08	01	1	87687101	35.726.19	02	11
87675522	35.726.31	02	19	87687101	35.726.19	03	9
87675522	35.726.32	01	8	87687101	35.726.19	04	8
87675522	35.737.01	01	21	87687101	35.726.19	05	5
87675522	35.740.01	02	3	87687101	35.726.19	06	4
87675522	35.740.02	01	24	87687101	35.726.19	07	11
87675522	35.740.03	01	24	87687101	35.726.31	01	14
87675764	55.512.16	01	24	87687101	35.726.31	03	7
87675764	55.512.16	03	24	87687101	35.732.01	02	7
87680378	35.724.06	02	1	87687101	35.732.01	04	3
87681202	35.726.10		6	87687101	35.737.01	01	17
87681202	39.121.06	01	13	87687101	39.100.02	01	23
87681261	35.724.03	01	6	87687101	41.204.08	01	11
87681261	35.724.06	01	13	87687141	35.150.15	01	2
87681261	35.724.07	02	10	87687141	35.150.15	02	2
87682999	05.100.01	01	8	87687141	35.150.15	03	1
87685547	41.216.06	02	1	87687141	35.150.16	01	1
87685547	41.216.06	02	6	87687141	35.150.16	02	2
87685579	41.216.06	02	2	87687141	35.150.16	03	2
87685580	41.216.06	02	3	87687141C	35.150.15	01	2
87685581	41.216.06	02	4	87687141C	35.150.15	02	2
87685582	41.216.06	02	5	87687141C	35.150.15	03	1
87685948	35.150.15	03		87687141C	35.150.16	01	1
87685948	35.726.03	02	2	87687141C	35.150.16	02	2
87685948	35.726.04	02	2	87687141C	35.150.16	03	2
87685952	35.150.15	02	1	87687141R	35.150.15	01	2
87685952	35.726.05	01	2	87687141R	35.150.15	02	2
87685952	35.726.06	01	2	87687141R	35.150.15	03	1
87685952	35.726.07	01	2	87687141R	35.150.16	01	1
87685952	35.726.07	01	2	87687141R	35.150.16	02	2
87685953	35.150.15	01	1	87687141R	35.150.16	03	2
87685953	35.726.02	01	2	87689189	35.724.04	01	11
87685953	35.726.04	01	2	87689189	35.724.04	01	26
87685954	35.150.16	02	1	87689189	35.724.05	01	12
87685954	35.726.02	01	1	87689189	35.724.05	01	28
87685954	35.726.03	02	1	87689338	35.724.04	01	12
87685954	35.726.05	01	1	87689338	35.724.04	01	27
87685955	35.150.16	03	1	87689338	35.724.05	01	13
87685955	35.726.04	01	1	87689338	35.724.05	01	29
87685955	35.726.04	02	1	87694065	35.750.02	01	3
87685955	35.726.07	01	1	87694065	90.108.01	02	11

Number	Figure	Sequence	Ref.	Number	Figure	Sequence	Ref.
87694305	88.090.01		24	87701327	33.110.04	01	13
87694305	90.100.09	01	1	87701328	33.110.04	01	14
87694305	90.150.10	01	6	87701329	33.110.04	01	15
87694656	25.100.01	01	6	87701330	33.110.04	01	16
87694656	25.300.02	01	1	87701333	33.110.04	01	19
87695421	55.512.16	01	5	87701338	21.133.02	01	2
87695421	55.512.16	03	5	87701775	21.154.09	02	24
87699640	55.518.05	01	13	87701775	21.154.09	03	10
87699640	55.518.07	01	7	87701777	21.112.01	01	5
87699640	88.090.01		30	87702194	21.112.04	01	12
87699640	90.150.10	01	8	87702194	21.112.04	02	12
87699881	33.202.12	01	3	87702194C	21.112.04	02	12
87700014	90.150.08	01	8	87702194R	21.112.04	02	12
87700794	55.518.05	01	2	87702570	21.112.01	01	18
87700794	55.518.07	01	12	87702570	21.112.01	02	20
87701053	21.112.01	01	4	87703557	35.726.31	02	2
87701253	21.112.01	02	4	87703557	35.726.33	01	1
87701255	21.112.01	02	5	87703818	25.100.01	01	1
87701257	21.112.01	01	11	87703818	25.102.01	01	
87701257	21.112.01	02	11	87703818	25.104.01	01	
87701258	21.112.01	01	22	87703818	25.106.01	01	
87701258	21.112.01	02	18	87703818	25.108.01	01	
87701260	21.112.01	02	22	87703818	25.310.01	01	
87701269	21.112.01	01	27	87703818	41.216.06	01	
87701269	21.112.01	02	26	87704858	10.254.11	01	14
87701270	21.112.01	01	26	87704971	21.154.03	02	1
87701270	21.112.01	02	27	87704971	21.154.03	03	1
87701276	21.154.02	01	4	87705431	21.154.01	03	1
87701276	21.154.02	02	4	87705447	21.112.01	01	29
87701276	21.154.02	03	4	87705451	05.100.01	01	95
87701278	21.154.09	01	4	87705458	21.140.01	01	11
87701278	21.154.09	02	4	87705458	21.140.01	02	9
87701278	21.154.09	03	1	87705460	21.140.01	01	25
87701293	21.154.09	01	15	87705460	21.140.01	02	27
87701293	21.154.09	02	15	87705567	21.134.01	03	9
87701293	21.154.09	03	8	87705716	05.100.01	01	94
87701294	21.154.09	01	24	87705716	21.134.01	03	6
87701309	33.110.04	01	1	87705723	21.134.01	03	2
87701310	33.110.04	01	2	87707841	55.404.01	02	13
87701313	05.100.01	01	101	87707841	55.514.01	01	8
87701313	33.110.04	01	4	87708015	35.724.03	01	5
87701315	33.110.04	01	5	87708015	35.724.06	01	14
87701317	33.110.04	01	6	87708015	35.724.07	02	13
87701318	33.110.04	01	7	87708390	27.100.09	01	1
87701320	33.110.04	01	8	87708391	27.100.09	01	9
87701321	33.110.04	01	9	87708392	27.100.09	01	10
87701323	33.110.04	01	10	87708393	27.106.02	01	1
87701324	33.110.04	01	11	87708394	27.106.01	01	1
87701325	33.110.04	01	12	87708395	27.106.01	01	2
87701327	05.100.01	01	70	87708396	27.106.01	01	4

Number	Figure	Sequence	Ref.	Number	Figure	Sequence	Ref.
87708397	27.106.01	01	6	87711038	27.120.02	01	15
87708398	27.106.01	01	7	87711038	27.120.02	02	13
87708399	27.106.01	01	8	87711985	55.518.05	01	4
87708400	27.106.01	01	9	87711985	55.518.07	01	9
87708401	27.106.01	01	11	87712604	35.724.07	01	25
87708402	27.106.01	01	14	87713130	35.724.07	01	26
87708403	27.106.01	01	15	87713130	55.514.01	01	28
87708408	27.106.01	01	16	87714240	88.090.01		44
87708409	27.106.01	01	17	87714969	05.100.01	01	10
87708411	27.106.01	01	18	87715487	10.406.01	01	3
87708413	27.110.02	02	1	87715781	35.738.01	01	14
87708415	27.110.02	02	2	87715782	35.736.02	01	11
87708417	27.110.02	02	5	87715782	35.738.04	01	11
87708420	27.110.02	02	6	87715786	35.730.01	01	11
87708422	27.110.02	02	8	87715786	35.730.02	01	7
87708424	27.110.02	02	9	87715786	35.732.01	01	15
87708427	27.110.02	02	10	87715787	35.730.03	01	11
87708431	27.100.11	01	1	87716823	21.300.01	01	7
87708432	27.100.11	01	1A	87716823	25.300.02	01	7
87708433	27.100.11	01	2	87716824	21.300.01	01	5
87708434	27.100.11	01	3	87716824	25.300.02	01	11
87708435	27.100.11	01	4	87716969	33.202.09	01	3
87708436	27.100.11	01	6	87716970	33.202.09	01	1
87708438	27.100.11	01	7	87719412	10.406.06	01	1
87708440	27.100.11	01	9	87719444	35.750.01	01	8
87708441	27.100.11	01	12	87719444	55.301.07	01	24
87708442	27.100.11	01	13	87719444	55.301.08	01	18
87708443	27.120.02	01	2	87719444	90.108.01	02	12
87708444	27.120.02	01	3	87719495	90.100.04	01	19
87708445	27.120.02	01	6	87719497	90.100.04	01	18
87708447	27.120.02	01	9	87721671	21.109.02	01	18A
87708452	27.120.02	01	10	87725883	10.406.06	01	10
87708453	27.120.02	01	11	87725886	10.406.06	01	9
87708454	27.120.02	01	12	87726054	88.035.02		1
87708466	27.120.02	01	17	87726055	88.035.02		3
87708466	27.120.02	02	9	87726055	90.100.04	01	24
87708467	27.120.02	01	18	87726573	55.518.07	01	
87708467	27.120.02	02	10	87726574	55.518.07	01	
87710131	25.102.01	01	18	87726574	88.090.01		25
87710137	41.216.06	01	9	87726951	50.200.17	01	11
87710141	41.216.06	01	8	87727553	25.102.02	01	3
87710142	41.216.06	01	6	87727553	25.102.02A	01	3
87710143	41.216.06	01	7	87727923	35.106.01	01	23
87710144	41.216.06	01		87729468	88.090.01		1
87710145	25.108.01	01	4	87735093	10.012.03	01	14
87710153	25.310.01	01	9A	87735094	21.112.04	01	4
87710155	25.102.01	01	10	87735095	21.112.04	01	15
87710156	25.108.01	01	1	87735096	21.112.04	02	4
87710158	41.216.06	01	5	87735097	21.112.04	02	15
87710159	25.108.01	01	2	87735577	55.301.07	01	6

INDEX - INDICE - INDEX - ZAHLENVERZEICHNIS - INDICE - INDICE - INDHOLD - INHOUD

Number	Figure	Sequence	Ref.	Number	Figure	Sequence	Ref.
87735577	55.301.08	01	6	87840177	10.214.02	01	5
87735578	55.301.07	01	5	87840178	10.214.02	01	4
87735578	55.301.08	01	5	87840182	10.214.02	01	11
87735578	55.301.08	02	5	88706	84.102.03	01	6
87738597	90.108.09	06	16	88706	84.104.03	01	6
87739247	10.214.01	02	9	88706	84.106.01	01	6
87741446	55.518.05	01	14	88706	84.108.01	01	6
87741447	55.518.05	01	22	88706	84.108.01	02	6
87747255	90.108.01	01	8	892-11005	35.726.35	01	4
87748047	55.518.05	01	12	892-11006	55.518.01	01	5
87748047	55.518.07	01	19	892-11006	55.518.02	01	7
87748047	88.090.01		26	892-11006	55.518.07	01	
87748047	90.150.10	01	21	892-11006	55.518.08	01	3
87748532	25.102.02	01	9	892-11006	90.154.02	01	32
87748532	25.102.02A	01	9	892-11008	10.220.01	01	10
87748927	25.108.05A	01	2	892-11008	10.414.01	02	6
87748927	25.108.05B	01	2	892-11008	35.701.02	01	15
87748929	25.108.05	01	15	892-11008	35.726.09	03	3
87748946	25.100.09	01	4	892-11008	35.726.36	03	2
87748946	25.100.09A	01	4	892-11008	39.125.02	01	18
87751023	35.150.06	02		892-11008	39.125.03	01	18
87751023	35.726.16	02	3	892-11008	55.100.02	01	4
87751023	35.726.17	03	8	892-11008	55.201.01	01	2
87751023	35.726.17	04	3	892-11008	55.408.01	02	3
87751023	35.726.18	02	3	892-11008	55.512.16	02	4
87751102	35.726.17	03	10	892-11008	55.512.17	02	4
87751102	35.726.17	04	10	892-11008	82.100.04	01	28
87751598	41.204.05	01	14	892-11008	90.116.08	01	6
87751873	25.108.05	01	9	892-11010	10.254.11	01	5
87751873	25.108.05A	01	9	892-11010	35.106.01	01	9
87751873	25.108.05B	01	9	892-11010	35.701.02	01	4
87753055	35.726.32	02	8	892-11010	55.201.03	01	39
87753087	90.156.01	01	2	892-11010	82.100.04	01	26
87753087	90.156.05	01	9	893-11004	35.726.09	02	15
87753118	90.156.03	01	30	893-11004	55.510.01	01	2
87753220	90.156.03	01	31	893-11005	90.150.02	02	8
87757931	35.724.10	01	16	893-11005	90.150.03	02	8
87757932	35.724.10	01	17	893-11005	90.160.01	01	8
87801004	10.214.02	01	10	895-11004	33.202.06	01	23
87801005	10.214.02	01	12	895-11004	90.100.10	01	25
87801005	10.214.02	01	14	895-11004	90.150.02	02	30
87801006	10.214.02	01	13	895-11004	90.150.02	02	40
87803261	05.100.01	01	1	895-11004	90.150.03	02	30
87803445	05.100.01	01	1	895-11004	90.150.03	02	40
87803445	05.100.01	01	3	895-11004	90.160.01	01	30
87803445	10.214.02	01	8	895-11004	90.160.01	01	40
87840170	10.214.02	01	7	895-11005	10.220.01	01	6
87840171	10.214.02	01	6	895-11005	55.100.40	01	7
87840173	10.214.02	01	1	895-11005	55.512.17	01	6
87840174	10.214.02	01	3	895-11006	55.520.01	01	6

INDEX - INDICE - INDEX - ZAHLENVERZEICHNIS - INDICE - INDICE - INDHOLD - INHOUD

Number	Figure	Sequence	Ref.	Number	Figure	Sequence	Ref.
895-11006	55.520.02	01	1	896-11020	82.100.01	02	6
895-11008	10.406.01	01	11	896-11020	82.100.01	03	6
895-11008	10.406.01	01	17	896-11020	82.100.02	01	7
895-11008	10.406.04	01	10	896-11020	82.100.03	01	7
895-11008	21.109.02	01	3	896-11020	82.100.06	02	9
895-11008	35.726.22	01	17	896-11020	82.100.06	03	6
895-11008	35.726.36	03	3	896-11020	82.100.06	04	9
895-11008	50.200.17	01	17	896-15008	10.254.06	01	2
895-11008	55.100.40	01	3	896-15010	10.202.01	02	9
895-11008	55.518.05	01	9	896-15010	10.254.11	01	12
895-11008	55.518.07	01	16	896-15012	90.120.00	01	3
895-11008	90.150.10	01	13	896-15012	90.120.04	01	10
895-11010	35.701.02	01	18	896-15012	90.120.05	01	
895-11010	35.724.03	01	23	896-15012	90.120.06	01	12
895-11010	35.724.06	01	7	90-6682T1	21.300.01	01	12
895-11010	35.724.07	02	6	90357107	10.212.01	01	21
895-11010	35.750.02	01	5	90429227	10.212.01	01	5
895-11010	82.100.04	01	17	90443899	10.212.01	01	6
895-11010	82.100.04	01	21	905794R1	21.133.02	01	19
895-11010	90.100.02	01	11	905794R1	21.133.02	02	19
895-11010	90.116.01	01	11	905839R1	25.108.02	01	6
895-15006	90.100.11	02	21	905839R1	41.216.06	01	4
895-15008	10.214.01	01	7	92260C1	55.514.01	01	7
895-15008	10.214.01	02	7	933781R1	33.110.04	01	24
895-15008	10.406.04	01	23	934667R1	21.112.01	01	7
895-15008	35.750.01	01	10	934667R1	21.112.01	02	7
895-15008	41.204.05	01	7	934667R1	21.134.05	01	6
895-15008	50.200.17	01	23	934727R1	25.108.02	01	4
895-15008	50.206.04	01	7	9511052	35.737.01	01	14
895-15008	50.206.05	01	13	9515003	35.726.39	01	19
895-15008	55.301.07	01	26	9515003	35.726.39	02	15
895-15008	55.301.08	01	20	9617873	35.701.15	01	15
895-15008	55.301.08	02	12	9617873	35.701.16	03	14
895-15008	90.150.09	01	17	9617873	35.726.38	01	8
895-15008	90.150.11	01	10	9621483	35.701.08	01	6
895-15010	10.406.04	01	20	9621483	35.701.08	02	6
895-15010	41.204.05	01	11	9621483	35.701.15	01	7
895-15010	50.200.17	01	20	9621483	35.701.16	01	7
895-15010	50.206.05	01	9	9621483	35.701.16	02	7
895-15012	10.214.01	01	12	9621483	35.726.31	02	17
895-15012	10.214.01	02	12	9621483	35.726.32	01	6
895-18012	90.120.04	01	4	9625178	21.134.01	03	3
89509420	90.156.05	01	14	9625178	27.120.02	01	4
896-11010	10.254.11	01	18	9625178	27.120.02	02	21
896-11010	35.724.03	01	28A	9625178	33.110.04	01	23
896-11010	55.514.01	01	27	9625178	35.701.16	03	5
896-11012	10.254.12	01	31	9626929	25.310.02	01	8
896-11012	35.726.31	03	17	9626929	25.310.02A	01	8
896-11012	35.739.04	01	12	9637611	21.300.01	01	13
896-11020	82.100.01	01	6	9637611	25.300.02	01	13

INDEX - INDICE - INDEX - ZAHLENVERZEICHNIS - INDICE - INDICE - INDHOLD - INHOUD

Number	Figure	Sequence	Ref.	Number	Figure	Sequence	Ref.
9703399	05.100.01	01	58	9840543	35.732.01	04	10
9706690	35.726.23	01	4	9841223	35.150.01	01	5
9706690	35.726.24	01	4	9845760	90.120.07	03	12
9706702	35.726.20	01	9	9845760	90.120.08	03	12
9706702	35.726.25	02	3	9846848	35.701.08	01	8
9706702	35.726.38	01	9	9846848	35.701.08	02	8
97399C1	90.158.01	01	15	9846848	35.701.15	01	10
97399C1	90.158.02	01	18	9846848	35.701.16	01	10
9824050	35.701.15	01	19	9846848	35.701.16	02	10
9824050	35.701.16	01	15	9846955	35.732.01	02	19
9824050	35.701.16	02	15	9846956	35.726.20	01	6
9824050	35.726.25	01	5	9847247	35.106.01	01	12
9824050	35.726.26	01	3	9968031	25.104.01	01	3
9824050	35.726.38	01	4	9970178	35.726.37	01	2
9824050	35.726.39	01	3	9970180	35.726.37	01	3
9824050	35.726.39	02	3	9970384	35.701.17	03	3
9824055	35.701.08	01	7	9970384	35.726.37	01	5
9824055	35.701.08	02	7	9991973	35.726.31	03	23
9824055	35.701.15	01	3	9991976	35.701.15	01	23
9824055	35.701.16	01	3	9991976	35.701.16	01	19
9824055	35.701.16	02	3	9991976	35.701.16	02	19
9824055	35.726.23	01	19	9991976	35.726.25	01	3
9824055	35.726.24	01	19	9991976	35.726.39	01	8
9824055	35.726.25	01	6	9991976	35.726.39	02	8
9824055	35.726.26	01	2	9992069	35.701.11	01	10
9824055	35.732.01	04	12	9992069	35.701.13	01	10
9825770	35.701.15	01	17	9992069	35.701.15	01	22
9840534	35.737.01	01	22	9992069	35.701.16	01	18
9840534	35.738.02	01	2	9992069	35.701.16	02	18
9840534	35.740.02	01	3	9992069	35.701.17	02	3
9840534	35.740.03	01	3	9992069	35.701.17	05	3
9840535	35.726.20	01	17	9992069	35.701.17	06	3
9840535	35.726.25	01	2	9992069	35.726.31	03	27
9840535	35.726.25	02	8	9992298	35.726.31	03	25
9840535	35.737.01	01	15	9992298	35.726.32	01	2
9840535	35.740.01	02	16	9992305	35.726.31	03	1
9840535	35.740.02	01	30	9992305	35.732.01	04	7
9840535	35.740.03	01	30	9992305	41.200.02	01	6
9840542	35.701.08	01	11	9992307	35.726.08	01	11
9840542	35.701.08	02	11	9992307	35.726.31	02	20
9840542	35.701.15	01	16	9992307	35.726.31	03	10
9840543	33.202.10	01	11	9992307	35.726.32	01	3
9840543	33.202.11	01	13	9992307	41.200.02	01	31
9840543	33.202.12	01	4	9992307	41.200.02	01	7
9840543	35.726.08	01	3	9992342	25.100.01	01	3
9840543	35.726.10		7	9992342	35.732.01	04	6
9840543	35.726.20	01	23	9993141	35.726.38	01	6
9840543	35.726.25	02	9	9993143	35.726.08	01	22
9840543	35.726.38	01	7	9993143	35.726.20	01	12
9840543	35.732.01	02	11	9993143	35.726.25	02	10

INDEX - INDICE - INDEX - ZAHLENVERZEICHNIS - INDICE - INDICE - INDHOLD - INHOUD

Number	Figure	Sequence	Ref.	Number	Figure	Sequence	Ref.
9993143	41.200.02	01	8	D125223	44.511.08	01	1
A13240	35.701.17	01	2	D127335	90.100.11	02	18
A156873	25.102.01	01	6	D127542	39.125.01	01	2
A156873	27.100.09	01	3	D129264	82.100.01	01	4
A170467	10.254.11	01	8	D129264	82.100.01	02	4
A177435	10.220.02	01	2	D129264	82.100.01	03	4
A187542	55.408.01	01	5	D129264	82.100.02	01	2
A187575	55.408.01	01	11	D129264	82.100.02	02	2
A187714	55.514.01	01	16	D129264	82.100.03	01	2
A187990	55.512.14	02	8	D129264	82.100.04	01	11
A187990	55.512.14	03	5	D129264	82.100.04	02	10
A19101	44.512.01	01	11	D132982	21.109.02	01	22
A20058	44.512.01	01	3	D132982	50.104.01	01	22
A20058	44.512.01	01	8	D133865	39.121.02	02	7
A20058	44.520.03	01	2	D134900	35.726.19	02	16
A23870	55.408.01	01	1	D134900	35.726.19	07	16
A30881	35.726.22	01	9	D135384	05.100.01	01	61
A30881	35.726.30	01	3	D135384	55.404.01	01	2
A30881	35.726.36	01	3	D135384	55.404.01	02	2
A33509	39.121.02	02	11	D137218	39.121.02	02	15
A38208	25.100.02	01	12	D137218	84.912.01		3
A38208	44.511.01	01	4	D137363	39.125.01	01	16
A38208	44.511.08	01	7	D137363	90.120.05	02	3
A42561	50.104.01	01	6	D137468	55.512.14	01	4
A42561	50.206.03	01	13B	D137626	25.100.01	01	7
A45054	90.120.04	02		D137626	25.300.02	01	12
A45054	90.120.05	02	16	D137626	27.100.08	01	7
A45504	90.120.04	02		D137627	25.100.01	01	8
A45505	90.120.04	02		D137627	27.100.08	01	8
A45513	90.120.04	02		D138055	35.701.04	01	3
A48041	21.140.01	01	2	D138055	35.701.06	01	12
A48041	21.140.01	02	2	D138055	35.701.06	02	14
A48041	21.154.02	01	6	D138055	35.701.06	03	7
A48041	21.154.02	02	6	D138055	35.701.14	01	3
A48041	21.154.02	03	6	D138055	35.701.17	05	12
A48041	25.310.01	01	11	D138055	35.701.17	06	12
A65544	41.200.02	01	24	D138055	35.726.37	02	7
A65544	41.204.05	01	5	D138157	84.100.01	01	7
A65544	41.204.08	01	5	D138157	84.100.01	04	7
A77310	33.202.06	01	20	D138157	84.100.01	05	7
CA642043	41.216.06	02	6	D138157	84.100.01	06	7
D121152	05.100.01	01	60	D138157	84.102.01	01	7
D121152	55.404.01	01	3	D138492	44.520.03	01	5
D121152	55.404.01	02	1	D139039	35.726.30	01	11
D123655	25.100.09	01	5	D139039	35.726.36	01	9
D123655	25.100.09A	01	5	D139849	84.100.01	01	
D123684	25.100.01	01	14	D139849	84.100.01	04	
D123684	25.100.02	01	5	D139849	84.100.01	05	
D124529	33.202.06	01	16	D139849	84.100.01	06	
D124530	33.202.06	01	12	D139851	84.100.01	01	

INDEX - INDICE - INDEX - ZAHLENVERZEICHNIS - INDICE - INDICE - INDHOLD - INHOUD

Number	Figure	Sequence	Ref.	Number	Figure	Sequence	Ref.
D139851	84.100.01	04		D149033	39.102.02	01	4
D139851	84.100.01	05		D149262	35.726.30	01	27
D139851	84.100.01	06		D149262	35.726.36	01	25
D140035	33.202.06	01	14	D149287	35.724.03	01	34
D140247	39.121.02	02	10	D149287	35.724.07	01	4
D142012	84.100.01	05	4	D149287	35.726.19	02	5
D142787	35.726.31	03	4	D149287	35.726.19	04	12
D142787	35.739.04	01	3	D149287	35.726.19	05	8
D142890	27.100.11	01	10	D149287	35.726.19	06	10
D142898	21.154.03	02	15	D149287	35.726.19	07	5
D142898	21.154.03	03	15	D149287	35.726.30	02	2
D142898	25.108.02	02	6	D149287	35.726.36	02	2
D142898	27.106.01	01	3	D149288	35.726.22	01	12
D142986	27.120.02	01	7	D149288	35.726.30	01	26
D143242	55.512.16	03	13	D149288	35.726.34	01	7
D143324	90.120.10	01	8	D149288	35.726.36	01	24
D143406	39.102.01	01	17	D149295	35.726.30	01	31
D143411	35.726.08	01	24	D149295	35.726.36	01	29
D143416	35.726.19	02	18	D149725	25.100.08	01	4
D143416	35.726.19	07	18	D149725	25.102.01	01	2
D143417	50.104.01	01	27	D149726	25.100.08	01	3
D143417	50.206.03	01	19	D149726	25.102.01	01	4
D143417	90.100.02	01	23	D149824	35.726.36	02	1
D143427	50.104.01	01	25	D149824	90.108.01	02	3
D143427	50.206.03	01	17	D149825	35.726.30	02	4
D143591	35.724.07	01	33	D149825	90.108.01	02	4
D143591	84.120.01	01	11	D149826	35.726.31	01	11
D143714	90.100.02	01	9	D149827	35.726.19	02	25
D143715	90.100.02	01	8	D149827	35.726.19	07	4
D143723	84.120.01	01	12	D149828	35.726.31	01	9
D143735	84.120.01	01	24	D149828	90.108.01	02	5
D143846	35.701.02	01	20	D149829	35.726.31	01	10
D143846	35.738.02	01	21	D149829	35.726.34	01	11
D143846	35.740.01	01	7	D149829	90.108.01	02	6
D143846	35.740.02	01	28	D149866	35.726.36	01	36
D143846	35.740.03	01	28	D149867	35.726.30	01	35
D144485	35.730.04	01	22	D149868	35.726.31	01	27
D144486	35.730.04	01	23	D150032	35.726.19	02	17
D144592	84.120.01	01	3	D150032	35.726.19	07	17
D145061	84.100.01	05	4	D150053	88.035.01		5
D145767	39.125.01	01	5	D150214	25.108.02	01	11A
D147409	84.100.01	01	4	D150397	35.726.30	01	8
D148108	55.512.14	02	5	D150397	35.726.36	01	8
D148108	55.512.14	03	4	D150434	35.726.30	01	6
D148962	10.220.02	01	4	D150434	35.726.36	01	6
D148962	35.726.09	01	32	D150435	35.726.30	01	7
D148994	35.726.30	01	12	D150435	35.726.36	01	7
D148994	35.726.36	01	10	D150486	35.726.36	01	35
D149033	35.732.01	05	13	D150493	35.726.30	01	16
D149033	39.102.01	01	9	D150493	35.726.36	01	14

INDEX - INDICE - INDEX - ZAHLENVERZEICHNIS - INDICE - INDICE - INDHOLD - INHOUD

Number	Figure	Sequence	Ref.	Number	Figure	Sequence	Ref.
D150503	35.726.30	01	28	D51750	84.100.01	06	8
D150503	35.726.36	01	26	D51750	84.102.01	01	5
D151034	39.125.02	01	15	D51750	84.102.01	01	8
D151034	39.125.03	01	15	D52276	35.726.09	02	3
D25279	35.732.01	05	3	D52276	35.726.19	01	8
D25279	35.732.01	05	6	D52276	35.726.19	02	10
D25279	39.102.01	01	7	D52276	35.726.19	03	8
D25279	90.120.10	01	7	D52276	35.726.19	04	11
D26368	82.100.01	01	2	D52276	35.726.19	05	6
D26368	82.100.01	02	2	D52276	35.726.19	06	5
D26368	82.100.01	03	2	D52276	35.726.19	07	10
D27748	82.100.01	01	3	D53812	35.732.01	05	5
D27748	82.100.01	02	3	D55216	35.750.01	01	14
D27748	82.100.01	03	3	D55216	90.108.01	02	10
D28648	35.732.01	05	2	D59912	35.726.22	01	11
D28648	39.102.01	01	8	D59912	35.726.30	01	22
D30933	84.100.01	04	12	D59912	35.726.36	01	21
D31140	82.100.04	01	2	D61368	35.732.01	05	7
D31140	82.100.04	02	11	D74182	35.726.08	01	25
D34666	35.726.30	01	34	D80270	90.108.01	02	11
D34666	35.726.36	01	32	D86664	84.120.01	01	23
D35908	21.112.04	01	8	D86664	90.150.01	02	3
D37495	84.100.01	04	11	D88052	50.104.01	01	30
D37614	90.120.10	01	6	D93716	55.404.01	01	8
D38648	35.701.02	01	26	D93716	90.100.11	02	9
D39093	84.104.01	01	5	D95142	35.738.01	01	5
D39696	21.109.02	01	20	D95143	35.701.03	01	4
D39696	35.106.01	01	30	D95143	35.723.10	01	19
D39696	35.726.08	01	10	D95143	35.723.10	02	19
D39696	41.200.02	01	25	D95143	35.736.02	01	12
D41659	05.100.01	01	19	D95143	35.740.01	03	6
D41659	84.104.01	01		D95144	35.739.02	01	5
D48212	84.100.01	01	10	D95144	35.739.03	01	8
D48212	84.100.01	04	10	D95145	35.730.01	01	12
D48212	84.100.01	05	10	D95145	35.730.02	01	16
D48212	84.100.01	06	10	D95145	35.730.03	01	12
D48212	84.102.01	01	10	D95145	35.732.01	01	5
D51391	82.100.04	01	7	D95145	35.738.04	01	12
D51391	82.100.04	02	13	E135777	27.106.01	01	5
D51392	35.701.02	01	9	E135785	27.106.01	01	10
D51392	82.100.04	01	15	E135809	21.112.01	01	1
D51393	35.701.02	01	10	E135809	21.112.01	02	21
D51393	82.100.04	01	19	E135809	27.110.02	01	5
D51750	84.100.01	01	5	E135810	27.120.02	01	16
D51750	84.100.01	01	8	E135810	27.120.02	02	22
D51750	84.100.01	04	5	E155218	90.120.12	01	2
D51750	84.100.01	04	8	E155859	90.108.09	05	7
D51750	84.100.01	05	5	E15728	82.100.01	01	
D51750	84.100.01	05	8	E15728	82.100.01	02	
D51750	84.100.01	06	5	E15728	82.100.01	03	9

INDEX - INDICE - INDEX - ZAHLENVERZEICHNIS - INDICE - INDICE - INDHOLD - INHOUD

Number	Figure	Sequence	Ref.	Number	Figure	Sequence	Ref.
E43769	05.100.01	01	23	G109298	35.738.01	01	10
E43769	55.518.05	01	17	G109298	35.740.01	03	10
E43769	55.518.07	01	6	G109299	35.739.02	01	22
E43769	88.090.01		22	G109299	35.739.03	01	21
E43769	90.150.10	01	5	G109395	35.723.10	01	17
E46853	05.100.01	01	74	G109395	35.723.10	02	17
E48692	05.100.01	01	20	G109395	35.730.01	01	5
E48692	05.100.01	01	75	G109395	35.730.02	01	13
F22426	90.150.11	01	7B	G109395	35.730.03	01	5
F44883	90.100.04	01	11	G109395	35.732.01	01	11
F45165	90.154.02	01	8	G109395	35.736.02	01	5
F45165	90.156.04	01	18	G109395	35.738.01	01	11
F45165	90.156.05	01	23	G109395	35.738.04	01	5
F45165	90.158.01	01	8	G109395	35.739.02	01	11
F45165	90.158.02	01	1	G109395	35.739.03	01	23
F53473	25.100.01	01	9	G109395	35.740.01	03	5
F53473	25.100.02	01	8	G110530	35.730.01	01	9
F64198	90.154.02	01	5	G110530	35.730.02	01	5
F64198	90.156.04	01	16	G110530	35.732.01	01	14
F64198	90.156.05	01	20	G32122	35.736.02	01	17
F64198	90.158.01	01	13	G32122	35.738.04	01	17
F64198	90.158.02	01	17	G32126	35.739.02	01	10
F64519	55.404.01	01	16	G32126	35.739.03	01	10
G100443	35.723.10	01	10	H434163	35.701.08	01	14
G100443	35.723.10	02	10	H434163	35.701.08	02	14
G100443	35.740.01	03	13	H434163	35.701.15	01	14
G100444	35.701.03	01	15	H434163	35.701.16	01	14
G100444	35.723.10	01	9	H434163	35.701.16	02	14
G100444	35.723.10	02	9	H434163	41.200.02	01	26
G100444	35.740.01	03	14	J931623	10.001.02	01	12
G100449	35.701.03	01	16	J931623	10.001.02	02	10
G100449	35.723.10	01	11	J932484	10.250.06	01	11
G100449	35.723.10	02	11	J932484	10.250.06	02	11
G100449	35.738.01	01	16	J935449	10.101.02	01	1
G100449	35.740.01	03	15	J935449	10.101.02	02	1
G101533	35.739.02	01	6	J936365	10.408.01	01	7
G101533	35.739.03	01	12	J936365	10.408.01	02	7
G101996	35.730.03	01	9	J936995	10.254.06	01	4
G102288	35.701.03	01	14	K260177	21.112.01	01	9
G102424	35.738.01	01	6	K260177	21.112.01	02	9
G102425	35.701.03	01	5	K261014	25.104.01	01	4
G102425	35.723.10	01	21	K261014	27.106.02	01	5
G102425	35.723.10	02	21	K261826	21.133.02	03	25
G102425	35.736.02	01	15	K262143	25.104.01	01	9
G102425	35.740.01	03	11	K262143	27.106.02	01	9
G107277	35.740.01	03	12	K395027	25.106.01	01	12
G108512	35.738.01	01	3	K395075	25.106.01	01	8
G109298	35.701.03	01	9	K395082	25.310.01	01	23
G109298	35.723.10	01	18	K395086	25.106.01	01	13
G109298	35.723.10	02	18	K395087	25.106.01	01	6

INDEX - INDICE - INDEX - ZAHLENVERZEICHNIS - INDICE - INDICE - INDHOLD - INHOUD

Number	Figure	Sequence	Ref.	Number	Figure	Sequence	Ref.
K395090	25.104.01	01	8	L18331	35.732.01	02	22
K395090	27.106.02	01	8	L18331	35.738.02	01	29
K395091	25.310.01	01	21	L18331	35.739.04	01	15
K395093	25.310.01	01	16	L18331	35.740.01	01	16
K395093	27.120.02	01	5	L18331	35.740.02	01	38
K395093	27.120.02	02	7	L18331	35.740.03	01	38
K395101	27.120.02	01	13	L18331	50.104.01	01	23
K395101	27.120.02	02	11	L18331	50.200.17	01	4
K395114	25.310.01	01	19	L18331	55.301.07	01	22
L11541	10.214.01	01	3	L18331	55.301.08	01	16
L11541	10.214.01	02	3	L18331	55.301.08	02	2
L11541	10.220.02	01	16	L18331	55.404.01	02	12
L11541	10.254.12	01	25	L18331	55.512.14	02	21
L11541	10.406.01	01	18	L18331	55.514.01	01	20
L11541	21.109.02	01	14	L18337	10.202.01	02	18
L11541	27.110.02	01	6	L18337	50.206.03	01	16
L11541	35.150.15	01	18	L18337	90.120.05	02	22
L11541	35.726.08	01	37	L302731	41.200.02	01	27
L11541	50.206.03	01	30	L32100	35.106.02	01	9
L11541	50.206.05	01	18	L32418	35.106.02	01	1
L11541	55.100.02	02	16	L54563	35.726.30	01	23
L11541	55.100.02	03	16	L54563	35.726.36	01	22
L11541	55.100.03	01	3	L60224	35.750.02	01	8
L11541	55.404.01	01	9	L60224	90.100.10	01	21
L11541	55.404.01	02	11	L71879	05.100.01	01	22
L11541	55.512.14	01	3	LIST A	05.100.01	01	
L11541	55.512.14	02	2	LIST B	05.100.01	01	
L11541	55.512.16	02	10	N13505	25.108.01	01	11
L11541	55.512.17	02	10	N13505	25.108.02	01	12A
L11541	55.512.21	01	3	N13582	35.106.02	01	6
L11541	55.518.05	01	5	N14367	25.100.08	01	2
L11541	55.518.07	01	10	N14367	25.102.01	01	3
L11541	55.520.01	01	4	N14373	25.100.08	01	7
L11541	55.520.02	01	5	N14407	25.106.01	01	5
L11541	88.035.01		20	N14408	25.106.01	01	7
L11541	90.150.02	02	13	N14410	25.300.01	01	3
L11541	90.150.03	02	13	N14466	90.150.05	01	21
L11541	90.160.01	01	13	N7536	27.106.02	01	4
L115548	10.202.01	02	19	NS	10.254.08	01	4
L17985	10.202.01	01	4	NS	25.104.01	01	2A
L17985	10.202.01	02	4	NS	25.108.01	01	10A
L18331	10.214.01	01	1	NS	25.108.01	01	8A
L18331	10.214.01	02	1	NS	25.108.01	01	9A
L18331	10.220.02	01	10	NS	35.150.05	01	4
L18331	35.150.15	01	17	NS	35.726.09	01	1
L18331	35.701.17	01	9	NS	35.732.01	04	13
L18331	35.726.08	01	30	NS	35.750.01	01	21
L18331	35.726.09	01	6	NS	39.121.05	01	14
L18331	35.726.10		15	NS	44.511.08	01	2
L18331	35.726.31	03	13	NS	44.511.08	01	5

INDEX - INDICE - INDEX - ZAHLENVERZEICHNIS - INDICE - INDICE - INDHOLD - INHOUD

Number	Figure	Sequence	Ref.	Number	Figure	Sequence	Ref.
NS	55.404.01	01	7	NSS	21.134.05	01	4
NS	55.512.16	01	13	NSS	21.154.01	01	10
NS	55.512.16	01	23	NSS	21.154.01	01	11
NS	55.512.16	01	27	NSS	21.154.01	01	12
NS	55.512.16	03	23	NSS	21.154.01	01	13
NS	84.104.03	01	13	NSS	21.154.01	01	14
NS	84.106.01	01	13	NSS	21.154.01	01	17
NS	90.108.01	02	7	NSS	21.154.01	01	18
NS	90.150.09	01	12	NSS	21.154.01	01	2
NS	90.150.09	01	14	NSS	21.154.01	01	20
NS	90.150.09	01	15	NSS	21.154.01	01	21
NS	90.150.09	01	4	NSS	21.154.01	01	3
NS	90.150.09	01	6	NSS	21.154.01	01	3A
NS	90.150.09	01	9	NSS	21.154.01	01	4
NSS	10.001.02	01	15	NSS	21.154.01	01	5
NSS	10.001.02	02	13A	NSS	21.154.01	01	6
NSS	10.001.02	02	1A	NSS	21.154.01	01	7
NSS	10.001.02	02	1B	NSS	21.154.01	01	8
NSS	10.101.01	02	10A	NSS	21.154.01	01	9
NSS	10.101.01	02	3A	NSS	21.154.01	02	10
NSS	10.101.02	02	7A	NSS	21.154.01	02	11
NSS	10.102.03	03	6A	NSS	21.154.01	02	12
NSS	10.106.07	02	5A	NSS	21.154.01	02	13
NSS	10.110.02	02	6A	NSS	21.154.01	02	14
NSS	10.202.03	01	1	NSS	21.154.01	02	17
NSS	10.206.01	02	1A	NSS	21.154.01	02	18
NSS	10.210.01	02	1A	NSS	21.154.01	02	2
NSS	10.212.01	01	20	NSS	21.154.01	02	20
NSS	10.218.05	02	1A	NSS	21.154.01	02	21
NSS	10.218.05	02	2A	NSS	21.154.01	02	3
NSS	10.218.05	05	1A	NSS	21.154.01	02	3A
NSS	10.250.06	02	10A	NSS	21.154.01	02	4
NSS	10.250.06	02	2A	NSS	21.154.01	02	5
NSS	10.250.06	02	7A	NSS	21.154.01	02	6
NSS	10.400.03	02	3A	NSS	21.154.01	02	7
NSS	10.400.03	02	6A	NSS	21.154.01	02	8
NSS	10.402.09	02	6A	NSS	21.154.01	02	9
NSS	10.408.01	02	2A	NSS	21.154.01	03	10
NSS	21.112.01	01	21	NSS	21.154.01	03	11
NSS	21.112.01	01	23	NSS	21.154.01	03	12
NSS	21.112.01	01	24	NSS	21.154.01	03	15
NSS	21.112.01	02	13	NSS	21.154.01	03	16
NSS	21.112.01	02	2	NSS	21.154.01	03	18
NSS	21.112.01	02	24	NSS	21.154.01	03	19
NSS	21.112.01	02	25	NSS	21.154.01	03	2
NSS	21.134.01	01	2	NSS	21.154.01	03	2A
NSS	21.134.01	02	2	NSS	21.154.01	03	3
NSS	21.134.05	01	1	NSS	21.154.01	03	4
NSS	21.134.05	01	2	NSS	21.154.01	03	5
NSS	21.134.05	01	3	NSS	21.154.01	03	6

INDEX - INDICE - INDEX - ZAHLENVERZEICHNIS - INDICE - INDICE - INDHOLD - INHOUD

Number	Figure	Sequence	Ref.	Number	Figure	Sequence	Ref.
NSS	21.154.01	03	7	NSS	25.100.10A	01	9
NSS	21.154.01	03	8	NSS	25.102.01	01	13
NSS	21.154.01	03	9	NSS	25.104.01	01	1
NSS	21.154.09	01	10	NSS	25.104.01	01	2
NSS	21.154.09	01	11	NSS	25.106.01	01	1
NSS	21.154.09	01	14	NSS	25.106.01	01	2
NSS	21.154.09	01	17	NSS	25.300.02	01	10
NSS	21.154.09	01	18	NSS	25.300.02	01	2
NSS	21.154.09	01	19	NSS	25.300.02	01	3
NSS	21.154.09	01	20	NSS	25.300.02	01	4
NSS	21.154.09	01	21	NSS	25.300.02	01	5
NSS	21.154.09	01	22	NSS	25.300.02	01	6
NSS	21.154.09	01	22A	NSS	25.300.02	01	9
NSS	21.154.09	01	6	NSS	25.310.01	01	14
NSS	21.154.09	01	7	NSS	25.310.01	01	15
NSS	21.154.09	01	9	NSS	25.310.01	01	3
NSS	21.154.09	02	10	NSS	25.310.02	01	3
NSS	21.154.09	02	11	NSS	25.310.02	01	7
NSS	21.154.09	02	14	NSS	25.310.02A	01	3
NSS	21.154.09	02	17	NSS	25.310.02A	01	7
NSS	21.154.09	02	18	NSS	35.106.02	02	15
NSS	21.154.09	02	19	NSS	35.106.02	02	16
NSS	21.154.09	02	20	NSS	35.106.02	02	17
NSS	21.154.09	02	21	NSS	35.106.02	02	18
NSS	21.154.09	02	22	NSS	35.106.02	02	19
NSS	21.154.09	02	22A	NSS	35.106.02	02	4
NSS	21.154.09	02	6	NSS	35.106.02	02	5
NSS	21.154.09	02	7	NSS	35.106.02	02	6
NSS	21.154.09	02	9	NSS	35.106.02	02	7
NSS	21.154.09	03	12	NSS	35.106.02	02	8
NSS	21.154.09	03	13	NSS	35.150.06	02	1
NSS	21.154.09	03	14	NSS	35.150.06	02	2
NSS	21.154.09	03	15	NSS	35.150.08	01	1
NSS	21.154.09	03	16	NSS	35.150.08	01	2
NSS	21.154.09	03	17	NSS	35.701.03	01	6
NSS	21.154.09	03	18	NSS	35.701.03	01	7
NSS	21.300.01	01	10	NSS	35.701.17	02	11
NSS	21.300.01	01	11	NSS	35.701.17	02	5
NSS	21.300.01	01	2	NSS	35.701.17	02	8
NSS	21.300.01	01	3	NSS	35.701.17	03	2
NSS	21.300.01	01	4	NSS	35.701.17	04	3
NSS	21.300.01	01	6	NSS	35.701.17	04	6
NSS	21.300.01	01	9	NSS	35.701.17	05	2
NSS	25.100.09	01	3	NSS	35.701.17	05	6
NSS	25.100.09A	01	3	NSS	35.701.17	05	8
NSS	25.100.10	01	6	NSS	35.701.17	06	2
NSS	25.100.10	01	8	NSS	35.701.17	06	6
NSS	25.100.10	01	9	NSS	35.701.17	06	8
NSS	25.100.10A	01	6	NSS	35.723.10	01	14
NSS	25.100.10A	01	8	NSS	35.723.10	01	5

INDEX - INDICE - INDEX - ZAHLENVERZEICHNIS - INDICE - INDICE - INDHOLD - INHOUD

Number	Figure	Sequence	Ref.	Number	Figure	Sequence	Ref.
NSS	35.723.10	02	14	NSS	35.738.01	01	7
NSS	35.723.10	02	5	NSS	35.738.01	01	8
NSS	35.724.04	01	1	NSS	35.739.02	01	7
NSS	35.724.04	01	13	NSS	35.739.02	01	8
NSS	35.724.04	01	14	NSS	35.739.03	01	27
NSS	35.724.04	01	15	NSS	35.739.03	01	3
NSS	35.724.04	01	16	NSS	35.739.04	01	9
NSS	35.724.04	01	17	NSS	41.216.05	01	2
NSS	35.724.04	01	18	NSS	41.216.06	01	10
NSS	35.724.04	01	19	NSS	41.216.06	01	11
NSS	35.724.04	01	2	NSS	55.301.01	01	2
NSS	35.724.04	01	20	NSS	55.301.01	01	3
NSS	35.724.04	01	28	NSS	55.301.01	01	4
NSS	35.724.04	01	3	NSS	55.408.01	01	12
NSS	35.724.04	01	4	NSS	55.512.16	03	27
NSS	35.724.04	01	5	NSS	55.512.16	04	5
NSS	35.724.05	01	1	NSS	82.100.01	01	1
NSS	35.724.05	01	14	NSS	82.100.01	02	1
NSS	35.724.05	01	15	NSS	82.100.01	03	1
NSS	35.724.05	01	16	NSS	82.100.02	01	1
NSS	35.724.05	01	17	NSS	82.100.02	02	1
NSS	35.724.05	01	18	NSS	82.100.03	01	1
NSS	35.724.05	01	19	NSS	82.100.04	01	
NSS	35.724.05	01	2	NSS	82.100.04	01	1
NSS	35.724.05	01	20	NSS	82.100.04	01	10
NSS	35.724.05	01	21	NSS	82.100.04	02	16
NSS	35.724.05	01	22	NSS	82.100.04	02	2
NSS	35.724.05	01	3	NSS	82.100.05	01	3
NSS	35.724.05	01	30	NSS	84.100.01	01	2
NSS	35.724.05	01	4	NSS	84.100.01	01	3
NSS	35.724.05	01	5	NSS	84.100.01	04	2
NSS	35.724.05	01	6	NSS	84.100.01	04	3
NSS	35.724.09	01	1	NSS	84.100.01	04	4
NSS	35.724.09	01	2	NSS	84.100.01	06	4
NSS	35.724.09	01	3	NSS	90.120.02	02	10
NSS	35.724.09	01	4	NSS	90.120.02	02	11
NSS	35.724.10	01	1	NSS	90.120.02	02	13
NSS	35.724.10	01	2	NSS	90.120.02	02	14
NSS	35.724.10	01	3	NSS	90.120.02	02	15
NSS	35.724.10	01	4	NSS	90.120.02	02	18
NSS	35.724.10	01	5	NSS	90.120.02	02	20
NSS	35.726.08	01	18	NSS	90.120.02	02	21
NSS	35.726.16	04	16	NSS	90.120.02	02	23
NSS	35.726.16	04	2	NSS	90.120.02	02	25
NSS	35.726.16	04	37	NSS	90.120.02	02	26
NSS	35.726.16	04	9	NSS	90.120.02	02	29
NSS	35.730.02	01	19	NSS	90.120.02	02	30
NSS	35.732.01	01	7	NSS	90.120.02	02	33
NSS	35.732.01	01	8	NSS	90.120.02	02	34
NSS	35.732.01	05	16	NSS	90.120.02	02	5

INDEX - INDICE - INDEX - ZAHLENVERZEICHNIS - INDICE - INDICE - INDHOLD - INHOUD

Number	Figure	Sequence	Ref.	Number	Figure	Sequence	Ref.
NSS	90.120.02	02	6				
NSS	90.120.02	02	7				
NSS	90.120.02	02	9				
NSS	90.120.05	02	1B				
NSS	90.120.07	03	14				
NSS	90.120.07	03	15				
NSS	90.120.07	03	16				
NSS	90.120.07	03	18				
NSS	90.120.08	03	14				
NSS	90.120.08	03	15				
NSS	90.120.08	03	16				
NSS	90.120.08	03	18				
NSS	90.150.04	01	11				
NSS	90.150.05	01	20				
NSS	90.150.05	01	22				
P1139855X	27.106.02	01	7				
P2745466	21.154.03	02	20				
P2745466	21.154.03	03	20				
P2745478	21.154.03	02	9				
P2745478Q	21.154.03	03	9				
P3533055	21.154.03	02	19				
P3533055	21.154.03	03	19				
P3533055	21.154.09	01	32				
P3533055	21.154.09	02	32				
P3533055	21.154.09	03	20				
R46493	35.701.02	01	12				
R54047	90.158.01	01	16				
R54047	90.158.02	01	19				
REF	10.101.03	01	4				
REF	10.402.05	01	10				
REF	10.402.05	01	7				
REF	10.402.05	01	9				
REF	10.414.02	01	10				
REF	35.724.03	01	27				
REF	35.726.31	01	13				
REF	44.520.03	01	3				
REF	84.100.01	04					
REF	84.104.02	01					
S109445	35.736.02	01	9				
S109445	35.738.04	01	9				
S301064	27.100.09	01	4				
S301065	25.102.01	01	14				
ST205A	21.154.02	01	1				
ST205A	21.154.02	02	1				
ST205A	21.154.02	03	1				
ST205A	21.154.03	02	6				
ST205A	21.154.03	03	6				
ST264	21.140.01	01	21				
ST264	21.140.01	02	22				